Tartalomjegyzék

Nemzetközi tájékoztatás 31
A hatósági közlemények rovataiban alkalmazott kódok és rendezési elvek 32

SZABADALMI KÖZLEMÉNYEK

Adatközlés szabadalmi bejelentésekről P71
Szabadalmi bejelentések közzététele P75
Külön tájékoztatás újdonságkutatásról P88
Megadott szabadalmak P99
Nyomtatásban megjelent szabadalmi leírások P103
Közzétételt megelőzően megszüntetett szabadalom-engedélyezési eljárások . . . . . –
Szabadalmi oltalom megszűnése és újra érvénybe helyezése
- Ideiglenes szabadalmi oltalom megszűnése elutasítás miatt P105
- Ideiglenes szabadalmi oltalom megszűnése díjfizetés hiányában P105
- Ideiglenes szabadalmi oltalom megszűnése lemondás vagy lemondottnak tekintés miatt P108
- Ideiglenes szabadalmi oltalom megszűnése utólagos vizsgálat hiányában . . . . . –
- Végleges szabadalmi oltalom megszűnése lejárat miatt . . . . . –
- Végleges szabadalmi oltalom megszűnése díjfizetés hiányában P108
- Végleges szabadalmi oltalom megszűnése lemondás miatt . . . . . –
- Szabadalom megsemmisítése . . . . . –
- Szabadalom korlátozása . . . . . –
- Szabadalmi oltalom újra érvénybe helyezése P110
- Szabadalmi oltalom megszűnését megállapító határozat visszavonása . . . . . –

Vegyes szabadalmi közlemények
- Halasztott vizsgálatú szabadalmi bejelentések utólagos vizsgálata . . . . . –
- Jogutódlás P112
- Képviseleti megbízás P113
- Képviselet megszűnése P113
- Szerzőség változása . . . . . –
- Név-, illetve címváltozás P113
- Hasznosítási szerződés . . . . . –
- Hatósági tájékoztatás hatálytalanítása . . . . . –
- Határozat kijavítása, kicserélése . . . . . –
- Helyreigazítás P114

EURÓPAI SZABADALMI KÖZLEMÉNYEK

Európai szabadalmi bejelentések igénypont fordításának közzététele E39
Európai szabadalmi bejelentések igénypontjai fordítás-kijavításának közzététele . . . . . –
Európai szabadalmak szövege fordításának benyújtása E40
Európai szabadalmak szövege fordítás-kijavításának közzététele . . . . . –
Vegyes európai szabadalmi közlemények
- Jogutódlás E61
- Képviseleti megbízás E61
- Képviselet megszűnése . . . . . –
- Szerzőség változása . . . . . –
- Név-, illetve címváltozás . . . . . –
- Hasznosítási szerződés . . . . . –
- Hatósági tájékoztatás hatálytalanítása . . . . . –

Contents

International information 31
Codes and principles of arrangement applied in the columns of official publications 32

PATENT PUBLICATIONS

Communication of patent application data P71
Publication of patent applications P75
Separate information on novelty search P88
Granted patents P99
Printed patent specifications P103
Patent granting procedures terminated prior to publication . . . . . –
Lapse and restoration of patent protection
- Lapse of provisional patent protection due to refusal P105
- Lapse of provisional patent protection due to non-payment of fees P105
- Lapse of provisional patent protection due to surrender or protection considered surrendered P108
- Lapse of provisional patent protection failing subsequent examination . . . . . –
- Lapse of definitive patent protection due to expiration of term . . . . . –
- Lapse of definitive patent protection due to non-payment of fees P108
- Lapse of definitive patent protection due to surrender . . . . . –
- Revocation of patents . . . . . –
- Limitation of patents . . . . . –
- Restoration of patent protection P110
- Withdrawal of decision on the lapse of patent protection . . . . . –

Diverse patent publications
- Subsequent examination of patent applications with deferred examination . . . . . –
- Succession in title P112
- Appointment of a representative P113
- Termination of representation P113
- Change in (the share of) authorship . . . . . –
- Change of names, addresses P113
- Exploitation contracts . . . . . –
- Cancellation of official information . . . . . –
- Correction or change of decisions . . . . . –
- Errata P114

EUROPEAN PATENT PUBLICATIONS

Publication of the translation of the claims of European patent applications E39
Publication of the corrected translation of the claims of European patent applications . . . . . –
Filing of the translation of the text of European patents E40
Publication of the corrected translation of the text of European patents . . . . . –
Diverse European patent publications
- Succession in title E61
- Appointment of a representative E61
- Termination of representation . . . . . –
- Change in (the share of) authorship . . . . . –
- Change of names, addresses . . . . . –
- Exploitation contracts . . . . . –
- Cancellation of official information . . . . . –

Határozat kijavítása, kicserélése . . . . . –
Helyreigazítás . . . . . –

KIEGÉSZÍTŐ OLTALMI TANÚSÍTVÁNYRA VONATKOZÓ KÖZLEMÉNYEK

Tájékoztatás kiegészítő oltalmi tanúsítványra vonatkozó bejelentésekről. S5
Megadott kiegészítő oltalmi tanúsítványok S6
Megadást megelőzően megszüntetett eljárások
Visszavontnak tekintés díjfizetés hiányában . . . . . –
Visszavonás . . . . . –
Elutasítás. . . . . –
Kiegészítő oltalmi tanúsítvány megszűnése és újra érvénybe helyezése
Megszűnés az oltalomról történő lemondás miatt . . . . . –
Megszűnés díjfizetés hiányában . . . . . –
Megszűnés a termék forgalomba hozatali engedélyének visszavonása következtében . . . . . –
Érvénytelenség, mert a közösségi rendelet 3. cikke alapján nem lett volna kiadható a tanúsítvány . . . . . –
Érvénytelenség az alapszabadalom szabadalmi oltalmának oltalmi idő lejárata előtti megszűnése következtében . . . . . –
Érvénytelenség az alapszabadalom megsemmisítése vagy az alapszabadalom korlátozása következtében . . . . . –
Kiegészítő oltalmi tanúsítvány újra érvénybe helyezése . . . . . –
Vegyes kiegészítő oltalmi tanúsítvány közlemények
Jogutódlás . . . . . –
Képviseleti megbízás . . . . . –
Képviselet megszűnése . . . . . –
Név-, illetve címváltozás. . . . . –
Hasznosítási szerződés . . . . . –
Hatósági tájékoztatás hatálytalanítása . . . . . –
Határozat kijavítása, kicserélése . . . . . –
Helyreigazítás . . . . . –

PUBLICATIONS ON SUPPLEMENTARY PROTECTION CERTIFICATES

Information on applications for a supplementary protection certificate S5
Granted supplementary protection certificates S6
Proceedings terminated before grant
Application considered withdrawn in lack of payment of the filing fee. . . . . –
Withdrawal . . . . . –
Rejection . . . . . –
Lapse or restoration of supplementary protection certificates
Lapse by reason of surrender of protection . . . . . –
Lapse by reason of lack of payment of the annual fee . . . . . –
Lapse as a consequence of withdrawal of the authorization to place the product on the market . . . . . –
Invalidity by reason of a grant contrary to the provisions of Article 3 of the Community Regulation . . . . . –
Invalidity as a consequence of lapse of the basic patent before the expiry of its lawful term . . . . . –
Invalidity as a consequence of revocation or limitation of the basic patent. . . . . –
Restoration of a supplementary protection certificate
Diverse publications on supplementary protection certificates
Succession in title . . . . . –
Appointment of a representative . . . . . –
Termination of representation . . . . . –
Change of names, addresses . . . . . –
Exploitation contracts . . . . . –
Cancellation of official information . . . . . –
Correction or change of decisions. . . . . –
Errata. . . . . –

NÖVÉNYFAJTA-OLTALMI KÖZLEMÉNYEK

Adatközlés növényfajta-oltalmi bejelentésekről F1
Növényfajta-oltalmi bejelentések közzététele . . . . . –
Megadott növényfajta-oltalmak . . . . . –
Nyomtatásban megjelent növényfajta-oltalmi leírások. . . . . –
Közzétételt megelőzően megszüntetett növényfajtaoltalom-engedélyezési eljárások . . . . . –
Növényfajta-oltalom megszűnése és újra érvénybe helyezése
Ideiglenes növényfajta-oltalom megszűnése elutasítás miatt –
Ideiglenes növényfajta-oltalom megszűnése díjfizetés hiányában . . . . . –
Ideiglenes növényfajta-oltalom megszűnése lemondás vagy lemondottnak tekintés miatt . . . . . –
Végleges növényfajta-oltalom megszűnése lejárat miatt . . . –
Végleges növényfajta-oltalom megszűnése díjfizetés hiányában . . . . . –
Végleges növényfajta-oltalom megszűnése lemondás miatt . . . . . –
Növényfajta-oltalom megsemmisítése . . . . . –
Növényfajta-oltalom megszüntetése . . . . . –
Növényfajta-oltalom fajtanév törlése . . . . . –
Növényfajta-oltalom újra érvénybe helyezése . . . . . –
Növényfajta-oltalom megszűnését megállapító határozat visszavonása . . . . . –
Vegyes növényfajta-oltalmi közlemények
Jogutódlás . . . . . –
Képviseleti megbízás . . . . . –
Képviselet megszűnése . . . . . –
Igényjogosultság (arány)változás . . . . . –
Név-, illetve címváltozás . . . . . –

PLANT BREEDERS'S RIGHT PUBLICATIONS

Communication of breeder's right application data F1
Publication of breeder's right applications . . . . . –
Granted breeder's rights . . . . . –
Printed breeder's right specifications . . . . . –
Breeder's right granting procedures terminated prior to publication . . . . . –
Lapse and restoration of breeder's right
Lapse of provisional breeder's right due to refusal . . . . . –
Lapse of provisional breeder's right due to non-payment of fees . . . . . –
Lapse of provisional breeder's right due to surrender or protection considered surrendered . . . . . –
Lapse of definitive breeder's right due to expiration of term –
Lapse of definitive breeder's right due to non-payment of fees . . . . . –
Lapse of definitive breeder's right due to surrender . . . . . –
Nullity of breeder's right . . . . . –
Cancellation of breeder's right . . . . . –
Cancellation of variety denomination . . . . . –
Restoration of breeder's right . . . . . –
Withdrawal of decision on the lapse of breeder's right . . . . . –
Diverse breeder's right publications
Succession in title . . . . . –
Appointment of a representative . . . . . –
Termination of representation . . . . . –
Change in (the share of) authorship . . . . . –
Change of names, addresses . . . . . –

Hasznosítási szerződés . . . . . –
Hatósági tájékoztatás hatálytalanítása . . . . . –
Határozat kijavítása, kicserélése . . . . . –
Helyreigazítás . . . . . –

Exploitation contracts . . . . . –
Cancellation of official information . . . . . –
Correction or change of decisions . . . . . –
Errata . . . . . –

HASZNÁLATI MINTA KÖZLEMÉNYEK

Adatközlés használati mintaoltalmi bejelentésekről U13
Megadott használati mintaoltalmak U15
Megszüntetett használati minta engedélyezési eljárások . . . . . –
Használati mintaoltalom megszűnése és újra érvénybe helyezése
Használati mintaoltalom megszűnése lejárat miatt . . . . . –
Használati mintaoltalom megszűnése díjfizetés hiányában U21
Használati mintaoltalom megszűnése lemondás miatt . . . . . –
Használati mintaoltalom megsemmisítése és korlátozása . . –
Használati mintaoltalom újra érvénybe helyezése . . . . . –
Használati mintaoltalom megszűnését megállapító határozat visszavonása . . . . . –
Vegyes használati mintaoltalmi közlemények
Jogutódlás . . . . . –
Képviseleti megbízás . . . . . –
Képviselet megszűnése U22
Szerzőség változása . . . . . –
Név-, illetve címváltozás. . . . . –
Hasznosítási szerződés . . . . . –
Hatósági tájékoztatás hatálytalanítása . . . . . –
Határozat kijavítása, kicserélése . . . . . –
Helyreigazítás . . . . . –

UTILITY MODEL PUBLICATIONS

Communication of data of utility model applications U13
Granted utility model protection U15
Terminated utility model procedures . . . . . –
Lapse and restoration of utility model protection
Lapse of utility model protection due to expiration . . . . . –
Lapse of utility model protection due to non-payment of fees U21
Lapse of utility model protection due to surrender . . . . . –
Revocation and limitation of utility model protection . . . . . –
Restoration of utility model protection . . . . . –
Withdrawal of decision on the lapse of utility model protection . . . . . –
Diverse utility model publications
Succession in title . . . . . –
Appointment of a representative . . . . . –
Termination of representation U22
Change in (the share of) authorship . . . . . –
Change of names, addresses . . . . . –
Exploitation contracts . . . . . –
Cancellation of official information . . . . . –
Correction or change of decisions . . . . . –
Errata. . . . . –

FORMATERVEZÉSI MINTAOLTALMI KÖZLEMÉNYEK

Adatközlés formatervezési mintaoltalmi bejelentésekről D19
Formatervezési mintaoltalmi bejelentések közzététele D21
Megadott formatervezési mintaoltalmak D29
Közzétételt megelőzően megszüntetett formatervezési mintaoltalmi engedélyezési eljárások . . . . . –
Formatervezési mintaoltalom megszűnése . . . . . –
Formatervezési mintaoltalom megújítása D31
Vegyes formatervezési mintaoltalmi közlemények
Jogutódlás D33
Képviseleti megbízás D33
Képviselet megszűnése D33
Szerzőség változása . . . . . –
Név-, illetve címváltozás . . . . . –
Hasznosítási szerződés . . . . . –
Hatósági tájékoztatás hatálytalanítása . . . . . –
Határozat kijavítása, kicserélése . . . . . –
Helyreigazítás . . . . . –

DESIGN PUBLICATIONS

Communication of data of design applications D19
Publication of design applications D21
Granted design protection. D29
Design procedures terminated prior to publication . . . . . –
Lapse of design protection . . . . . –
Renewal of design protection D31
Diverse design publications
Succession in title D33
Appointment of a representative D33
Termination of representation D33
Change in (the share of) authorship . . . . . .
Change of names, addresses . . . . . –
Exploitation contracts . . . . . –
Cancellation of official information . . . . . –
Correction or change of decisions . . . . . –
Errata. . . . . –

NEMZETI VÉDJEGYKÖZLEMÉNYEK I.

Védjegybejelentések meghirdetése I. M231
Védjegybejelentés meghirdetése és védjegy lajstromozása különleges gyorsított eljárásban I. . . . . –
Lajstromozott védjegyek I. M250
Megszüntetett lajstromozási eljárások I.
Védjegybejelentés visszavonása . . . . . –
Védjegybejelentés visszavontnak tekintése . . . . . –
Védjegybejelentés elutasítása . . . . . –
Védjegybejelentés módosítása I. . . . . –
Védjegybejelentés megosztása I. . . . . –
Védjegyoltalom megszűnése I.
Védjegyoltalom megszűnése megújítás nélküli lejárat miatt. . . . . –
Védjegyoltalom megszűnése lemondás miatt . . . . . –

NATIONAL TRADEMARK PUBLICATIONS I.

Publication of trademark applications I. M231
Publication of trademark applications and registration of trademarks in special accelerated procedure I. . . . . –
Registered trademarks I. M250
Terminated trademark procedures I.
Withdrawal of trademark applications . . . . . –
Trademark application considered withdrawn . . . . . –
Refusal of trademark applications. . . . . –
Amendment of trademark applications I. . . . . –
Division of trademark applications I. . . . . –
Lapse of trademark protection I.
Lapse of trademark protection failing renewal . . . . . –
Lapse of trademark protection due to surrender . . . . . –

Védjegyoltalom megszűnése használat hiánya miatt . . . . . –
Védjegyoltalom megszűnése megkülönböztető képesség elvesztése vagy megtévesztővé válás miatt . . . . . –
Védjegyoltalom megszűnése a védjegyjogosult jogutód nélküli megszűnése miatt . . . . . –
Védjegyoltalom törlése . . . . . –
Védjegyoltalom részleges megszűnése I. . . . . –
Védjegyoltalom megszűnése megújítás nélküli lejárat miatt . . . . . –
Védjegyoltalom megszűnése lemondás miatt . . . . . –
Védjegyoltalom megszűnése használat hiánya miatt . . . . . –
Védjegyoltalom megszűnése megkülönböztető képesség elvesztése vagy megtévesztővé válás miatt . . . . . –
Árujegyzék korlátozása . . . . . –
Védjegyoltalom megújítása I. M279
Vegyes védjegyközlemények I.
Jogutódlás M286
Képviseleti megbízás M287
Képviselet megszűnése M288
Név-, illetve címváltozás M288
Használati szerződés . . . . . –
Hatósági tájékoztatás hatálytalanítása . . . . . –
Határozat kijavítása, kicserélése . . . . . –
Lajstromozó határozat visszavonása különleges gyorsított eljárásban . . . . . –
Helyreigazítás . . . . . –
Közösségi védjegy nemzeti bejelentéssé való átalakítása I. . . . . –
Nemzetközi lajstromozás átalakítása nemzeti védjegybejelentéssé I. . . . . –

Lapse of trademark protection due to lack of use . . . . . –
Lapse of trademark protection due to loss of distinctive character or due to becoming deceptive . . . . . –
Lapse of trademark protection by reason of dissolution of the proprietor without successor in title . . . . . –
Cancellation of trademark protection . . . . . –
Partial lapse of trademark protection I. . . . . –
Lapse of trademark protection failing renewal . . . . . –
Lapse of trademark protection due to surrender . . . . . –
Lapse of trademark protection due to lack of use . . . . . –
Lapse of trademark protection due to loss of distinctive character or due to becoming deceptive . . . . . –
Limitation of the list of goods or services . . . . . –
Renewal of trademark protection I. M279
Diverse trademark publications I.
Succession in title M286
Appointment of a representative M287
Termination of representation M288
Change of names, addresses M288
Licenses . . . . . –
Cancellation of official information . . . . . –
Correction or change of decisions . . . . . –
Withdrawal of decisions ordering registration in special accelerated procedure . . . . . –
Errata . . . . . –
Conversion of a Community trademark into national application I. . . . . –
Transformation of an international registration into national application I. . . . . –

NEMZETI VÉDJEGYKÖZLEMÉNYEK II.

Védjegybejelentések meghirdetése II. M291
Védjegybejelentés meghirdetése és védjegy lajstromozása különleges gyorsított eljárásban II. M313
Lajstromozott védjegyek II. M314
Megszüntetett lajstromozási eljárások II.
Védjegybejelentés visszavonása . . . . . –
Védjegybejelentés visszavontnak tekintése . . . . . –
Védjegybejelentés elutasítása . . . . . –
Védjegybejelentés módosítása II. . . . . –
Védjegybejelentés megosztása II. . . . . –
Védjegyoltalom megszűnése II.
Védjegyoltalom megszűnése megújítás nélküli lejárat miatt M340
Védjegyoltalom megszűnése lemondás miatt . . . . . –
Védjegyoltalom megszűnése használat hiánya miatt . . . . . –
Védjegyoltalom megszűnése megkülönböztető képesség elvesztése vagy megtévesztővé válás miatt . . . . . –
Védjegyoltalom megszűnése a védjegyjogosult jogutód nélküli megszűnése miatt . . . . . –
Védjegyoltalom törlése . . . . . –
Védjegyoltalom részleges megszűnése II. . . . . –
Védjegyoltalom megszűnése megújítás nélküli lejárat miatt . . . . . –
Védjegyoltalom megszűnése lemondás miatt . . . . . –
Védjegyoltalom megszűnése használat hiánya miatt . . . . . –
Védjegyoltalom megszűnése megkülönböztető képesség elvesztése vagy megtévesztővé válás miatt . . . . . –
Árujegyzék korlátozása . . . . . –
Védjegyoltalom megújítása II. M350
Vegyes védjegyközlemények II.
Jogutódlás M353
Képviseleti megbízás . . . . . –
Képviselet megszűnése . . . . . –
Név-, illetve címváltozás M354
Használati szerződés M354

NATIONAL TRADEMARK PUBLICATIONS II.

Publication of trademark applications II. M291
Publication of trademark applications and registration of trademarks in special accelerated procedure II. M313
Registered trademarks II. M314
Terminated trademark procedures II.
Withdrawal of trademark applications . . . . . –
Trademark application considered withdrawn . . . . . –
Refusal of trademark applications . . . . . –
Amendment of trademark applications II. . . . . –
Division of trademark applications II. . . . . –
Lapse of trademark protection II.
Lapse of trademark protection failing renewal M340
Lapse of trademark protection due to surrender . . . . . –
Lapse of trademark protection due to lack of use . . . . . –
Lapse of trademark protection due to loss of distinctive character or due to becoming deceptive . . . . . –
Lapse of trademark protection by reason of dissolution of the proprietor without successor in title . . . . . –
Cancellation of trademark protection . . . . . –
Partial lapse of trademark protection II. . . . . –
Lapse of trademark protection failing renewal . . . . . –
Lapse of trademark protection due to surrender . . . . . –
Lapse of trademark protection due to lack of use . . . . . –
Lapse of trademark protection due to loss of distinctive character or due to becoming deceptive . . . . . –
Limitation of the list of goods or services . . . . . –
Renewal of trademark protection II. M350
Diverse trademark publications II.
Succession in title M353
Appointment of a representative . . . . . –
Termination of representation . . . . . –
Change of names, addresses M354
Licenses M354

Hatósági tájékoztatás hatálytalanítása . . . . . –
Határozat kijavítása, kicserélése . . . . . –
Lajstromozó határozat visszavonása különleges gyorsított eljárásban . . . . . –
Helyreigazítás . . . . . –
Közösségi védjegy nemzeti bejelentéssé való átalakítása II. . . . . –
Nemzetközi lajstromozás átalakítása nemzeti védjegybejelentéssé II. . . . . –

Cancellation of official information . . . . . –
Correction or change of decisions . . . . . –
Withdrawal of decisions ordering registration in special accelerated procedure . . . . . –
Errata . . . . . –
Conversion of a Community trademark into national application II. . . . . –
Transformation of an international registration into national application II. . . . . –

NEMZETKÖZI VÉDJEGYKÖZLEMÉNYEK I.

Védjegybejelentések meghirdetése I. W93
Bejegyzések a kiegészítő lajstromba I.
A védjegybejelentés magyarországi oltalmának elismerése I. W106
Védjegyoltalom visszaható hatályú megszűnése I. . . . . –
Védjegyoltalom megszűnése megújítás nélküli lejárat miatt . . . . . –
Védjegyoltalom megszűnése lemondás miatt . . . . . –
Védjegyoltalom megszűnése használat hiánya miatt . . . . –
Védjegyoltalom megszűnése megkülönböztető képesség elvesztése vagy megtévesztővé válás miatt . . . . –
Védjegyoltalom megszűnése a védjegyjogosult jogutód nélküli megszűnése miatt . . . . . –
Védjegyoltalom törlése . . . . . –
Védjegyoltalom visszaható hatályú részleges megszűnése I. . . . . –
Védjegyoltalom megszűnése megújítás nélküli lejárat miatt . . . . . –
Védjegyoltalom megszűnése lemondás miatt . . . . . –
Védjegyoltalom megszűnése használat hiánya miatt . . . . –
Védjegyoltalom megszűnése megkülönböztető képesség elvesztése vagy megtévesztővé válás miatt . . . . –
Árujegyzék korlátozása . . . . . –
Használati szerződés, ha nem a Nemzetközi Irodán keresztül történik a feljegyzés I. . . . . –
Képviseleti megbízás I. . . . . –
Képviselet megszűnése I. . . . . –
Alhasználati engedély Magyarország területére I. . . . . –
Hatósági tájékoztatás hatálytalanítása I. . . . . –
Határozat kijavítása, kicserélése I. . . . . –
Helyreigazítás I. . . . . –

INTERNATIONAL TRADEMARK PUBLICATIONS I.

Publication of trademark applications I. W93
Entries in the Supplementary Register I.
Recognition in Hungary of trademark protection I. W106
Lapse of trademark protection with retroactive effect I. . . . . –
Lapse of trademark protection failing renewal . . . . . –
Lapse of trademark protection due to surrender . . . . . –
Lapse of trademark protection due to lack of use . . . . . –
Lapse of trademark protection due to loss of distinctive character or due to becoming deceptive . . . . . –
Lapse of trademark protection by reason of dissolution of the proprietor without successor in title . . . . . –
Cancellation of trademark protection . . . . . –
Partial lapse of trademark protection with retroactive effect I. . . . . –
Lapse of trademark protection failing renewal . . . . . –
Lapse of trademark protection due to surrender . . . . . –
Lapse of trademark protection due to lack of use . . . . . –
Lapse of trademark protection due to loss of distinctive character or due to becoming deceptive . . . . . –
Limitation of the list of goods or services . . . . . –
Licence contract if the recordal was not made through the intermediary of the International Bureau I. . . . . –
Appointment of a representative I. . . . . –
Termination of representation I. . . . . –
Sub-licences for the territory of Hungary I. . . . . –
Cancellation of official information I. . . . . –
Correction or change of decisions I. . . . . –
Errata I. . . . . –

NEMZETKÖZI VÉDJEGYKÖZLEMÉNYEK II.

Védjegybejelentések meghirdetése II. W111
Bejegyzések a kiegészítő lajstromba II.
A védjegybejelentés magyarországi oltalmának elismerése II. W123
Védjegyoltalom visszaható hatályú megszűnése II. . . . . –
Védjegyoltalom megszűnése megújítás nélküli lejárat miatt . . . . . –
Védjegyoltalom megszűnése lemondás miatt . . . . . –
Védjegyoltalom megszűnése használat hiánya miatt . . . . –
Védjegyoltalom megszűnése megkülönböztető képesség elvesztése vagy megtévesztővé válás miatt . . . . –
Védjegyoltalom megszűnése a védjegyjogosult jogutód nélküli megszűnése miatt . . . . . –
Védjegyoltalom törlése . . . . . –
Védjegyoltalom visszaható hatályú részleges megszűnése II. . . . . –
Védjegyoltalom megszűnése megújítás nélküli lejárat miatt . . . . . –
Védjegyoltalom megszűnése lemondás miatt . . . . . –
Védjegyoltalom megszűnése használat hiánya miatt . . . . –
Védjegyoltalom megszűnése megkülönböztető képesség elvesztése vagy megtévesztővé válás miatt . . . . –

INTERNATIONAL TRADEMARK PUBLICATIONS II.

Publication of trademark applications II. W111
Entries in the Supplementary Register II.
Recognition in Hungary of trademark protection II. W123
Lapse of trademark protection with retroactive effect II. . . . . –
Lapse of trademark protection failing renewal . . . . . –
Lapse of trademark protection due to surrender . . . . . –
Lapse of trademark protection due to lack of use . . . . . –
Lapse of trademark protection due to loss of distinctive character or due to becoming deceptive . . . . . –
Lapse of trademark protection by reason of dissolution of the proprietor without successor in title . . . . . –
Cancellation of trademark protection . . . . . –
Partial lapse of trademark protection with retroactive effect II. . . . . –
Lapse of trademark protection failing renewal . . . . . –
Lapse of trademark protection due to surrender . . . . . –
Lapse of trademark protection due to lack of use . . . . . –
Lapse of trademark protection due to loss of distinctive character or due to becoming deceptive . . . . . –

Árujegyzék korlátozása . . . . . –
Használati szerződés, ha nem a Nemzetközi Irodán keresztül történik a feljegyzés II. . . . . –
Képviseleti megbízás II. . . . . –
Képviselet megszűnése II. . . . . –
Alhasználati engedély Magyarország területére II. . . . . –
Hatósági tájékoztatás hatálytalanítása II. . . . . –
Határozat kijavítása, kicserélése II. . . . . –
Helyreigazítás II. . . . . –

Limitation of the list of goods or services . . . . . –
Licence contract if the recordal was not made through the intermediary of the International Bureau II. . . . –
Appointment of a representative II. . . . . –
Termination of representation II. . . . . –
Sub-licences for the territory of Hungary II. . . . . –
Cancellation of official information II. . . . . –
Correction or change of decisions II. . . . . –
Errata II. . . . . –

FÖLDRAJZI ÁRUJELZŐKRE VONATKOZÓ KÖZLEMÉNYEK

Adatközlés földrajzi árujelzőre vonatkozó bejelentésekről . . . –
Lajstromozott földrajzi árujelzők . . . . . –
Megszüntetett lajstomozási eljárások . . . . . –
Földrajzi árujelző bejelentés visszavonása . . . . . –
Földrajzi árujelző bejelentés visszavontnak tekintése . . . . . –
Földrajzi árujelző bejelentés elutasítása . . . . . –
Földrajzi árujelzőre vonatkozó oltalom megszűnése
Földrajzi árujelzőre vonatkozó oltalom megszűnése lemondás miatt . . . . . –
Földrajzi árujelzőre vonatkozó oltalom megszűnése használat hiánya miatt . . . . . –
Földrajzi árujelzőre vonatkozó oltalom megszűnése megkülönböztető képesség elvesztése vagy megtévesztővé válása miatt . . . . . –
Földrajzi árujelzőre vonatkozó oltalom törlése . . . . . –
Vegyes közlemények
Képviseleti megbízás . . . . . –
Képviselet megszűnése . . . . . –
Név-, illetve címváltozás . . . . . –
Hatósági tájékoztatás hatálytalanítása . . . . . –
Határozat kijavítása, kicserélése . . . . . –
Helyreigazítás . . . . . –

GEOGRAPHICAL INDICATION PUBLICATIONS

Communication of geographical indication aplications data . . –
Registered geographical indication . . . . . –
Terminated procedures . . . . . –
Withdrawal of application for the registration of geographical indication . . . . . –
Application for the registration of geographical indication considered withdrawn . . . . . –
Refusal of application for the registration of geographical indication . . . . . –
Lapse of protection concerning geographical indication
Lapse of protection due to surrender . . . . . –
Lapse of protection due to lack of use . . . . . –
Lapse of protection due to loss of distinctive character or due to becoming deceptive . . . . . –
Cancellation of geographical indication protection . . . . . –
Diverse publications concerning geographical indication
Appointment of a representative . . . . . –
Termination of representation . . . . . –
Change of names, addresses . . . . . –
Cancellation of official information . . . . . –
Correction or change of decisions . . . . . –
Errata . . . . . –

NEMZETKÖZI EREDETMEGJELÖLÉS-KÖZLEMÉNYEK

Nemzetközi eredetmegjelölés-bejelentések meghirdetése . . . . . –
Nemzetközi eredetmegjelölés magyarországi oltalmának elismerése . . . . . –

PUBLICATIONS ON INTERNATIONAL APPELLATIONS OF ORIGIN

Publication of applications for the international registration of appellations of origin . . . . . –
Recognition in Hungary of the protection of an international appellation of origin . . . . . –

INTÉZMÉNYI KÖZLEMÉNYEK

Hirdetményi úton történő kézbesítés K7
Kötelező közzétételek
Az államháztartási törvény 15/A §-a szerinti közzétételek . . . . . –
Az államháztartási törvény 15/B §-a szerinti közzétételek K10

INSTITUTIONAL PUBLICATIONS

Communication by notice K7
Obligatory publications
Publications under Article 15/A of the Act on Public Finances . . . . . –
Publications under Article 15/B of the Act on Public Finances K10

NEMZETKÖZI TÁJÉKOZTATÁS

BUDAPESTI SZERZŐDÉS

Az Egyesült Királyság közleménye a National Collection of Yeast Cultures (NCYC) díjszabásának változásáról

Az Egyesült Királyság Kormánya 2007. november 22-i keltezéssel közleményt juttatott el a Szellemi Tulajdon Világszervezetéhez nemzetközi letéteményes szerve, a National Collection of Yeast Cultures (NCYC) díjszabásának változásáról.

A Budapesti Szerződés Végrehajtási Szabályzatának 12. szabálya (2) bekezdésének *c)* pontja értelmében az új díjszabás 2008. január 4-én lépett hatályba, azaz a harmincadik napon azt követően, hogy a Nemzetközi Iroda közzétette a változást. Ez az értesítés hozzáférhető a WIPO honlapján: http://www.wipo.int/budapest.

A közlemény teljes szövege hozzáférhető a WIPO honlapján: http://www.wipo.int/budapest.

MADRIDI JEGYZŐKÖNYV

A Madagaszkári Köztársaság csatlakozása

A Madagaszkári Köztársaság Kormánya 2008. január 28-án letétbe helyezte csatlakozási okmányát a védjegyek nemzetközi lajstromozásáról szóló Madridi Megállapodáshoz kapcsolódó 1989. évi Jegyzőkönyvre (Madridi Jegyzőkönyv) vonatkozóan.

A csatlakozási okmány a Madridi Jegyzőkönyv 5. cikke (2) bekezdésének *d)* pontja értelmében nyilatkozatot tartalmaz, hogy – a Jegyzőkönyv 5. cikke (2) bekezdése *b)* pontjának megfelelően – az 5. cikk (2) bekezdésének *a)* pontjában az oltalom elutasítására előírt egyéves határidőt 18 hónap helyettesíti.

A Madridi Jegyzőkönyv a Madagaszkári Köztársaság vonatkozásában 2008. április 28-án lép hatályba.

VÉDJEGYJOGI SZERZŐDÉS (TLT)

A Hondurasi Köztársaság csatlakozása

A Hondurasi Köztársaság Kormánya 2008. január 22-én letétbe helyezte csatlakozási okmányát a Genfben, 1994. október 27-én létrejött Védjegyjogi Szerződésre (TLT) vonatkozóan.

A Védjegyjogi Szerződés 2008. április 22-én lép hatályba a Hondurasi Köztársaság vonatkozásában.

SZINGAPÚRI VÉDJEGYJOGI SZERZŐDÉS

A Bolgár Köztársaság csatlakozása

A Bolgár Köztársaság Kormánya 2008. január 21-én letétbe helyezte csatlakozási okmányát a Szingapúrban, 2006. március 27-én elfogadott Szingapúri Védjegyjogi Szerződésre vonatkozóan.

A csatlakozási okmány a következő nyilatkozatot tartalmazza:

„A 19. cikk (2) bekezdésétől eltérően, a Bolgár Köztársaság megköveteli a használati engedély bejegyzését a védjegyhasználónak a bolgár nemzeti jogszabályok szerint fennálló, a használati engedély tárgyát képező védjegy bitorlása miatt a jogosult által indított perben való részvételével kapcsolatos jogának, illetve az ilyen per során érvényesíthető kártérítési igényének előfeltételeként.”

A Szerződés hatálybalépésének időpontjáról akkor készül értesítés, amikor a megerősítések vagy csatlakozások száma eléri a 28. cikk (2) bekezdésében foglalt követelményt.

A hatósági közlemények rovataiban alkalmazott kódok és rendezési elvek

Az iparjogvédelmi dokumentumokat kibocsátó egyes országokat és egyes nemzetközi szervezeteket azonosító kódok (a WIPO 3. szabványa szerint)

AD	Andorra
AE	Egyesült Arab Emirátusok
AF	Afganisztán
AG	Antigua és Barbuda
AI	Anguilla
AL	Albánia
AM	Örményország
AN	Holland Antillák
AO	Angola
AP	Afrikai Országok Iparjogvédelmi Szervezete (ARIPO)
AR	Argentína
AT	Ausztria
AU	Ausztrália
AW	Aruba
AZ	Azerbajdzsán
BA	Bosznia-Hercegovina
BB	Barbados
BD	Banglades
BE	Belgium
BF	Burkina Faso
BG	Bulgária
BH	Bahrein
BI	Burundi
BJ	Benin
BM	Bermuda
BN	Brunei
BO	Bolívia
BR	Brazília
BS	Bahama-szigetek
BT	Bhután
BV	Bouvet-sziget
BW	Botswana
BX	Benelux Védjegy Hivatal (BBM) és Benelux Ipari Minta Hivatal (BBDM)
BY	Belorusszia
BZ	Belize
CA	Kanada
CD	Kongói Demokratikus Köztársaság
CF	Közép-afrikai Köztársaság
CG	Kongó
CH	Svájc
CI	Elefántcsontpart
CK	Cook-szigetek
CL	Chile
CM	Kamerun
CN	Kína
CO	Kolumbia
CR	Costa Rica
CU	Kuba
CV	Zöld-foki Köztársaság
CY	Ciprus
CZ	Csehország
DE	Németország
DJ	Dzsibuti
DK	Dánia
DM	Dominikai Közösség
DO	Dominikai Köztársaság
DZ	Algéria
EA	Eurázsiai Szabadalmi Szervezet (EAP)
EC	Ecuador
EE	Észtország
EG	Egyiptom
EH	Nyugat-Szahara
EM	Belső Piaci Harmonizációs Hivatal (védjegy és ipari minta) (OHIM)
EP	Európai Szabadalmi Hivatal (EPO)
ER	Eritrea
ES	Spanyolország
ET	Etiópia
EU	Európai Unió
FI	Finnország
FJ	Fidzsi-szigetek
FK	Falkland-szigetek
FO	Faröer-szigetek
FR	Franciaország
GA	Gabon
GB	Nagy-Britannia
GC	Az Öböl menti Arab Államok Együttműködési Tanácsának Szabadalmi Hivatala (GCC)
GD	Grenada
GE	Grúzia
GH	Ghána
GI	Gibraltár
GL	Grönland
GM	Gambia
GN	Guinea
GQ	Egyenlítői-Guinea
GR	Görögország
GS	Dél-Georgia és a Dél-Sandwich-szigetek
GT	Guatemala
GW	Bissau-Guinea
GY	Guyana
HK	Hongkong
HN	Honduras
HR	Horvátország
HT	Haiti
HU	Magyarország
ID	Indonézia
IE	Írország
IL	Izrael
IN	India
IQ	Irak
IR	Irán
IS	Izland
IT	Olaszország
JM	Jamaica
JO	Jordánia
JP	Japán
KE	Kenya
KG	Kirgizisztán
KH	Kambodzsa
KI	Kiribati
KM	Comore-szigetek
KN	Saint Christopher és Nevis
KP	Koreai Népi Demokratikus Köztársaság
KR	Koreai Köztársaság
KW	Kuvait
KY	Kajmán-szigetek
KZ	Kazahsztán
LA	Laosz
LB	Libanon
LC	Saint Lucia
LI	Liechtenstein
LK	Srí Lanka
LR	Libéria
LS	Lesotho
LT	Litvánia
LU	Luxemburg
LV	Lettország
LY	Líbia
MA	Marokkó
MC	Monaco
MD	Moldova
ME	Montenegró
MG	Madagaszkár
MK	Macedónia
ML	Mali
MM	Mianmar
MN	Mongólia
MO	Makao
MP	Észak-Marina-szigetek
MR	Mauritánia
MS	Montserrat
MT	Málta
MU	Mauritius
MV	Maldív-szigetek
MW	Malawi
MX	Mexikó
MY	Malajzia
MZ	Mozambik
NA	Namíbia
NE	Niger
NG	Nigéria
NI	Nicaragua
NL	Hollandia
NO	Norvégia
NP	Nepál
NR	Nauru
NZ	Új-Zéland
OA	Szellemi Tulajdon Afrikai Szervezete (OAPI)
OM	Omán
PA	Panama
PE	Peru
PG	Pápua Új-Guinea
PH	Fülöp-szigetek
PK	Pakisztán
PL	Lengyelország
PT	Portugália
PW	Palau

PY Paraguay
QA Katar
RO Románia
RS Szerbia
RU Oroszország
RW Ruanda
SA Szaúd-Arábia
SB Salamon-szigetek
SC Seychelle-szigetek
SD Szudán
SE Svédország
SG Szingapúr
SH Szent Ilona
SI Szlovénia
SK Szlovákia
SL Sierra Leone
SM San Marino
SN Szenegál
SO Szomália
SR Suriname
ST São Tomé és Principe
SV Salvador
SY Szíria
SZ Szváziföld
TC Turks- és Caicos-szigetek
TD Csád
TG Togo
TH Thaiföld
TJ Tádzsikisztán
TM Türkmenisztán
TN Tunézia
TO Tonga
TR Törökország
TT Trinidad és Tobago
TV Tuvalu
TW Tajvan (Kínai Köztársaság)
TZ Tanzánia
UA Ukrajna
UG Uganda
US Amerikai Egyesült Államok
UY Uruguay
UZ Üzbegisztán
VA Vatikán
VC Saint Vincent
VE Venezuela
VG Brit Virgin-szigetek
VN Vietnam
VU Vanuatu
WO Szellemi Tulajdon Világszervezete (WIPO) Nemzetközi Irodája
WS Nyugat-Szamoa
YE Jemen
ZA Dél-afrikai Köztársaság
ZM Zambia
ZR Zaire
ZW Zimbabwe

Szabadalom, kiegészítő oltalmi tanúsítvány, növényfajta-oltalom, használati minta és formatervezési minta adatok azonosítói (INID-kódok a WIPO 9. szabványa szerint)

(10) Lajstromozási és közzétételi adatok
- (11) a dokumentum száma: szabadalmi és növényfajta-oltalmi rovatokban közzétételi szám vagy lajstromszám; használati minta és formatervezési minta rovatokban lajstromszám; a megadott szabadalmak, a megadott növényfajta-oltalmak, a megadott használati minta oltalmak és a megadott formatervezési mintaoltalmak rovatokban a lajstromszámhoz kapcsolt dátum a megadó határozat kelte
- (13) a publikáció fajtája a WIPO 16. szabványa szerint

(20) Bejelentési adatok
- (21) a bejelentés ügyszáma
- (22) a bejelentés napja
- (23) a kiállítási elsőbbség vagy kedvezmény, illetve a módosítási elsőbbség napja
- (24) a tanúsítvány oltalmi idejének kezdete

(30) Uniós elsőbbség adatai, illetve UPOV Egyezmény szerinti elsőbbség adatai

(40) A közzététel napja

(50) Műszaki adatok
- (51) Nemzetközi Szabadalmi Osztályozás (szabadalmi, illetve használati minta rovatokban);
  Locarnói Megállapodás szerinti osztályozás (formatervezési minta rovatokban)
  UPOV-kód (növényfajta-oltalmi rovatokban)
- (53) növényfajta fajtaneve
- (54) a találmány, illetve a szabadalom címe, a növényfajta fajneve, latin neve, a használati minta címe, a formatervezési minta megnevezése
- (55) a növényfajta fényképe, illetve a formatervezési minta fényképe vagy rajza
- (57) szabadalmi rovatokban a kivonat, használati minta rovatokban a főigénypont (a jellemző ábrával)

(60) Összefüggő bejelentések, szabadalmak, kiegészítő oltalmi tanúsítványok, növényfajta-oltalmak, használati minták adatai
- (62) megosztás esetén a korábbi szabadalmi, növényfajta-oltalmi, illetve használati minta bejelentés ügyszáma
- (65) közzétételi szám (megadott szabadalmakkal kapcsolatban)
- (66) belső elsőbbség napja
- (67) származtatást megalapozó irat adatai
- (68) az alapszabadalom lajstromszáma

(70) A jogosult, a feltaláló és a képviselő adatai
- (71) bejelentő
- (72) feltaláló, szerző, nemesítő
- (73) szabadalmas, jogosult
- (74) képviselő

(80) A Budapesti Szerződés és a Szabadalmi Együttműködési Szerződés szerinti adatok
- (83) a mikroorganizmus törzs (biológiai anyag) letétbe helyezésének adatai
- (84) szekvencialista, illetve táblázat
- (86) a nemzetközi (PCT) bejelentés száma
- (87) a nemzetközi (PCT) bejelentés közzétételi száma

(90) Az Európai Szabadalmi Egyezmény szerinti adatok, valamint a kiegészítő oltalmi tanúsítványra vonatkozó adatok
- (92) a termék első magyarországi forgalomba hozatali engedélyének száma és kelte, valamint az engedélyezett termék neve
- (93) a termék első közösségi forgalomba hozatali engedélyének száma és kelte
- (94) a tanúsítvány oltalmi idejének lejárta
- (95) a kiegészítő oltalmi tanúsítvány címe (a termék megnevezése) és a termék típusa
- (96) az európai (EP) bejelentés adatai
- (97) az európai (EP) bejelentés közzétételi adatai;
  az európai szabadalom megadásának az Európai Szabadalmi Közlönyben történt meghirdetési adatai

A publikáció fajtája (a WIPO 16. szabványa szerint)

A 1996. január 1-je előtti bejelentési nappal rendelkező szabadalmi bejelentések közzététele, illetve közzététel nélkül megadott szabadalmak meghirdetése
A1 1996. január 1-je utáni bejelentési nappal rendelkező szabadalmi bejelentések közzététele és tájékoztatás az elvégzett újdonságkutatásról
A2 1996. január 1-je utáni bejelentési nappal rendelkező szabadalmi bejelentések, növényfajta-oltalmak közzététele
A3 Külön tájékoztatás az 1996. január 1-je utáni bejelentési nappal rendelkező szabadalmi bejelentésekben a közzétételt követően elvégzett újdonságkutatásokról
B1 Megadott szabadalmak, növényfajta-oltalmak
B2 Korlátozott szabadalmak
B8 Helyreigazítás a szabadalmi leírások bibliográfiai adataiban
B9 Helyreigazítás a szabadalmi leírásokban
T1 Európai szabadalmi bejelentések igénypont fordításának közzététele
T2 Tájékoztatás európai szabadalmak szövege fordításának benyújtásáról
T3 Európai szabadalmi bejelentések igénypontjai fordítás-kijavításának közzététele
T4 Európai szabadalmak szövege fordítás-kijavításának közzététele

T5 Tájékoztatás az Európai Szabadalmi Egyezmény szerinti felszólalási vagy korlátozási eljárásban módosítással fenntartott európai szabadalmak szövege fordításának benyújtásáról
T6 Tájékoztatás a Magyar Köztársaságban hatálytalannak tekintett európai szabadalmakról
T7 Korlátozott európai szabadalom
T8 Helyreigazítás európai szabadalmak szövege fordításának bibliográfiai adataiban
T9 Helyreigazítás európai szabadalmak szövege fordításában

Védjegy és földrajzi árujelző adatok azonosítói
(INID-kódok a WIPO 60. szabványa szerint)

(100) Lajstromozási és megújítási adatok
- (111) lajstromszám
- (141) a lajstromozási eljárás és az oltalom megszűnésének napja
- (151) a lajstromozás napja
- (156) a megújítás napja
- (180) a lejárat napja

(200) Bejelentési adatok
- (210) a bejelentés ügyszáma
- (220) a bejelentés napja
- (230) a kiállítási elsőbbség adatai

(300) Uniós elsőbbség adatai
(400) A Nemzetközi Iroda részéről történő közzététel adatai
- (450) a Nemzetközi Irodánál a közzétételt tartalmazó lap száma

(500) Egyéb adatok
- (511) az árujegyzék vagy a termékjegyzék a Nizzai Megállapodás szerint, adatközlésnél csak az osztályok száma szerepel
- (540) a földrajzi árujelző megnevezése
- (541) a megjelölés közönséges írásmóddal
- (546) a megjelölés ábrával, illetve a közönségestől eltérő írásmóddal
- (551) együttes vagy tanúsító védjegy
- (554) térbeli megjelölés
- (555) hologrammegjelölés
- (556) hangmegjelölés
- (580) a Nemzetközi Iroda hivatalos lapjában történő közzététel napja
- (591) szín- vagy színes megjelölés

(600) Összefüggő bejelentések, védjegyek adatai
- (641) megosztás esetén a korábbi bejelentés ügyszáma
- (646) megosztás esetén a korábbi védjegy lajstromszáma
- (660) a belső elsőbbség adatai

(700) A jogosult, a képviselő és az engedélyes adatai
- (731) bejelentő
- (732) védjegyjogosult, a nemzetközi lajstrom szerinti jogosult vagy a lajstromozási eljárásban résztvevő bejelentő
- (740) képviselő
- (791) engedélyes

A rovatok rendezési elvei

A szabadalmi és a használati mintaoltalmi bejelentések, illetve a megadott szabadalmak és használati mintaoltalmak adatai NSZO-szekciónként, a formatervezési mintaoltalmi bejelentések, illetve a megadott formatervezési mintaoltalmak adatai a Locarnói Megállapodás szerinti osztályonként csoportosítva, az első helyen szereplő bejelentők nevének betűrendjében, a növényfajta-oltalmi bejelentések ügyszám szerinti sorrendben jelennek meg.

Az egyes rovatcímek mellett feltüntetett négyjegyű kódok az adott rovatok tartalmára utalnak a WIPO 17. szabványa szerint.

A szabadalmi bejelentések közzététele című rovatban a T betűvel kezdődő dokumentumszám az 1996. január 1-je előtti bejelentési nappal rendelkező teljes vizsgálatú, a H betűvel kezdődő dokumentumszám halasztott vizsgálatú szabadalmi bejelentésre utal.

Kiegészítő oltalmi tanúsítvány iránti bejelentések az ügyszám, a megadott kiegészítő oltalmi tanúsítványok a lajstromszám szerinti sorrendben jelennek meg.

A védjegy és földrajzi árujelző bejelentések a bejelentők nevének betűrendjében, a lajstromozások lajstromszám szerinti sorrendben jelennek meg.

SZABADALMI KÖZLEMÉNYEK

Adatközlés szabadalmi bejelentésekről

A – SZEKCIÓ
KÖZSZÜKSÉGLETI CIKKEK

(21) P 08 00068 (22) 2008.02.04.
(71) Aszalós Sándor, Debrecen, 4225 Mihálylaki u. 37/b (HU)
(54) Daganatos, rákos betegségek gyógyítása

(21) P 08 00031 (22) 2008.01.16.
(71) Biotech Hungary Kutató és Fejlesztő Kft., Budapest, 1034 Kenyeres u. 28. (HU)
(54) S-nitroziglutation stabilizálására szolgáló eljárás és az így előállított készítmények
(74) dr. Török Ferenc, DANUBIA Szabadalmi és Jogi Iroda Kft., Budapest

(21) P 08 00004 (22) 2008.01.02.
(71) Koltay Péter, Szombathely, 9700 Rohonci u. 46. III/20. (HU); Brunner Rita, Egyházashollós, 9781 Rákóczi tér 45. (HU)
(54) Szemesterméneyk tárolásközbeni fertőtlenítésére szolgáló berendezés

(21) P 08 00044 (22) 2008.01.23.
(71) Pharmatéka Bt., Budapest, 1046 Szíjgyártó u. 10. (HU); Chemor Kutató, Fejlesztő és Kereskedő Kft., Szekszárd, 7100 Széchenyi u. 18–20. (HU)
(54) Eljárás új típusú takarmányadalék előállítására

(21) P 08 00011 (22) 2008.01.10.
(71) Csorba József, Budapest, 1213 Királyerdő u. 140. (HU)
(54) Eszköz állatok szállításához, illetve mozgásának átmeneti, elsősorban gyógyászati célú korlátozásához

(21) P 08 00077 (22) 2008.01.30.
(71) Domokos József, Taksony, 2335 Béke u. 19. (HU); Nagy Ildikó, Kecskemét, 6000 Nagy Lajos király krt. 28. II/7. (HU)
(54) Adagolható nedvszívó betéttel ellátott gyermek bili

(21) P 07 00172 (22) 2007.02.23.
(71) EGIS Gyógyszergyár Nyilvánosan Működő Részvénytársaság, Budapest, 1106 Keresztúri út 30–38. (HU)
(54) Nyújtott kioldódású gyógyszerkészítmény

(21) P 07 00725 (22) 2007.11.13.
(71) Farkas József 90%, Budapest, 1193 Vécsey u. 38. (HU); Farkas József Károlyné 10%, Budapest, 1193 Vécsey u. 38 (HU)
(54) Cigarettásdobozban rögzíthető cigarettaparázs-leválasztó szerkezet

(21) P 08 00012 (22) 2008.01.10.
(71) dr. Geiszt Miklós, Budapest, 1125 Tusnádi u. 13. (HU)
(54) Eljárások és alkalmazásuk ulceratív colitis kezelésére és megelőzésére
(74) dr. Pethő Árpád, DANUBIA Szabadalmi és Jogi Iroda Kft., Budapest

(21) P 08 00088 (22) 2008.02.13.
(71) Gulyás Gusztáv dr., Budapest, 1022 Hankóczy Jenő u. 25. (HU)
(54) Készülék szövetközti képzésre, szövet szétválasztására és szövettágításra testi szövetekben
(74) Kovács Gábor, DANUBIA Szabadalmi és Jogi Iroda Kft., Budapest

(21) P 08 00058 (22) 2008.01.30.
(71) dr. Hazay Balázs, Remeteszőlős, 2090 Patak sétány 18. (HU)
(54) Gyógyszerkombináció az elhízás csökkentésére

(21) P 08 00086 (22) 2008.02.13.
(71) Hóbor Dezső, Bak, 8945 Táncsics út 6. (HU)
(54) Hóbor féle sokoldalú kondicionáló edzőgép

(21) P 08 00005 (22) 2008.01.07.
(71) Jaraba Péter, Budapest, 1086 Dankó u. 40. fsz/1. (HU)
(54) Növényvédelmi eszköz és eljárás termések burkolással végzett védelmére

(21) P 08 00048 (22) 2008.01.25.
(71) Junior Vendéglátó Zrt., Budapest, 1095 Mester u. 29–31. (HU)
(54) Sütőkészülék bő zsíradékban sült tésztafélék készítésére, különösen háztartások részére
(74) dr. Gedeon Sándor, Pintz és Társai Szabadalmi és Védjegy Iroda 1. sz. aliroda, Budapest

(21) P 08 00079 (22) 2008.02.12.
(71) Kellner István, Budapest, 1026 Szilágyi Erzsébet fasor 97. (HU)
(54) Multicolor roulette játék

(21) P 08 00013 (22) 2008.01.11.
(71) Lengyel Sándor, Gyöngyös, 3200 Gólya út 34. (HU)
(54) Csavarodás- és sodrásmentes zsinórkezelést biztosító horgászorsócsalád, áttétel módosítóval

(21) P 08 00052 (22) 2008.01.28.
(71) Bencze András 25%, Gyöngyös, 3200 Petőfi S. u. 142. (HU); Juhász János 25%, Vecsés, 2220 Angyal u. 12. (HU); Nagy István 50%, Budapest, 1119 Puskás T. u. 1. (HU)
(54) Univerzális léelválasztó-ülepítő-sajtó technológiai blokk

(21) P 08 00057 (22) 2008.01.29.
(71) Profivill No. 1. Építő, Villamosipari és Kereskedelmi Kft. 80%, Debrecen, 4002 Balmazújvárosi út 10. (HU); Nyíregyházi Főiskola Agrár és Molekuláris Kutató Intézet 20%, Nyíregyháza, 4400 Sóstói út 31/b (HU)
(54) Gyümölcs- és zöldségporok, és az ezeket tartalmazó funkcionális táplálékkiegészítők, valamint eljárás az előállításukra

(21) P 08 00040 (22) 2008.01.21.
(71) Sanatmetal Ortopédiai és Traumatológiai Eszközöket Gyártó Kft., Eger, 3300 Faiskola u. 5. (HU)
(54) Eszközkészlet csigolyák helyzetének rögzítésére
(74) Rónaszéki Tibor, PATINORG KFT., Budapest

(21) P 08 00074 (22) 2008.02.07.
(71) Stoll Gábor, Budaörs, 2040 Budakeszi u. 1/f (HU)
(54) Övcsat
(74) Tóth-Szabó István szabadalmi ügyvivő, Budapest

---

(21) P 08 00038 (22) 2008.01.18.
(71) Tivi Kft., Esztergom-Kertváros, 2509 Ipari Park (HU)
(54) Berendezés cukorbetegség kezelésére
(74) dr. Kovári Zoltán, ADVOPATENT Szabadalmi és Védjegy Iroda, Budapest

---

B – SZEKCIÓ
IPARI MŰVELETEK ÁLTALÁBAN ÉS SZÁLLÍTÁS

---

(21) P 08 00032 (22) 2008.01.17.
(71) Chrenóczy-Nagy Tibor 70%, Pécs, 7632 Lőtér u. 36. (HU); Vörös István 30%, Pécs, 7626 Hold u. 2/1. (HU)
(54) Frontkép

---

(21) P 08 00046 (22) 2008.01.24.
(71) MTA Kémiai Kutatóközpont, Anyag és Környezetkémiai Intézet, Budapest, 1025 Pusztaszeri út 59–67. (HU)
(54) Környezetbarát eljárás aktivált derítőföld előállítására
(74) Kótai László, Érd

---

(21) P 08 00064 (22) 2008.02.01.
(71) Mészáros István, Vácegres, 2184 Szabadság u. 58. (HU)
(54) Űrhajó

---

(21) P 08 00067 (22) 2008.02.04.
(71) Mészáros István, Vácegres, 2184 Szabadság u. 58. (HU)
(54) Elektromágneses légi parkoló

---

(21) P 08 00039 (22) 2008.01.18.
(71) Éles Gyula Ferenc, Budaörs, 2040 Fügefa u. 23. (HU)
(54) Bankkártyás „Taxi”

C – SZEKCIÓ
VEGYÉSZET ÉS KOHÁSZAT

---

(21) P 08 00015 (22) 2001.06.21.
(71) Monsanto Technology LLC, St. Louis, Missouri, 63167 800 North Lindbergh Boulevard (US)
(54) Glifozát toleranciát bejuttató DNS-konstrukciók, valamint a herbicidre toleráns kukoricanövények előállítására
(30) 60/213,567 2000.06.22. US
60/241,215 2000.10.13. US
60/240,014 2000.10.13. US
(62) P0102569 2001.06.21. HU
(74) Szentpéteri Zsolt, S.B.G. & K. Szabadalmi Ügyvivői Iroda, Budapest

---

(21) P 08 00017 (22) 2008.01.14.
(71) Olimpik Ipari, Kereskedelmi és Szolgáltató Kft., Békés, 5630 Táncsics u. 1/1. (HU)
(54) Nehezen éghető MDI poliuretán formahab tulajdonságainak javítására szolgáló eljárás

---

(21) P 08 00021 (22) 1999.02.12.
(71) Schering Corporation, Kenilworth, New Jersey, 07033-0530 2000 Galloping Hill Road (US)
(54) Eljárás víruspreparátumok tisztítására
(30) 09/079,643 1998.05.15. US
09/024,462 1998.02.17. US
(62) P0100670 1999.02.12. HU
(74) Ráthonyi Zoltán, S.B.G. & K. Szabadalmi Ügyvivői Iroda, Budapest

---

(21) P 08 00024 (22) 1999.02.12.
(71) Schering Corporation, Kenilworth, New Jersey, 07033-0530 2000 Galloping Hill Road (US)
(54) Eljárás víruspreparátumok töményítésére centrifugálással
(30) 09/024,462 1998.02.17. US
09/079,643 1998.05.15. US
(62) P0100670 1999.02.12. HU
(74) Ráthonyi Zoltán, S.B.G. & K. Szabadalmi Ügyvivői Iroda, Budapest

---

(21) P 08 00022 (22) 1999.02.12.
(71) Schering Corporation, Kenilworth, New Jersey, 07033-0530 2000 Galloping Hill Road (US)
(54) Eljárás víruspreparátumok koncentrálására
(30) 09/079,643 1998.05.15. US
09/024,462 1998.02.17. US
(62) P0100670 1999.02.12. HU
(74) Ráthonyi Zoltán, S.B.G. & K. Szabadalmi Ügyvivői Iroda, Budapest

---

(21) P 08 00036 (22) 2008.01.18.
(71) Semmelweis Egyetem, Budapest, 1085 Üllői út 26. (HU)
(54) RNS-minichip veszélyeztetett koraszülöttek azonosítására

---

D – SZEKCIÓ
TEXTIL, PAPÍR

---

(21) P 08 00061 (22) 2008.02.01.
(71) Török Sándor, Budapest, 1144 Kőszeg u. 2/c. (HU)
(54) Papírok és/vagy polimerek és/vagy papírhulladékok és/vagy polimerhulladékok tetszőleges keverékéből előállított polimerkötésű papír és eljárás előállítására

---

E – SZEKCIÓ
HELYHEZ KÖTÖTT LÉTESÍTMÉNYEK

---

(21) P 08 00082 (22) 2008.02.12.
(71) Csépke Róbert, Papkeszi, 8183 Hársfa u. 43. (HU)
(54) Szorítószerkezet vasúti sínek keresztaljra történő leszorításához és szorítórugó ilyen szerkezethez
(74) Kovács Gábor, DANUBIA Szabadalmi és Jogi Iroda Kft., Budapest

---

(21) P 08 00008 (22) 2008.01.08.
(71) Fekete Mihály, Budapest, 1126 Vöröskő u. 9. (HU)
(54) Földbe, szilárd burkolatba helyezett oszlopszerű tárgyak megnehezítetten oldható rögzítése
(74) Hergár Jenő szabadalmi ügyvivő, Budapest

---

(21) P 08 00053 (22) 2008.01.28.
(71) H-TPA Innovációs és Minőségvizsgáló Kft., Budapest, 1135 Szegedi út 35. (HU)
(54) Új eljárás útépítési aszfaltok tervezésére
(74) Derzsi Katalin, S.B.G. & K. Szabadalmi Ügyvivői Iroda, Budapest

(21) P 08 00090 (22) 2008.02.13.
(71) Finta Sándor 49%, Hódmezővásárhely, 6800 Vajda u. 1. (HU); Kispál Sándor 51%, Hódmezővásárhely, 6800 Pál u. 59. (HU)
(54) Kémény

(21) P 08 00065 (22) 2008.02.01.
(71) Mészáros István, Vácegres, 2184 Szabadság u. 58. (HU)
(54) Elektromágnessel működtetett autó autópálya

(21) P 08 00047 (22) 2008.01.25.
(71) Pálffy Endre, Tapolca, 8297 Gyulaffy L. u. 12. (HU)
(54) Többszörös átmérőre alábővítő görgős fúró
(74) Jankura János, DeveloPat Szabadalmi és Védjegy Iroda, Budapest

(21) P 08 00070 (22) 2008.02.04.
(71) Silber Meir, Budapest, 1029 Szent István u. 20. (HU)
(54) Eljárás meglevő rácsszerkezetű, üreges acél főtartóelemekkel rendelkező szerkezet megerősítésére, elsősorban csöves övrudakkal felépített acéltornyok megerősítésére

(21) P 08 00056 (22) 2008.01.29.
(71) Sipos Imre 95%, Szentes, 6600 Somogyi Béla u. 3/b (HU); Szinné Sipos Orsolya 5%, Szentes, 6000 Somogyi Béla u. 3/b (HU)
(54) Eljárás növelt élettartamú aszfalt előállítására, elsősorban útfelület burkolásához és útburkolat nyomvályúsodás késleltetéséhez

(21) P 08 00059 (22) 2008.01.30.
(71) Soproni Szabó Attila, Budapest, 1021 Heinrich István u. 7–9. (HU)
(54) Eljárás sétálóövezet kialakítására

(21) P 08 00037 (22) 2008.01.18.
(71) Turcsán Pál 2/3%, Budapest, 1021 Hűvösvölgyi út 163/b (HU); Godár Katalin 1/3%, Budapest, 1043 Kassai út 1. VI/3. (HU)
(54) Felfújható eszköz távtartó szerkezettel, és eljárás annak előállítására
(74) Pintz György, Pintz és Társai Szabadalmi és Védjegy Iroda, Budapest

F – SZEKCIÓ
MECHANIKA, VILÁGÍTÁS, FŰTÉS

(21) P 08 00042 (22) 2008.01.22.
(71) Belső László, Cegléd, 2700 Külső Budai út 5. (HU)
(54) Multifunkcionális, kültéri, beltéri és mobil hasznosíthatóságú, mágneses felfüggesztésű, rezgőlapátú, külső forgónyomatékos elektromos szélerőmű

(21) P 08 00054 (22) 2008.01.29.
(71) Wamala Dániel, Komló, 7300 Alkotmány u. 41. (HU); Csordás Antal, Pécs, 7632 Tildy Z. u. 11. (HU)
(54) Elektromágneses működtetésű mechanikus aktuátor
(74) dr. Köteles Zoltán, S.B.G. & K. Szabadalmi Ügyvivői Iroda, Budapest

(21) P 08 00049 (22) 2008.01.25.
(71) Dudás József, Budapest, 1195 Petőfi út 52. (HU)
(54) Pneu-expanziós kétfázisú regionális energetikai rendszer
(74) Tóth-Szabó István szabadalmi ügyvivő, Budapest

(21) P 08 00050 (22) 2008.01.28.
(71) Forgács József, Budapest, 1183 Felsőcsatári út 8. (HU)
(54) Légüresteret létrehozó eljárás és készülék

(21) P 08 00066 (22) 2008.02.04.
(71) Funtig Szilveszter, Körmend, 9900 Ady E. u. 44. (HU)
(54) Eljárás energiatároláshoz nyomásvezérelt szakaszolt légzsilipes turbinával

(21) P 08 00035 (22) 2008.01.17.
(71) dr. Györgyi Viktor, Felcsút, 8086 Fő út 46. (HU)
(54) Forgódugattyús motor
(74) Mészárosné Dónusz Katalin, S.B.G. & K. Szabadalmi Ügyvivői Iroda, Budapest

(21) P 08 00069 (22) 2008.02.04.
(71) dr. Havas Gábor, Pilisszentkereszt, 2098 Hársfa u. 2/a (HU)
(54) Kúppalástházú szélerő kinyerő rendszerű változó ellenállású és lépcsőzetesen is le- és rákapcsolható generátorokkal

(21) P 08 00041 (22) 2008.01.21.
(71) Jakab György, Miskolc, 3532 Őzugró út 26. (HU)
(54) Alacsony hőmérsékletű hőenergiával működtethető gőzgép

(21) P 08 00045 (22) 2008.01.23.
(71) Katona László, Várpalota, 8100 Bakony út 10. (HU)
(54) Eljárás nyomás alatt lévő vezetékek szakaszolására elzárására, zárószerelvények nélküli, illetve ezek nyomás alatti utólagos beszerelése nyomáscsökkentés nélkül

(21) P 08 00034 (22) 2008.01.17.
(71) Gál Attila 15%, Budapest, 1213 Borókás u. 14. (HU); dr. Nógrádi Péter 15%, Budapest, 1026 Endrődi Sándor u. 45. (HU); Osváth Péter 70%, Balatonboglár, 8630 Dózsa György u. 71. (HU)
(54) Vízierőmű
(74) Mészárosné Dónusz Katalin, S.B.G. & K. Szabadalmi Ügyvivői Iroda, Budapest

(21) P 08 00062 (22) 2008.02.01.
(71) Török Zsófia, Budapest, 1144 Kőszeg u. 2/c (HU)
(54) Eljárás épületek nemlineárisan változó légtömegáramú temperálására és/vagy légkondicionálására

G – SZEKCIÓ
FIZIKA

(21) P 08 00014 (22) 2008.01.11.
(71) Fitosné Smolik Andrea, Budaörs, 2040 Ifjúság u. 36. IV/14. (HU)
(54) Világító reklámhordozó, különösen világító zászló
(74) Mészárosné Dónusz Katalin, S.B.G. & K. Szabadalmi Ügyvivői Iroda, Budapest

(21) P 08 00078 (22) 2008.02.12.
(71) Gulyás Tamás, Kiskunfélegyháza, 6100 Tavasz u. 2. (HU)
(54) Felületvizsgálati eljárás építőipari állványrendszerek állapotának helyszíni felületvizsgálatára, és segédeszköz eljárás megvalósításához

(21) P 08 00071 (22) 2008.02.05.
(71) Holakovszky László 66%, Halásztelek, 2314 Mária u. 79. (HU); Szentgáli Ádám 34%, Budapest, 1014 Dísz tér 3. (HU)
(54) Binokuláris képmegjelenítő készülék

---

(21) P 08 00030 (22) 2008.01.16.
(71) Szilágyi Zoltán, Tatabánya II.ker, 2800 Réti út 39. (HU); Kerekes Nándor, Vác, 2600 Sas u. 4. III/9. (HU)
(54) Indexelés nélküli cellatárolásos adatbázis
(74) dr. Kereszty Marcell, Gödölle, Kékes, Mészáros & Szabó Szabadalmi és Védjegy Iroda, Budapest

---

(21) P 08 00043 (22) 2008.01.21.
(71) Kocsisné dr. Szilágyi Gyöngyi Erzsébet, Budapest, 1047 Attila u. 130/a III/1. (HU);
Kocsis Attila, Budapest, 1047 Attila u. 130/a III/1. (HU)
(54) Eszköz és eljárás életjel figyelésre

---

(21) P 08 00060 (22) 2008.01.30.
(71) dr. Szórád József, Budapest, 1025 Csatárka u. 29. (HU); Rákosy Csaba, Budapest, 1121 Remete u. 3. (HU)
(54) Interaktív kommunikációs rendszer
(74) dr. Kereszty Marcell, Gödölle, Kékes, Mészáros & Szabó Szabadalmi és Védjegy Iroda, Budapest

---

(21) P 08 00087 (22) 2008.02.13.
(71) Semmelweis Egyetem, Budapest, 1085 Üllői út 26. (HU)
(54) NADPH-oxidáz-aktivitás meghatározása laktoperoxidáz katalizálta ditirozinképzés révén
(74) dr. Győrffy Béla, DANUBIA Szabadalmi és Jogi Iroda Kft., Budapest

---

H – SZEKCIÓ
VILLAMOSSÁG

---

(21) P 08 00025 (22) 2008.01.07.
(71) Bereczky Ferenc, Budapest, 1084 Fecske u. 34. fsz. 2. (HU)
(54) Akkumulátorteszt töltőszabályozással

---

(21) P 08 00023 (22) 2008.01.15.
(71) Cardnet Zrt., Budapest, 1032 Kiscelli u. 7–9. (HU)
(54) Eljárás és elrendezés számlák távközlési hálózat közvetítésével történő beszedésére
(74) Kovács Gábor, DANUBIA Szabadalmi és Jogi Iroda Kft., Budapest

---

(21) P 08 00019 (22) 2008.01.14.
(71) Vilmos András, Budapest, 1026 Endrődi Sándor u. 27/a (HU); Párkányi Péter, Budapest, 1112 Oltvány árok 20/c (HU)
(54) Kommunikációs eszköz, biztonságos tároló részegység, eljárás alkalmazások és adattartalom elhelyezésének előkészítésére, az alkalmazások működtetésére, adattartalom olvasására, felügyeleti partner megváltoztatására
(74) Rónaszéki Tibor, PATINORG KFT., Budapest

---

(21) P 08 00018 (22) 1998.11.03.
(71) QUALCOMM Incorporated, San Diego, California, 92121-1714 5775 Morehouse Drive (US)
(54) Kommunikációs eljárások és berendezések
(30) 08/963,386 1997.11.03. US
(62) P0100629 1998.11.03. HU
(74) Varannai Csaba, ADVOPATENT Szabadalmi és Védjegy Iroda, Budapest

---

A rovat 65 db közlést tartalmaz.

Szabadalmi bejelentések közzététele

A – SZEKCIÓ
KÖZSZÜKSÉGLETI CIKKEK

(51) ***A47L 9/00*** *(2006.01)*
A47L 9/32 *(2006.01)* **(13) A1**
(21) P 04 01151 **(22) 2002.06.12.**
(71) BSH Bosch und Siemens Hausgeräte GmbH, München (DE)
(72) Kess, Herbert, Bad Neustadt (DE)
(54) Tartóeszköz porszívótartozékokhoz
(30) 101 30 331.9 2001.06.22. DE
(86) PCT/EP 02/06461 (87) WO 03/000103
(74) Mák András, S.B.G. & K. Szabadalmi Ügyvivői Iroda, Budapest

(57) Tartóeszköz (6) porszívótartozékok tárolására, amely berendezés tartalmaz szívócsőhöz, valamint porszívóhoz csatlakoztatható csőfogantyút (1), valamint tartozékok felvételére szolgáló tartóeszközt (6), amely rögzítőeszköz segítségével, a csőfogantyúval (1) össze van kötve. A tartóeszköz (6) legalább az egyik oldalán oldhatatlanul van összekötve a csőfogantyúval (1).

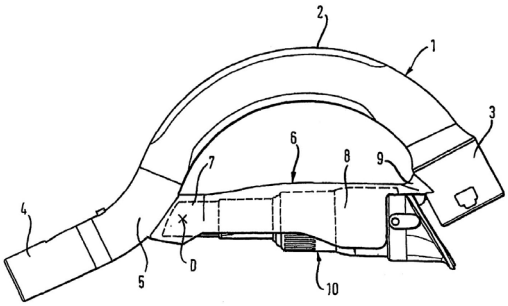

1. ábra

(51) ***A47L 9/24*** *(2006.01)* **(13) A1**
(21) P 04 01228 **(22) 2002.06.13.**
(71) BSH Bosch und Siemens Hausgeräte GmbH, München (DE)
(72) Bott, Erich, Hollstadt (DE);
Kemmerzell, Wolfgang, Gersfeld (DE)
(54) Csatlakozócsonk porszívóhoz
(30) 101 31 175.3 2001.06.29. DE
(86) PCT/EP 02/06516 (87) WO 03/001959
(74) Mák András, S.B.G. & K. Szabadalmi Ügyvivői Iroda, Budapest

(57) Porszívóhoz való csatlakozócsonk (8), ami a szívócsövet összeköti a porszívó burkolatán található szívónyílással (6), ahol a csatlakozócsonk (8) cső formájú végződése (7) beleillik a szívónyílásba (6), ahol a csatlakozócsonkot (8) a porszívó burkolatán előbb egy külső falon (3), majd egy belső falon (2) kell átdugni.

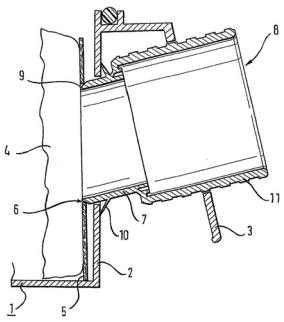

1. ábra

(51) ***A61K 31/437*** *(2006.01)*
A61P 1/00 *(2006.01)*
A61P 15/00 *(2006.01)*
A61P 35/00 *(2006.01)* **(13) A1**
(21) P 02 03243 **(22) 2002.09.27.**
(71) Pfizer Products Inc., Groton, Connecticut (US)
(72) Carpino, Philip Albert, Groton, Connecticut (US);
Griffith, David Andrew, Groton, Connecticut (US);
Hadcock, John Richard Neville, Groton, Connecticut (US);
Landschulz, William Harras, Groton, Connecticut (US);
Pan, Lydia Codetta, Groton, Connecticut (US)
(54) Növekedésihormon-kiválasztást fokozó szert tartalmazó gyógyászati készletek
(30) 60/325,921 2001.09.28. US
(74) ifj. Szentpéteri Ádám, S.B.G. & K. Szabadalmi és Ügyvédi Irodák, Budapest

(57) A találmány tárgyát eljárás képezi bulimia nervosa, férfiaknál erekciós diszfunkció, nőknél szexuális diszfunkció, pajzsmirigyrák vagy mellrák kezelésére, vagy iskémiás ideg- vagy izomkárosodás enyhítésére, a találmány szerinti eljárásnál a betegnek, akinek erre szüksége van, terápiásan hatásos mennyiségben növekedésihormon-kiválasztást fokozó vegyületet, vagy ennek gyógyászatilag megfelelő sóját vagy prekurzorját adják.

A találmány szerinti eljárásnál növekedésihormon-kiválasztó szerként előnyösen 2-amino-N-[2-(3a(R)-benzil-2-metil-3-oxo-2,3,3a,4,6,7-hexahidropirazolo[4,3-c]piridin-5-il)-1-(R)-benzil-oximetil-2-oxo-etil)-izobutiramidot vagy 2-amino-N-(1-(R)-(2,4-difluor-benzil-oxi-metil)-2-oxo-2-(3-oxo-3a-(R)- piridin-2-il- metil)-2-(2,2,2-trifluor-etil)-2,3,3a,4,6,7-hexahidropirazolo[4,3-c]piridin5-il)-etil)-2-metil-propionamidot, vagy e vegyületek gyógyászatilag megfelelő sóját vagy prekurzorját adják.

A találmány tárgyához tartoznak azon gyógyászati készletek is, amelyek adhatók bulimia nervosa, férfiaknál erekciós diszfunkció, nőknél szexuális diszfunkció, pajzsmirigyrák vagy mellrák kezelésére, vagy iskémiás ideg- vagy izomkárosodás enyhítésére; a készlet az alábbi komponenseket tartalmazza:

(a) egy első gyógyászati készítményt, amelyben növekedésihormon-kiválasztást fokozó vegyület, vagy ennek gyógyászatilag megfelelő sója vagy prekurzorja van jelen, és

(b) a gyógyászati készítmény beadásához készült instrukciókat a bulimia nervosa, férfiaknál erekciós diszfunkció, nőknél szexuális diszfunkció, pajzsmirigyrák vagy emlőrák kezelésére, vagy iskémiás ideg- vagy izomkárosodás enyhítésére vonatkozóan.

A találmány tárgyát képezi azon készlet is, amely az alábbi komponenseket tartalmazza:

a) gyógyászati készítményt, amelyben növekedésihormon-kiválasztást fokozó vegyület, vagy ennek gyógyászatilag megfelelő sója vagy prekurzorja van jelen,

b) egy másik gyógyászati készítményt, amelyben egy második vegyület van jelen, ami alkalmazható bulimia nervosa, férfiaknál erekciós diszfunkció, nőknél szexuális diszfunkció, pajzsmirigyrák vagy emlőrák kezelésére, vagy iskémiás ideg–vagy izomkárosodás enyhítésére, és

c) a gyógyászati készítmények beadásához készült instrukciókat a bulimia nervosa, férfiaknál erekciós diszfunkció, nőknél szexuális diszfunkció, pajzsmirigyrák vagy emlőrák kezelésére, vagy iskémiás ideg- vagy izomkárosodás enyhítésére vonatkozóan.

(51) ***A61K 35/14*** *(2006.01)*
A61K 39/12 *(2006.01)* **(13) A1**
(21) P 06 00648 **(22) 2006.08.15.**
(71) (72) Varga Csabáné, Szeged (HU)
(54) Antiretro-virális kezelési technika HIV/AIDS és HCV-fertőzések esetén, egyenként és infekciókban is egyaránt

(57) A HIV és HCV elleni antigént három lépésben kell elkészíteni és beadni.

I. Lépésben technika 550.000 víruspartikulát bélben felszívódó kapszulákba zárják be oly módon, hogy a vírust saját vérkörnyezetben hagyják meg, és zárják be. Az integráz enzim totális blokkját, az idő függvényében várják ki, ún. „élő", de „Hypnos" vírusállapot kivárása. Így szabályos primer, illetve szekunder immunválaszt kapnak, kicsi titerben. A védettség 4–5 hónapra szól.

II. Lépés technika: ugyanennyi víruspartikulát kapszulákba zárnak be, ugyanígy 550.000 speciesznyi HIV vagy HCV v. mindkettő vírust adnak be oly módon, hogy a reverz transzkriptáz enzim inaktiválódását szintén az idő függvényében várják ki, inaktiválódás után orálisan adják be.

III. Lépés technika: szimpla kapszulába bezárnak 10^9 sp-nyi gyengített víruspartikulát, mellyel az antigéningert felismertetik, HIV v. HCV vagy infekciókban is.

Virémia esetében mindig saját vírust kell becsomagolni a variabilitás kiküszöbölése miatt. Ez utóbbi esetben a vírusterhelés századára esik vissza. A humorális immunválasz kudarcának okát kiküszöbölik, a vírus csapdázódni nem képes, az antigéninger kifejezett. Immunrendszernek érzékenységét a HIV-vel szemben ily módon csökkentik, hogy a vírust (leírtak szerint) orálisan beadva az antigén orális toleranciát indukáljon. A vírusterhelést HIV/HCV esetében virémiában akár lenullázzák.

---

(51) ***A63B 29/02*** *(2006.01)*
G01S 1/68 *(2006.01)* **(13) A1**
(21) P 06 00500 **(22) 2006.06.15.**
(71) (72) Kozma Károly, Budapest (HU)
(54) Hordozható elektronikus helyzetjelző jeladó lavina alá került síelők, turisták gyors megtalálására

(57) A találmány hordozható elektronikus helyzetjelző jeladó lavina alá került síelők, turisták gyors megtalálására, amely kis méretű és kis súlyú, nyakon vagy csuklón viselhető.

A találmány lényege, hogy az adómodul (4) digitális jelek rádiós átvitelére alkalmas, amely a kívülről kapott soros digitális adatokat nagyfrekvenciásan modulálja, majd rádiós úton továbbítja a vevőhöz, a vevő pedig, demodulálással állítja vissza.

A vevőkészülék, amellyel a mentőszolgálat a helyszínre érkezett, a keresőket pontosan a hó alatt fekvő lavinabalesetet szenvedett célszemély fölé vezérli.

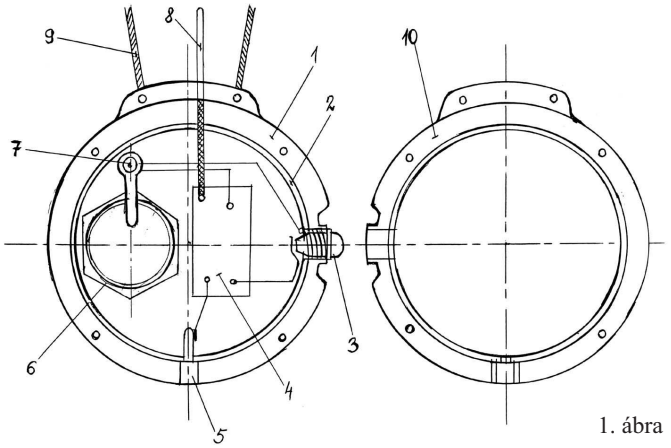

1. ábra

B – SZEKCIÓ
IPARI MŰVELETEK ÁLTALÁBAN ÉS SZÁLLÍTÁS

(51) ***B01L 3/02*** *(2006.01)*
B07C 5/34 *(2006.01)*
G01N 1/00 *(2006.01)*
G01N 33/50 *(2006.01)*
G01N 35/00 *(2006.01)*
G01N 35/10 *(2006.01)* **(13) A1**
(21) P 06 00561 **(22) 2006.07.05.**
(71) (72) Gellér Áron, Maglód (HU)
(54) Mikroszkópasztalra szerelhető számítógép-vezérelt pásztázó sejtválogató mikropipetta

(57) A találmány egy fluoreszcencia-aktivált sejtválogatásra alkalmas számítógép-vezérelt mikropipetta. A szuszpenzióban lévő jelölt és jelöletlen sejtek (FS és S) egy-egy lyuk (LY) fölött vannak rögzítve egy hordozólemez (HL) felületén a lyukon keresztüli enyhe szívó hatás segítségével. A hordozólemez egy csészében (CS) helyezkedik el egy számítógép-vezérelt, nagy pontossággal pozicionálható motorizált asztalon (MMA), mely egy inverz fluoreszcens mikroszkóp objektív lencséje fölé (OL) van szerelve. A motorizált asztalt (MMA) számítógép vezérli, és beolvassa az aktuális pozicióját. A sejtekről (FS és S) digitális fluoreszcens fényképek készülnek, melyeket a számítógép automatikusan letölt. A motorizált asztal (MMA) szisztematikusan végigpásztázza a hordozó felületét, így minden sejtről készül fénykép. A digitális fluoreszcens képeken egy megfelelő számítógépes program beazonosítja a jelölt sejtek (FS) koordinátáit a fluoreszcens kép alapján az egyes fényképek rögzítése pontos helyének ismeretében. Ezt követően az asztal (MMA) még egyszer végigpásztázza a felületet, de ekkor már nem fényképek készülnek a sejtekről, hanem a jelölt sejteket egy kétállású függőleges helyzetű mikropipetta (MP) eltávolítja a felületről. Amikor a mikropipetta (MP) egy jelölt sejt (FS) fölé ér, közeledik a hordozó felületéhez, ezt követően ismét eltávolodik. A mikropipetta (MP) szívó hatása úgy van beállítva, hogy elemeli a jelölt sejteket (FS) a lyukakról (LY), a jelöletlené (S) fölött távolabb halad el, ezeket helyben hagyja. Ezzel a jelöletlen sejtek (S) a csészében maradnak, a jelöltek (FS) pedig távoznak a mikropipettán (MP) keresztül.

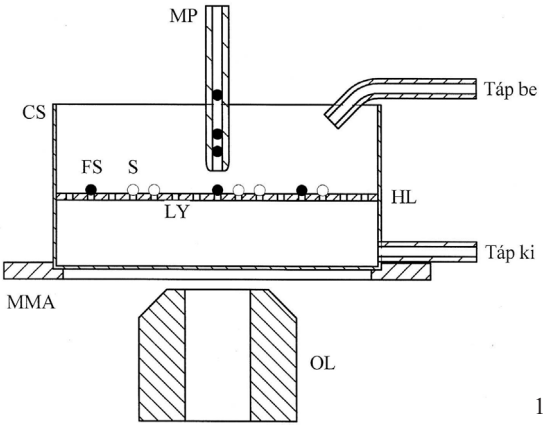

1. ábra

---

(51) ***B60K 17/00*** *(2006.01)*
B60G 3/00 *(2006.01)*
B60S 9/205 *(2006.01)* **(13) A1**
(21) P 06 00485 **(22) 2006.06.07.**
(71) (72) dr. Karajz Lajos, Budapest (HU)
(54) 38M Botond I. és 42M Botond II. gépjármű

(57) A Botond gépjárművet a csatolt fotók szerint jól jellemzik a gépjármű különleges terepjáróképességét, a felfüggesztett forgó pótkerekek alkalmazásával, valamint az elakadást megszüntető csörlővel.

A Botond gépjármű a katonai célú felhasználásán kívül alkalmas lehet különleges terepen (sivatag, ingovány) személy- vagy áru szállítására.

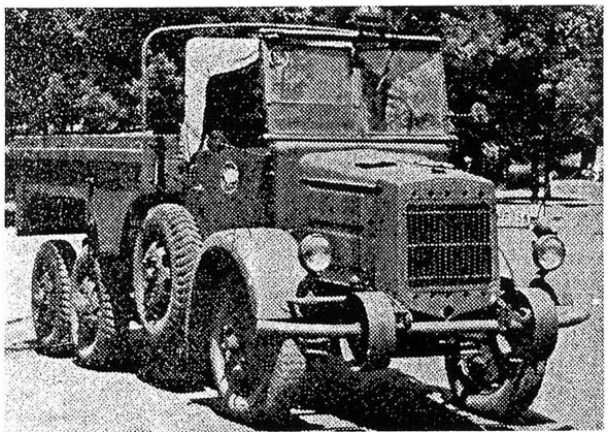

1. ábra

(51) ***B61C 5/00*** *(2006.01)*
B60R 13/08 *(2006.01)*
B61C 17/04 *(2006.01)*
B61D 27/00 *(2006.01)* **(13) A1**
(21) **P 03 03912** **(22) 2002.04.09.**
(71) Bombardier Transportation GmbH, Berlin (DE)
(72) Becker, Jürgen, Burgthann (DE)
(54) **Sínen hajtott jármű hajtóműegységgel és zajtompító eszközökkel**
(30) 101 18 219.8 2001.04.12. DE
(86) PCT/EP 02/03916 (87) WO 02/090165
(74) Sikos Róbert, DANUBIA Szabadalmi és Védjegy Iroda Kft., Budapest

(57) A találmány tárgya sínen hajtott jármű egy hajtóműegységgel és zajtompító eszközökkel, ahol a sínen hajtott jármű egy kocsiszekrénnyel (1) rendelkezik, amelyen süllyesztetten egy hajtóműegység van elrendezve, amely hajtáskapcsolatban áll legalább egy, a kocsiszekrényt (1) tartó 2 futóművel (2). Annak érdekében, hogy a hajtóműegység környezetkímélő zajtompítása mellett a hajtóműegység hűtése lehetővé váljék, legalább egy főventilátor (24) van elrendezve, amely hűtőlevegőt szállít a házban (5) lévő zajtompítóan kialakított szívócsatornán át, és egy ugyancsak zajtompítóan kiképzett kifúvócsatornán (23) keresztül a géptérből (6) a felmelegedett levegőt egy kifúvónyíláson (22) át kinyomja. Mind a szívónyílás (16) mind a kifúvónyílás (22) a kocsiszekrény hossztengelyére keresztben van irányítva, hogy a hűtés a sínenhajtott jármű haladási irányától függetlenül biztosítható legyen.

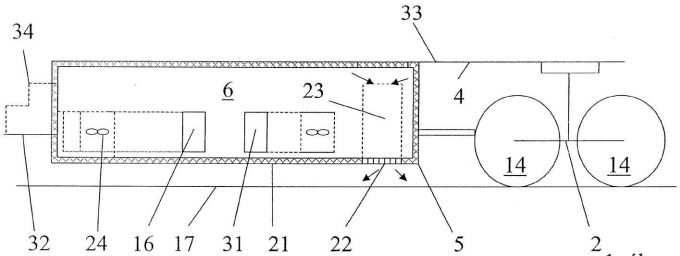

1. ábra

C – SZEKCIÓ
VEGYÉSZET ÉS KOHÁSZAT

(51) ***C02F 1/00*** *(2006.01)*
C02F 1/52 *(2006.01)*
C02F 1/62 *(2006.01)*
C02F 1/72 *(2006.01)*
C02F 3/00 *(2006.01)*
C02F 9/00 *(2006.01)* **(13) A1**
(21) **P 05 00225** **(22) 2005.02.21.**
(71) ZENON Systems Kft. 40%, Tatabánya (HU);
BorsodChem Zrt. 60%, Kazincbarcika (HU)
(72) Papp István 11%, Miskolc (HU);
Kovács F. László 10%, Kazincbarcika (HU);
Molnár József 9%, Kazincbarcika (HU);
Nagy László 8%, Miskolc (HU);
dr. Csuták János 8%, Ózd (HU);
Lőrincz Szilvia 6%, Kiskunfélegyháza (HU);
Szabó István 5%, Kazincbarcika (HU);
Sziklai Sándor 3%, Miskolc (HU);
Holvay Benedek 8%, Budakeszi (HU);
Krüzsely Sándor 8%, Budapest (HU);
dr. Pólik András 8%, Győr (HU);
Tomacsek Tamás 8%, Tatabánya (HU);
Vécsey László 8%, Tatabánya (HU)
(54) **Eljárás technológiai vizek kezelésére**
(74) dr. Asbóth Domokos, Dr. Asbóth, dr. Biczi & Társa Ügyvédi Iroda, Budapest

(57) A találmány új eljárás vegyipari technológiában keletkező, magas koncentrációban, elsősorban nátrium-kloridot, egyéb szervetlen vegyületeket, továbbá szerves vegyületeket oldott állapotban tartalmazó, valamint kolloidállapotú szennyeződéseket tartalmazó technológiai vizek kezelésére és felhasználására, olyan módon, hogy a fémionok, előnyösen az alumíniumionok, továbbá vas-, molibdén-, krómionok elválasztása érdekében a technológiai melléktermékként képződött, szennyezett vizet foszforsavval kezelik, a kapott, flokkulált csapadékot előülepítéssel eltávolítják, a kapott vizes oldatot bioreaktorban aerob mikroorganizmusokkal kezelik, az ilyen módon szerves vegyületektől mentesített, de magas nátrium-klorid-tartalmú vizet ultraszűrésnek és/vagy egyéb membrántechnikai kezelésnek vetik alá, a kapott koncentrátumot előtöményítik, majd önmagában ismert technológiával nagy tisztaságú nátrium-kloriddá alakítják, azt újrahasznosítják, illetve a kapott tiszta vizet az adott gyártásba visszaforgatják.

A találmány szerinti eljárás alkalmazása a nátrium-klorid újbóli hasznosításán túlmenően igen jelentős környezetvédelmi előnnyel is jár.

(51) ***C04B 18/00*** *(2006.01)*
C04B 40/00 *(2006.01)*
C04B 41/00 *(2006.01)* **(13) A1**
(21) **P 05 00275** **(22) 2005.03.07.**
(71) (72) Kinstädtner István, Lábatlan (HU)
(54) **Eljárás ipari és kommunális hulladékok ártalmatlanítására építőanyaggá történő feldolgozással**
(74) Sipos József, DANUBIA Szabadalmi és Védjegy Iroda Kft., Budapest

(57) A találmány tárgya eljárás ipari és/vagy kommunális hulladékok ártalmatlanítása építőanyaggá történő feldolgozással, amelynek során az íly módon feldolgozható hulladékanyagot megfelelő előválogatás és aprítás után kötőanyaggal, főként mészhidráttal keverik össze, a keveréket víz hozzáadásával homogenizálják, majd gyártási sablonokba vagy helyszíni zsaluzatba töltik, és nedvesen tartva kötni hagyják.

A találmány lényege az, hogy feldolgozható hulladékanyagként papír és/vagy műanyag és/vagy textilalapú hulladékanyagok keverékét használják fel, amelyben a papír- vagy textilalapú hulladékanyag legalább 10 tömeg% mennyiségben van jelen, és amely hulladékanyag-keverékhez kötőanyagként a keverék tömegének 80–120%-át kitevő, 10 és 14 közötti pH értéket beállító mennyiségű mészhidrátot és 4–5-szörösét kitevő mennyiségű vizet adnak hozzá, majd a mészhidráttal és vízzel összekevert hulladékanyagot legalább 5 óra hosszat pihentetik és közvetlenül a sablonba vagy zsaluzatba történő bedolgozás előtt 3–5 percen keresztül intenzíven átkeverik.

Lépésálló, nagy szilárdságú építőanyag előállításához a mészhidráttal és vízzel összekevert és pihentetett hulladékanyaghoz a sablonba vagy zsaluzatba történő bedolgozás előtt max. 1 órával a hulladékanyag tömegének 100–120%-át kitevő mennyiségű cementet kevernek, különösen nagy szilárdságú építőanyag előállításához pedig, a cement

mellett, a hulladékanyag tömegével lényegében azonos mennyiségű üveg-, porcelán- vagy fajansztörmeléket adnak hozzá.

---

(51) ***C07D 209/38*** *(2006.01)*
A61K 31/404 *(2006.01)*
A61P 29/00 *(2006.01)* **(13) A2**
(21) P 06 00409 **(22) 2006.05.15.**
(71) Szegedi Tudományegyetem, Szeged (HU)
(72) dr. Telegdy Gyula 20%, Szeged (HU);
dr. Adamik Ágnes 20%, Szeged (HU);
dr. Majer Ilona 20%, Szeged (HU);
Glover, Vivette 40%, London (GB)
(54) Izatin és származékai gyógyszerként történő alkalmazásra
(74) Ravadits Imre, DANUBIA Szabadalmi és Védjegy Iroda Kft., Budapest

(57) A találmány tárgyát a (I) általános képletű vegyületek (2,3-dioxoindol-származékok) képezik gyógyszerként történő alkalmazásra, különösen láz, gyulladásos állapotok vagy fájdalom kezelésére. A (I) általános képletben

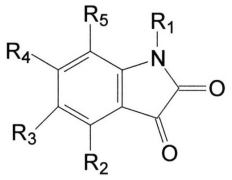

(I)

– R_1 jelentése hidrogénatom, vagy 1–10 szénatomos egyenes vagy elágazó láncú alkil- vagy hidroxialkilcsoport, vagy 1–10 szénatomos egyenes vagy elágazó láncú alkilcsoportot tartalmazó acilcsoport,

– R_2–R_5 jelentése egymástól függetlenül hidrogénatom, halogénatom, aminocsoport, nitrocsoport, adott esetben halogénnel szubsztituált 1–10 szénatomos alkilcsoport, 1–10 szénatomos alkoxicsoport vagy hidroxilcsoport.

A találmány további tárgya eljárás láz, gyulladás vagy fájdalom megelőzésére vagy kezelésére, ami szerint a kezelésre szoruló pácienssnek a hatóanyag hatásos dózisát tartalmazó gyógyszerkészítmény adnak.

---

(51) ***C07D 285/16*** *(2006.01)*
A61K 31/549 *(2006.01)*
A61P 25/00 *(2006.01)* **(13) A1**
(21) P 07 00504 **(22) 2007.08.02.**
(71) EGIS Gyógyszergyár Nyrt., Budapest (HU)
(72) dr. Porcs-Makkay Márta 16%, Pomáz (HU);
dr. Lukács Gyula 16%, Budapest (HU);
dr. Kapus Gábor 15%, Pécel (HU);
dr. Gacsályi István 10%, Budapest (HU);
dr. Simig Gyula 8%, Budapest (HU);
dr. Lévay György 7%, Budakeszi (HU);
dr. Mezei Tibor 6%, Budapest (HU);
dr. Végh Miklós 6%, Budapest (HU);
dr. Kertész Szabolcs 6%, Fót (HU);
dr. Barkóczy József 4%, Budapest (HU);
Leveleki Csilla 4%, Budapest (HU);
dr. Hársing László 2%, Budapest (HU)
(54) Benzo[1,2,3]tiadiazin-1,1-dioxid-származékok, eljárás előállításukra, az ezeket tartalmazó gyógyászati készítmények és alkalmazásuk

(57) A találmány tárgya az (I) általános képletű benzo[1,2,3]tiadiazin-l,l-dioxid-származékok, az ilyen vegyületeket tartalmazó gyógyászati készítmények, eljárás az (I) általános képletű vegyületek előállítására, valamint ezek gyógyászati alkalmazása. Az (I) általános képletű benzo[1,2,3]tiadiazin-l,l-dioxid-származékok központi idegrendszeri megbetegedések és állapotok befolyásolására alkalmazhatók.

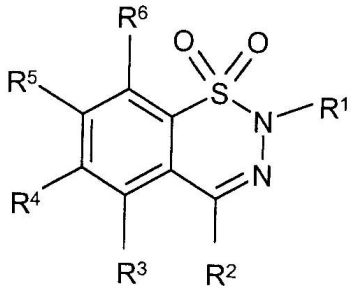

(I)

---

(51) ***C07D 285/16*** *(2006.01)*
A61K 31/549 *(2006.01)*
A61P 25/00 *(2006.01)* **(13) A2**
(21) P 06 00651 **(22) 2006.08.16.**
(71) EGIS Gyógyszergyár NyRt., Budapest (HU)
(72) dr. Porcs-Makkay Márta 16%, Pomáz (HU);
dr. Lukács Gyula 16%, Budapest (HU);
dr. Kapus Gábor 15%, Pécel (HU);
Gacsályi István 10%, Budapest (HU);
dr. Simig Gyula 8%, Budapest (HU);
dr. Lévay György 7%, Budakeszi (HU);
dr. Mezei Tibor 6%, Budapest (HU);
dr. Végh Miklós 6%, Budapest (HU);
dr. Kertész Szabolcs 6%, Fót (HU);
dr. Barkóczy József 4%, Budapest (HU);
Leveleki Csilla 4%, Budapest (HU);
dr. Hársing László Gábor 2%, Budapest (HU)
(54) 3,4-Dihidrobenzo[1,2,3]tiadiazin-1,1-dioxid-származékok, eljárás előállításukra, az ezeket tartalmazó gyógyászati készítmények és alkalmazásuk

(57) A találmány tárgya az (I) általános képletű 3,4-dihidrobenzo [1,2,3]tiadiazin-l,1-dioxid-származékok, az ezeket tartalmazó gyógyászati készítmények, eljárás az (I) általános képletű vegyületek előállítására, valamint ezek gyógyászati alkalmazása. Az (I) általános képletű 3,4-dihidrobenzo[1,2,3]tiadiazin-l,l-dioxid-származékok központi idegrendszeri megbetegedések kezelésére és állapotok befolyásolására alkalmazhatók.

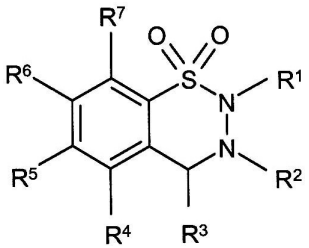

(I)

---

(51) ***C08J 11/00*** *(2006.01)*
C08C 19/00 *(2006.01)*
C08L 17/00 *(2006.01)*
C10G 1/10 *(2006.01)*
C11B 13/00 *(2006.01)* **(13) A1**
(21) P 05 00089 **(22) 2005.01.20.**
(71) (72) Czakó Ignác, Budapest (HU);
Gömöry Pál, Solymár (HU);
Horváth Tibor, Győr (HU);
Kolonics Ferenc, Balatonalmádi (HU)
(54) Eljárás kockázatos hulladéknak minősülő gumiabroncsok, fáradt olajok és használt sütőolaj egy rendszerben való összekapcsolt hasznosítására
(74) Gömöry Pál, Solymár

(57) Eljárás környezetvédelmi szempontból kockázatos, hulladéknak minősülő gumiabroncsok, fáradt olajok és élelmiszer készítésére használt sütőolaj egy rendszerben való összekapcsolt hasznosítására, amelyet az jellemez, hogy a használt sütőolajból lúgos elszappanosítással kinyert zsírsav-alkáliszappant rézsóval zsírsav-rézkomplex vegyületté

alakítva, azt a fáradt olajhoz adagolják oly módon, hogy a a fáradt olajban lévő oldott réztartalom 0,01–5%, célszerűen 0,1–1,5% legyen, és a gumiabroncs-aprítékot ebben a keverékben áztatva kapott duzzasztott gumiaprítékot égetéssel energiatermelésre alkalmazzák.

---

(51) ***C08K 5/36*** *(2006.01)*
C02F 1/00 *(2006.01)*
C08K 3/00 *(2006.01)*
C08K 5/05 *(2006.01)*
C10L 10/18 *(2006.01)*
C10L 10/00 *(2006.01)*
C08K 5/10 *(2006.01)*
C08K 5/19 *(2006.01)* **(13) A1**
(21) P 06 00482 **(22) 2006.06.06.**
(71) (72) Szakács László 25%, Soltvadkert (HU);
Fülöp Levente 45%, Vonyarcvashegy (HU);
Fűzfa János 15%, Budapest (HU);
Láng József 15%, Gyöngyös (HU)
(54) Adalékanyag-kompozíció
(74) Szentpéteri Zsolt, S.B.G. & K. Szabadalmi Ügyvivői Iroda, Budapest

(57) A találmány tárgya adalékanyag-kompozíció, különösen egy olyan adalékanyag-kompozíció, amely egyaránt alkalmas egyszerű kémiai reakciók, valamint összetett kémiai reakciófolyamatok gyorsítására és tökéletesebbé tételére. A találmány tárgyát képezi továbbá, a találmány szerinti adalékanyag szilárd, folyékony és gázfázisú tüzelőanyagokban történő alkalmazása. Szintén a találmány tárgyát képezi SMM (S-metilmetionin-szulfónium vegyületek, U-vitamin) alkalmazása a kémiai reakciók, valamint összetett kémiai reakciófolyamatok gyorsítására és tökéletesebbé tételére szolgáló adalékanyagokban, valamint a találmány szerinti adalékanyag-kompozíció alkalmazása szilárd, folyékony és gázfázisú tüzelőanyagokban, vegyületek biológiai úton történő előállításánál, illetve olaj, valamint kommunális- és ipari szennyvíziszap tisztításánál és kezelésénél.

---

(51) ***C10L 1/00*** *(2006.01)* **(13) A2**
(21) P 06 00625 **(22) 2006.07.31.**
(71) (72) Bán István, Törökbálint (HU); Szerafin Zoltán, Budapest (HU)
(54) Kémiai adalék
(74) Miklós Péter szabadalmi ügyvivő, Budapest

(57) A találmány tárgya eljárás szénhidrogén-alapú motorhajtóanyag, előnyösen gázolaj adalékolására a káros emisszió csökkentése céljából, mely során az üzemanyaghoz (az üzemanyag tömegére vonatkoztatva) 170–240 ppm etilén és/vagy butilénglikol 3–6 szénatomos alkohollal alkotott félétesét, 5–40 ppm 10–20 szénatomos szerves savat, előnyösen telítetlen savat, valamint 5–40 ppm 5–10 szénatomos alkoholt, előnyösen elágazásos szénláncot tartalmazó alkoholt adnak.

A találmány tárgya továbbá, adalékkompozíció szénhidrogén-alapú motorhajtóanyag, előnyösen gázolaj adalékolására, mely adalékkompozíció 70–96 t% etilén és/vagy butilénglikol 3–6 szénatomos alkohollal alkotott féléterét, 2–15 t% 10–20 szénatomos szerves savat, előnyösen telítetlen savat, valamint 2–15 t% 5–10 szénatomos alkoholt, előnyösen elágazásos szénláncot tartalmazó alkoholt és adott esetben 5–15 t% gázolajat tartalmaz.

---

(51) ***C12N 9/02*** *(2006.01)*
A61K 38/44 *(2006.01)*
C07H 21/04 *(2006.01)*
C07K 1/00 *(2006.01)*
C12P 21/04 *(2006.01)*
C12Q 1/00 *(2006.01)*
C12Q 1/68 *(2006.01)*
C12Q 1/34 *(2006.01)*
C12P 21/06 *(2006.01)*
C12N 15/00 *(2006.01)*
C07K 16/00 *(2006.01)*
C12N 1/20 *(2006.01)* **(13) A2**
(21) P 06 00671 **(22) 2002.02.06.**
(71) Maxygen, Inc., Redwood City, California (US);
Pioneer Hi-Bred International, Inc., Des Moines, Iowa (US)
(72) Chatterjee, Ranjini, Belmont, California (US);
Duvick, Jonathan P., Des Moines, Iowa (US);
English, James, Burlingame, California (US)
(54) AP1 amin-oxidáz variánsok
(30) 60/266,918 2001.02.06. US
60/300,324 2001.06.22. US
(86) PCT/US 02/03883 (87) WO 02/062964
(74) ifj. Szentpéteri Ádám, S.B.G. & K. Szabadalmi Ügyvivői Iroda, Budapest

(57) Új fumonizin detoxifikáló vagy fumonizinszármazék detoxifikáló homológokat (nukleinsavakat és proteineket) biztosítanak. Olyan készítményeket is biztosítanak, melyek magukba foglalják ezeket az új proteineket, rekombináns sejteket, és az új homológokhoz való antitesteket, valamint biztosítják a homológok alkalmazásához való módszereket is.

---

(51) ***C12N 9/06*** *(2006.01)*
A61K 47/48 *(2006.01)* **(13) A2**
(21) P 07 00730 **(22) 2006.04.11.**
(71) Savient Pharmaceuticals, Inc., East Brunswick, New Jersey (US)
(72) Hartman, Jacob, Holon (IL);
Mendelovitz, Simona, Ramat Aviv (IL)
(54) Urát oxidáz változatok és alkalmazásuk
(30) 60/670,573 2005.04.11. US
(86) PCT/US 06/13660 (87) WO 06/110819
(74) Karácsonyi Béla, ADVOPATENT Szabadalmi és Védjegy Iroda, Budapest

(57) A találmány tárgyát genetikailag módosított proteinek képezik, amelyek urikolitikus aktivitás kifejtésére képesek. Közelebbről, a találmány tárgyát csonkított urátoxidátokból álló proteinek képezik, ideértve a csonkított urátoxidázokat tartalmazó PEGilált proteineket is. Ezenfelül, a találmány tárgyához tartoznak a találmány szerinti proteinek előállítási eljárásai is.

---

(51) ***C12N 9/72*** *(2006.01)* **(13) A2**
(21) P 07 00729 **(22) 2006.04.11.**
(71) Savient Pharmaceuticals, Inc., East Brunswick, New Jersey (US)
(72) Hartman, Jacob, Holon (IL);
Mendelovitz, Simona, Ramat Aviv (IL)
(54) Urát oxidáz változatok és alkalmazásuk
(30) 60/670,541 2005.04.11. US
(86) PCT/US 06/13502 (87) WO 06/110761
(74) Karácsonyi Béla, ADVOPATENT Szabadalmi és Védjegy Iroda, Budapest

(57) A találmány tárgyát genetikailag módosított proteinek képezik, amelyek urikolitikus aktivitás kifejtésére képesek. Közelebbről, a találmány tárgyát csonkított urátoxidázokból álló proteinek képezik, ideértve a csonkított urátoxidázokat tartalmazó PEGilált proteineket is. Ezenfelül, a találmány tárgyához tartoznak a találmány szerinti proteinek előállítási eljárásai is.

E – SZEKCIÓ
HELYHEZ KÖTÖTT LÉTESÍTMÉNYEK

---

(51) ***E04B 1/62*** *(2006.01)*
F16L 13/10 *(2006.01)*
F16M 7/00 *(2006.01)* **(13) A1**
(21) P 06 00282 **(22) 2006.04.07.**
(71) (72) Tóth Péter, Győrújfalu (HU);
Csomay Károly, Balatonfűzfő (HU)

(54) Eljárás műanyag elemek egymáshoz és/vagy betonhoz, és/vagy fémhez ragasztással történő rögzítésére és tömítésére

(57) A találmány eljárás műanyag elemek egymáshoz és/vagy betonhoz, és/vagy fémhez ragasztással történő rögzítésére és tömítésére oly módon, hogy a rögzítendő felülete(ke)t alkohollal előkezelik, majd epoxi- vagy akrilragasztóval 0,2–2 mm rétegvastagságban, előnyösen 0,5–1,0 mm rétegvastagságban egyenletesen bekenik, a nyitott idő alatt a felületeket egymáshoz illesztik és a ragasztóanyag kötési ideje alatt rögzítik.

A műanyag elem anyaga poli-propilén, kemény poli-etilén, poli-vinilidéndifluorid, poli-tetrafluor-etilén lehet.

---

(51) ***E04G 23/02*** *(2006.01)*
E04C 3/34 *(2006.01)*
E04C 3/36 *(2006.01)*
E04G 13/02 *(2006.01)* **(13) A1**
(21) P 06 00204 **(22) 2006.03.14.**
(71) (72) Sebők Tamás 51%, Hódmezővásárhely (HU);
Finta Sándor 49%, Hódmezővásárhely (HU)
(54) Eljárás és zsalu oszlopok készítésére vagy javítására
(74) dr. Jakab Judit, S.B.G. & K. Szabadalmi Ügyvivői Iroda, Budapest

(57) A találmány tárgya eljárás és zsalu oszlopok készítésére vagy javítására, amelynek során állítható, újrafelhasználható zsalut kívánt méretre beállítani, és a zsalu belsejét az oszlop anyagával kitöltik. Az eljárás lényege szerint az állítható, újrafelhasználható zsalut zsaluhéjból (11), és hosszirányban és keresztirányban méretváltoztatásra képes hálóból (1) készítik úgy, hogy a háló (1) szélén lévő hálószemek (8) legalább egy részét egymáshoz és/vagy kerethez (2, 3) erősítik, a háló (1) hosszirányú és/vagy keresztirányú széthúzásával a készítendő oszlop méreteit beállítják, és a hálót a zsaluhéjra (11) húzzák, majd a keretek (2, 3) helyzetének rögzítése mellett a hálót megfeszítik.

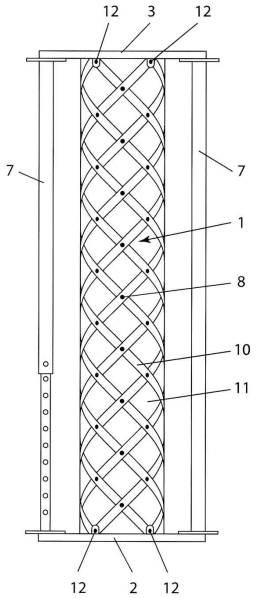

1. ábra

---

(51) ***E05B 65/19*** *(2006.01)*
B60R 25/00 *(2006.01)*
F16G 11/00 *(2006.01)* **(13) A1**
(21) P 06 00562 **(22) 2006.07.05.**
(71) (72) Szilágyi Zoltán, Biatorbágy (HU)
(54) Szerkezet zár, különösen gépjármű motorháztetőzár és csomagtérzár működésének szabályozására

(57) Szerkezet zár, különösen húzóbowdennel rendelkező, nyitókar húzásával működtetett gépjármű motorháztetőzár és csomagtértetőzár működésének szabályozására. A találmány lényege abban van, hogy a húzóbowden (3) megszakításával a motorháztetőzár (nem ábrázolt) és a nyitókar közé (nem ábrázolt) – célszerűen húzott elem (1) és húzó elemként (2) kialakított – alaphelyzetben reteszelt, behatárolt szabadonfutású szerkezet van beiktatva. A szabadonfutó szerkezet a riasztóberendezés és/vagy a gépjármű saját rendszerei által vezérelt kapcsolóval működtetett, oly módon hogy a nyitókar kényszerkapcsolata fennáll mindaddig amíg a riasztóberendezés bekapcsolt és/vagy a gyújtáskapcsoló kikapcsolt állapotában a nyitókar meghúzásra nem kerül, mert célszerűen ekkor a kapcsoló által adott jelre a szerkezet oldja a kényszer kapcsolatot.

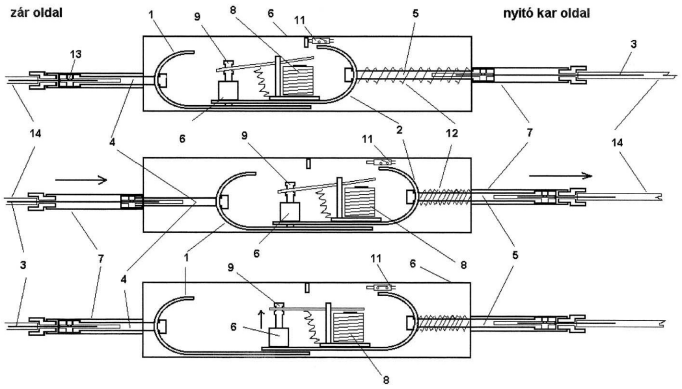

1. ábra

F – SZEKCIÓ
MECHANIKA, VILÁGÍTÁS, FŰTÉS

---

(51) ***F01C 1/356*** *(2006.01)*
F02B 55/08 *(2006.01)* **(13) A1**
(21) P 06 00315 **(22) 2006.04.21.**
(71) (72) Bereczk János, Székesfehérvár (HU)
(54) Forgódugattyús motor
(74) dr. Jakab Judit, S.B.G. & K. Szabadalmi Ügyvivői Iroda, Budapest

(57) A találmány tárgya forgódugattyús, résvezérlésű motor, amelynek szívócsatornához csatlakozó nyílással és kiömlőcsatornához csatlakozó nyílással ellátott oldalfalakkal lezárt állórésze és az állórészben forgathatóan csapágyazott főtengelyhez (5) rögzített forgórésze (2) van. Az állórész belső, hengeres palástja (11) által határolt térben a forgórész (2) koaxiálisan van elrendezve, és a forgórésznek (2) az állórész belső hengeres palástja (11) mentén legördülő külső palástfelületéhez a forgórésszel (2) együttműködő, változó térfogatú munkatérszektorokat (4) határoló térelválasztó lapok (3) vannak szorítva. Az állórésznek (1) a főtengellyel (5) ellentétes oldalán lévő oldalfalában, a szívócsatornában elektromos hozzávezetés van elrendezve. A megoldás lényege, hogy a forgórész (2) külső palástfelületének a főtengelyre (5) merőleges metszete tükörszimmetrikus kialakítású, és két, egymással szemben fekvő, az állórész belső palástjának (11) sugarát megközelítő sugarú, köríves első szakaszból (7) és két, a körívekhez lekerekítéssel csatlakozó, az állórész belső palástjához (11) képest távközzel elhelyezkedő második szakaszból (8) van kialakítva. A forgórészt (2) a főtengelyhez (5) csatlakoztatott válaszfala a szívócsatornával közlekedő beömlőtérre, és a kiömlőcsatornával közlekedő kiömlőtérre osztja. A beömlőtér és a kiömlőtér a forgórészben (2) kialakított szívórésen (9) és kiömlőrésen (10) keresztül az állórész belső palástja (11) és a forgórész (2) külső palástfelülete közötti munkatérszektorokkal (4) egymás után kapcsolatba hozható. A forgórész (2) a beömlőteret határoló köríves első szakaszának (7) tartományában gyújtógyertyával van felszerelve, és az állórész öt munkatérszektort (4) képező, tengelyszimmetrikusan elhelyezett, előfeszített térelválasztó lapot (3) megtartó és tömítetten vezető módon van kialakítva.

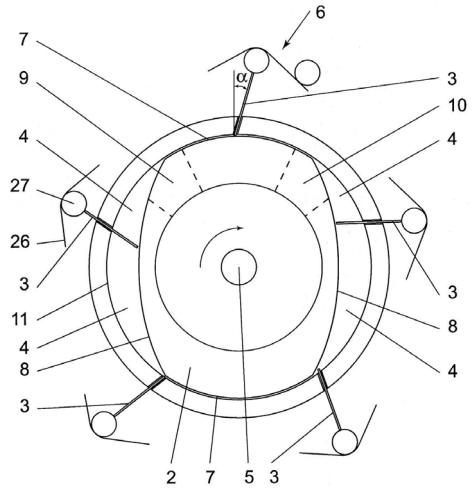

1. ábra

(51) ***F03D 1/06*** *(2006.01)* **(13) A1**
(21) P 06 00596 **(22) 2006.07.19.**
(71) (72) Fenyvesi János, Budapest (HU)
(54) Könnyűszerkezetes szélerőmű

(57) A találmány tárgya egy olyan könnyűszerkezetes szélerőmű, amelynek lapátjai (1) a rotor külső átmérője felé szélesedve, szinte az átmérőhöz tartozó teljes körfelületet lefedik, s ezáltal a szél teljes keresztmetszetét hasznosítani tudják. Ezt úgy teszi lehetővé a szabadalom szerinti megoldás, hogy az átmérő növekedésével hatványozottan növekvő szélerőnek és súlyerőnek – a jelenlegi önhordó lapátkialakítástól eltérően – a lapátokat a tengelyhez (10) rögzítő feszítőkábel (7) és/vagy abroncs (4) és/vagy küllő tart ellen.

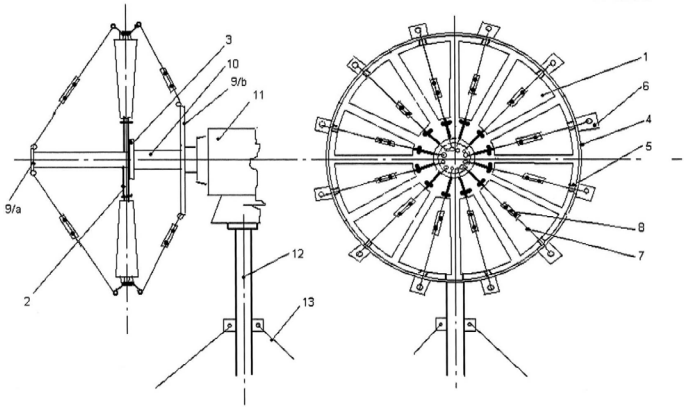

1. ábra

(51) ***F16B 13/06*** *(2006.01)* **(13) A1**
(21) P 06 00207 **(22) 2006.03.16.**
(71) Austrotherm GmbH, Pinkafeld (AT)
(72) Jandl, Johann, Tullnerbach (AT)
(54) Dübel
(30) 462/2005 2005.03.18. AT
(74) Karácsonyi Béla, ADVOPATENT Szabadalmi és Védjegy Iroda, Budapest

(57) A dübel egy dübeltesttel (3) rendelkezik, amelyben a dübeltest (3) – fúrólyukba behelyezett állapotban kifelé eső – végénél kezdődő központi furat van kialakítva. A dübeltest (3) a falon áthatoló legalább két hosszanti hasítékkal van ellátva. Mindegyik hosszanti hasíték több részhasítékból (7, 11, 7') áll, amelyeket közbenső részek (12, 12') választanak el egymástól. A dübel nagy stabilitása érdekében legalább egy részhasíték (7, 7') a végén villa alakban szétválik, és ebbe a villa alakú szakaszba (10) egy további részhasíték (11) vége nyúlik be. Ezáltal a közbenső részek (12) U alakúak és kerületi irányban szimmetrikusak, ami mind a kihúzószilárdság, mind a csavarószilárdság tekintetében fokozza a dübel stabilitását.

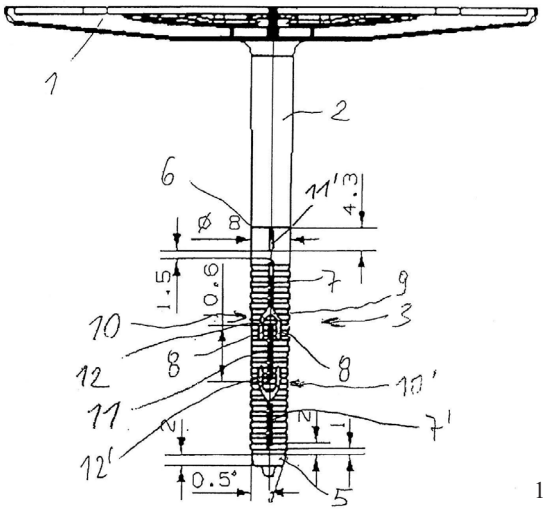

1. ábra

(51) ***F17C 1/00*** *(2006.01)*
F16L 13/02 *(2006.01)*
F17C 13/00 *(2006.01)* **(13) A1**
(21) P 06 00416 **(22) 2006.05.18.**
(71) C&C Műszaki Fejlesztő Kereskedelmi és Szolgáltató Kft., Petőfibánya (HU)
(72) Krizsán Ferenc, Hort (HU);
Krizsán Attila, Hatvan (HU);
Krizsán Péter, Hort (HU)
(54) Propán-bután folyadékellátó berendezés

(57) Propán-bután folyadékellátó berendezés, amely egy önhordó acél tartószerkezetre (2) szerelt föld feletti kivitelű tartályt (1) tartalmaz.

A tartályt tartalmazó acélszerkezet (2), melyre létra van hegesztve, tartalmaz továbbá tömlőket tartó szerelvényeket, valamint ezeket védő acélkeretet, kapaszkodókat, valamint horganyzott rácsos elemekből készült kerítést kétszárnyú kapuval. A berendezés villámvédelemmel ellátott.

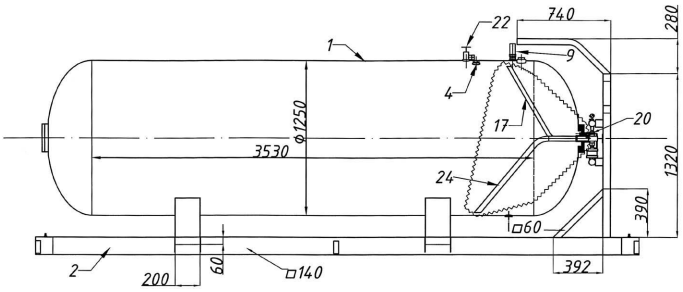

4. ábra

(51) ***F17C 1/00*** *(2006.01)*
F17D 1/04 *(2006.01)* **(13) A1**
(21) P 06 00511 **(22) 2006.06.21.**
(71) C&C Műszaki Fejlesztő Kereskedelmi és Szolgáltató Kft., Petőfibánya (HU)
(72) Krizsán Ferenc, Hort (HU);
Krizsán Attila, Hatvan (HU);
Krizsán Péter, Hort (HU)
(54) Propán-bután gázellátó berendezés

(57) Propán-bután gázellátó berendezés, amely egy önhordó acél tartóvázra szerelt föld feletti kivitelű tartályt (1) tartalmaz, nyomásszabályozó (18) beépítésével.

Az önhordó acél tartószerkezet (2) tartalmazza a tartály felső kezeléséhez szükséges létrát, technológiai csőmegfogást, nyomásszabályozó-rögzítő konzolt, és a létrához épített kapaszkodót. A berendezés villámvédelemmel ellátott.

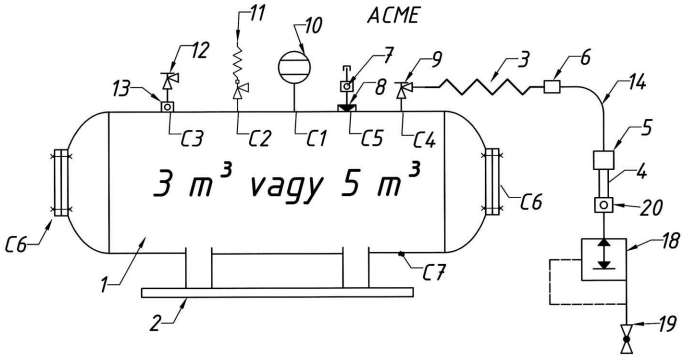

14. ábra

(51) ***F22B 9/04*** *(2006.01)*
F23J 13/02 *(2006.01)* **(13) A1**
(21) P 05 00292 **(22) 2005.03.11.**
(71) Kompozitor Műanyagipari Fejlesztő Kft., Budapest (HU)
(72) Kecskeméthy Géza 40%, Budapest (HU);
Kustár László 30%, Budapest (HU);
Nick Lajos 30%, Budapest (HU)
(54) Kisnyomású gőzfejlesztő berendezés, különösen kéménycsövek hőre keményedő, szállal erősített műgyanta tömlővel történő béleléséhez vagy építéséhez

(57) A találmány elsősorban olyan gőzfejlesztőre vonatkozik, mellyel kéménybélelés vagy -építés céljából szállal erősített műgyantából készült béléstesttömlőt fújnak fel és keményítenek ki. A találmány szerinti gőzfejlesztő kazántestén áthaladó füstcsövek (2) belső oldalán és adott esetben külső oldalán, a füstcső (2) anyagából képzett hosszanti irányú bordák (3, 4) vannak, a kazántestnek vízszintes irányban kialakított, nem víztér feletti gőztere van, a szintjelző és szintszabályozó (8), külön tartályban foglal helyet. A tápvízellátást folyamatosan működő szivattyú (2) végzi, melynek végnyomása néhány tized bar értékkel nagyobb, mint a gőzfejlesztő legnagyobb üzemi nyomása.

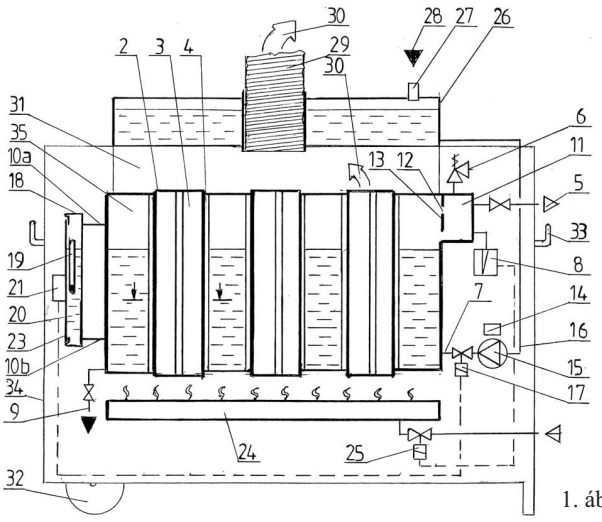

1. ábra

(51) ***F23B 50/12*** *(2006.01)*
F23G 5/32 *(2006.01)*
F23G 7/10 *(2006.01)* **(13) A1**
(21) P 05 00408 **(22) 2005.04.25.**
(71) Morvai Ferenc 79,5%, Mátrafüred (HU);
Fock József 0,5%, Szatmárcseke (HU);
Tóth Béla 20%, Budapest (HU)
(72) Morvai Ferenc, Mátrafüred (HU)
(54) Eljárás szilárd, szemcsés tüzelőanyag, különösen pellet automatikus elégetésére, kazán az eljárás lefolytatására és égőfej a kazánhoz
(74) dr. Jakab Judit, S.B.G. & K. Szabadalmi Ügyvivői Iroda, Budapest

(57) A találmány tárgya eljárás szilárd, szemcsés tüzelőanyag, különösen pellet automatikus elégetésére vízmelegítő hőcserélővel, égőfejjel, levegő-hozzávezetéssel és füstgáz-elvezető járattal, valamint vezérlőegységgel ellátott kazánban. Az eljárás során az égőfej égőterébe juttatott tüzelőanyagot meggyújtják és indító levegőáramban elégetik, az égőtérben a láng kialakulását figyelik és a lángképződés után tüzelőanyag és adott esetben adalékanyag-adagolást, égető primer levegőáramot és szilárdszemcse-visszatartó szekunder levegőáramot indítanak el, a tüzelőanyag és adott esetben az adalékanyag-adagolást, és a levegőáramok mennyiségét a kazánban előállított melegvíz hőmérsékletének függvényében szabályozzák úgy, hogy a tüzelőanyag és adott esetben az adalékanyag-adagolást és a levegőáramokat leállítják, ha a melegvíz hőmérséklete egy előre megadott érték fölé emelkedik, és újra elindítják, ha a melegvíz hőmérséklete egy előre megadott érték alá csökken. A találmány lényege, hogy a primer levegőáramot úgy vezetik az égőfejbe, hogy az a tüzelőanyag és adott esetben az adalékanyag-szemcséket az égéstérben lebegtesse, a szekunder levegőáramot úgy vezetik az égőfejbe, hogy az az égőtér nyitott végét lezáró levegőfüggönyt alakítson ki, továbbá a tüzelőanyag és adott esetben az adalékanyag-adagolás és a levegőáramok leállítása után az égőtér belső fala mellett spirál alakban végighaladó, és az égőtér falát végigsöprő tisztító levegőáramot vezetnek be az égőfejbe.

Az eljárást olyan égőfejjel (2) felszerelt kazánban valósítják meg, amelynek külső borítással (21) körülvett és borítófedéllel (39) letakart, belső fallal határolt és hátsó fallal (24) lezárt égőtere van. A külső borítás (21) és a belső fal között közbenső tér van kialakítva, a közbenső tér az égőtérrel levegőáramot áteresztő módon össze van kötve, a hátsó fal (24) nyílással van ellátva, amelyhez a tüzelőanyag bevezetésére szolgáló csatlakozó (27) van erősítve. Az égőfejbe (2) indító levegőáram, majd a tüzelőanyagot elégető primer levegőáram és szekunder levegőáram, továbbá tisztító levegőáram van vezetve.

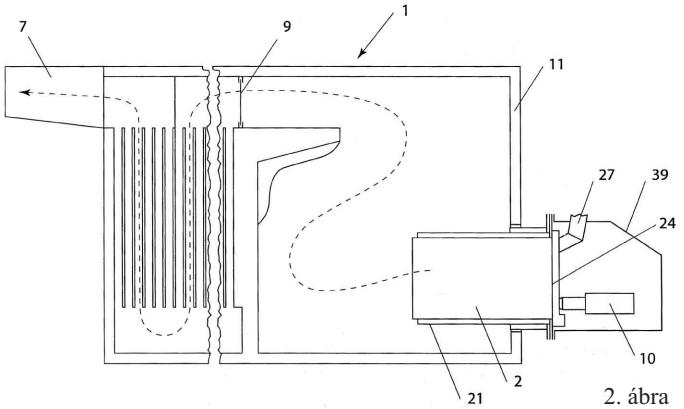

2. ábra

(51) ***F23K 1/00*** *(2006.01)*
F23L 7/00 *(2006.01)* **(13) A1**
(21) P 05 01131 **(22) 2005.12.02.**
(71) MATŰZ Magyar Tüzeléstechnikai Kft., Szentendre (HU)
(72) dr. Barta László, Budapest (HU)
(54) Berendezés magas nedvességtartalmú biomassza elégetésére

(74) Weichinger András, DANUBIA Szabadalmi és Védjegy Iroda Kft., Budapest

(57) A találmány tárgya eljárás magas nedvességtartalmú biomassza, előnyösen faapríték elégetésére.

A találmány lényege, hogy a biomasszát, faaprítékot két részre osztva szénnel összekeverik az egyik rész faapríték-szén keveréket előszárítják és közben füstgáz és előmelegített levegő keveréket juttatnak az előszárítóban (5) lévő anyaghoz, majd a kialakított szilárdanyag-levegő keverékét malomban (7) szárítják és őrlik, majd egy kazán (10) legalább részben szigetelt első zónájába (11) vezetik és az égési levegő egy részét képező primer levegővel olyan arányban keverik, hogy ott a légfelesleg alacsony, a hőmérséklet magas legyen, a másik rész faapríték-szén keveréket szintén előszárítják, majd őrlő-szárító malomba (8) juttatják és onnan az őrölt szárított anyagot a kazán első zónája feletti második zónájába (12) juttatják a második zóna feletti harmadik zónából (13) a tüzelőanyag szárításához forró füstgázt vesznek el és az előmelegítők előtt a tüzelőanyagba recirkuláltatják, majd a (13) harmadik zóna feletti negyedik zónába (14) tercier levegőt magas impulzusú túlhevített gőzzel együtt fújnak be az eddig elégetetlen gáz és szilárd anyag elégetésének befejezéséhez.

A találmány továbbá berendezés magas nedvességtartalmú biomassza, előnyösen faapríték elégetésére, amelynek kazánja (10) a tüzelőanyagot tűztérbe juttató rendszere és a tűztérbe égési levegőt szállító rendszere és füstgázelvezető rendszere van.

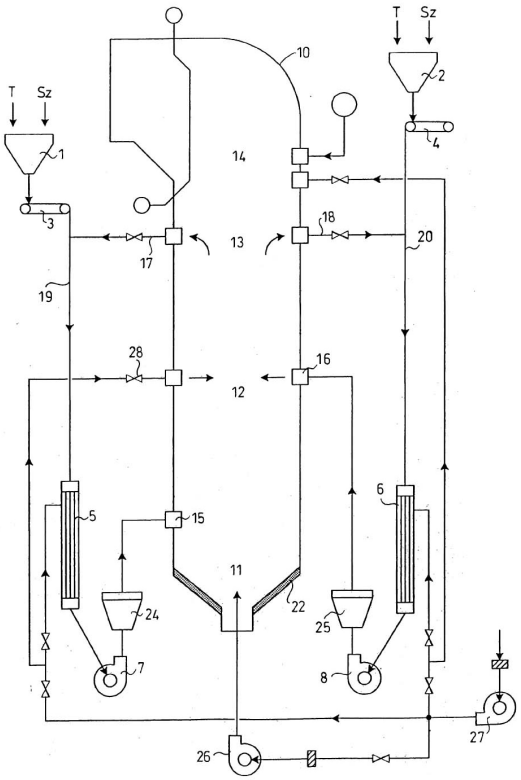

1. ábra

(51) ***F23L 9/06*** *(2006.01)* **(13) A1**
(21) P 05 00828 **(22) 2005.09.07.**
(71) MATŰZ Magyar Tüzeléstechnikai Kft., Szentendre (HU)
(72) dr. Barta László, Budapest (HU)
(54) Eljárás és kazán biomassza tüzelésére
(74) Weichinger András, DANUBIA Szabadalmi és Védjegy Iroda Kft., Budapest

(57) A találmány tárgya eljárás biomassza tüzelésére, ahol az eltüzelendő biomasszát legalább három tüzelési zónájú kazánba, primer levegő segítségével, főirányú áramlással vezetik be.

A találmány lényege, hogy a kazán (10) legalább egy tüzelési zónájában (2, 3) a fő áramlási irányra szögben magas impulzusú levegő-vízgőz keresztsugarat, mint szekunder (16) és esetleg, mint tercier levegőt (17) fújnak be, és ezzel a keresztsugár környezetében recirkulációt hoznak létre és ezzel az égési levegő mennyiségét a tüzelés légfeleslegének megfelelő értékre állítják be.

A találmány továbbá kazán (10) az eljárás foganatosítására, amelynek több zónájú (1, 2, 3, 4) tűztere, az elégetendő anyagot a tűztér aljába bevezető-surrantója (13), primer levegőt alulról függőlegesen felfelé a tűztérben, és a beadagolt elégetendő anyagba bevezető nyílása (14), és a tűztér felső zónája felett elrendezett füstgázt elvezető csatornája (15) van, és amelynek lényege, hogy legalább egy, a tűztér első zónája feletti zónában túlhevített vízgőz és további levegő keverékét, a felfelé áramló primer levegő és tüzelőanyag-áramra szögben bevezető szerve (16, 19) és ehhez a szervhez levegőt szállító vezetékbe túlhevített vízgőzfúvóka van rendelve.

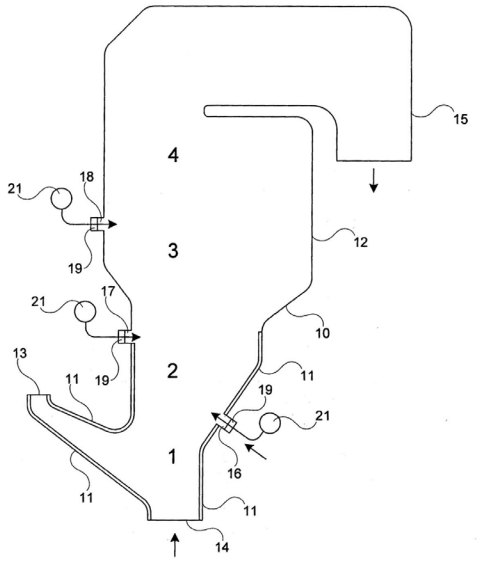

1. ábra

(51) ***F23L 11/00*** *(2006.01)*
F23N 3/06 *(2006.01)* **(13) A1**
(21) P 05 00281 **(22) 2005.03.08.**
(71) Fireplace Kft., Tatabánya (HU)
(72) Jósvainé Fülöp Sarolta, Tata (HU);
Magas István, Miskolc (HU);
Simkó József, Miskolc (HU);
Cserjés Ferenc, Miskolc (HU);
Sturm József, Újcsanálos (HU)
(54) Tartós égésű kandalló automata huzatszabályozással

(57) A találmány tárgya tartós égésű kandalló automata huzatszabályozással, amely automata szabályozás szén- és fatüzeléshez is egyaránt alkalmazhatók.

A találmány szerinti kandallónak (1) primer, szekunder és tercier levegőbevezetésekkel ellátott tűztere (4), továbbá a tűztér alatt nyílásokkal ellátott rostélybetéte, továbbá az égés szabályozására szolgáló teljesítményszabályozója van. Jellemzője, hogy a kandallónak (1) a tűztér (4) alatt, a kandalló (1) hátsó részében elhelyezett légdobozban (16) kialakított szabályozott levegőbevezető rendszere van, melynek levegőbevezetése (15) a kandalló (1) hátoldalán van kiképezve, amely levegőbevezető rendszernek légdobozban (16) elhelyezkedő levegőelosztó doboza (12) és automata huzatszabályzója (11) van, és az automata huzatszabályzó (11) zárótányérja a levegőelosztó doboz (12) szabályzó fedelén (13) kiképzett szabályozott levegőbevezetésre illeszkedik, továbbá tűztér (4) hátlapjának a levegőelosztó doboz (12) mögötti részén primer levegőbeömlő nyílás, valamint szekunder levegőbeömlő nyílás van kiképezve, és a levegőelosztó dobozban (12) egymással mechanikusan, előnyösen fogaskerék meghajtással összekapcsolt primer levegőszabályzó tárcsa és szekunder levegőszabályzó tárcsa, valamint egy tüzelőanyag-választóhoz (2) kapcsolódó állítókerék van elhelyezve, oly módon, hogy a primer levegőszabályzó tárcsán kiképzett primer tárcsanyílás elfordításkor a primer levegőbeömlő nyílás előtt helyezkedik el, míg a szekunder levegőszabályzó tárcsán kiképzett szekunder

tárcsanyílás elfordításkor a szekunder levegőbeömlő nyílás előtt helyezkedik el.

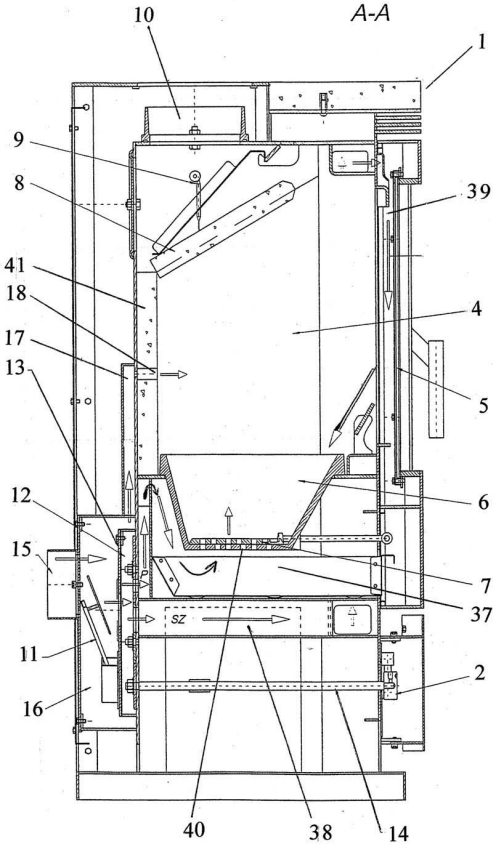

2. ábra

G – SZEKCIÓ
FIZIKA

(51) ***G01N 21/80*** *(2006.01)*
G01N 27/26 *(2006.01)* **(13) A1**
(21) P 06 00636 **(22) 2006.08.08.**
(71) Szegedi Tudományegyetem, Szeged (HU)
(72) dr. Szekeres Márta, Szeged (HU);
dr. Fülei Tamás, Kecskemét (HU);
dr. Gingl Zoltán, Szeged (HU);
dr. Tombácz Etelka, Szeged (HU);
dr. Dékány Imre, Szeged (HU)
(54) Eljárás pH rögzített értékre való beállítására, valamint sztöchiometrikus pH-stat összeállítás
(74) Szabó Zsolt, DANUBIA Szabadalmi és Védjegy Iroda Kft., Budapest

(57) A találmány tárgya pH rögzített értékre való beállítására szolgáló eljárás és az eljárás foganatosítására szolgáló sztöchiometrikus pH-stat összeállítás.

A találmány szerinti eljárás keretében

(a) ismert reaktánsok ismert lefolyású reakcióinak rendszerében pH-értéket mérnek;

(b) a reaktánsokat komponensekként tekintve legalább egy egyensúlyi anyagmérleg-egyenletet és legalább egy elektroneutralitási egyenletet állítanak fel;

(c) az egyenletek megoldásával a rendszerben mért pH-érték (pHm) és az elérni szándékozott rögzített pH-érték (pHfx) eltérésének (8pH) a minimálisra csökkentéséhez szükséges titrálószer-mennyiséget határoznak meg;

(d) a számított titrálószer-mennyiséget vezérlőparaméterként használva a rendszerhez egyetlen típusú, a rendszerben beavatkozás hiányában bekövetkező pH-változást ellensúlyozó hatású titrálószert hozzáadva a rendszerben mért pH-értéket a rögzített pH-értékhez közelítik, és

kívánt esetben az (a)–(d) lépéseket a mért pH-értéknek a rögzített pH-értéktől adott küszöbértéket (ΔpH) meghaladó mértékű eltérése (ΔpH) esetén a rendszerben lejátszódó reakciók lezajlásáig vagy megszakításáig változatlan titrálószert használva ismétlik, miáltal a rendszer pH-értékét (adott toleranciaszint mellett) a rögzített értéken tartják.

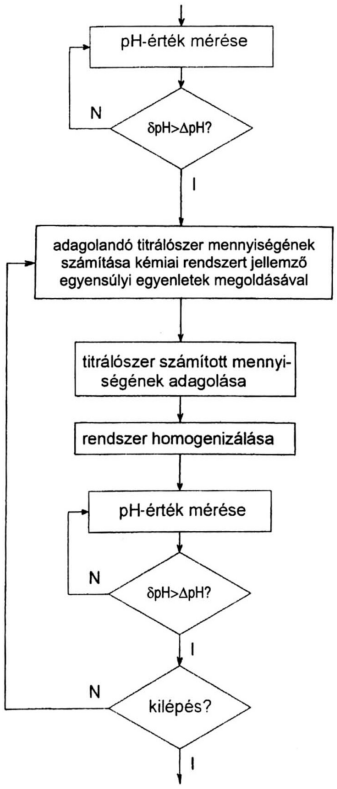

2. ábra

(51) ***G01N 35/10*** *(2006.01)* **(13) A1**
(21) P 05 00754 **(22) 2005.08.09.**
(71) (72) Kovács Szilárd, Tata (HU)
(54) Automatikus folyadékadagoló berendezés kémiai analizátorok folyadékadagolására

(57) A találmány automatikus folyadékadagoló berendezés, amelynek egy a pozicionáló mechanika mozgó részéhez (4) rögzített, fényáteresztő anyagból készült, alsó vége felett tömítőelemet (2), a tömítőelem felett optikai folyadékérzékelőt (3) tartalmazó felszívócsöve (1), a pozicionáló mechanika álló részéhez (5) az adagolandó folyadékok számának megfelelő számú felszívócső-csatlakozója (6), valamint perisztaltikus pumpája (7) van.

A találmány lényege, hogy a pozicionáló mechanika mozgó részéhez (4) függőlegesen rögzített felszívócső (1) az adagolás során légmentesen csatlakozik a pozicionáló mechanika álló részéhez (5) rögzített felszívócsó-csatlakozóhoz (6), amelyen keresztül a perisztaltikus pumpa (7) által az optikai folyadékértékelőig (3) történő felszívást követően, pontos mennyiségű folyadékot lehet adagolni úgy, hogy a felszívócső (1) nem merül az adagolandó folyadék felszíne alá. A szükséges mennyiség felszívása után a felszívócsövet (1) a pozicionáló mechanika mozgó része (4) függőlegesen felemeli, a légmentes csatlakozás megszűnése után a felszívott mennyiség a felszívócsőben (1) illetve a bemérőedényben (8) marad, a felszívócsó-csatlakozóból (6) a folyadék visszaáramlik a felszívás helyére.

A csatlakoztatási és felszívási műveletek az elektronikus vezérlőegység (9) programja által vezérelve tetszőleges pozíciókban és felszívott mennyiségekkel ismételhetőek.

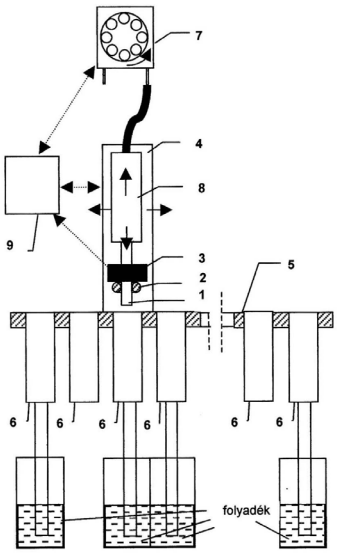

1. ábra

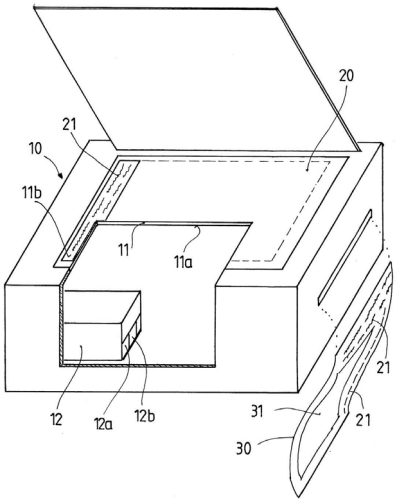

1. ábra

(51) ***G09F 19/00*** *(2006.01)*
G06Q 30/00 *(2006.01)*
G09F 27/00 *(2006.01)* **(13) A1**
(21) P 06 00423 **(22) 2006.05.19.**
(71) (72) Grégász László Zoltán, Berkesz (HU)
(54) Képújság DVD-n

(57) A találmány célja a reklámozás, egy hirdetési újsághoz hasonlóan különböző típusú hirdetések megjelenítése szöveges, fényképes és videoformátummal is. A képújság DVD-n is megtalálható minden típusú hirdetési rovat. Bármely rovat különálló kiadványként is megjelenhet.

A képújság képi formátuma DVD-formátum. Egy DVD több mint 30 000 hirdetést is tartalmazhat, ez kétoldalas lemez esetén több mint 60 000 hirdetés is lehet.

(51) ***G09F 19/00*** *(2006.01)*
G03G 15/36 *(2006.01)*
G06Q 30/00 *(2006.01)* **(13) A1**
(21) P 06 00633 **(22) 2006.08.03.**
(71) (72) Fatuska Dániel, Tata (HU);
Fodor Máriusz, Tata (HU);
Szotyori István, Tata (HU)
(54) Eljárás közcélú üzenetek célszegmenshez történő eljuttatására
(74) Rónaszéki Tibor szabadalmi ügyvivő, Budapest

(57) A találmány tárgya eljárás közcélú üzenetek célszegmenshez történő eljuttatására, amelynek során közvetítendő közcélú üzenetet sokszorosító berendezés segítségével hordozóeszközre visznek föl és ott olvasható formában rögzítik, majd az így előállított közcélú üzenettel ellátott hordozóeszközt továbbítják a célszegmenshez.

Az eljárás jellegzetessége, hogy a közcélú üzenet (21) mesterpéldányát (20) nyilvános hozzáférésű sokszorosító berendezés (10) tárgylemezére (11) viszik föl és ott rögzítik, és/vagy a közcélú üzenet (21) grafikai képét digitalizálják, majd nyilvános hozzáférésű sokszorosító berendezés (10) memóriaegységébe (12) olvassák be és ott tárolják, végül a tárgylemezen (11) rögzített és/vagy a memóriaegységben (12) tárolt közcélú üzenet (21) grafikai képét a sokszorosítás során a sokszorosító berendezés (10) segítségével sokszorosított szöveggel (31) együtt a hordozóeszköz (30) felületére fölviszik, és így a sokszorosítandó szöveggel (31) összeszerkesztett közcélú üzenettel (21) ellátott hordozóeszközt (30) hoznak létre, és az így előállított hordozóeszközt (30) továbbítják a célszegmenshez.

(51) ***G10L 21/06*** *(2006.01)*
G09B 19/04 *(2006.01)*
G09B 21/04 *(2006.01)* **(13) A1**
(21) P 06 00540 **(22) 2006.06.27.**
(71) AVE-FON Kft., Debrecen (HU)
(72) dr. Sziklai István, Budapest (HU);
Házman István, Budapest (HU);
Imrek József, Debrecen (HU)
(54) Rendszer és eljárás audiojel képi megjelenítésére
(74) dr. Harangozó Gábor, DANUBIA Szabadalmi és Védjegy Iroda Kft., Budapest

(57) A találmány tárgya rendszer és eljárás audiojel képi megjelenítésére. Az eljárás lényege, hogy fogadják a megjelenítendő audiojelet, az audiojel alapján előállítanak előre meghatározott számú diszkrét frekvenciakomponenst; minden egyes frekvenciakomponenshez hozzárendelnek egy grafikus objektumot, amelyet geometriai alakzattal, pozícióinformációval és méretinformációval írnak le, és egy grafikus kijelzőn egyidejűleg megjelenítik az összes frekvenciakomponenshez tartozó összes grafikus objektumot. A találmány szerinti rendszer audiojelet előállító mikrofont (110), az audiojelet mintavételező és digitális jellé átalakító audio interfészegységet (120), a digitális jelet előre meghatározott számú diszkrét frekvenciakomponensre szétválasztó és minden diszkrét frekvenciakomponensekhez egy grafikus objektumot hozzárendelő feldolgozó egységet (130), a grafikus objektumok alapján videojelet előállító video interfészegységet (150), és a videojel alapján grafikus objektumokból álló hangképet megjelenítő grafikus kijelzőt (160) tartalmaz.

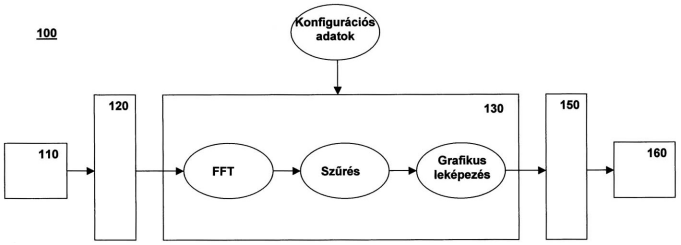

1. ábra

(51) ***G11B 23/03*** *(2006.01)* **(13) A1**
(21) P 04 00627 **(22) 2003.02.04.**
(71) Matsushita Electric Industrial Co., Ltd., Osaka (JP); Sony Corporation, Tokió (JP)
(72) Saji, Yoshito, Hyogo (JP); Okazawa, Hironori, Osaka (JP); Nakata, Kuniko, Osaka (JP); Takizawa, Teruyuki, Osaka (JP)
(54) Lemezkazetta
(30) 2002-038086 2002.02.15. JP
(86) PCT/JP 03/01142 (87) WO 03/069620
(74) dr. Harangozó Gábor, DANUBIA Szabadalmi és Védjegy Iroda Kft., Budapest
(57) A találmány tárgya lemezkazetta.

A találmány szerinti lemezkazettának (1) egyrészt lemeztároló részt, befogónyílást és fejnyílást tartalmazó kazettateste (10) van. A lemeztároló résznek lemezablaka (12w) és alja van, és egy első és második oldallal rendelkező lemezt tárol úgy, hogy a lemez forgatható a lemeztároló részben. A lemez első oldala a lemezablak (12w) belseje felé néz. A befogónyílás a lemeztároló rész alján van kiképezve úgy, hogy a lemez kívülről van befogva. A fejnyílás szintén a lemeztároló rész alján van kiképezve úgy, hogy lehetővé tegye egy, a lemez második oldaláról jelet leolvasó, illetve a lemez második oldalára jelet író fejnek a lemez második oldalához való hozzáférését. A lemezkazetta a lemez második oldala és a lemeztároló rész alja között első és második zárszerkezetet (21) is tartalmaz. Az első zárszerkezezet (21) a befogónyílás középpontja körül elfordíthatóan van kiképezve. A második zárszerkezet (22) forgásközéppontja a befogónyíláson kívül helyezkedik el. Az első és második zárszerkezet (22) egymással együttműködve a fejnyílást eltakaróan vagy szabadon hagyóan van kiképezve.

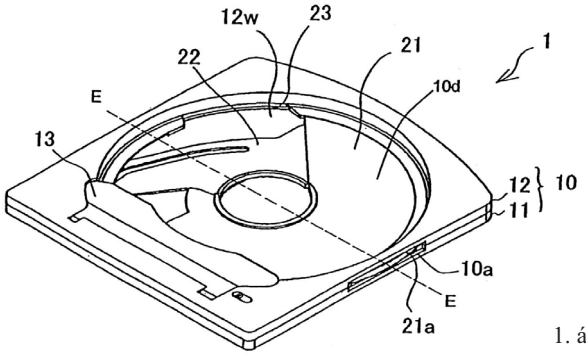

1. ábra

H – SZEKCIÓ
VILLAMOSSÁG

(51) ***H01B 5/00*** *(2006.01)* **(13) A1**
(21) P 06 00504 **(22) 2006.06.19.**
(71) FUX Rt., Miskolc (HU)
(72) dr. Barkóczi István 30%, Miskolc (HU); Csomós József 20%, Szirmabesenyő (HU); Varga Péter 20%, Mályi (HU); Monostory László 30%, Mályi (HU)
(54) Sodronyszerkezet villamos légvezetékhez
(74) Pap Béla szabadalmi ügyvivő, Miskolc
(57) A találmány szerinti sodronyszerkezet olyan villamos légvezetékhez, elsősorban kis- és középfeszültségű hálózathoz alkalmas, amelynek vezetői több rétegben, egy-egy rétegen belül menetszerűen sodorva helyezkednek el, a vezetők azonos irányban sodrottak, menetemelkedésük (h) azonos, továbbá a vezetők alkotta rétegek a sodrony tömörítéséből adódóan deformáltak, és egymással felületük mentén érintkeznek.

A javasolt sodronyszerkezet lényege, hogy egy-egy rétegben egymástól különböző keresztmetszetű vezetők, úgymint a belső rétegben az 1/a belső vezetők, az 1/b töltővezetők vannak elrendezve, a legalább két egymás fölött elhelyezkedő szomszédos réteg vezetői: az 1/a belső vezetők, az 1/b töltővezetők, valamint a 2 záróvezetők ugyancsak különböző keresztmetszetűek.

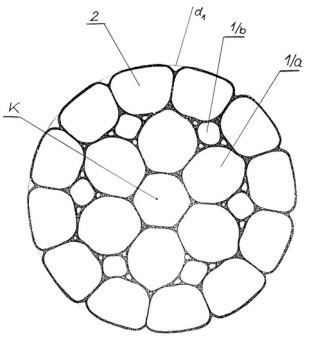

3. ábra

(51) ***H04M 3/38*** *(2006.01)* **(13) A1**
(21) P 07 00716 **(22) 2005.07.21.**
(71) ALIN Anstalt, FL-Triessen (LI)
(72) Csabai Barnabás, Budapest (HU); Kató Csaba, Budapest (HU); Josepovits László, Budapest (HU)
(54) Felügyelt hírközlési rendszer szabadságukban korlátozott hívó személyek számára
(30) P0500314 2005.03.18. HU
(86) PCT/HU 05/00083 (87) WO 06/097775
(74) Lantos Mihály, DANUBIA Szabadalmi és Jogi Iroda Kft., Budapest
(57) Felügyelt hírközlési rendszer szabadságukban korlátozott hívó személyek számára, amely helyi telefonközponthoz és helyi számítógépes hálózathoz csatlakozik, és amely a lehetséges hívó személyek adatait tároló adatbázissal rendelkezik, és tartalmaz:

– a hívó személyek számára hozzáférhető helyen elrendezett több hívóegységet, amelyekben kézibeszélő (12), személyazonosító eszköz és kamera (13) van;

– memóriával (50) ellátott és a kapcsolóegységhez (19) csatlakoztatott kommunikációs szervert (40);

– felügyelő terminálokat (41), amelyek mindegyike tartalmaz több mezőre (4345) osztható képernyőt (42), hangszórót (46), mikrofont (48) és billentyűzetet (47);

– a kommunikációs szerver (40) a helyi hálózathoz csatlakozik és onnan a hívó személyekre vonatkozó információt fogad az adatbázisból, amikor a hívó személy a rendszert használni kezdi, és a kommunikációs szerver (40) az egyes hívásokkal kapcsolatos információ továbbítására alkalmasan van kialakítva.

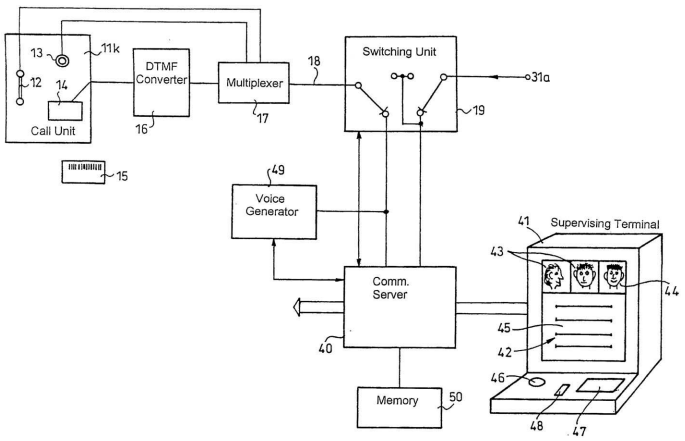

2. ábra

(51) ***H04N 5/265*** *(2006.01)*
H04N 5/225 *(2006.01)*
H04N 5/76 *(2006.01)*
(13) A1
(21) P 06 00386 **(22) 2006.05.09.**
(71) (72) Erdélyi Imre, Kerepes (HU);
Erdélyi Sándor, Kerepes (HU)

(54) Keverőpultos digitális videokamera

(57) A találmány tárgya keverőpultos digitális videokamera (1), amely a digitális videokameráknál ismert funkciókkal rendelkező egységből (2), a külső jelforrás jelét venni képes vevőegységből (4), a külső és belső videojel szinkronját biztosító szinkronizáló egységből (5) és a keverőpultból (3), mint főegységekből áll, és amely kialakítás alkalmas arra, hogy a képet és hangot a keverőpulton (3) azonnal szerkeszteni lehessen. A belső jelforrás a videokamera videojele (7) vagy egy memóriaegységben (6) rögzített jel (8). A külső jelforrásból (16) érkező jel a vevőegységen (4), vagy vezetéken keresztül jut a szinkronizáló egységbe (5). A vezeték nélküli jelátvitel a WLAN valamelyik szabványa szerint történik. A belső és külső jelforrások jelei a keverőpult (3) bemeneti jelei, a szerkesztett videojel (11) a kimeneti jel. A kijelzőn (12) a keverőpult inputja és outputja egyidejűleg, rögzíthető módon jelenik meg. A keverőpultos digitális videokamera (1) alkalmas a saját szerkesztetlen vagy szerkesztett videojel vezetékes vagy vezeték nélküli továbbítására.

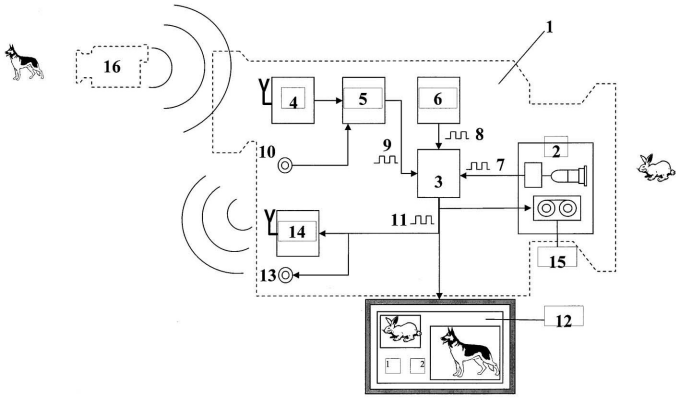

1. ábra

A rovatban meghirdetett teljes vizsgálatú bejelentések száma: 41 db.

Külön tájékoztatás újdonságkutatásról

A – SZEKCIÓ
KÖZSZÜKSÉGLETI CIKKEK

(51) ***A01N 25/12*** *(2006.01)*
A01N 37/50 *(2006.01)*
A01N 37/52 *(2006.01)*
A01N 43/40 *(2006.01)*
A01N 43/50 *(2006.01)*
A01N 43/54 *(2006.01)*
A01N 43/66 *(2006.01)*
A01N 47/04 *(2006.01)*
A01N 47/26 *(2006.01)*
A01N 47/28 *(2006.01)*
A01N 47/34 *(2006.01)* **(13) A3**
(21) P 02 01508
(71) Nippon Soda Co., Ltd., Tokió (JP)
(54) Szemcsés, vízben diszpergálható készítmények és eljárás ezek előállítására

---

(51) ***A23C 9/152*** *(2006.01)*
A01N 25/00 *(2006.01)*
A23C 11/00 *(2006.01)*
A23F 5/38 *(2006.01)*
A23G 3/00 *(2006.01)*
A23G 3/02 *(2006.01)*
A23G 4/00 *(2006.01)*
A23K 1/00 *(2006.01)*
A23K 1/18 *(2006.01)*
A23L 1/40 *(2006.01)*
A23P 1/02 *(2006.01)*
A61K 8/00 *(2006.01)*
A61K 9/20 *(2006.01)*
C11D 3/22 *(2006.01)*
C11D 17/00 *(2006.01)* **(13) A3**
(21) P 03 02536
(71) Société des Produits Nestlé S.A., Vevey (CH)
(54) Vízben oldódó vagy diszpergálódó porok és tabletták, valamint eljárás azok előállítására

---

(51) ***A23D 7/00*** *(2006.01)*
A23D 7/02 *(2006.01)* **(13) A3**
(21) P 03 03049
(71) Unilever N.V., Rotterdam (NL)
(54) Zsír folytonos fázisú élelmiszertermék

---

(51) ***A23K 1/00*** *(2006.01)*
A23L 1/09 *(2006.01)* **(13) A3**
(21) P 03 04087
(71) Suomen Rehu Oy, Helsinki (FI)
(54) Eljárás táplálkozási adalék előállítására, az adalék és alkalmazása

---

(51) ***A23L 1/24*** *(2006.01)* **(13) A3**
(21) P 03 02623
(71) Unilever N.V., Rotterdam (NL)
(54) Emulgeált élelmiszer-kompozíció

---

(51) ***A43B 13/14*** *(2006.01)* **(13) A3**
(21) P 01 03308
(71) Masai Marketing & Trading AG, Romanshorn (CH)
(54) Eszköz aktív gördülő járáshoz

---

(51) ***A47G 1/06*** *(2006.01)* **(13) A3**
(21) P 00 01609
(71) awk Aussenwerbung GmbH, Koblenz (DE)
(54) Keret plakátok vagy hasonlók elhelyezésére

---

(51) ***A61B 19/08*** *(2006.01)* **(13) A3**
(21) P 03 02745
(71) Paul Hartmann AG., Heidenheim (DE)
(54) Hajtogatott egészségügyi műszerasztalhuzat műtőben való alkalmazáshoz és eljárás a huzat hajtogatásához

---

(51) ***A61F 13/20*** *(2006.01)* **(13) A3**
(21) P 00 01228
(71) McNeil- PPC,Inc., Skillman, New Jersey (US)
(54) Nyílásokkal ellátott, filmmel bevont tampon

---

(51) ***A61K 9/00*** *(2006.01)* **(13) A3**
(21) P 04 00334
(71) Alza Corporation, Mountain View, Kalifornia (US)
(54) Ozmotikus implantátum membránnal, és membránrögzítő eszköz

---

(51) ***A61K 9/08*** *(2006.01)*
A61K 9/20 *(2006.01)*
A61K 9/48 *(2006.01)* **(13) A3**
(21) P 04 00200
(71) Axon Biochemicals B.V., Groningen (NL)
(54) Gyógyászati készítmény apomorfin, 6aR-(-)-N-propil-norapomorfin és származékai, valamint prodrugjai hatékony adagolására

---

(51) ***A61K 9/20*** *(2006.01)*
A61K 9/14 *(2006.01)*
A61K 9/26 *(2006.01)* **(13) A3**
(21) P 03 03178
(71) R.P. Scherer Technologies, Inc., Paradise Valley, Nevada (US)
(54) Eljárások és készítmények gyógyászatilag aktív anyagok ízének csökkentésére

---

(51) ***A61K 9/22*** *(2006.01)*
A61K 31/485 *(2006.01)*
A61P 25/04 *(2006.01)* **(13) A3**
(21) P 05 00438
(71) Zentiva a.s., Hlohovec (SK)

(54) Egy opioidot szabályozott módon leadó, perorális beadásra alkalmas, fájdalomcsillapító hatású gyógyászati készítmény és eljárás előállítására

---

(51) ***A61K 9/26*** *(2006.01)*
A61K 9/20 *(2006.01)*
A61K 31/341 *(2006.01)*
A61K 31/54 *(2006.01)*
A61K 45/06 *(2006.01)*
A61K 31/549 *(2006.01)*
A61K 31/4184 *(2006.01)*
A61K 9/24 *(2006.01)* **(13) A3**

(21) P 05 01086
(71) Boehringer Ingelheim Pharma GmbH & Co. KG, Ingelheim am Rhein (DE)
(54) Telmisartant és egy diuretikumot tartalmazó, kétrétegű gyógyszerészeti tabletta és eljárás előállítására

---

(51) ***A61K 9/50*** *(2006.01)*
A61K 31/495 *(2006.01)*
A61P 9/10 *(2006.01)* **(13) A3**

(21) P 05 00382
(71) Themis Laboratories Private Limited, Mumbai, Maharashtra (IN)
(54) Elnyújtott hatóanyag-leadású, trimetazidine-hidroklorid mikrogyöngyöket tartalmazó gyógyszerkészítmények és eljárás előállításukra

---

(51) ***A61K 9/50*** *(2006.01)*
A61K 31/135 *(2006.01)*
A61P 25/24 *(2006.01)* **(13) A3**

(21) P 05 00540
(71) Lycored Ltd., Beer Sheva (IL)
(54) Vanlafaxin-hidrokloridot tartalmazó, nyújtott hatóanyag-leadású készítmények

---

(51) ***A61K 9/62*** *(2006.01)*
A61K 31/575 *(2006.01)*
A61P 3/06 *(2006.01)* **(13) A3**

(21) P 03 00878
(71) Novartis Nutrition AG., Bern (CH)
(54) Vízben diszpergálható kapszulázott szterinek

---

(51) ***A61K 31/05*** *(2006.01)*
A61K 31/16 *(2006.01)*
A61K 31/352 *(2006.01)*
A61K 31/403 *(2006.01)*
A61K 31/5375 *(2006.01)*
A61K 31/538 *(2006.01)*
A61K 31/557 *(2006.01)*
A61P 21/00 *(2006.01)* **(13) A3**

(21) P 04 02080
(71) AstraZeneca AB, Södertälje (SE)
(54) Kannabinoid receptor agonisták alkalmazása gastrooesophagealis reflux betegség kezelésére szolgáló gyógyszer előállítására

---

(51) ***A61K 31/135*** *(2006.01)*
A61K 9/22 *(2006.01)*
A61P 1/12 *(2006.01)*
A61P 13/10 *(2006.01)*
A61P 25/24 *(2006.01)*
A61P 29/00 *(2006.01)*
A61P 25/00 *(2006.01)*
A61P 11/14 *(2006.01)*
A61K 9/52 *(2006.01)* **(13) A3**

(21) P 03 03163
(71) Grünenthal GmbH., Aachen (DE)
(54) Tramadolalapú gyógyszerkészítmény

---

(51) ***A61K 31/137*** *(2006.01)*
A61K 31/18 *(2006.01)*
A61K 31/428 *(2006.01)*
A61K 31/54 *(2006.01)*
A61P 13/00 *(2006.01)*
A61P 29/00 *(2006.01)* **(13) A3**

(21) P 03 03325
(71) Grünenthal GmbH, Aachen (DE)
(54) Gyógyászati sók és ezeket tartalmazó gyógyászati készítmények

---

(51) ***A61K 31/137*** *(2006.01)*
A61K 9/20 *(2006.01)*
A61K 9/28 *(2006.01)*
A61P 31/10 *(2006.01)*
A61K 9/48 *(2006.01)*
A61K 9/50 *(2006.01)* **(13) A3**

(21) P 04 01200
(71) NOVARTIS AG., Bázel (CH)
(54) Terbinafint tartalmazó gyógyszerészeti összetételek és eljárás előállításukra

---

(51) ***A61K 31/21*** *(2006.01)*
A61K 47/40 *(2006.01)*
A61K 47/48 *(2006.01)*
A61P 9/10 *(2006.01)* **(13) A3**

(21) P 04 01424
(71) Dynamit Nobel GmbH Explosivstoff- und Systemtechnik, Troisdorf (DE)
(54) Nitrátészter-ciklodextrin komplexek

---

(51) ***A61K 31/403*** *(2006.01)*
A61K 9/20 *(2006.01)*
A61P 9/00 *(2006.01)*
A61P 9/12 *(2006.01)*
A61K 9/48 *(2006.01)* **(13) A3**

(21) P 05 00803
(71) EGIS Gyógyszergyár Nyilvánosan Működő Részvénytársaság, Budapest (HU)
(54) Carvedilol tartalmú, nyújtott kioldódású gyógyszerkészítmény

---

(51) ***A61K 31/405*** *(2006.01)*
A61P 1/00 *(2006.01)*
A61P 9/00 *(2006.01)*
C07D 209/16 *(2006.01)* **(13) A3**

(21) P 04 00250
(71) Sigma-Tau Industrie Farmaceutiche Riunite S.p.A., Róma (IT)
(54) 5-HT6 és/vagy 5-HT7 szerotonin receptorok ligandumaként alkalmazott 5-halogén-triptamin-származékok, előállításuk és alkalmazásuk gyógyszerkészítmények előállítására

---

(51) ***A61K 31/428*** *(2006.01)*
A61K 31/404 *(2006.01)*
A61P 29/00 *(2006.01)* **(13) A3**
(21) P 03 01305
(71) BOEHRINGER INGELHEIM INTERNATIONAL GMBH, Ingelheim (DE)
(54) Dopamin D2/D3 receptor agonisták alkalmazása fibromialgia kezelésére szánt gyógyászati készítmények előállítására

---

(51) ***A61K 31/437*** *(2006.01)*
A61K 9/14 *(2006.01)*
A61P 11/00 *(2006.01)*
A61P 11/06 *(2006.01)*
A61K 9/72 *(2006.01)* **(13) A3**
(21) P 04 01890
(71) Pfizer Inc., New York, New York (US)
(54) Inhalálható kompozíció, amely hatóanyagként triciklusos 5,6-dihidro-9H-pirazolo (3,4-C)-1,2,4-triazolo (4,3-alfa) piridineket tartalmaz

---

(51) ***A61K 31/4453*** *(2006.01)*
A61K 31/4523 *(2006.01)*
A61P 1/00 *(2006.01)* **(13) A3**
(21) P 05 00755
(71) (72) dr. László Lajos, Gödöllő (HU)
(54) A neuronális nitrogén-monoxid-szintáz-enzim működésére ható, bimoclomolt vagy arimoclomolt tartalmazó gyógyászati készítmény

---

(51) ***A61K 31/4704*** *(2006.01)*
A61P 25/18 *(2006.01)*
C07D 215/22 *(2006.01)* **(13) A3**
(21) P 06 00141
(71) Otsuka Pharmaceutical Co., Ltd., Tokyo (JP)
(54) Kevéssé higroszkópos aripiprazol-anhidrát eljárás előállítására, az ezt tartalmazó gyógyszerkészítmények és alkalmazása

---

(51) ***A61K 31/50*** *(2006.01)*
A61P 9/06 *(2006.01)* **(13) A3**
(21) P 05 00684
(71) EGIS Gyógyszergyár Nyilvánosan Működő Részvénytársaság, Budapest (HU)
(54) 5-Klór-4-[3-[N-[2-(3,4-dimetoxi-fenil)-etil)]-N-metil-amino]-propil-amino]-3-(2H) piridazinon alkalmazása acetilkolin-függő kálium-csatorna inhibitorként

---

(51) ***A61K 31/535*** *(2006.01)*
C07D 498/04 *(2006.01)*
C07D 498/16 *(2006.01)* **(13) A3**
(21) P 04 01298
(71) Alizyme Therapeutics Limited, Great Abington, Cambridgeshire (GB)
(54) Lipáz gátló hatású tieno[1,3]oxazin-4-on vegyületek, eljárás előállításukra és az ezeket tartalmazó gyógyszerkészítmények

---

(51) ***A61K 31/55*** *(2006.01)*
A61P 3/06 *(2006.01)* **(13) A3**
(21) P 04 01318
(71) Sanofi-Aventis Deutschland GmbH, Frankfurt/Main (DE)
(54) 2,3,4,5-Tetrahidro-benzo[b]tiepin-1,1-dioxid-származékokat és további hatóanyagokat tartalmazó kombinációs készítmények és ezek alkalmazása

---

(51) ***A61K 31/70*** *(2006.01)* **(13) A3**
(21) P 04 01977
(71) TEVA Gyógyszergyár ZRt., Debrecen (HU)
(54) Anyagcsere szabályozott fermentálás a karbamoil-tobramycin előállítására

---

(51) ***A61K 33/36*** *(2006.01)*
A61P 35/00 *(2006.01)* **(13) A3**
(21) P 05 00199
(71) Komipharm Internatinal Co., Ltd, Shihung-City, Kyonggi-do (KR);
Lee, Sang Bong, Anyang City, Kyonggi-do (KR);
Yang, Yong Yin, Seongnam City, Kyonggi-do (KR)
(54) Arzenittartalmú gyógyszerkészítmény rosszindulatú daganatok kezelésére

---

(51) ***A61K 39/155*** *(2006.01)*
A61K 39/295 *(2006.01)*
A61P 31/12 *(2006.01)*
C12N 7/06 *(2006.01)* **(13) A3**
(21) P 03 02636
(71) GlaxoSmithKline Biologicals S.A., Rixensart (BE)
(54) Hasított burkolt víruskészítmény

---

(51) ***A61K 47/38*** *(2006.01)*
A61K 9/08 *(2006.01)* **(13) A3**
(21) P 03 03197
(71) Allergan, Inc., Irvine, Kalifornia (US)
(54) Alfa-2-adrenerg agonista komponenseket tartalmazó készítmények

---

(51) ***A61L 2/04*** *(2006.01)*
A01C 3/02 *(2006.01)*
A61L 2/16 *(2006.01)*
A61L 11/00 *(2006.01)*
C05F 1/02 *(2006.01)*
C05F 3/06 *(2006.01)* **(13) A3**
(21) P 03 03562
(71) Green Farm Energy A/S af 2. juli 2004, Langa (DK)
(54) Eljárás szerves anyagban lévő életképes mikrobás organizmusok és/vagy prionok számának csökkentésére, valamint az eljárást végrehajtó rendszer

---

(51) ***A61L 2/07*** *(2006.01)*
A61L 2/025 *(2006.01)* **(13) A3**
(21) P 03 03135
(71) Force Technology, Brondby (DK)
(54) Eljárás és berendezés termék felületi kezeléssel történő fertőtlenítésére és/vagy melegítésére

---

(51) ***A61L 15/20*** *(2006.01)*
A61L 15/46 *(2006.01)* **(13) A3**
(21) P 03 03746
(71) The Procter & Gamble Co., Cincinnati, Ohio (US)
(54) A viselőben kellemes érzetet keltő anyagot tartalmazó abszorbens cikk

---

(51) ***A61M 15/00*** *(2006.01)* **(13) A3**
(21) P 03 01943
(71) ORION CORPORATION, Espoo (FI)
(54) Inhaláló készülék dózisszámlálóval

B – SZEKCIÓ
IPARI MŰVELETEK ÁLTALÁBAN ÉS SZÁLLÍTÁS

(51) ***B61D 39/00*** *(2006.01)*
B61D 19/00 *(2006.01)*
E05D 15/10 *(2006.01)* **(13) A3**
(21) P 03 01484
(71) Siemens Transportation Systems GmbH & Co KG, Wien (AT)
(54) Felső kiemelőberendezés tehervagon tolófalához

(51) ***B65B 31/04*** *(2006.01)* **(13) A3**
(21) P 03 03661
(71) Vacu Vin Innovations Ltd., Gibraltár (GB)
(54) Szivattyú

C – SZEKCIÓ
VEGYÉSZET ÉS KOHÁSZAT

(51) ***C01D 3/00*** *(2006.01)*
B01D 11/00 *(2006.01)* **(13) A3**
(21) P 03 03839
(71) Federal Recycling Technologies, Inc., Norman, Oklahoma (US);
Denison, Gilbert W., Norman, Oklahoma (US)
(54) Berendezés, rendszer és eljárás aktív szén kinyerésére pirolízis melléktermékekből

(51) ***C02F 1/28*** *(2006.01)* **(13) A3**
(21) P 04 00388
(71) Enitecnologie S.p.A., San Donato Milanese/Milánó (IT)
(54) Eljárás szennyezett víz tisztítására zeolitok alkalmazásával

(51) ***C02F 1/40*** *(2006.01)*
C10M 175/00 *(2006.01)* **(13) A3**
(21) P 06 00136
(71) (72) Brassai György, Esztergom (HU)
(54) Eljárás fluxáló olaj előállítására fáradt olajból

(51) ***C02F 3/02*** *(2006.01)*
G05D 21/02 *(2006.01)* **(13) A3**
(21) P 03 03872
(71) Ondeo Sevices, Nanterre (FR)
(54) Automatikusan alkalmazható eljárás szennyvizet, nevezetesen használt vizet kezelő mű szabályozására

(51) ***C02F 3/12*** *(2006.01)*
C02F 3/10 *(2006.01)* **(13) A3**
(21) P 03 03842
(71) Ondeo Degremont, Rueil Malmaison (FR)
(54) Biofilm hordozó részecskéket használó biológiai szennyvíztisztító eljárás

(51) ***C02F 5/00*** *(2006.01)*
C02F 5/14 *(2006.01)*
C09K 15/06 *(2006.01)*
C09K 15/32 *(2006.01)* **(13) A3**
(21) P 03 03762
(71) Ondeo Nalco Company, Naperville, Illinois (US)
(54) Korróziógátlók vizes rendszerekhez

(51) ***C02F 5/10*** *(2006.01)*
C08F 216/14 *(2006.01)* **(13) A3**
(21) P 03 03535
(71) GE BETZ, Inc., Trevose, Pennsylvania (US)
(54) Eljárás vízkőképződés és lerakódás szabályozására vizes rendszerekben

(51) ***C07C 67/02*** *(2006.01)*
C07C 61/16 *(2006.01)*
C12P 7/62 *(2006.01)* **(13) A3**
(21) P 02 00650
(71) Institute for Drug Research Ltd., Budapest (HU)
(54) Mikrobiológiai eljárás pravasztatin előállítására

(51) ***C07C 211/30*** *(2006.01)*
A61K 31/135 *(2006.01)*
A61P 31/10 *(2006.01)* **(13) A3**
(21) P 03 03174
(71) Novartis AG., Bázel (CH)
(54) A terbinafin almasav addíciós sói, eljárás az előállításukra és ezeket tartalmazó gyógyszerkészítmények

(51) ***C07C 211/36*** *(2006.01)*
A61K 31/132 *(2006.01)*
A61K 31/165 *(2006.01)*
A61K 31/38 *(2006.01)*
C07C 233/79 *(2006.01)*
C07D 277/62 *(2006.01)*
C07D 333/58 *(2006.01)*
C07D 209/14 *(2006.01)*
A61K 31/404 *(2006.01)*
A61K 31/425 *(2006.01)*
A61P 25/04 *(2006.01)* **(13) A3**
(21) P 04 00888
(71) GRÜNENTHAL GmbH., Aachen (DE)
(54) Helyettesített ciklohexán-1,4-diamin-származékok, eljárás az előállításukra és ezeket tartalmazó gyógyszerkészítmények

(51) ***C07C 211/40*** *(2006.01)*
A61K 31/13 *(2006.01)*
A61K 31/451 *(2006.01)*
C07D 211/06 *(2006.01)*
C07D 295/033 *(2006.01)*
A61P 25/28 *(2006.01)*
C07C 211/35 *(2006.01)* **(13) A3**
(21) P 04 02028
(71) Merz Pharma GmbH & Co. KGaA, Frankfurt/Main (DE)
(54) Telítetlen 1-amino-alkilciklohexán-származékok az ezeket tartalmazó gyógyászati készítmények és alkalmazásuk

(51) ***C07C 215/44*** *(2006.01)*
A61K 31/133 *(2006.01)*
C07D 209/14 *(2006.01)*
C07D 307/81 *(2006.01)*
C07D 333/58 *(2006.01)*
C07D 295/096 *(2006.01)*
A61P 25/00 *(2006.01)* **(13) A3**
(21) P 04 00207
(71) Grünenthal GmbH., Aachen (DE)
(54) Helyettesített 4-amino-ciklohexanol-származékok, eljárás az előállításukra és ezeket tartalmazó gyógyszerkészítmények

(51) ***C07C 215/64*** *(2006.01)*
A61K 31/137 *(2006.01)*
A61P 13/00 *(2006.01)*
A61P 25/00 *(2006.01)* **(13) A3**
(21) P 03 03128
(71) WYETH, Madison, New Jersey (US)
(54) O-dezmetil-venlafaxin új szukcinátsója, eljárás az előállításukra, alkalmazása és ezt tartalmazó gyógyszerkészítmény

---

(51) ***C07C 217/52*** *(2006.01)*
A61K 31/133 *(2006.01)*
C07C 233/41 *(2006.01)*
A61P 23/00 *(2006.01)* **(13) A3**
(21) P 03 03184
(71) Grünenthal GmbH., Aachen (DE)
(54) Szubsztituált C-ciklohexil-metil-amin-származékok és ezeket tartalmazó gyógyszerkészítmények

---

(51) ***C07C 217/60*** *(2006.01)*
A61K 31/216 *(2006.01)*
A61P 13/10 *(2006.01)* **(13) A3**
(21) P 04 01694
(71) Kissei Pharmaceutical Co., Ltd., Nagano (JP)
(54) Egy hidroxinorefedrin-származék hidrokloridjának kristályalakjai, az ezeket tartalmazó gyógyszerkészítmények és alkalmazásuk

---

(51) ***C07C 217/74*** *(2006.01)*
A61K 31/215 *(2006.01)*
A61P 25/24 *(2006.01)*
C07C 213/10 *(2006.01)* **(13) A3**
(21) P 04 01229
(71) Sanofi-Aventis, Párizs (FR)
(54) Egy feniletanolamin-hidroklorid kristályformája, előállítása és az ezt tartalmazó gyógyszerkészítmények

---

(51) ***C07C 221/00*** *(2006.01)*
C07C 205/37 *(2006.01)*
C07C 225/22 *(2006.01)*
C07D 491/147 *(2006.01)*
C07C 205/45 *(2006.01)* **(13) A3**
(21) P 03 02755
(71) Kabushiki Kaisha Yakult Honsha, Tokió (JP)
(54) Eljárás kamptotecin-analóg vegyületek előállítására

---

(51) ***C07C 225/22*** *(2006.01)*
A61K 31/095 *(2006.01)*
A61K 31/135 *(2006.01)*
A61K 31/15 *(2006.01)*
C07C 325/02 *(2006.01)*
C07C 251/48 *(2006.01)*
A61P 17/00 *(2006.01)*
A61P 29/00 *(2006.01)* **(13) A3**
(21) P 02 03813
(71) Leo Pharma A/S, Ballerup (DK)
(54) IL-1béta és TNF-alfa inhibitor hatású amino-benzofenonok, ezeket tartalmazó gyógyszerkészítmények és alkalmazásuk

---

(51) ***C07C 225/22*** *(2006.01)*
A61K 31/136 *(2006.01)*
C07C 271/34 *(2006.01)*
C07D 309/12 *(2006.01)*
C07F 9/40 *(2006.01)*
C07D 207/404 *(2006.01)*
A61P 37/08 *(2006.01)* **(13) A3**
(21) P 04 01644
(71) LEO Pharma A/S, Ballerup (DK)
(54) Aminobenzofenon-származékok, az ezeket tartalmazó gyógyszerkészítmények és alkalmazásuk

---

(51) ***C07C 229/36*** *(2006.01)*
C07C 227/42 *(2006.01)* **(13) A3**
(21) P 03 03176
(71) Kaneka Corporation, Osaka (JP)
(54) Eljárás N-(1(S)-etoxikarbonil-3-fenilpropil)-L-alanin tisztítására

---

(51) ***C07C 231/02*** *(2006.01)*
C07C 247/12 *(2006.01)*
C07D 207/32 *(2006.01)*
C07D 303/40 *(2006.01)* **(13) A3**
(21) P 03 01463
(71) Speedel Pharma AG, Bázel (CH)
(54) Eljárás szubsztituált oktanoil-amid-származékok előállítására, valamint az előállításhoz alkalmazott közbenső termékek

---

(51) ***C07C 231/24*** *(2006.01)*
C07C 237/12 *(2006.01)* **(13) A3**
(21) P 03 01223
(71) Kaneka Corporation, Osaka (JP)
(54) Eljárás N2-(1(S)-etoxi-karbonil-3-fenil-propil)-N6-trifluor-acetil-L-lizin tisztítására

---

(51) ***C07C 233/11*** *(2006.01)*
C07C 231/02 *(2006.01)*
C07D 241/04 *(2006.01)* **(13) A3**
(21) P 04 01921
(71) MEDICHEM S.A., San Joan Despi (ES)
(54) Közbenső termékek mirtazapin előállítására és az előállításukra szolgáló eljárások

---

(51) ***C07C 263/10*** *(2006.01)* **(13) A3**
(21) P 04 00129
(71) BASF AG, Ludwigshafen/Rhein (DE)
(54) Eljárás izocianátok előállítására

---

(51) ***C07C 275/32*** *(2006.01)*
A61K 31/135 *(2006.01)*
A61P 11/08 *(2006.01)*
C07C 311/29 *(2006.01)*
C07D 213/82 *(2006.01)*
C07D 513/04 *(2006.01)*
C07C 317/14 *(2006.01)*
C07C 217/08 *(2006.01)*
C07C 271/38 *(2006.01)* **(13) A3**
(21) P 04 01619
(71) Glaxo Group Limited, Greenford, Middlesex (GB)
(54) Fenilanolamin-származékok, eljárás előállításukra, és az ezeket tartalmazó gyógyszerkészítmények

---

(51) ***C07C 317/20*** *(2006.01)*
A61K 31/10 *(2006.01)*
C07C 317/44 *(2006.01)*
C07D 211/60 *(2006.01)*
C07D 213/40 *(2006.01)*
C07D 295/18 *(2006.01)*
C07D 233/56 *(2006.01)*
C07D 211/62 *(2006.01)*
C07D 211/46 *(2006.01)*
A61P 25/28 *(2006.01)* **(13) A3**

(21) P 04 01241
(71) Merck Sharp & Dohme Limited, Hoddesdon, Hertfordshire (GB)
(54) Új ciklohexil-szulfon-származékok, eljárás az előállításukra és ezeket tartalmazó gyógyszerkészítmények

---

(51) ***C07D 211/32*** *(2006.01)*
A61K 31/445 *(2006.01)*
A61P 25/28 *(2006.01)* **(13) A3**

(21) P 04 01850
(71) EGIS Gyógyszergyár Nyilvánosan Működő Részvénytársaság, Budapest (HU)
(54) Gyógyászati készítmény előállítására alkalmas donepezil sók

---

(51) ***C07D 211/32*** *(2006.01)*
A61K 31/435 *(2006.01)*
A61P 25/28 *(2006.01)* **(13) A3**

(21) P 05 01167
(71) Richter Gedeon Nyrt., Budapest (HU)
(54) Eljárás nagytisztaságú I-es kristályformájú Donepezil hidroklorid ipari előállítására

---

(51) ***C07D 211/46*** *(2006.01)*
A61K 31/295 *(2006.01)*
A61P 11/06 *(2006.01)*
A61P 19/02 *(2006.01)*
C07D 295/08 *(2006.01)*
C07D 295/10 *(2006.01)*
C07D 211/58 *(2006.01)*
C07D 207/12 *(2006.01)*
C07D 211/22 *(2006.01)* **(13) A3**

(21) P 03 01254
(71) AstraZeneca AB, Södertälje (SE)
(54) Új vegyületek, eljárás az előállításukra és ezeket tartalmazó gyógyszerkészítmények

---

(51) ***C07D 211/58*** *(2006.01)*
A61K 31/496 *(2006.01)*
A61K 31/506 *(2006.01)*
C07D 401/04 *(2006.01)*
C07D 401/14 *(2006.01)*
C07D 401/06 *(2006.01)*
A61P 31/18 *(2006.01)*
A61P 37/06 *(2006.01)* **(13) A3**

(21) P 04 00389
(71) Schering Corporation, Kenilworth, New Jersey (US)
(54) CCR5 antagonistákként alkalmazható aril-oxim piperazinok és ezeket tartalmazó gyógyszerkészítmények

---

(51) ***C07D 211/58*** *(2006.01)*
A61K 31/216 *(2006.01)*
A61K 31/40 *(2006.01)*
A61K 31/402 *(2006.01)*
A61K 31/445 *(2006.01)*
A61P 3/06 *(2006.01)*
A61P 3/10 *(2006.01)*
C07C 233/80 *(2006.01)*
C07D 207/14 *(2006.01)* **(13) A3**

(21) P 04 00926
(71) Janssen Pharmaceutica N.V., Beerse (BE)
(54) Lipidszintcsökkentő új bifenilkarboxamidok, eljárás előállításukra és ezeket tartalmazó gyógyszerkészítmények

---

(51) ***C07D 211/90*** *(2006.01)* **(13) A3**

(21) P 05 00570
(71) Richter Gedeon Nyrt., Budapest (HU)
(54) Eljárás (S)-(-)-amlodipin előállítására

---

(51) ***C07D 213/38*** *(2006.01)*
A61K 31/137 *(2006.01)*
A61K 31/165 *(2006.01)*
A61K 31/4406 *(2006.01)*
A61P 1/12 *(2006.01)*
C07D 295/12 *(2006.01)*
A61P 23/00 *(2006.01)*
A61P 29/00 *(2006.01)*
C07C 211/27 *(2006.01)*
C07C 233/78 *(2006.01)* **(13) A3**

(21) P 03 02746
(71) Grünenthal GmbH, Aachen (DE)
(54) Szubsztituált propán,1,3-diamin-származékok eljárás az előállításukra és ezeket tartalmazó gyógyszerkészítmények

---

(51) ***C07D 213/75*** *(2006.01)*
A61K 31/44 *(2006.01)*
A61P 35/00 *(2006.01)* **(13) A3**

(21) P 04 00564
(71) LEO Pharma A/S, Ballerup (DK)
(54) Cianoguanidin prodrugok és ezeket tartalmazó gyógyszerkészítmények és alkalmazásuk

---

(51) ***C07D 215/20*** *(2006.01)*
A61K 31/35 *(2006.01)*
A61K 31/4704 *(2006.01)*
A61P 11/06 *(2006.01)*
C07D 239/69 *(2006.01)*
C07D 401/12 *(2006.01)*
C07C 215/58 *(2006.01)*
C07C 311/57 *(2006.01)*
C07C 317/36 *(2006.01)* **(13) A3**

(21) P 04 01876
(71) Theravance, Inc., South San Francisco, Kalifornia (US)
(54) Béta2 adrenerg receptor agonista hatású aril-anilin-származékok, valamint ezeket tartalmazó gyógyászati készítmények és alkalmazásuk

---

(51) ***C07D 215/48*** *(2006.01)*
A61K 31/47 *(2006.01)*
A61P 11/00 *(2006.01)*
C07D 405/14 *(2006.01)*
C07D 409/14 *(2006.01)*
C07D 491/04 *(2006.01)*
C07D 409/12 *(2006.01)*
C07D 405/12 *(2006.01)*
C07C 229/50 *(2006.01)* **(13) A3**

(21) P 04 01467

(71) Sanofi-Aventis, Párizs (FR)
(54) Aminokinolinszármazékok, eljárás előállításukra és alkalmazásuk, mint adenozin A3 ligandon

---

(51) ***C07D 215/48*** *(2006.01)*
A61K 31/47 *(2006.01)*
A61P 11/00 *(2006.01)*
C07D 405/14 *(2006.01)*
C07D 409/14 *(2006.01)*
C07D 491/04 *(2006.01)*
C07D 409/12 *(2006.01)*
C07D 405/12 *(2006.01)*
C07C 229/50 *(2006.01)* **(13) A3**
(21) P 04 01468
(71) Sanofi-Aventis, Párizs (FR)
(54) Aminokinolin származékok és eljárás előállításukra

---

(51) ***C07D 217/14*** *(2006.01)*
A61K 31/472 *(2006.01)*
A61K 31/4725 *(2006.01)*
C07D 277/00 *(2006.01)*
C07D 413/12 *(2006.01)*
C07D 513/04 *(2006.01)*
C07D 413/14 *(2006.01)*
C07D 409/12 *(2006.01)*
C07D 235/00 *(2006.01)*
A61P 11/00 *(2006.01)* **(13) A3**
(21) P 04 00011
(71) ALTANA Pharma AG, Konstanz (DE)
(54) Dihidro-izokinolin-származékok mint foszfodiészteráz-inhibitorok és ezeket tartalmazó gyógyszerkészítmények

---

(51) ***C07D 221/12*** *(2006.01)*
A61K 31/435 *(2006.01)*
A61P 29/00 *(2006.01)* **(13) A3**
(21) P 05 01169
(71) Richter Gedeon Nyrt., Budapest (HU)
(54) Bradykinin B1 receptor szelektív antagonista hatással rendelkező új fenatridinszármazékok

---

(51) ***C07D 223/22*** *(2006.01)*
A61K 31/55 *(2006.01)*
A61P 25/08 *(2006.01)* **(13) A3**
(21) P 04 00296
(71) PORTELA & C.A., S.A., S. Mamede do Coronado (PT)
(54) Eljárás 10,11-dihidro-10-hidroxi-5H-dibenz/b,f/azepin-5-karboxamid és 10,11-dihidro-10-oxo-5H-dibenz/b,f/azepin-5- karboxamid előállítására

---

(51) ***C07D 223/28*** *(2006.01)* **(13) A3**
(21) P 04 00294
(71) PORTELA & C.A., S.A., S. Mamede do Coronado (PT)
(54) Eljárás (S)-(+)- és (R)-(-)-10,11-dihidro-10-hidroxi-5H-dibenz/b,f/azepin-5-karboxamid előállítására

---

(51) ***C07D 231/06*** *(2006.01)*
A61K 31/415 *(2006.01)*
A61K 31/42 *(2006.01)*
A61P 3/00 *(2006.01)*
C07D 261/02 *(2006.01)*
A61P 3/10 *(2006.01)*
A61P 9/10 *(2006.01)*
C07D 231/04 *(2006.01)* **(13) A3**
(21) P 04 01423
(71) Bristol-Myers Squibb Company, Princeton, New Jersey (US)
(54) Izoxazolidin-, pirazolidin- és dihidropirazol-származékok mint dipeptidil-peptidáz IV inhibitorok, alkalmazásuk és az ezeket tartalmazó gyógyszerkészítmények

---

(51) ***C07D 239/94*** *(2006.01)*
A61K 31/517 *(2006.01)*
C07D 405/12 *(2006.01)*
C07D 413/14 *(2006.01)*
C07D 413/12 *(2006.01)*
A61P 35/00 *(2006.01)* **(13) A3**
(21) P 03 00819
(71) Boehringer Ingelheim Pharma GmbH & Co. KG, Ingelheim/Rhein (DE)
(54) Biciklikus heterociklusos vegyületek, ezeket tartalmazó gyógyszerkészítmények, alkalmazásuk és eljárás előállításukra

---

(51) ***C07D 239/94*** *(2006.01)*
A61K 31/517 *(2006.01)*
A61P 9/02 *(2006.01)*
A61P 35/00 *(2006.01)* **(13) A3**
(21) P 03 02615
(71) Millennium Pharmaceuticals, Inc., South San Francisco, Kalifornia (US);
Kyowa Hakko Kogyo Co., Ltd., Tokió (JP)
(54) Kináz inhibitor kinazolinszármazékok, ezeket tartalmazó gyógyszerkészítmények és alkalmazásuk

---

(51) ***C07D 239/94*** *(2006.01)*
A61K 31/505 *(2006.01)*
A61K 31/506 *(2006.01)*
C07D 405/12 *(2006.01)*
A61P 11/00 *(2006.01)*
A61P 35/00 *(2006.01)* **(13) A3**
(21) P 03 01852
(71) Boehringer Ingelheim Pharma GmbH & Co. KG, Ingelheim/Rhein (DE)
(54) Kinazolinszármazékok, előállításuk, alkalmazásuk és ezeket tartalmazó gyógyszerek

---

(51) ***C07D 249/14*** *(2006.01)*
A61K 31/4196 *(2006.01)*
A61K 31/4439 *(2006.01)*
C07D 403/12 *(2006.01)*
C07D 409/06 *(2006.01)*
C07D 413/06 *(2006.01)*
C07D 417/14 *(2006.01)*
C07D 417/06 *(2006.01)*
C07D 409/14 *(2006.01)*
C07D 405/06 *(2006.01)*
C07D 401/06 *(2006.01)*
A61P 35/00 *(2006.01)* **(13) A3**

(21) P 03 03868
(71) Ortho-McNeil Pharmaceutical, Inc., Raritan, New Jersey (US)
(54) Helyettesített triazol-diamin-származékok mint kináz inhibitorok és alkalmazások gyógyszerkészítmények előállítására

---

(51) ***C07D 251/16*** *(2006.01)*
C07C 303/38 *(2006.01)*
C07C 311/65 *(2006.01)* **(13) A3**

(21) P 02 03072
(71) Bayer CropScience AG, Monheim (DE)
(54) Eljárás szubsztituált fenilszulfonil-karbamidok előállítására szulfohalogenidekből

---

(51) ***C07D 277/28*** *(2006.01)*
A61K 31/416 *(2006.01)*
A61P 25/18 *(2006.01)*
A61P 25/28 *(2006.01)*
C07D 277/34 *(2006.01)*
C07D 417/04 *(2006.01)*
C07D 417/14 *(2006.01)*
C07D 417/06 *(2006.01)*
C07D 401/06 *(2006.01)*
A61P 43/00 *(2006.01)*
C07D 233/50 *(2006.01)*
C07D 233/54 *(2006.01)* **(13) A3**

(21) P 03 03799
(71) Societe de Conseils de Recherches et d'Applications Scientifiques (S.C.R.A.S.), Párizs (FR)
(54) 5-tagú heterociklusos gyűrűt tartalmazó vegyületek és gyógyszerként történő alkalmazásuk

---

(51) ***C07D 277/56*** *(2006.01)*
A61K 31/42 *(2006.01)*
A61K 31/425 *(2006.01)*
A61P 3/06 *(2006.01)*
A61P 3/10 *(2006.01)*
A61P 9/00 *(2006.01)* **(13) A3**

(21) P 04 00043
(71) Glaxo Group Limited, Greenford, Middlesex (GB)
(54) HPPAR-alfa receptor aktiváló hatású oxazol/tiazol-származékok és ezeket tartalmazó gyógyszerkészítmények

---

(51) ***C07D 311/04*** *(2006.01)*
A61K 31/135 *(2006.01)*
A61K 31/353 *(2006.01)*
A61K 31/39 *(2006.01)*
A61K 31/4178 *(2006.01)*
A61K 31/4433 *(2006.01)*
C07D 411/12 *(2006.01)*
C07D 405/12 *(2006.01)*
A61P 9/06 *(2006.01)*
A61P 9/10 *(2006.01)*
C07C 217/14 *(2006.01)*
C07C 217/54 *(2006.01)* **(13) A3**

(21) P 04 00391
(71) Orion Corp., Espoo (FI)
(54) Na+/Ca2+ ioncserét gátló vegyületek és ezeket tartalmazó gyógyszerkészítmények

---

(51) ***C07D 401/04*** *(2006.01)*
A61K 31/445 *(2006.01)*
C07D 401/14 *(2006.01)*
A61P 25/04 *(2006.01)* **(13) A3**

(21) P 06 00447
(71) Janssen Pharmaceutica N.V., Beerse (BE)
(54) Szubsztituált 4-fenil-4-[1H-imidazol-2-il]-piperidin-származékok, az ezeket tartalmazó gyógyszerkészítmények és szelektív, nem-peptid delta opioid agonistaként történő alkalmazásuk

---

(51) ***C07D 401/12*** *(2006.01)*
A61K 31/44 *(2006.01)*
A61P 29/00 *(2006.01)*
A61P 35/00 *(2006.01)* **(13) A3**

(21) P 04 00021
(71) Leo Pharma A/S, Ballerup (DK)
(54) Új piridilcianoguanidin-származékok és ezeket tartalmazó gyógyszerkészítmények

---

(51) ***C07D 401/12*** *(2006.01)*
A61K 31/473 *(2006.01)*
A61K 31/5513 *(2006.01)*
C07D 405/12 *(2006.01)*
C07D 413/14 *(2006.01)*
C07D 417/14 *(2006.01)*
C07D 405/14 *(2006.01)*
A61P 29/00 *(2006.01)*
A61P 37/06 *(2006.01)* **(13) A3**

(21) P 05 00574
(71) Bristol-Myers Squibb Company, Princeton, New Jersey (US)
(54) IMPDH enzim akridon inhibitorai, alkalmazásuk és az ezeket tartalmazó gyógyszerkészítmények

---

(51) ***C07D 401/12*** *(2006.01)*
A61P 35/00 *(2006.01)*
C07F 5/02 *(2006.01)*
C07C 235/04 *(2006.01)* **(13) A3**

(21) P 05 00117
(71) Pfizer Products Inc., Groton, Connecticut (US)
(54) Eljárás normálistól eltérő sejtszaporodás kezelésére szolgáló helyettesített kinazolinszármazékok előállítására

---

(51) ***C07D 403/00*** *(2006.01)*
A61K 31/40 *(2006.01)*
A61K 31/495 *(2006.01)*
A61P 3/10 *(2006.01)*
C07D 207/10 *(2006.01)*
C07D 209/02 *(2006.01)*
C07D 211/22 *(2006.01)*
C07D 241/04 *(2006.01)*
C07D 295/00 *(2006.01)* **(13) A3**

(21) P 05 00870
(71) The Procter & Gamble Company, Cincinnati, Ohio (US)
(54) Nitrogéntartalmú heterociklusos melanokortin receptor ligandumok, az ezeket tartalmazó gyógyszerkészítmények és alkalmazásuk

---

(51) ***C07D 413/14*** *(2006.01)*
A61K 31/405 *(2006.01)*
A61P 7/02 *(2006.01)*
C07D 209/42 *(2006.01)*
C07D 401/12 *(2006.01)*
C07D 417/14 *(2006.01)*
C07D 401/14 *(2006.01)*
C07D 403/12 *(2006.01)*
C07D 409/14 *(2006.01)* **(13) A3**

(21) P 04 02063

(71) Sanofi-Aventis Deutschland GmbH, Frankfurt/Main (DE)
(54) Indol-2-karboxamidszármazékok, eljárás előállításukra, az ezeket tartalmazó gyógyszerkészítmények és alkalmazásuk

---

(51) ***C07D 453/02*** *(2006.01)*
A61K 31/439 *(2006.01)*
A61P 11/00 *(2006.01)*
A61P 13/10 *(2006.01)* **(13) A3**
(21) P 03 01414
(71) Laboratorios S.A.L.V.A.T., S.A., Esplugues de Llobregat (ES)
(54) Aril-alkil-aminokból származó karbamátok, azokat tartalmazó gyógyszerkészítmények és alkalmazásuk

---

(51) ***C07D 453/02*** *(2006.01)*
A61K 31/439 *(2006.01)*
C07D 471/08 *(2006.01)*
A61P 43/00 *(2006.01)* **(13) A3**
(21) P 03 03529
(71) Almirall AG, Baar (CH)
(54) Új kinuklidin-karbamát-származékok, eljárás az előállításukra és ezeket tartalmazó gyógyszerkészítmények és alkalmazásuk

---

(51) ***C07D 453/02*** *(2006.01)*
A61K 31/439 *(2006.01)*
A61P 43/00 *(2006.01)* **(13) A3**
(21) P 03 03524
(71) Almirall AG, Baar (CH)
(54) Új kinuklidinszármazékok, eljárás az előállításukra és ezeket tartalmazó gyógyszerkészítmények és alkalmazásuk

---

(51) ***C07D 471/04*** *(2006.01)*
A61K 31/4162 *(2006.01)*
A61K 31/4745 *(2006.01)*
A61P 3/10 *(2006.01)*
A61P 11/06 *(2006.01)*
C07D 513/04 *(2006.01)*
C07D 491/052 *(2006.01)*
A61P 17/06 *(2006.01)*
A61P 19/02 *(2006.01)*
A61P 37/02 *(2006.01)* **(13) A3**
(21) P 04 01204
(71) Active Biotech AB, Lund (SE)
(54) Immunrendszerre ható új, heterokondenzált pirazol-3-onszármazékok és az ezeket tartalmazó gyógyszerkészítmények

---

(51) ***C07D 475/00*** *(2006.01)*
A61K 31/519 *(2006.01)*
A61P 31/18 *(2006.01)*
C07D 475/12 *(2006.01)*
A61P 35/00 *(2006.01)*
A61P 37/00 *(2006.01)* **(13) A3**
(21) P 04 01293
(71) Boehringer Ingelheim Pharma GmbH & Co. KG, Ingelheim/Rhein (DE)
(54) Új dihidropteridinonok, eljárás előállításukra és alkalmazásuk gyógyszerként

---

(51) ***C07D 487/04*** *(2006.01)*
A61K 31/519 *(2006.01)*
A61P 25/00 *(2006.01)*
C07D 513/04 *(2006.01)*
A61P 29/00 *(2006.01)* **(13) A3**
(21) P 04 01211
(71) Grünenthal GmbH., Aachen (DE)
(54) Helyettesített pirazolo-pirimidinek és tiazolo-pirimidinek, eljárás előállításukra, alkalmazásuk és az ezeket tartalmazó gyógyszerkészítmények

---

(51) ***C07D 487/04*** *(2006.01)*
A61K 31/519 *(2006.01)*
A61K 31/5383 *(2006.01)*
C07D 491/10 *(2006.01)*
C07D 498/10 *(2006.01)*
A61P 29/00 *(2006.01)*
A61P 35/00 *(2006.01)* **(13) A3**
(21) P 04 01301
(71) NOVARTIS AG., Bázel (CH)
(54) Pirrolopirimidinek, eljárás előállításukra, alkalmazásuk és a vegyületeket tartalmazó gyógyszerkészítmények

---

(51) ***C07D 487/04*** *(2006.01)*
C07D 207/20 *(2006.01)* **(13) A3**
(21) P 04 01440
(71) MERCKLE GmbH, Blaubeuren (DE)
(54) Eljárás [7-fenil-6-(4-klór-fenil)-2,2-dimetil-2,3-dihidro-1H-pirrolizin-5-il]-ecetsav előállítására

---

(51) ***C07D 493/04*** *(2006.01)*
A61K 31/335 *(2006.01)*
A61K 31/421 *(2006.01)*
A61P 35/00 *(2006.01)*
C07D 263/62 *(2006.01)* **(13) A3**
(21) P 03 03744
(71) Tibotec Pharmaceuticals Ltd., Little Island, Co Cork (IE)
(54) Széles spektrumú 2-(helyettesített-amino)-benzoxazol-szulfonamid HIV proteáz inhibitorok és ezeket tartalmazó gyógyszerkészítmények

---

(51) ***C07F 5/04*** *(2006.01)* **(13) A3**
(21) P 05 00125
(71) Biocon Limited, Bangalore, Karnataka (IN)
(54) Új boronát-észterek és eljárás előállításukra

---

(51) ***C07K 14/47*** *(2006.01)*
A61K 39/00 *(2006.01)*
C07K 16/18 *(2006.01)*
A61K 39/395 *(2006.01)* **(13) A3**
(21) P 04 00661
(71) KENTON s.r.l., Pomezia (IT)
(54) Specifikus tumorantigének azonosítása cDNS-könyvtárak szérumokkal történő szelekciójával, és az antigének alkalmazása daganatok kezelésében

---

(51) ***C07K 14/71*** *(2006.01)*
A01K 67/027 *(2006.01)*
A61P 25/00 *(2006.01)*
C07K 19/00 *(2006.01)*
G01N 33/53 *(2006.01)*
C12N 15/63 *(2006.01)*
C07K 16/18 *(2006.01)*
C07K 14/47 *(2006.01)* **(13) A3**
(21) P 02 03863
(71) Yale University, New Haven, Connecticut (US)
(54) Az axon növekedés Nogo-receptor közvetítette blokkolása

---

(51) ***C07K 16/18*** *(2006.01)*
A61K 39/395 *(2006.01)*
C12N 5/10 *(2006.01)*
C12N 15/85 *(2006.01)*
C12N 15/13 *(2006.01)*
A61P 25/28 *(2006.01)* **(13) A3**
(21) P 03 02589
(71) Neuralab Limited, Flatts, Smiths/Bermuda (GB);
WYETH, Madison, New Jersey (US)
(54) A béta-amiloid peptidet felismerő humanizált ellenanyagok

---

(51) ***C08G 65/26*** *(2006.01)* **(13) A3**
(21) P 03 03259
(71) Bayer AG., Leverkusen (DE);
Bayer Corporation, Pittsburgh, Pennsylvania (US)
(54) Továbbfejlesztett eljárás poliéter-poliolok előállítására

---

(51) ***C08G 65/26*** *(2006.01)*
B01F 5/00 *(2006.01)*
B01F 5/06 *(2006.01)*
B01F 5/16 *(2006.01)*
B01F 5/18 *(2006.01)* **(13) A3**
(21) P 03 03298
(71) Bayer AG., Leverkusen (DE);
Bayer Corporation, Pittsburgh, Pennsylvania (US)
(54) Javított eljárás poliéter-poliolok előállítására DMC-katalizátorral

---

(51) ***C08G 83/00*** *(2006.01)*
C08L 25/00 *(2006.01)* **(13) A3**
(21) P 06 00038
(71) (72) dr. Zrínyi Miklós 45%, Budapest (HU);
dr. Filipcsei Genovéva 20%, Budapest (HU);
Csetneki Ildikó 25%, Budapest (HU);
Simon Csabáné 8%, Budapest (HU);
dr. Gács János 2%, Budapest (HU)
(54) Szabályozható permeabilitású membrán kontrollálható nyitó-záró mechanizmussal (és szelektivitással)

---

(51) ***C08J 9/12*** *(2006.01)*
C08J 9/14 *(2006.01)*
C08J 9/22 *(2006.01)* **(13) A3**
(21) P 03 03866
(71) Nova Chemicals Inc., Moon Township, Pennsylvania (US)
(54) Habosítható polimerkészítmény habosított porózus részecskéi

---

(51) ***C08J 9/14*** *(2006.01)* **(13) A3**
(21) P 04 00742
(71) Dow Global Technologies Inc., Midland, Michigan (US)
(54) HFC-t és alacsony forráspontú alkoholt és/vagy alacsony forráspontú karbonil vegyületet tartalmazó habosítóanyagok, polimer hab, eljárás ennek előállítására és habosítható összetétel

---

(51) ***C08K 13/02*** *(2006.01)*
C08L 57/08 *(2006.01)* **(13) A3**
(21) P 03 03220
(71) Chemtura Vinyl Additives GmbH, Lampertheim (DE)
(54) Új stabilizáló rendszer halogéntartalmú polimerek stabilizálására

---

(51) ***C09J 133/00*** *(2006.01)* **(13) A3**
(21) P 03 03715
(71) Henkel Kommanditgesellschaft auf Aktien, Düsseldorf (DE)
(54) Vizes alapú ragasztórendszerek előállítása és azok alkalmazása

---

(51) ***C11C 5/00*** *(2006.01)* **(13) A3**
(21) P 03 03979
(71) Totalfinaelf France, Puteaux (FR)
(54) Új paraffinkompozíció és alkalmazása üvegedényben vagy más tartályban

---

(51) ***C11D 11/00*** *(2006.01)*
C11D 11/04 *(2006.01)*
C11D 17/06 *(2006.01)* **(13) A3**
(21) P 02 01550
(71) Unilever N.V., Rotterdam (NL)
(54) Eljárás szemcsés detergens kompozíciók előállítására

---

(51) ***C11D 17/04*** *(2006.01)*
A47L 13/17 *(2006.01)*
C11D 3/14 *(2006.01)* **(13) A3**
(21) P 04 00012
(71) Unilever N.V., Rotterdam (NL)
(54) Tisztító törlőkendők

---

(51) ***C12N 15/31*** *(2006.01)*
A61K 39/09 *(2006.01)*
C07K 14/315 *(2006.01)*
C12N 1/21 *(2006.01)* **(13) A3**
(21) P 01 02304
(71) ID Biomedical Corporation, Laval, Quebec (CA)
(54) B Csoportba tartozó Streptococcus antigének

---

(51) ***C12N 15/82*** *(2006.01)*
A01H 5/00 *(2006.01)*
C07K 14/415 *(2006.01)*
C12N 5/10 *(2006.01)*
C12N 15/29 *(2006.01)* **(13) A3**
(21) P 05 01003
(71) E.I. du Pont de Nemours and Company, Wilmington, Delaware (US)
(54) Virágfejlődés-gének

---

(51) ***C12P 1/04*** *(2006.01)*
A61P 31/04 *(2006.01)* **(13) A3**
(21) P 04 02383
(71) Vicuron Pharmaceuticals Inc., King of Prussia, Pennsylvania (US)
(54) GE 81112 A., B., B1 faktor antibiotikumok, gyógyászatilag elfogadható sóik és kompozícióik, valamint felhasználásuk

---

(51) ***C12P 7/42*** *(2006.01)* **(13) A3**
(21) P 03 01507
(71) MEDA Pharma GmbH & Co. KG, Bad Homburg (DE)

(54) Eljárás 8-klór-6-oxo-oktánsav-alkil-észterek enantioszelektív redukciójára

D – SZEKCIÓ
TEXTIL, PAPÍR

(51) ***D21H 17/01*** *(2006.01)*
D21H 19/00 *(2006.01)* **(13) A3**
(21) P 04 00018
(71) Alpha Calcit Füllstoff Gesellschaft mbH., Köln (DE)
(54) Eljárás a péptisztító hulladék újrafelhasználására

H – SZEKCIÓ
VILLAMOSSÁG

(51) ***H05K 3/34*** *(2006.01)*
H05K 1/11 *(2006.01)*
H05K 7/08 *(2006.01)* **(13) A3**
(21) P 03 01436
(71) Robert Bosch GmbH., Stuttgart (DE)
(54) Modultartó elektromos/elektronikus alkatrészekhez

A rovat 126 db közlést tartalmaz.

Megadott szabadalmak

A – SZEKCIÓ
KÖZSZÜKSÉGLETI CIKKEK

(51) ***A01G 1/00*** *(2006.01)*
A23L 1/223 *(2006.01)* **(13) B1**
(11) 226.041 2008.02.12.
(21) P 00 04974 (22) 2000.12.19.
(40) 2003.04.28.
(73) BIO-DROG BERTA Kft., Kalocsa (HU)
(72) dr. Berta Zoltán, Kalocsa (HU)
(54) Eljárás bio-fűszerpaprika előállítására és az ezt tartalmazó készítmények
(74) Nagy László, Budapest

---

(51) ***A23L 1/236*** *(2006.01)*
A23L 1/307 *(2006.01)* **(13) B1**
(11) 226.024 2008.02.04.
(21) P 01 05381 (22) 2001.12.19.
(40) 2003.08.28.
(73) Politur Vegyipari Szövetkezet, Budapest (HU)
(72) Dézsi Pál 40%, Solymár (HU);
Mina János 30%, Budapest (HU);
Buza Sándor 15%, Budapest (HU);
Retter Mihályné 15%, Kerepes (HU)
(54) Eljárás csökkentett szintetikus hatóanyag-tartalmú, energiaszegény édesítőszer előállítására
(74) Derzsi Katalin, S.B.G. & K. Budapesti Nemzetközi Szabadalmi Iroda, Budapest

---

(51) ***A23L 1/31*** *(2006.01)*
A23L 1/314 *(2006.01)* **(13) B1**
(11) 226.040 2008.02.12.
(21) P 98 01091 (22) 1998.05.15.
(40) 2000.02.28.
(73) HERZ Szalámigyár Részvénytársaság, Budapest (HU)
(72) Sebestyén Sándor 40%, Budapest (HU);
Ivády Imréné 30%, Gyöngyös (HU);
Wéber Ferencné 30%, Budapest (HU)
(54) Húsalapú étkezési krém és eljárás az előállítására
(74) dr. Jalsovszky Györgyné ügyvéd, Budapest

---

(51) ***A47J 43/20*** *(2006.01)*
A21C 15/00 *(2006.01)*
A23G 3/28 *(2006.01)* **(13) B1**
(11) 226.025 2008.02.04.
(21) P 97 01393 (22) 1997.08.13.
(40) 1999.04.28.
(73) DART Industries Inc., Orlando, Florida (US)
(72) Wallays, Nele, Antwerpen (BE)
(54) Cukormázazó készlet
(30) 08/709,353 1996.09.06. US
(74) Szuhai Elemér, DANUBIA Szabadalmi és Jogi Iroda Kft., Budapest

---

(51) ***A61K 31/445*** *(2006.01)*
C07D 219/02 *(2006.01)*
C07D 219/06 *(2006.01)* **(13) B1**
(11) 226.039 2008.02.12.
(21) P 99 02270 (22) 1999.07.05.
(40) 2000.06.28.
(73) Grünenthal GmbH, Aachen (DE)
(72) dr. Englberger, Werner, Stolberg (DE);
dr. Pütz, Claudia, Düren (DE);
dr. Strassburger, Wolfgang, Würselen (DE);
dr. Zimmer, Oswald, Würselen (DE)
(54) Analgetikus hatású akridinszármazékok, előállításuk és alkalmazásuk
(30) 198 30 105.7 1998.07.06. DE
(74) dr. Tóth-Urbán László és dr. Jalsovszky Györgyné, Budapest

---

(51) ***A61K 31/50*** *(2006.01)*
A61P 9/12 *(2006.01)* **(13) B1**
(11) 226.021 2008.02.04.
(21) P 01 02929 (22) 1999.06.18.
(40) 2002.04.29.
(73) Orion Corporation ID No.1999212-6, Espoo (FI)
(72) Lehtonen, Lasse, Espoo (FI)
(54) Levozimendan alkalmazása pulmonáris hipertenzió kezelésére alkalmas gyógyszerkészítmény előállítására
(30) 981473 1998.06.25. FI
(86) PCT/FI 99/00540 (87) WO 99/66912
(74) Olchváry Gézáné, DANUBIA Szabadalmi és Védjegy Iroda Kft., Budapest

---

(51) ***A61K 38/17*** *(2006.01)*
A61K 35/12 *(2006.01)*
A61K 39/395 *(2006.01)*
A61N 5/00 *(2006.01)* **(13) B1**
(11) 226.044 2008.02.21.
(21) P 01 02363 (22) 1999.01.29.
(40) 2001.10.29.
(73) New York University, New York, New York (US);
Biogen Idec MA Inc., Cambridge, Massachusetts (US)
(72) Browning, Jeffrey, Brookline, Massachusetts (US);
Thorbecke, Jeanette, Douglaston, New York (US);
Tsiagbe, Vincent, Mt. Vernon, New York (US)
(54) Limfotoxin (LT) reakcióút inhibitorok alkalmazása follikuláris limfómák kezelése szolgáló gyógyszerkészítmények előállítására
(30) 60/073,112 1998.01.30. US
60/073,410 1998.02.02. US
(86) PCT/US 99/01928 (87) WO 99/38525
(74) Ráthonyi Zoltán, S.B.G. & K. Szabadalmi Ügyvivői Iroda, Budapest

---

(51) ***A61K 38/55*** *(2006.01)*
A61K 31/405 *(2006.01)*
A61P 9/12 *(2006.01)* **(13) B1**
(11) 226.022 2008.02.04.
(21) P 00 04544 (22) 1998.03.03.
(40) 2001.06.28.
(73) Les Laboratoires Servier, Neuilly-sur-Seine (FR)

(72) Guez, David, Neuilly/Seine (FR);
Schiavi, Pierre, Nanterre (FR);
Levy, Bernard, Párizs (FR)
(54) Angiotenzin-átalakító enzim inhibitora és diuretikum kombinációjának alkalmazása mikrokeringési rendellenességek kezelésére szolgáló gyógyászati készítmény előállítására
(30) 97/14485 1997.11.19. FR
(86) PCT/FR 98/00411 (87) WO 99/25374
(74) dr. Kiss Ildikó, DANUBIA Szabadalmi és Védjegy Iroda Kft., Budapest

---

(51) ***A61K 39/17*** *(2006.01)*
A61P 31/12 *(2006.01)*
C12N 7/04 *(2006.01)* **(13) B1**
(11) 226.036 2008.02.08.
(21) P 00 02908 (22) 2000.07.26.
(40) 2002.09.30.
(73) Intervet International B.V., Boxmeer (NL)
(72) Mebatsion, Teshome, Boxmeer (NL);
Schrier, Carla Christina, Boxmeer (NL)
(54) Embriióvakcinázásra alkalmas rekombináns baromfipestisvírus
(30) 99202467.9 1999.07.27. EP
00201091.7 2000.03.27. EP
(74) Svingor Ádám, DANUBIA Szabadalmi és Védjegy Iroda Kft., Budapest

---

(51) ***A61M 5/30*** *(2006.01)* **(13) B1**
(11) 226.035 2008.02.06.
(21) P 02 02376 (22) 2000.06.30.
(40) 2002.12.28.
(73) CROSSJECT, Párizs (FR)
(72) Alexandre, Patrick, Gray (FR);
Brunet, Pierre, Lardy (FR);
Cagnon, Brigitte, Ballancourt (FR);
Mikler, Claude, Dijon (FR)
(54) Tű nélküli fecskendő
(30) 99/09255 1999.07.16. FR
(86) PCT/FR 00/01848 (87) WO 01/05451
(74) Mészárosné Dónusz Katalin, S.B.G. & K Budapesti Nemzetközi Szabadalmi Iroda, Budapest

---

(51) ***A61M 5/30*** *(2006.01)* **(13) B1**
(11) 226.034 2008.02.06.
(21) P 02 02386 (22) 2000.06.30.
(40) 2002.12.28.
(73) CROSSJECT, Párizs (FR)
(72) Alexandre, Patrick, Gray (FR);
Brouquieres, Bernard, Toulon (FR);
Mikler, Claude, Dijon (FR);
Navelier, Alain, Pierrefeu du Var (FR)
(54) Tű nélküli fecskendő és az abban alkalmazott injektor
(30) 99/09252 1999.07.16. FR
(86) PCT/FR 00/01851 (87) WO 01/05454
(74) Mészárosné Dónusz Katalin, S.B.G. & K Budapesti Nemzetközi Szabadalmi Iroda, Budapest

---

(51) ***A61M 15/00*** *(2006.01)*
B05B 11/00 *(2006.01)* **(13) B1**
(11) 226.043 2008.02.15.
(21) P 99 03393 (22) 1996.12.05.
(40) 2000.02.28.
(73) Boehringer Ingelheim International GmbH, Ingelheim/Rhein (DE)
(72) Eicher, Joachim, Dortmund (DE);
Schyra, Michael, Wülfrath (DE);
Forster, Richard, Fensterbach (DE)
(54) Reteszelő-feszítő szerkezet rugóval működő készülékhez, továbbá ezt tartalmazó folyadékot komprimáló és porlasztó eszköz
(30) 195 45 226.7 1995.12.05. DE
(86) PCT/EP 96/05607 (87) WO 97/20590
(74) Kocsis Péter, S.B.G. & K. Szabadalmi és Ügyvédi Irodák, Budapest

---

(51) ***A63F 3/00*** *(2006.01)*
A63F 5/00 *(2006.01)* **(13) B1**
(11) 226.031 2008.02.06.
(21) P 05 00253 (22) 2005.02.25.
(40) 2006.10.30.
(73) (72) dr. Polgár László, Budapest (HU)
(54) Logikai táblás társasjáték és szerencsejáték jellegű társasjáték

---

(51) ***A63F 3/02*** *(2006.01)* **(13) B1**
(11) 226.032 2008.02.06.
(21) P 05 00335 (22) 2005.03.25.
(40) 2006.10.30.
(73) (72) dr. Polgár László, Budapest (HU)
(54) Logikai táblás társasjáték és szerencsejáték ortogonális reformsakk táblával (6x6, 5x7)

B – SZEKCIÓ
IPARI MŰVELETEK ÁLTALÁBAN ÉS SZÁLLÍTÁS

---

(51) ***B22D 41/28*** *(2006.01)* **(13) B1**
(11) 226.019 2008.01.31.
(21) P 02 03464 (22) 2000.12.05.
(40) 2003.02.28.
(73) Vesuvius Crucible Company, Wilmington, Delaware (US)
(72) Rothfuss, Hans, Taunusstein (DE);
Boisdequin, Vincent, Naast (BE)
(54) Repedésálló tolózárlap üsttolózárhoz és üsttolózár
(30) 99870258.3 1999.12.10. EP
(86) PCT/BE 00/00144 (87) WO 01/41956
(74) Mészárosné Dónusz Katalin, S.B.G. & K. Szabadalmi Ügyvivői Iroda, Budapest

---

(51) ***B32B 27/12*** *(2006.01)*
A41B 17/00 *(2006.01)*
A41D 31/02 *(2006.01)*
A61F 13/15 *(2006.01)*
B29C 55/02 *(2006.01)* **(13) B1**
(11) 226.028 2008.02.06.
(21) P 05 00179 (22) 2003.03.21.
(40) 2005.09.28.
(73) Clopay Plastic Products Company, Inc., Mason, Ohio (US)
(72) Wu, Pai-Chaun, Cincinnati, Ohio (US);
Robinson, Dale Eugene, Hamilton, Ohio (US);
Bradford, Richard Arnold, Brooksville, Kentucky (US)
(54) Lélegző és rugalmas kompozitanyag és eljárás ennek előállítására
(30) 10/104,725 2002.03.22. US
(86) PCT/US 03/08922 (87) WO 03/082571
(74) Ravadits Imre, DANUBIA Szabadalmi és Védjegy Iroda Kft., Budapest

---

(51) ***B67C 3/06*** *(2006.01)* **(13) B1**
(11) 226.023 2008.02.04.
(21) P 02 02123 (22) 2002.06.28.
(40) 2005.05.30.
(73) (72) Schlotthauer László, Budapest (HU)
(54) Automata töltőberendezés és eljárás szénsavas italok palackba töltéséhez
(74) dr. Köteles Zoltán, S.B.G. & K. Szabadalmi Ügyvivői Iroda, Budapest

C – SZEKCIÓ
VEGYÉSZET ÉS KOHÁSZAT

(51) ***C02F 11/00*** *(2006.01)*
B09B 3/00 *(2006.01)*
C01F 7/06 *(2006.01)* **(13) B1**
(11) 226.033 2008.02.06.
(21) P 03 01849 (22) 2001.05.22.
(40) 2003.08.28.
(73) Ciba Speciality Chemicals Water Treatments Limited, Bradford, West Yorkshire (GB)
(72) Gallagher, Michael Gerard, Corpus Christi, Texas (US);
Smith, Hal G., Victoria, Texas (US);
Adkins, Stephen, Cleckheaton, West Yorkshire (GB);
Hooley, Anne Francis, Wakefield, West Yorkshire (GB);
Dymond, Brian, Bradford, West Yorkshire (GB)
(54) Eljárás és berendezés ásványi anyagok kezelésére
(30) 60/208,161 2000.05.31. US
60/273,116 2001.03.02. US
60/273,117 2001.03.02. US
(86) PCT/EP 01/05839 (87) WO 01/92167
(74) Szentpéteri Zsolt, S.B.G. & K. Szabadalmi Ügyvivői Iroda, Budapest

(51) ***C04B 28/06*** *(2006.01)* **(13) B1**
(11) 226.027 2008.02.06.
(21) P 04 00136 (22) 2002.06.06.
(40) 2004.09.28.
(73) BPB plc, Slough, Berkshire (GB)
(72) Bouscal, Patrice, Saint-Maur-Des-Fosses (FR);
Chantereau, Frédéric, Courbevoie (FR);
Colombet, Pierre, Longnes (FR);
Derusco, Christian, Acheres (FR);
Le Rolland, Bruno, Oinville/Montcient (FR);
Noworyta, Gilbert, Breuil Bois Robert (FR)
(54) Cementes kötőanyagalapú lemez
(30) 01/07462 2001.06.07. FR
(86) PCT/FR 02/01928 (87) WO 02/098815
(74) Kocsis Péter szabadalmi ügyvivő, S.B.G.& K. Szabadalmi Ügyvivői Iroda, Budapest

(51) ***C07D 211/14*** *(2006.01)*
A61K 31/445 *(2006.01)*
C07D 211/22 *(2006.01)*
C07D 211/70 *(2006.01)*
C07D 211/46 *(2006.01)*
A61P 37/08 *(2006.01)* **(13) B1**
(11) 226.037 2008.02.11.
(21) P 95 03705 (22) 1994.05.26.
(65) T/74 092 (40) 1996.11.28.
(73) Aventis Inc., Bridgewater, New Jersey (US)
(72) Carr, Albert A., Cincinnati, Ohio (US);
Hay, David A., Cincinnati, Ohio (US);
Krauss, Richard C., Midland, Michigan (US);
Kruper, William J., Sanford, Michigan (US);
Oanzone, Gianbattista, Cornaredo (IT);
Rudisill, Duane E., West Chester, Ohio (US);
Scortichini, Carey Lee, Sanford, Michigan (US);
Strom, Robert M., Midland, Michigan (US);
Wolf, Richard A., Midland, Michigan (US);
Wu, Weishi W., Midland, Michigan (US)
(54) Eljárás antihisztamin hatású 4-difenil-metil/difenil-metoxi-piperidin-származékok előállítására és az eljárás intermedierjei
(23) 1994.07.01.
(30) 082 693 1993.06.25. US
144 084 1993.10.27. US
237 466 1994.05.11. US
(86) PCT/US 94/05982 (87) WO 95/00480
(74) Somlai Mária, S.B.G. & K. Budapesti Nemzetközi Szabadalmi Iroda, Budapest

(51) ***C07D 495/04*** *(2006.01)* **(13) B1**
(11) 226.038 2008.02.11.
(21) P 00 04116 (22) 2000.10.20.
(40) 2002.07.29.
(73) EGIS Gyógyszergyár Nyilvánosan Működő Részvénytársaság, Budapest (HU)
(72) dr. Kótay Nagy Péter 24%, Vác (HU);
dr. Barkóczy József 24%, Budapest (HU);
dr. Simig Gyula 16%, Budapest (HU);
dr. Gregor Tamás 14%, Csömör (HU);
Vereczkeyné Donáth Györgyi 9%, Budapest (HU);
dr. Nagy Kálmán 9%, Budapest (HU);
dr. Seres Péter 2%, Budapest (HU);
dr. Slégel Péter 2%, Budapest (HU)
(54) Eljárás klopidogrel előállítására, új közbenső termék és előállítási eljárása

(51) ***C08F 2/20*** *(2006.01)*
C08F 6/24 *(2006.01)*
C08F 8/12 *(2006.01)*
C08F 18/08 *(2006.01)* **(13) B1**
(11) 226.045 2008.02.21.
(21) P 00 04256 (22) 1998.09.24.
(40) 2001.03.28.
(73) Wacker Chemie AG, München (DE)
(72) Mayer, Theo, Haiming (DE);
Weitzel, Hans-Peter, Reischach (DE);
Haerzschel, Reinhard, Burghausen (DE);
Bastelberger, Thomas, Emmerting (DE)
(54) Eljárás védőkolloiddal stabilizált polimerek előállítására
(30) 197 42 679.4 1997.09.26. DE
(86) PCT/EP 98/06102 (87) WO 99/16794
(74) Molnár Imre, DANUBIA Szabadalmi és Védjegy Iroda Kft., Budapest

(51) ***C09K 3/18*** *(2006.01)* **(13) B1**
(11) 226.020 2008.02.01.
(21) P 02 00033 (22) 2002.01.04.
(40) 2002.12.28.
(73) Sears Petroleum & Transport Corp., Rome, New York (US)
(72) Hartley, A. Robert, RR2 Perth Road, Ontario (CA);
Wood, H. David, Rome, New York (US)
(54) Jégtelenítő oldat
(30) 09/755,587 2001.01.05. US
(74) Baranyi Éva, DANUBIA Szabadalmi és Védjegy Iroda Kft., Budapest

(51) ***C12N 15/00*** *(2006.01)*
C12N 5/10 *(2006.01)*
C12N 15/861 *(2006.01)*
C12N 7/00 *(2006.01)* **(13) B1**
(11) 226.018 2008.01.30.
(21) P 01 01827 (22) 1998.11.17.
(40) 2001.09.28.
(73) CENTELION, Vitry sur Seine (FR)
(72) Crouzet, Joël, Sceaux (FR);
Robert, Jean-Jacques, Sceaux (FR);
Vigne, Emmanuelle, Ivry/Seine (FR);
Yeh, Patrice, Gif/Yvette (FR)
(54) Hiányos rekombináns adenovírus vektorok és eljárás homológ rekombinációs jelenségek csökkentésére, valamint az adenovírusok előállítására
(30) 97/14383 1997.11.17. FR
(86) PCT/FR 98/02453 (87) WO 99/25861
(74) dr. Láng Tivadarné, S.B.G. & K. Szabadalmi Ügyvivői Iroda, Budapest

E – SZEKCIÓ
HELYHEZ KÖTÖTT LÉTESÍTMÉNYEK

(51) ***E03D 9/05*** *(2006.01)*
E03D 9/052 *(2006.01)* **(13) B1**
(11) 226.026 2008.02.06.
(21) P 04 00073 (22) 2003.05.28.
(40) 2005.12.28.
(73) (72) Kovács György, Győr (HU)
(54) Folyadéktartályos szeleppel ellátott szagelszívó

F – SZEKCIÓ
MECHANIKA, VILÁGÍTÁS, FŰTÉS

(51) ***F16C 11/02*** *(2006.01)*
F16C 11/04 *(2006.01)*
F16C 17/10 *(2006.01)* **(13) B1**
(11) 226.042 2008.02.15.
(21) P 03 01454 (22) 2001.07.09.
(40) 2003.08.28.
(73) (72) Janz, Joachim, Stammham (DE)
(54) Forgócsapágy-betét és azzal kialakított csapágy
(30) 100 33 487.3 2000.07.10. DE
(86) PCT/DE 01/02458 (87) WO 02/04824
(74) Pintz György, Pintz és Társai Szabadalmi és Védjegy Iroda, Budapest

(51) ***F16L 33/02*** *(2006.01)*
F16B 2/08 *(2006.01)* **(13) B1**
(11) 226.030 2008.02.06.
(21) P 01 00644 (22) 1998.12.09.
(40) 2001.06.28.
(73) HANS OETIKER AG MASCHINEN- UND APPARATEFABRIK, Horgen (CH)
(72) Oetiker, Hans, Horgen (CH)
(54) Elrendezés két szalagvégződés, például egy szorítógyűrű vagy zsugorgyűrű végződéseinek összekapcsolásához és szorítóelem
(30) 240/98 1998.02.02. CH
(86) PCT/CH 98/00521 (87) WO 99/39123
(74) Sikos Róbert, DANUBIA Szabadalmi és Védjegy Iroda Kft., Budapest

G – SZEKCIÓ
FIZIKA

(51) ***G01N 33/543*** *(2006.01)*
G01N 33/548 *(2006.01)*
G01N 33/564 *(2006.01)* **(13) B1**
(11) 226.017 2008.01.30.
(21) P 99 00462 (22) 1996.10.03.
(40) 1999.05.28.
(73) Privates Institut Bioserv GmbH., Rostock (DE)
(72) Boeden, Hans-Friedrich, Berlin (DE);
Heinrich, Hans-Werner, Riemserort (DE);
Meyer, Udo, Hastorf (DE);
Neumann, Hang-Georg, Rostock (DE);
Ramlow, Wolfgang, Bad Doberan (DE);
Teller, Joachim, Güstrow (DE)
(54) Páciensre specifikus immunadszorbensek extrakorporális apheresisre és eljárások előállításukra
(30) 195 38 641.8 1995.10.05. DE
(86) PCT/DE 96/01910 (87) WO 97/14964
(74) Svingor Ádám, DANUBIA Szabadalmi és Védjegy Iroda Kft., Budapest

(51) ***G09F 3/02*** *(2006.01)* **(13) B1**
(11) 226.029 2008.02.06.
(21) P 02 01704 (22) 2000.06.27.
(40) 2005.02.28.
(73) Etikett-Service AS, Lier (NO)
(72) Aakermann, Christian, Lier (NO)
(54) Öntapadó címke
(30) 9902445-7 1999.06.28. SE
(86) PCT/SE 00/01354 (87) WO 01/01377
(74) dr. Polgár Iván, DeveloPat Szabadalmi és Védjegy Iroda, Budapest

A rovatban meghirdetett szabadalmak száma: 29 db.

Nyomtatásban megjelent szabadalmi leírások

(11) 225.851
(54) Fermentációs eljárás epothilone-citosztatikumok előállítására

(11) 225.852
(54) Pirazinszármazékok, eljárás előállításukra, az ezeket tartalmazó gyógyászati készítmények és alkalmazásuk

(11) 225.853
(54) Pentanátrium-hidrogén-bisz(dietilén-triamino-pentaacetát-kalcium), és ezt a vegyületet tartalmazó, radioaktív hasadványtermékek és nem radioaktív toxikus fémek eltávolítására alkalmas készítmények

(11) 225.854
(54) Monokationos agyagásvány-félvezetőfém-oxid és/vagy -hidroxid nanokompozitok, eljárás ezek előállítására, és ezek alkalmazása környezetre káros szerves anyagok fotooxidációs lebontására

(11) 225.855
(54) Oldékony interleukin-6-receptor/ligandum kiméraprotein és analógjai, valamint ezek alkalmazási eljárásai

(11) 225.856
(54) Eljárás és berendezés rotációs öntéshez

(11) 225.857
(54) Kozmetikai készlet a fejbőr kezelésére

(11) 225.858
(54) Új, nagy aktivitású és hosszú élettartamú, hordozós aranykatalizátor, és eljárás annak előállítására

(11) 225.859
(54) R(+)-N-propargil-1-amino-indánt tartalmazó stabil gyógyszerkészítmény

(11) 225.860
(54) Hordozható evezős szerkezet oldalpalánk nélküli úszótestekre

(11) 225.861
(54) Eljárás és berendezés futógörgő előállítására

(11) 225.862
(54) Berendezés hemodinamikai jellemzők mérésére és módszer azok meghatározásának előkészítésére

(11) 225.863
(54) Eszköz villamos transzformátorok robbanásának megelőzésére és az eszközzel ellátott rendszer

(11) 225.864
(54) Teljesítmény-félvezető modul

(11) 225.865
(54) Nagyfeszültségű szabadvezetéki szigetelőtag, valamint ilyennel ellátott nagyfeszültségű átvezetőszigetelő, kapcsoló, szakaszoló és villamos vezeték

(11) 225.866
(54) Árnyékolt kábel és eljárás a kábel előállítására

(11) 225.867
(54) Eljárás lumineszcens vizsgálandó megjelölés hitelesítésére, eszköz lumineszcens vizsgálandó és referenciamegjelölések hitelesítésére, továbbá biztonsági rendszer lumineszcens vizsgálandó megjelölés hitelesítésére

(11) 225.868
(54) Eljárás és adagolóeszköz szemcsés anyag előre meghatározott mennyiségének kiadagolására

(11) 225.869
(54) Allergiaellenes és gyulladásgátló új vegyületek és azokat hatóanyagként tartalmazó gyógyszerkészítmények

(11) 225.870
(54) Az N-(4-trifluor-metil-fenil)-5-metil-izoxazol-4-karboxamid új kristálymódosulata, eljárás előállítására, alkalmazása és az ezt tartalmazó gyógyszerkészítmények

(11) 225.871
(54) A klopidogrel-hidrogén-szulfát új polimorf formája, eljárás előállítására és az ezt tartalmazó gyógyszerkészítmények

(11) 225.872
(54) Kétoldalas megfogók pofáinak ellentétes mozgását egalizáló mechanizmus

(11) 225.873
(54) Többrétegű habok

(11) 225.874
(54) Antitrombotikus ágensek

(11) 225.875
(54) Eljárás táplálkozás-élettanilag összetételükben és szerkezetükben egyaránt előnyös tulajdonságú sajtok, sajt- és vajkészítmények előállítására

(11) 225.876
(54) Eljárás (metoxi-ammónium)-klorid folyamatos előállítására

(11) 225.877
(54) Szerkezet injekciós folyadékok automatikus befecskendezésére

(11) 225.878
(54) Méhen belüli fogamzásgátló eszköz

(11) 225.879
(54) Méhen belüli fogamzásgátló eszköz

(11) 225.880
(54) Építőlemez, valamint eljárás és berendezés annak előállítására

(11) 225.881
(54) Szekrény klímaberendezésekhez

(11) 225.882
(54) Nyomtatással előállított féltónusos kép és annak alkalmazása

(11) 225.883
(54) Üvegárugyártógép-kokilla és eljárás üvegárugyártógép-kokilla előállítására

(11) 225.884
(54) Automatikus működésű, habbal oltó tűzoltó berendezés, főként folyékonyszénhidrogén-tároló tartályok tűzoltó berendezéseként való használatra

(11) 225.885
(54) Eljárás nagy tisztaságú ondansetron-hidroklorid-dihidrát előállítására

(11) 225.886
(54) Pinavérium-bromid alkalmazása a máj és emésztőrendszer sejtjeinek burjánzása okozta betegségek megelőzésére és kezelésére szolgáló gyógyszerkészítmények előállítására

(11) 225.887
(54) Eljárás flurbiprofent tartalmazó, fájdalomcsillapító gyógyszerkészítmények előállítására

(11) 225.888
(54) A kinolát-foszforibozil-transzferáz expressziójának szabályozása

A rovat 38 db közlést tartalmaz.

Szabadalmi oltalom megszűnése és újra érvénybe helyezése

Ideiglenes szabadalmi oltalom megszűnése elutasítás miatt **FC4A**

(11) T/78 118 (21) P 99 02603
(54) Modulrendszerű zsaluzatelrendezés és eljárás ennek összeállítására

(21) P 01 02856
(54) Eljárások, aldehidek, ketonok, oximok, aminok, hidroxiamidsavak és alfa,béta-telítetlen karbonsavak és aldehidek szilárd fázisú szintézisére

(21) P 02 01969
(54) Fátyolbunda tisztaszobabeli védőruházathoz

(21) P 04 00185
(54) Herbicid készítmény és eljárás alkalmazására

(21) P 05 00931
(54) Eljárás és elrendezés termálvízkutak kísérőgázának hasznosítására

A rovat 5 db közlést tartalmaz.

Ideiglenes szabadalmi oltalom megszűnése díjfizetés hiányában **FD9A**

(11) T/75 336 (21) P 96 01217
(54) Antraciklinonszármazékok, alkalmazásuk amyloidosis ellenes hatású gyógyszerkészítmények előállítására és a vegyületeket tartalmazó gyógyszerkészítmények

(21) P 00 02050
(54) Szubsztituált imidazolvegyületek, eljárás előállításukra, e vegyületeket tartalmazó gyógyászati készítmények és alkalmazásuk

(21) P 00 02295
(54) Továbbfejlesztett alkil-benzolszulfonát felületaktív anyagok

(21) P 00 02517
(54) Acil-piperazinilpirimidin-származékok, eljárás előállításukra, a vegyületeket tartalmazó gyógyászati készítmények és gyógyszerként való alkalmazásuk

(21) P 00 02525
(54) Eljárás difenil-éterek nitrálására

(21) P 00 02572
(54) Megbontott kristályosságú felületaktív anyagok keverékét tartalmazó mosószerkészítmények

(21) P 00 02626
(54) Továbbfejlesztett alkil-arilszulfonát felületaktív anyagok

(21) P 00 03198
(54) 1-(4-Karbazolil-oxi)-3-[2-(2-metoxi-fenoxi)-etil-amino]-2-propanol termodinamikailag stabil módosulata, eljárás előállítására és az e módosulatot tartalmazó gyógyászati készítmények

(21) P 00 04311
(54) Kondenzált acetálcsoportokat tartalmazó poliészteralapú, szobahőmérsékleten folyékony amfifil polimerek és felhasználásuk mosó- és tisztítószerekben

(21) P 01 02607
(54) Szulfonilcsoporttal szubsztituált bifenil-metil-imidazol-származékok, ezeket tartalmazó gyógyszerkészítmények és alkalmazásuk

(21) P 01 02818
(54) Eljárás citalopram tisztítására

(21) P 01 02836
(54) Oxazolidinonok alkalmazása a szem fertőzéses megbetegedéseinek kezelésére alkalmas gyógyászati készítmények előállítására

(21) P 01 02857
(54) Propoxilátot tartalmazó üzemanyag-kompozíciók

(21) P 01 02863
(54) IL-8 Receptor antagonista benzimidazolszármazékok, eljárás az előállításukra és a vegyületeket tartalmazó gyógyszerkészítmények

(21) P 01 02930
(54) Vírusellenes makrociklusos vegyületek, ezeket tartalmazó gyógyászati készítmények és alkalmazásuk

(21) P 01 02962
(54) Záróeszköz tartályokhoz

(21) P 01 03184
(54) Szulfonil-bifenil-metil-szubsztituált imidazolszármazékok, alkalmazásuk és a vegyületeket tartalmazó gyógyszerkészítmények

(21) P 01 03200
(54) Testtisztító kozmetikai termék, valamint eljárás bőr tisztítására

(21) P 01 03309
(54) N-(terc-Butil)-hidroxil-amin új sói és előállításuk

(21) P 01 03382
(54) NAALAD-áz inhibitorok és ezeket tartalmazó gyógyszerkészítmények

(21) P 01 03623
(54) Antitrombotikus hatású biszpiperidin vegyületek, előállítási eljárásuk és hatóanyagként ilyen vegyületeket tartalmazó gyógyszerkészítmények

(21) P 01 03948
(54) Papillomavírusból származó E1-helikáz E1-dimerizációhoz szükséges régiói

(21) P 01 04823
(54) Édes ostya

(21) P 02 01212
(54) Eljárás apomorfin hátrányos hatásainak enyhítésére

(21) P 02 01846
(54) IL-1béta és TNF-alfa inhibitor hatású aminobenzofenonok és a vegyületeket tartalmazó gyógyászati készítmények

(21) P 02 01909
(54) IL-1béta és TNF-alfa inhibitor hatású aminobenzofenon-származékok, eljárás előállításukra és ezeket tartalmazó gyógyászati készítmények

(21) P 02 01910
(54) Új aminobenzofenonszármazékok és ezeket tartalmazó gyógyszerkészítmények és alkalmazásuk

(21) P 02 01911
(54) IL-1béta és THF-alfa inhibitor hatású aminobenzofenon-származékok és ezeket tartalmazó gyógyászati készítmények

(21) P 02 01913
(54) IL-1béta és TNF-alfa inhibitor hatású aminobenzofenon-származékok és ezeket tartalmazó gyógyászati készítmények

(21) P 02 01925
(54) Integrin alfavbéta6 inhibitor hatású ciklusos peptidszármazékok és alkalmazásuk

(21) P 02 02189
(54) Növekedésihormon-készítmények, eljárás előállításukra, valamint azokat tartalmazó eszköz és készlet

(21) P 02 02276
(54) Larclyd fajtanevű kajszibarack (Prunus armeniaca L.)

(21) P 02 02295
(54) Eljárás plazmid-DNS RNáz és szerves oldószer nélküli tisztítására tangenciális áramlási szűrés alkalmazásával

(21) P 02 02342
(54) Esszenciális zsírsavakat és homociszteinszint csökkentő hatóanyagokat tartalmazó gyógyászati és élelmiszer-készítmények

(21) P 02 02410
(54) Berendezés folyóvíz energiájának hasznosításához, az ezt alkalmazó elrendezés és folyadékszivattyú

(21) P 02 02415
(54) Eljárás és berendezés iszapszerű szerves anyagok komposztálására

(21) P 02 02433
(54) NMDA receptor antagonista hatású helyettesített pirrolidin-2,3,4-trion-3-oxim-származékok, eljárás előállításukra és a vegyületeket tartalmazó gyógyászati készítmények

(21) P 02 02540
(54) Égő hegesztéshez és/vagy vágáshoz

(21) P 02 02627
(54) Tartály folyadék tárolására és nyomás alatti kiadagoláshoz, eljárás ilyen tartály gyártására, eljárás folyadék tartályból nyomás alatt történő kiadagolására, kiadagoló szerkezet, valamint kombinált készülék folyadék tartályból nyomás alatt történő kiadagolására

(21) P 02 02823
(54) Helyileg alkalmazandó ektoparaziticid készítmények

(21) P 03 00256
(54) Természetes anyagú massza és mindazon termék, amely az így készült masszából előnyös kézi eljárással gipsz negatív formába préseléssel, egy további előnyös eljárással présgépen előállítható

(21) P 03 00685
(54) Eljárás COPD-vel kapcsolatos rohamok csökkentésére

(21) P 03 00721
(54) Antibakteriális hatású (amino-piperidino)-kinolinok és aza-izoszter analógjaik, eljárás előállításukra, az ezeket tartalmazó gyógyszerkészítmények és alkalmazásuk

(21) P 03 00784
(54) Szívó-betápláló készülék

(21) P 03 01141
(54) Eljárás triszoxim-származékok előállítására

(21) P 03 01241
(54) Táplálékkiegészítő

(21) P 03 01499
(54) Eljárás és berendezés alsó öntéshez kokillával vagy magcsomaggal, nyitott beöntőnyílással

(21) P 03 01503
(54) Eljárás enantiometrikusan tiszta, 6,8-dihidroxi-oktánsav-észterek aszimmetrikus katalitikus hidrogénezéssel történő előállítására

(21) P 03 01507
(54) Eljárás 8-klór-6-oxo-oktánsav-alkil-észterek enantioszelektív redukciójára

(21) P 03 01547
(54) Tolózár fémolvadék öntéséhez, valamint a hozzá tartozó tűzálló lapok

(21) P 03 02058
(54) Térképalapú genom-mining eljárás géntranszkriptumok és termékek szintjét szabályozó regulátor lókuszok azonosítására

(21) P 03 02188
(54) Eljárás és berendezés hosszú, nagy tömegű tárgyak, főként előre gyártott hídfelszerkezetek vagy ilyenek részegységeinek mozgatására műtárgyak létesítéséhez

(21) P 03 02963
(54) Nagy tisztaságú szimvasztatint tartalmazó kompozíciók

(21) P 03 03079
(54) Eljárás és rendszer vezeték nélküli tranzakció elősegítésére

(21) P 03 03093
(54) Eljárás és rendszer vezeték nélküli tranzakció elősegítésére

(21) P 03 03213
(54) Eljárás és rendszer vezeték nélküli tranzakció elősegítésére

(21) P 04 00153
(54) Rák gyógyításánál felhasználásra kerülő, mikanolidot, dihidromikanolidot vagy ezek analógjait más rákellenes szerrel kombinációban tartalmazó termék

(21) P 04 00175
(54) HIV integráz inhibitor hatású nitrogéntartalmú heteroaril vegyületek, alkalmazásuk és az ezeket tartalmazó gyógyszerkészítmények

(21) P 04 00385
(54) Triazolopirimidin fungicidek, eljárás előállításukra, alkalmazásuk káros gombák elleni védekezésre és ezeket tartalmazó készítmények

(21) P 04 00661
(54) Specifikus tumorantigének azonosítása cDNS-könyvtárak szérumokkal történő szelekciójával, és az antigének alkalmazása daganatok kezelésében

(21) P 04 00663
(54) Specifikus tumorantigének azonosítása cDNS-könyvtárak szérumokkal történő szelekciójával, és az antigének alkalmazása diagnosztikai képalkotó rendszerekben

(21) P 04 00920
(54) Új kromogén szubsztrátumok és alkalmazásuk karboxipeptidázok aktivitásának meghatározására

(21) P 04 00924
(54) 2,5-Dihidroxi-benzolszulfonsav-származékok alkalmazása gyógyszerkészítmények előállítására merevedési zavarok kezelésére alkalmas más hatóanyagok hatékonyságának fokozása érdekében

(21) P 04 00999
(54) Árusítási egység

(21) P 04 01044
(54) Eljárás detergens granulátumok előállítására és az ilyeneket tartalmazó detergens készítmények

(21) P 04 01076
(54) Alfa-2B-andrenoceptor antagonista vegyületek és alkalmazásuk gyógyszerkészítmények előállítására

(21) P 04 01152
(54) Detergens készítmény és eljárás előállítására

(21) P 04 01268
(54) Ösztrogén agonisták/antagonisták, ösztrogének és progesztinek kombinációját tartalmazó gyógyszerkészítmények, valamint eljárás ezek előállítására

(21) P 04 01378
(54) A pH-tól független redox potenciált (rH2-t) csökkentő biokolloidok alkalmazása tartósításban, táplálkozásban, kozmetikában és méregtelenítésben

(21) P 04 01506
(54) Berendezés vagy kábel, elektromos energia, vagy elektromos jelek átvitelére, alacsony torzítást, illetve szélesebb frekvenciasprektumú átvitelt biztosító módon, speciálisan kezelt az elektromos vezető komponensek aszimmetriájára, és az elosztott paraméterű kábel modell szerinti parciális induktivitásának, illetve ellenállásának optimális beállításával, az elektromágneses térrel való kölcsönhatás hasznosítása révén

(21) P 04 01507
(54) Eljárás elektromos jelek vagy elektromos energia átvitelére használható egészben, vagy részben ferromágneses anyagok remanens mágnességi, illetve parciális induktivitási tulajdonságainak megváltoztatására vagy előállítására

(21) P 04 01614
(54) PDE4 inhibitort és antikolinerg hatóanyagot tartalmazó gyógyszerkészítmények és alkalmazásuk

(21) P 04 01634
(54) LHRH-antagonisták használata kasztrációt nem okozó dózisokban a T-sejtes immunitás javítására és gyógyszerkészítmények előállítására

(21) P 05 00172
(54) Szellőző

(21) P 05 00586
(54) Berendezés csövek előállítására és csomagolására

(21) P 05 00667
(54) Eljárások anyagleválasztással működő megmunkáló eszközök előállításához, és eljárás ilyen eszközök alkalmazásához

(21) P 05 00690
(54) Külső elhelyezésű adagolóeszköz folyadékok adagolására

(21) P 05 00827
(54) Javított tulajdonságú hőálló, por alakú bevonókészítmény

(21) P 05 00847
(54) Ütésálló polikarbamiduretán és eljárás ennek előállítására

(21) P 05 00920
(54) Oxadiazolszármazékok, eljárás előállításukra és alkalmazásuk

(21) P 05 00921
(54) Tetrazolszármazékok, eljárás előállításukra és alkalmazásuk

(21) P 05 00965
(54) Nedvességjelző szerkezet egészségügyi tamponokhoz

(21) P 05 00992
(54) TACIs- és BR3-polipeptidek és alkalmazásaik

(21) P 05 01005
(54) Szerelési berendezés

(21) P 05 01081
(54) Fokozatmentes szelep-emelésvezérlő szerkezet belső égésű motorhoz

(21) P 05 01099
(54) Folyadék belsejében elnyeletett napenergiával működő vákuum kondenzációs napkollektor a napenergia hasznosítására

(21) P 97 01215
(54) Igen kis antennaapertúrájú állomásokkal működő műholdas távközlési rendszer

(21) P 98 01553
(54) Polietilénalapú kompozíciók, és eljárás ezekből formázott termékek előállítására

(21) P 99 02623
(54) Aza-antraciklinon-származékok, eljárás előállításukra, valamint ezeket a vegyületeket tartalmazó gyógyszerkészítmények

(21) P 99 04360
(54) Eljárás emesis és központi idegrendszeri rendellenességek kezelésére, optikailag tiszta (+)-norciszaprid alkalmazásával

A rovat 90 db közlést tartalmaz.

Ideiglenes szabadalmi oltalom megszűnése lemondás vagy lemondottnak tekintés miatt **FA9A**

(21) P 00 00758
(54) Emlősök glükuronil-C5-epimerázát kódoló DNS-szekvencia és annak előállítására szolgáló eljárás

(21) P 02 02185
(54) Villamos vezető szerelvény

(21) P 03 04031
(54) Szagelszívós WC-ülőke

(21) P 05 00700
(54) Tüzelőberendezés és kazán többcélú tűztérrel biomassza alapú fűtőanyagokhoz

(21) P 05 00944
(54) Berendezés és eljárás működés közben vagy külső behatásra mérhető jelet kibocsátó rendszer jelének mérésére és kiértékelésére

(21) P 05 01037
(54) Tesla monitor

(21) P 06 00001
(54) Eljárás gépjárművek közlekedésbiztonságának növelésére és a forgalom gyorsítására, valamint az erre a célra szolgáló berendezés

(21) P 97 02411
(54) Fenoxi-alkil-amin-származékok és a vegyületeket tartalmazó antiaritmiás hatású gyógyszerkészítmények

(21) P 98 01447
(54) Csomagológép

A rovat 9 db közlést tartalmaz.

Végleges szabadalmi oltalom megszűnése díjfizetés hiányában **MM4A**

(11) 202.190 (21) 3989/88
(54) Eljárás N-alkil-ciklohexil-aminok és az előállításukhoz felhasználható katalizátorok előállítására

(11) 202.504 (21) 3696/89
(54) Eljárás akrilsav- és pirazolo[3,4-d]pirimidin-származékok előállítására

(11) 202.511 (21) 3605/89
(54) Eljárás mevinsav és analógjai laktonizálására

(11) 204.098 (21) 4592/88
(54) Eljárás pollen direkt transzformálására

(11) 204.255 (21) 3785/88
(54) Eljárás 2,3,5,6-tetraklór-piridin és 2,3,6-triklór-piridin előállítására

(11) 206.827 (21) 3821/89
(54) Eljárás hatóanyagként imexont tartalmazó, specifikus immunszuppresszív hatású gyógyszerkészítmények előállítására

(11) 208.553 (21) 4020/88
(54) Eljárás polipeptidek, ezt kódoló plazmidok és transzformált Kluyveromyces mikroorganizmusok előállítására

(11) 209.165 (21) 2476/91
(54) Eljárás több kéttámaszú tartó által alkotott és/vagy csuklós többtámaszú hidak felszerkezete és/vagy hidak előre gyártott feszített beton gerendáival együttdolgozó vasbeton pályalemeze és/vagy öszvérszerkezetű hidak vasbeton pályalemeze közbenső dilatációs hézagainak vízbehatolás miatt bekövetkezett károsodástól való megvédésére

(11) 212.610 (21) P 93 00287
(54) Eljárás nemracém 3-oxo-ciklopentán-, vagy 3-oxo-ciklohexán-karbonsavak és 1-6 szénatomos alkoholokkal képzett észtereik racemizálására

(11) 212.613 (21) P 93 02098
(54) Akaricid hatású vegyületek

(11) 213.382 (21) P 95 02271
(54) Gyertyagyártáshoz, előnyösen húzásos gyertyagyártáshoz alkalmazható rugalmas paraffinkompozíció

(11) 213.520 (21) P 93 00813
(54) Rugalmas középrésszel ellátott abszorbens cikk

(11) 213.751 (21) P 95 00715
(54) Eljárás GE 2270 antibiotikum-komplex hozamának és az A faktor kitermelésének szelektív növelésére

(11) 213.995 (21) 4128/90
(54) Eljárás gőzkompressziós körfolyamat kapacitásának szabályozására és berendezés szabályozott kapacitású gőzkompressziós körfolyamat megvalósítására, különösen automata működésű légkondicionáló berendezés

(11) 214.094 (21) P 95 02048
(54) Eljárás paraformaldehid folyamatos előállítására

(11) 214.609 (21) P 94 03706
(54) Eljárás kinyomás és elforgatás ellen biztosító összekötő elem besajtolóelemnek lemezbe való besajtolása által történő előállítására és besajtoló elem az eljárás végrehajtására

(11) 214.611 (21) P 94 03619
(54) Hajtószerkezet lengőajtók mozgatására

(11) 214.989 (21) P 97 00171
(54) Eljárás (ko)polimerek módosítására ciklusos keton-peroxidok felhasználásával, valamint szerves peroxid-kompozíciók alkalmazása

(11) 215.198 (21) P 94 02103
(54) Berendezésegyüttes porszerű anyagok előállítására

(11) 215.632 (21) P 93 00814
(54) Hajlított formájú abszorbens cikk

(11) 215.773 (21) P 97 00177
(54) Poliizobutének és nitrogén-oxidok vagy nitrogén-oxidok és oxigén elegyeinek reakciótermékei, és üzemanyag- vagy kenőanyagadalékként való alkalmazásuk

(11) 215.826 (21) P 94 01980
(54) Eljárás polietilénházú gömbcsap készítésére és polietilénházú gömbcsap

(11) 215.893 (21) P 97 00382
(54) Kitt nélkül fejelt halogén izzólámpa

(11) 216.487 (21) P 94 02039
(54) Arató-cséplő gép

(11) 216.546 (21) P 95 01412
(54) Cellulóztartalmú formázó- és fonóoldat, eljárás előállítására és eljárás felhasználásával formatestek előállítására

(11) 216.709 (21) P 93 00012
(54) Eljárás és berendezés gáz elégetésére

(11) 216.775 (21) P 97 01220
(54) Szelep tárolóedényhez

(11) 216.844 (21) P 94 02089
(54) Mappia Foetidából származó alkaloidok, ezeket tartalmazó gyógyászati készítmények, és eljárás előállításukra

(11) 216.928 (21) P 93 00134
(54) Eljárás katódsugárcső képernyőjén elektronnyaláb által létrehozott nyalábfolt asztigmatizmusának korrekciójára, és katódsugárcsöves kijelzőberendezés

(11) 217.376 (21) P 93 00817
(54) Nyújtható és/vagy feszíthető egészségügyi betét

(11) 217.655 (21) P 93 00028
(54) Origináló záróelem

(11) 218.084 (21) P 94 00011
(54) Daganatokra specifikus monoklonális antitest és sejtvonal, valamint ezeket tartalmazó gyógyászati készítmények

(11) 218.203 (21) P 93 01186
(54) Készítmény gyógyhatású peptidek késleltetett és szabályozott leadására, és eljárás a készítmények és az azt tartalmazó parenterális szuszpenzió előállítására

(11) 218.515 (21) P 94 02227
(54) Rézsűépítő elem

(11) 218.539 (21) P 94 00158
(54) Rugalmas abszorbens lemez, eljárás annak előállítására, valamint rugalmasságának és hajlékonyságának javítására, és abszorbens termék

(11) 218.624 (21) P 93 00818
(54) Eljárás és berendezés hajlított felületű abszorbens cikkek előállítására

(11) 218.735 (21) P 97 01230
(54) Eljárás vízben oldható polimerek előállítására, az előállított polimerek és ezek felhasználása

(11) 218.819 (21) P 96 01953
(54) Fénycső kiégési ívkioltó szerkezettel

(11) 219.293 (21) P 96 00044
(54) Eljárás és berendezés vágóállatok bontására

(11) 219.523 (21) P 96 01817
(54) Nyomóhüvely menetes gyűrűvel

(11) 219.693 (21) P 97 01279
(54) Egy oldalon zárt villamos izzólámpa

(11) 220.088 (21) P 96 00815
(54) Tetrahidropiridin- (vagy -4-hidroxi-piperidin)-alkil-azol-származékok és alkalmazásuk

(11) 220.625 (21) P 95 00202
(54) Metalloproteáz enzimeket gátló hidroxámsavszármazékok, az ezeket tartalmazó gyógyszerkészítmények, eljárás e vegyületek előállítására

(11) 221.296 (21) 3833/89
(54) Eljárás helyettesített amino-metil-tetralin-származékok és heterociklusos analógjaik, valamint az ezeket a vegyületeket tartalmazó gyógyászati készítmények előállítására

(11) 221.389 (21) P 99 00175
(54) Mobil rádiótelefon-készülék járulékos csipkártya-olvasóval

(11) 221.574 (21) P 99 01907
(54) Fluoreszcens lámpa, valamint fluoreszkáló barnítólámpa-elrendezés barnítókamrához

(11) 221.683 (21) P 95 00260
(54) Szabályozott hatóanyag-felszabadulást biztosító morfinkészítmény

(11) 221.943 (21) P 99 01962
(54) Eljárás és elrendezés digitális és analóg jelek azonos frekvenciasávban történő átvitelére

(11) 221.945 (21) P 99 02357
(54) Világítási rendszer nagynyomású kisülőlámpával

(11) 222.205 (21) P 00 02694
(54) Tömlőszivattyú

(11) 222.338 (21) P 99 02282
(54) Adóelrendezés többcsatornás átvitelhez melegtartalék-átkapcsolással

(11) 222.642 (21) P 01 03980
(54) Berendezés és szállítószalag hőmérséklet-változásra szilárduló anyagból lévő pelletek előállítására

(11) 222.737 (21) P 98 01550
(54) RHA-113 fajtanevű, beltenyésztett napraforgóvonal (Helianthus annuus L.)

(11) 223.432 (21) P 97 01208
(54) Polimerizációgyorsító készítményt és oxidatív úton száradó festéket tartalmazó festékkompozíciók, és eljárás festésre a kompozíciókkal

(11) 223.514 (21) P 99 01313
(54) Állat fülébe való jelzőcímke

(11) 223.644 (21) P 98 01582
(54) Fokozat nélküli, hidraulikusan menet közben kapcsolható és vezérelhető differenciálzár-szerkezet járműfutóművek számára

(11) 223.676 (21) P 99 02489
(54) Detergens kozmetikai készítmény, és alkalmazása

(11) 223.677 (21) P 01 02801
(54) Savanyított görögdinnye

(11) 223.689 (21) P 02 02181
(54) Dugaszolóaljzat

(11) 223.783 (21) P 00 02771
(54) Kábecsatornához csatlakoztatott szigetelőház villamos szerelvények befogadására

(11) 223.841 (21) P 97 00238
(54) Gabepentin alkalmazása szorongás és pánik kezelésére alkalmazható gyógyszerkészítmények előállítására

(11) 223.851 (21) P 01 03855
(54) Eljárás szivattyúzócsőnek kisülőedénybe való behelyezésére

(11) 224.026 (21) P 01 03073
(54) Eljárás lamotrigin előállítására és annak közbenső termékei

(11) 224.207 (21) P 99 02366
(54) Elasztomer padlóburkolat és eljárás annak előállítására

(11) 224.465 (21) P 01 03138
(54) Szigetelőszerkezet, elsősorban tárolók, udvari pincék tetején lévő és járművel való közlekedésre alkalmas nyersbeton felületek számára

(11) 224.677 (21) P 01 02762
(54) Eljárás színtévesztő személyek számára valósághű színérzékelés biztosítására, additív színkeverésen alapuló megjelenítőeszközöknél

(11) 224.769 (21) P 01 03046
(54) Rádióhullámokkal működő rendszer két- és többvágányú vagy párhuzamos vasúti pályán bekövetkezett baleset utáni további balesetek megakadályozására

(11) 224.770 (21) P 99 02380
(54) Eljárás és berendezés geoenergia hasznosítására

(11) 224.798 (21) P 01 02966
(54) Szórakoztató függő siklópálya

(11) 224.963 (21) P 99 03272
(54) Oxazolidinonvegyületek, és eljárás a vegyületek előállítására

(11) 225.031 (21) P 99 04294
(54) Topiramátszármazékok és alkalmazásuk neuropátiás fájdalom kezelésére alkalmas gyógyszer előállítására

(11) 225.303 (21) P 99 00423
(54) Katalizátor-rendszer keresztkapcsolásos reakciók kivitelezésére

(11) 225.326 (21) P 00 02789
(54) Integrinkötő peptidek és alkalmazásuk

(11) 225.510 (21) P 02 02463
(54) Kefe, különösen fogkefe

(11) 225.514 (21) P 02 02242
(54) Kapszulareaktor és azt befogadó készülék

(11) 225.804 (21) P 03 02995
(54) Transzgénszegregációnak és elszökésének molekuláris ellenőrzése a funkció helyreállítható blokkja (RBF) rendszerének révén

A rovat 76 db közlést tartalmaz.

Szabadalmi oltalom újra érvénybe helyezése **NF4A**

(11) 212.696 (21) P 93 03708
(54) Méhen belüli fogamzásgátló eszköz

(11) 216.978 (21) P 96 01514
(54) Osztott tömítőgyűrű tetszőleges dugattyúrendszerekhez

(11) 216.979 (21) P 96 01515
(54) Támasztóbetétes dugattyú

(11) 225.484 (21) P 02 02045
(54) Hajtómű-felfüggesztő szerkezet, főleg farmotoros autóbuszhoz

(11) 225.708 (21) P 02 02044
(54) Kocsiszekrény, főleg autóbuszhoz, szálerősítésű műanyagból

(11) 225.709 (21) P 02 02043
(54) Platform autóbuszhoz, szálerősítésű műanyagból

(11) 225.746 (21) P 04 00709
(54) Univerzális készülék furatok kijelölésére bútorokhoz

(21) P 02 01539
(54) Integrinek, receptoraikhoz való kötődését gátló karbonsav származékok

(21) P 03 00384
(54) Kapszulák

(21) P 03 01528
(54) Lábbal hajtható kerekes hobbi- vagy/és sporteszköz, valamint ahhoz használható segédszerkezet

(21) P 06 00078
(54) Eljárás partfal építésére folyómederben, valamint folyómederben épített partfal

(21) P 07 00062
(54) Aril-éterrel szubsztituált imidazo-kinolin-származékok és ezeket tartalmazó gyógyászati készítmények

(21) P 98 02708
(54) Biciklusos aminszármazékok, intermedierjeik, előállításuk, a vegyületeket hatóanyagként tartalmazó inszekticid, akaricid és nematocid készítmények és alkalmazásuk

(21) P 05 00936
(54) Polimer hidroxilamin- és alfa, béta-telítetlen alkenoát-gyanták

A rovat 14 db közlést tartalmaz.

Vegyes szabadalmi közlemények

Jogutódlás **GB9A**

(11) 210.008 (21) 3282/91
(73) Aventis Inc., Bridgewater, New Jersey (US)
(74) S.B.G. & K. Szabadalmi és Ügyvédi Irodák, Budapest

(11) 213.457 (21) P 93 00423
(73) Bayer CropScience AG, Monheim (DE)
(74) Danubia Szabadalmi és Jogi Iroda Kft., Budapest

(11) 214.150 (21) P 93 01231
(73) Flexsys America LP, Akron, OH (US)
(74) DANUBIA Szabadalmi és Jogi Iroda Kft., Budapest

(11) 214.340 (21) P 92 00387
(73) Bayer CropScience AG, Monheim (DE)
(74) Danubia Szabadalmi és Jogi Iroda Kft., Budapest

(11) 217.305 (21) 3516/90
(73) OMYA Development AG, Oftringen (CH)
(74) S.B.G. & K. Budapesti Nemzetközi Szabadalmi Iroda, Budapest

(11) 220.787 (21) P 97 01531
(73) SBI PROMOTION Kft., Budapest (HU)
(74) Benkőné Csillag Lucia szabadalmi ügyvivő, Budapest

(11) 221.401 (21) P 98 00311
(73) Nokia Siemens Networks GmbH & Co. KG, München (DE)
(74) Mák András, S.B.G. & K. Szabadalmi Ügyvivői Iroda, Budapest

(11) 224.392 (21) P 98 00983
(73) General Cable Technologies Corporation, Highland Heights (US)
(74) Danubia Szabadalmi és Jogi Iroda Kft., Budapest

(11) 224.580 (21) P 99 03645
(73) Gleim, Peter, Triesen, Liechtenstein (LI)
(74) Danubia Szabadalmi és Jogi Iroda Kft., Budapest

(11) 225.916 (21) P 96 00679
(73) Eisai R&D Management Co., Ltd., Bunkyo-ku, Tokyo (JP)
(74) DANUBIA Szabadalmi és Jogi Iroda Kft., Budapest

(11) 225.957 (21) P 05 00762
(73) BIOGREEN A/S, Kolding (DK)
(74) dr. Láng Tivadarné, S.B.G. & K. Budapest Nemzetközi Szabadalmi Iroda, Budapest

(11) 225.983 (21) P 00 01193
(73) Regynat Oktatási, Egészségügyi és Szolgáltató Betéti Társaság, Veszprém (HU);
Krausz Erika, Pécs (HU)
(74) DANUBIA Szabadalmi és Jogi Iroda Kft., Budapest

(11) T/78 155 (21) P 97 02297
(71) Bayer CropScience AG, Monheim (DE)
(74) S.B.G. & K. Budapesti Nemzetközi Szabadalmi Iroda, Budapest

(21) P 00 00961
(71) Sumitomo Chemical Company, Limited, Tokyo (JP)
(74) DANUBIA Szabadalmi és Jogi Iroda Kft., Budapest

(21) P 00 03122
(71) DSM IP Assets B.V., TE Heerlen (NL)
(74) DANUBIA Szabadalmi és Jogi Iroda Kft., Budapest

(21) P 00 04691
(71) Cybersettle Holdings, Inc., New York (US)
(74) Antalffy-Zsíros András, DANUBIA Szabadalmi és Védjegy Iroda Kft., Budapest

(21) P 01 00453
(71) Sumitomo Chemical Company, Limited, Tokyo (JP)
(74) DANUBIA Szabadalmi és Jogi Iroda Kft., Budapest

(21) P 01 02304
(71) ID Biomedical Corporation, Laval, Quebec (CA)
(74) DANUBIA Szabadalmi és Jogi Iroda Kft., Budapest

(21) P 01 02851
(71) The Hong Kong University of Science and Technology, Hong Kong (HK)
(74) DANUBIA Szabadalmi és Jogi Iroda Kft., Budapest

(21) P 01 02998
(71) Bayer CropScience AG, Monheim (DE)
(74) Schläfer László, DANUBIA Szabadalmi és Védjegy Iroda Kft., Budapest

(21) P 01 03711
(71) Sequella, Inc., Rockville, Maryland (US)
(74) DANUBIA Szabadalmi és Jogi Iroda Kft., Budapest

(21) P 02 03072
(71) Bayer CropScience AG, Monheim (DE)
(74) DANUBIA Szabadalmi és Jogi Iroda Kft., Budapest

(21) P 02 04217
(71) Sequella. Inc., Rockville, Maryland (US)
(74) Molnár Imre, DANUBIA Szabadalmi és Védjegy Iroda Kft., Budapest

(21) P 03 01346
(71) Biovitrum AB (publ), Stockholm (SE)
(74) DANUBIA Szabadalmi és Jogi Iroda Kft., Budapest

(21) P 03 01579
(71) Saltigo GmbH, Langenfeld (DE)
(74) DANUBIA Szabadalmi és Jogi Iroda Kft., Budapest

(21) P 03 02435
(71) Biovitrum AB (publ), Stockholm (SE)
(74) DANUBIA Szabadalmi és Jogi Iroda Kft., Budapest

(21) P 03 03412
(71) Balogh Ákos 44,44%, Budapest (HU);
Balogh Jenő 11,11%, Budapest (HU);
Balogh Éva 11,11%, Budapest (HU);
Krémer, Gábor 1/3%, Knokke-Heist (BE)
(74) Kovári György, ADVOPATENT Szabadalmi és Védjegy Iroda, Budapest

(21) P 04 00346
(71) Novartis Vaccines and Diagnostics, Inc., Emeryville, CA (US)
(74) ifj. Szentpéteri Ádám, S.B.G. & K. Szabadalmi Ügyvivői Iroda, Budapest

(21) P 04 02589
(71) Nokia Siemens Networks GmbH & Co. KG, München (DE)
(74) Mák András, S.B.G. & K. Szabadalmi Ügyvivői Iroda, Budapest

(21) P 05 00361
(71) Owens Corning Intellectual Capital, LLC, Toledo, OH 43659 (US)
(74) Varannai Csaba szabadalmi ügyvivő, ADVOPATENT Szabadalmi és Védjegy Iroda, Budapest

(21) P 05 00995
(71) Peptera Pharmaceuticals Ltd., Ramat-Gan (IL)
(74) S.B.G.& K. Szabadalmi Ügyvivői Iroda, Budapest

(21) P 97 02534
(71) Mitsubishi Tanabe Pharma Corporation, Osaka-shi, Osaka-fu (JP)
(74) DANUBIA Szabadalmi és Jogi Iroda Kft., Budapest

(21) P 99 00229
(71) Sumitomo Chemical Company, Limited, Tokyo (JP)
(74) DANUBIA Szabadalmi és Jogi Iroda Kft., Budapest

(21) P 99 02611
(71) Karl Brinker, Herne (DE)
(74) DANUBIA Szabadalmi és Jogi Iroda Kft., Budapest

(11) T/78 155 (21) P 03 03421
(71) Bayer CropScience AG, Monheim (DE)
(74) ifj. Szentpéteri Ádám, S.B.G. & K. Szabadalmi Ügyvivői Iroda, Budapest

A rovat 35 db közlést tartalmaz.

Képviseleti megbízás **FH9A**

(21) P 03 00436
(71) FŐMTERV'TT Fővárosi Mérnöki Tervező és Tanácsadó Zrt., Budapest (HU)
(74) Kovári György szabadalmi ügyvivő, ADVOPATENT Szabadalmi Iroda, Budapest

(21) P 03 02726
(71) Bristol-Myers Squibb Co., Princeton, New Jersey (US)
(74) Ráthonyi Zoltán, S.B.G. & K. Szabadalmi Ügyvivői Iroda, Budapest

(21) P 03 03082
(71) Bristol-Myers Squibb Co., Princeton, New Jersey (US)
(74) Ráthonyi Zoltán, S.B.G. & K. Szabadalmi Ügyvivői Iroda, Budapest

A rovat 3 db közlést tartalmaz.

Képviselet megszűnése **FH9A**

(21) P 92 03388
(73) (72) dr. Végh Miklós, Budapest (HU)
(74) INTERINNO Szabadalmi Iroda, Budapest

(21) P 02 00214
(73) Optigép Gépgyártó és Kereskedelmi Kft., Békés (HU)
(74) dr. Markó József, DANUBIA Szabadalmi és Védjegy Iroda Kft., Budapest

(21) P 03 02726
(73) Bristol-Myers Squibb Co., Princeton, New Jersey (US)
(74) Beliczay László, S.B.G. & K. Szabadalmi Ügyvivői Iroda, Budapest

(21) P 03 03082
(73) Bristol-Myers Squibb Co., Princeton, New Jersey (US)
(74) Beliczay László, S.B.G. & K. Szabadalmi Ügyvivői Iroda, Budapest

A rovat 4 db közlést tartalmaz.

Név-, illetve címváltozás **HC9A**

(11) 211.428 (21) P 93 01047
(54) Eljárás P típusú zeolit előállítására
(73) Ineos Silicas Limited, Bank Quay, Warrington, Cheshire (GB)

(11) 214.363 (21) P 95 03172
(54) Eljárás alkálifém-aluminoszilikát előállítására
(73) Ineos Silicas Limited, Warrington, Cheshire (GB)

(11) 220.840 (21) P 94 02869
(54) THURIGA fajtanevű szamócafajta (Fragaria L.)
(73) Proplant Gyümölcs-Szaporítóanyag Előállító Kft., Dánszentmiklós (HU)

(11) 223.053 (21) P 99 02096
(54) Módosított alumínium-szilikát, valamint eljárás előállítására
(73) Ineos Silicas Limited, Warrington, Cheshire (GB)

(11) 224.572 (21) P 02 03794
(54) Készülék érrendszeri megbetegedésben szenvedők infra-, hallható és ultrahanghullámok kombinációjával való kezelésére
(73) (72) dr. Nashwan, Khaled Awad Saleh, Budapest (HU)

(11) T/73 655 (21) P 95 01825
(54) Eljárás vírusellenes tulajdonságokkal rendelkező 1,3-oxatiolán-származékok előállítására
(71) Shire Canada Inc., Quebec (CA)

(21) P 00 03071
(54) Eljárás és berendezés szilárd anyag hevítésére
(71) Evergreen Energy Inc., Denver, Colorado (US)

(21) P 03 00436
(54) Eljárás különböző rendeltetésű műszaki-, közmű- és kábelvezetékek általános és egységes rajzi jelölésére
(71) FŐMTERV'TT Fővárosi Mérnöki Tervező és Tanácsadó Zrt., Budapest (HU)

(21) P 03 00646
(54) Hőszigetelt falazóelem
(71) Máthé László, Budapest (HU)

(21) P 03 01519
(54) Digitális hőmérsékletmérő, programozható, monitorozó, figyelmeztető jelzést adó készülék
(71) Nashwan, Khaled Awad Saleh, Budapest (HU)

(21) P 04 01675
(54) Csavaros kupak
(71) INEOS Manufacturing Belgium NV, Antwerpen (BE)

(21) P 05 00755
(54) A neuronális nitrogén-monoxid-szintáz-enzim működésére ható, bimoclomolt vagy arimoclomolt tartalmazó gyógyászati készítmény
(71) dr. László Lajos, Gödöllő (HU)

(21) P 05 01078
(54) Részekre osztott szinteltolásos kialakítású ágy, magatehetetlen betegek ápolásának könnyítése céljából
(71) Roszik György, Bugyi (HU)

(21) P 06 00259
(54) Berendezés termékek bemutatására
(71) Budaházy Árpád, Budapest (HU)

(21) P 99 00463
(54) Mutáns 5-enol-piruvil-sikimát-3-foszfát szintetáz, azt kódoló gének, valamint a fenti géneket tartalmazó transzformált sejtek
(71) Bayer CropScience SA, Lyon (FR)

A rovat 15 db közlést tartalmaz.

Helyreigazítás **TH4A**

(11) 225.830 (21) P 02 01165 (13) B9
(54) Alacsony nyomású kisülőlámpa és redukálószer a kisülőlámpához

A rovat 1 db közlést tartalmaz.

EURÓPAI SZABADALMI KÖZLEMÉNYEK

Európai szabadalmi bejelentések igénypont fordításának közzététele

(21) E 05 855269
(96) EP 20050855269 2005.12.21.
(97) EP 1834434 A1 2006.06.29.
(71) Qualcomm Incorporated, San Diego, California (US)
(72) Agrawal, Avneesh, San Diego, California (US);
Khandekar, Aamod, San Diego, California (US)
(74) Kovács Gábor, DANUBIA Szabadalmi és Jogi Iroda Kft., Budapest
(54) Eljárás és készülék eltérő modulációs rendszerek csomag továbbítására történő használatához
(51) ***H04L 1/18*** *(2006.01)*
(30) 20040022538 2004.12.22. US

(21) E 05 815502
(96) EP 20050815502 2005.10.20.
(97) EP 1813059 A2 2006.04.27.
(71) Qualcomm Incorporated, San Diego, California (US)
(72) Nanda, Sanjiv, Ramona, California (US);
Surineni, Shravan K., Malborough, Massachusetts (US);
Walton, J. Rodney, Lane Carlisle, Massachusetts (US)
(74) dr. Harangozó Gábor, DANUBIA Szabadalmi és Jogi Iroda Kft., Budapest
(54) Többfrekvenciás sávú működés vezeték nélküli hálózatokban
(51) ***H04L 12/28*** *(2006.01)*
H04Q 7/36 *(2006.01)*
(30) 20040620488P 2004.10.20. US

A rovat 2 db közlést tartalmaz.

Európai szabadalmak szövege fordításának benyújtása

(11) E002551
(21) E 04 803678
(96) EP 20040803678 2004.12.09.
(97) EP 1692013 A1 2005.06.23.
EP 1692013 B1 2007.07.04.
(73) Carcoustics TechConsult GmbH, Leverkusen (DE)
(72) Kosar, Kay
(74) dr. Jakab Judit, S.B.G. & K. Szabadalmi Ügyvivői Iroda, Budapest
(54) Lépésálló, akusztikailag hatékony padlóburkolat gépjárművek számára
(51) ***B60R 13/08*** *(2006.01)*
(30) 20032019429U 2003.12.12. DE

---

(11) E002553
(21) E 06 004461
(96) EP 20060004461 2006.03.06.
(97) EP 1700812 A1 2006.09.13.
EP 1700812 B1 2007.07.04.
(73) (72) Hawle, Engelbert, Wil (CH);
Teofil-Nutu, Andres, Timisoara (RO)
(74) dr. Jakab Judit, S.B.G. & K. Szabadalmi Ügyvivői Iroda, Budapest
(54) Stabilizálószerkezettel ellátott lépcsőlift
(51) ***B66B 9/08*** *(2006.01)*
(30) 20050000203 2005.03.07. RO

---

(11) E002458
(21) E 04 356024
(96) EP 20040356024 2004.02.25.
(97) EP 1455021 A1 2004.09.08.
EP 1455021 B1 2007.04.18.
(73) Balisage-Securité-Service-B.S.S., Jassans Riottier (FR)
(72) Chapolard, Bruno
(74) dr. Harangozó Gábor, DANUBIA Szabadalmi és Jogi Iroda Kft., Budapest
(54) Fém elválasztó elem közúti közlekedési sávokhoz
(51) ***E01F 15/08*** *(2006.01)*
E01F 15/04 *(2006.01)*
(30) 20030002875 2003.03.07. FR

---

(11) E002530
(21) E 04 733333
(96) EP 20040733333 2004.05.17.
(97) EP 1633838 A1 2004.12.23.
EP 1633838 B1 2007.08.01.
(73) Unilever N.V., Al Rotterdam (NL)
(72) Carvell, Melvin;
Findlay, Paul Hugh;
Jones, Christopher Clarkson;
Unali, Giovanni Francesco
(74) dr. Kiss Ildikó, DANUBIA Szabadalmi és Jogi Iroda Kft., Budapest
(54) Mosnivaló kezelésére szolgáló készítmények
(51) ***C11D 3/22*** *(2006.01)*
C08B 15/05 *(2006.01)*
(30) 20030013900 2003.06.16. GB

---

(11) E002475
(21) E 03 720649
(96) EP 20030720649 2003.02.26.
(97) EP 1597205 A1 2004.09.30.
EP 1597205 B1 2007.09.05.
(73) Degremont S.A., Rueil Malmaison (FR)
(72) Campos, Carlos;
Bernazeau, Francois;
Moles, Jacques;
Levasseur, William
(74) Kovári György, ADVOPATENT Szabadalmi és Védjegy Iroda, Budapest
(54) Eljárás és berendezés szuszpendált szennyezőanyagokat tartalmazó szennyvíz kezelésére
(51) ***C02F 9/00*** *(2006.01)*

---

(11) E002456
(21) E 03 256821
(96) EP 20030256821 2003.10.28.
(97) EP 1420564 A2 2004.05.19.
EP 1420564 B1 2006.12.13.
(73) Secure Computing Corporation, Roseville, Minnesota (US)
(72) Markham, Thomas R.;
Bogle, Jessica J.;
jr. Payne, Charles N.
(74) Antalffy-Zsiros András, DANUBIA Szabadalmi és Védjegy Iroda Kft., Budapest
(54) Eljárás és rendszer asszociatív irányelvek létrehozására kommunikációs hálózatokban
(51) ***H04L 29/06*** *(2006.01)*
G06F 1/00 *(2006.01)*
H04L 12/24 *(2006.01)*
(30) 20020281843 2002.10.28. US

---

(11) E002461
(21) E 03 016187
(96) EP 20030016187 2003.07.17.
(97) EP 1443741 A1 2004.08.04.
EP 1443741 B1 2006.09.27.
(73) Deutsche Telekom AG, Bonn (DE)
(72) Daussmann, Frank;
Schrittwieser, Walter
(74) Kovári György, ADVOPATENT Szabadalmi és Védjegy Iroda, Budapest
(54) Webalapú multimédiás virtuális call center
(51) ***H04M 3/51*** *(2006.01)*
H04Q 3/00 *(2006.01)*
(30) 20031003865 2003.01.31. DE

---

(11) E002489
(21) E 05 024664
(96) EP 20050024664 2005.11.11.
(97) EP 1688228 A1 2006.08.09.
EP 1688228 B1 2007.07.18.

(73) HD Wood Technologies Limited, Valletta (MT)
(72) Engel, Michael;
Lacroix, Wolfgang;
Spitaler, Peter;
Guitton, Patrick;
Danzer, Hans-Joachim
(74) Farkas Tamás, DANUBIA Szabadalmi és Jogi Iroda Kft., Budapest
(54) Eljárás furnérlemez előállítására
(51) ***B27L 5/00*** *(2006.01)*
B27M 3/00 *(2006.01)*
(30) 200510005339 2005.01.27. DE

---

(11) E002564
(21) E 04 739204
(96) EP 20040739204 2004.05.14.
(97) EP 1628900 A1 2004.12.02.
EP 1628900 B1 2007.07.18.
(73) TÜV Rheinland Industrie Service GmbH, Köln (DE)
(72) Ryser, Hans;
Fiedler, Martin
(74) Sikos Róbert, DANUBIA Szabadalmi és Jogi Iroda Kft., Budapest
(54) Vizsgálóemelő
(51) ***B66B 5/00*** *(2006.01)*
(30) 20031023175 2003.05.22. DE

---

(11) E002445
(21) E 03 704520
(96) EP 20030704520 2003.02.03.
(97) EP 1472343 A2 2003.08.14.
EP 1472343 B1 2007.04.11.
(73) Fansa, Hisham, Bielefeld (DE);
Schneider, Wolfgang, Herford (DE)
(72) Schneider, Wolfgang
(74) Kis-Kovács Annemarie, DANUBIA Szabadalmi és Védjegy Iroda Kft., Budapest
(54) Eljárás idegtranszplantátum előállítására
(51) ***C12N 5/06*** *(2006.01)*
(30) 20021004966 2002.02.06. DE

---

(11) E002472
(21) E 05 425186
(96) EP 20050425186 2005.03.31.
(97) EP 1707074 A1 2006.10.04.
EP 1707074 B1 2007.07.18.
(73) Carl Freudenberg KG, Weinheim (DE)
(72) Brugora, Alessandro
(74) Mészárosné Dónusz Katalin, S.B.G. & K. Szabadalmi Ügyvivői Iroda, Budapest
(54) Tisztítóelem söprűkhöz vagy kefékhez
(51) ***A46B 3/16*** *(2006.01)*
A46B 7/04 *(2006.01)*

---

(11) E002478
(21) E 04 760932
(96) EP 20040760932 2004.05.06.
(97) EP 1620516 A2 2004.11.25.
EP 1620516 B1 2007.07.18.
(73) PPG Industries Ohio, Inc., Cleveland, Ohio (US)
(72) Lynch, Paul J.;
List, Michael T.;
Taylor, Ron D.;
Kaleem, Kareem;
Moussa, Youssef
(74) Frankné dr. Machytka Daisy, Gödölle, Kékes, Mészáros & Szabó Szabadalmi és Védjegy Iroda, Budapest
(54) Karbamátozott poliolok, valamint készítmények és eljárások ezek alkalmazásával
(51) ***C09D 201/02*** *(2006.01)*
C08G 18/38 *(2006.01)*
C08G 65/28 *(2006.01)*
C08G 71/04 *(2006.01)*
(30) 20034317102003.05.08. US
20036415722003.08.15. US

---

(11) E002411
(21) E 05 450179
(96) EP 20050450179 2005.11.03.
(97) EP 1655082 A1 2006.05.10.
EP 1655082 B1 2007.06.13.
(73) Knoth Automation GmbH, Wien (AT)
(72) Knoth, Hubert;
Knoth-Bambule, Rudolf
(74) Mester Tamás, SWORKS Nemzetközi Szabadalmi Ügyvivői Iroda Kft., Budapest
(54) Eljárás munkadarabok tisztítására
(51) ***B08B 5/02*** *(2006.01)*
(30) 20050001188 2005.07.14. AT
20040000795 2004.11.04. AT

---

(11) E002524
(21) E 04 755691
(96) EP 20040755691 2004.06.18.
(97) EP 1654263 A1 2005.01.13.
EP 1654263 B1 2007.09.12.
(73) Merck & Co., Inc., Rahway, New Jersey (US)
(72) Cypes, Stephen Howard;
CHen, Alex Minhua;
Ferlita, Russel R.;
Hansen, Karl;
Lee, Ivan;
Vydra, Vicky K.;
jr. Wenslow, Robert M.
(74) dr. Török Ferenc, DANUBIA Szabadalmi és Jogi Iroda Kft., Budapest
(54) Dipeptidil peptidáz-IV inhibitor foszforsav sója
(51) ***C07D 487/04*** *(2006.01)*
A61K 31/4985 *(2006.01)*
A61P 3/10 *(2006.01)*
(30) 20030482161 2003.06.24. US

---

(11) E002481
(21) E 03 785688
(96) EP 20030785688 2003.11.28.
(97) EP 1569896 A1 2004.06.24.
EP 1569896 B1 2007.08.15.
(73) Xention Limited, Cambridge, Cambridgeshire (GB)
(72) Tajimi, Masaomi;
Kokubo, Toshio;
Shiroo, Masahiro;
Tsukimi, Yasuhiro;
Yura, Takeshi;
Urbahns, Klaus;
Yamamoto, Noriyuki;
Mogi, Muneto;
Fujishima, Hiroshi;
Masuda, Tsutomu;
Yoshida, Nagahiro;
Moriwaki, Toshiya
(74) Molnár Imre, DANUBIA Szabadalmi és Jogi Iroda Kft., Budapest

(54) Tetrahidro-naftalin-származékok
(51) ***C07C 275/32*** *(2006.01)*
A61K 31/16 *(2006.01)*
A61P 13/00 *(2006.01)*
A61P 29/00 *(2006.01)*
C07C 275/38 *(2006.01)*
C07C 275/42 *(2006.01)*
C07C 323/44 *(2006.01)*
C07D 295/12 *(2006.01)*
C07D 295/08 *(2006.01)*
C07C 317/32 *(2006.01)*
C07C 275/40 *(2006.01)*
C07C 233/75 *(2006.01)*
C07C 235/42 *(2006.01)*
C07C 237/40 *(2006.01)*
(30) 20020027523 2002.12.06. EP

---

(11) E002492
(21) E 04 000766
(96) EP 20040000766 2004.01.15.
(97) EP 1452645 A1 2004.09.01.
EP 1452645 B1 2007.09.12.
(73) BAUER Maschinen GmbH., Schrobenhausen (DE)
(72) Arzberger, Maximilian
(74) Kis-Kovács Annemarie, DANUBIA Szabadalmi és Jogi Iroda Kft., Budapest
(54) Eljárás résfal talajban való előállítására, résfalmaró és résfalmaró berendezés
(51) ***E02D 17/13*** *(2006.01)*
E02D 5/18 *(2006.01)*
E02F 5/10 *(2006.01)*
E02D 5/46 *(2006.01)*
(30) 20031008538 2003.02.27. DE

---

(11) E002499
(21) E 03 760708
(96) EP 20030760708 2003.06.20.
(97) EP 1539802 A2 2003.12.31.
EP 1539802 B1 2007.09.05.
(73) Serono Genetics, Institute S.A., Evry Cedex (FR)
(72) Cavarec, Laurent;
Chumakov, Ilya;
Destenaves, Benoit;
Gonthier, Catherine;
Elias, Isabelle
(74) Lengyel Zsolt, DANUBIA Szabadalmi és Jogi Iroda Kft., Budapest
(54) Új KCNQ-polipeptidek, azok modulátorai, és alkalmazásuk mentális rendellenességek kezelésére
(51) ***C07K 7/00*** *(2006.01)*
A61K 38/17 *(2006.01)*
A61K 48/00 *(2006.01)*
C07K 16/28 *(2006.01)*
G01N 33/566 *(2006.01)*
C12N 15/12 *(2006.01)*
C07K 14/705 *(2006.01)*
A61P 25/00 *(2006.01)*

---

(11) E002463
(21) E 04 791276
(96) EP 20040791276 2004.10.21.
(97) EP 1676000 A1 2005.05.06.
EP 1676000 B1 2007.05.09.
(73) ArcelorMittal Bettembourg S.A., Bettembourg (LU)
(72) Vaubourg, Jean-Pierre;
van Puyenbroeck, Marcel
(74) Erdély Péter, DANUBIA Szabadalmi és Jogi Iroda Kft., Budapest
(54) Eljárás és berendezés huzalsodrony előállítására
(51) ***D07B 7/02*** *(2006.01)*
(30) 20030103896 2003.10.22. EP

---

(11) E002528
(21) E 04 740007
(96) EP 20040740007 2004.06.15.
(97) EP 1635852 A1 2004.12.29.
EP 1635852 B1 2007.08.15.
(73) POLICHEM S.A., Luxembourg (LU)
(72) Mailland, Federico
(74) Derzsi Katalin, S.B.G. & K. Szabadalmi Ügyvivői Iroda, Budapest
(54) Köröm-restrukturáló kompozíciók alkalmazása onychoschisis esetében történő helyi felhasználásra
(51) ***A61K 36/00*** *(2006.01)*
A61P 17/00 *(2006.01)*
(30) 20030076934 2003.06.23. EP

---

(11) E002484
(21) E 04 291449
(96) EP 20040291449 2004.06.10.
(97) EP 1486620 A1 2004.12.15.
EP 1486620 B1 2007.08.22.
(73) COMPAGNIE DU SOL, Nanterre (FR)
(72) Chagnot, Philippe;
Mathieu, Fabrice
(74) Erdély Péter, DANUBIA Szabadalmi és Jogi Iroda Kft., Budapest
(54) Jövesztő berendezés függőleges földmunkához
(51) ***E02F 3/36*** *(2006.01)*
E02F 3/20 *(2006.01)*
(30) 20030007028 2003.06.11. FR

---

(11) E002443
(21) E 05 004847
(96) EP 20050004847 2005.03.04.
(97) EP 1571350 A1 2005.09.07.
EP 1571350 B1 2007.02.21.
(73) (72) Stadtmüller, Uwe, Niedernhall (DE)
(74) Kis-Kovács Annemarie, DANUBIA Szabadalmi és Védjegy Iroda Kft., Budapest
(54) Védőrács szellőzők számára
(51) ***F04D 29/64*** *(2006.01)*
(30) 200410011375 2004.03.05. DE

---

(11) E002449
(21) E 04 019228
(96) EP 20040019228 2004.08.12.
(97) EP 1510991 A2 2005.03.02.
EP 1510991 B1 2007.04.04.
(73) Nitto Denko Corporation, Osaka (JP)
(72) Nishii, Hiroyuki;
Mashiko, Hiroaki;
Ikeyama, Yoshiki
(74) Erdély Péter, DANUBIA Szabadalmi és Jogi Iroda Kft., Budapest
(54) Címke és szellőző burkolat ilyen címkével
(51) ***G09F 3/02*** *(2006.01)*
G09F 3/10 *(2006.01)*
(30) 20030301616 2003.08.26. JP

---

(11) E002417
(21) E 04 015195
(96) EP 20040015195 2004.06.29.
(97) EP 1612210 A1 2006.01.04.
EP 1612210 B1 2007.09.26.
(73) Grünenthal GmbH., Aachen (DE);
Universiteit Leiden Leiden/Amsterdam Center for Drug Research, CC Leiden (NL)
(72) Ijzermann, Andriaan Pieter;
Tromp, Reynier
(74) dr. Jalsovszky Györgyné és dr. Miskolczi Mária ügyvédek, Budapest
(54) Nitrobenzil-tioinozin új analógjai
(51) ***C07D 473/00*** *(2006.01)*
A61K 31/52 *(2006.01)*
A61K 31/70 *(2006.01)*
A61P 25/08 *(2006.01)*

---

(11) E002430
(21) E 04 704229
(96) EP 20040704229 2004.01.22.
(97) EP 1706678 A1 2005.08.18.
EP 1706678 B1 2007.08.08.
(73) European Organisation for Nuclear Research CERN, Geneva 23 (CH)
(72) Benvenuti, Cristoforo
(74) Szuhai Elemér, DANUBIA Szabadalmi és Jogi Iroda Kft., Budapest
(54) Sík napkollektor, rendszer és elrendezés, eljárás napkollektor készítésére
(51) ***F24J 2/50*** *(2006.01)*
F24J 2/46 *(2006.01)*

---

(11) E002491
(21) E 03 078185
(96) EP 20030078185 2003.10.08.
(97) EP 1410992 A1 2004.04.21.
EP 1410992 B1 2007.08.08.
(73) SITMA S.p.A., Spilamberto (MO) (IT)
(72) Ballestrazzi, Aris;
Tassi, Lamberto
(74) Kocsis Péter, S.B.G. & K. Szabadalmi Ügyvivői Iroda, Budapest
(54) Eljárás és berendezés automatikus csomagoló gépbe adagolt termékek összerendezésére
(51) ***B65B 27/08*** *(2006.01)*
B65H 31/30 *(2006.01)*
(30) 2002MI02177 2002.10.14. IT

---

(11) E002246
(21) E 04 775552
(96) EP 20040775552 2004.10.14.
(97) EP 1678059 A1 2006.07.12.
EP 1678059 B1 2007.05.30.
(73) (72) Lindvall, Tommy, Visby (SE)
(74) Mészárosné Dónusz Katalin, S.B.G. & K. Szabadalmi Ügyvivői Iroda, Budapest
(54) Hajtóberendezés szállítószalag hajtásához és eljárás szállítószalag hajtására
(51) ***B65G 23/12*** *(2006.01)*
A01K 1/01 *(2006.01)*
B65G 23/38 *(2006.01)*
(30) 20030002734 2003.10.16. SE

---

(11) E002480
(21) E 03 733728
(96) EP 20030733728 2003.06.12.
(97) EP 1542705 A1 2003.12.31.
EP 1542705 B1 2007.08.15.
(73) DSM IP Assets B.V., TE Heerlen (NL)
(72) Herslöf, Bengt;
Tingvall, Per
(74) Szentpéteri Zsolt, S.B.G. & K. Szabadalmi Ügyvivői Iroda, Budapest
(54) Véralvadásgátló készítmény
(51) ***A61K 31/727*** *(2006.01)*
A61K 9/20 *(2006.01)*
A61K 47/44 *(2006.01)*
A61P 7/02 *(2006.01)*
(30) 20020001922 2002.06.20. SE

---

(11) E002527
(21) E 04 755903
(96) EP 20040755903 2004.06.23.
(97) EP 1635774 A1 2005.01.06.
EP 1635774 B1 2007.08.08.
(73) Colgate-Palmolive Company, New York, New York (US)
(72) Prencipe, Michael;
Boyd, Thomas J.;
Carale, M. Teresa R.
(74) Kerény Judit, DANUBIA Szabadalmi és Jogi Iroda Kft., Budapest
(54) Stabil fogtisztító készítmények
(51) ***A61K 8/18*** *(2006.01)*
(30) 20030601474 2003.06.23. US
20040875063 2004.06.23. US

---

(11) E002526
(21) E 03 760359
(96) EP 20030760359 2003.06.13.
(97) EP 1523544 A1 2003.12.24.
EP 1523544 B1 2007.08.08.
(73) Colgate-Palmolive Company, New York, New York (US)
(72) Cao, Hoai-Chau;
Gourgue, Alain;
Jacques, Alain;
Reul, Joseph;
Rousselet, Juliette;
Epp, Jeffrey T.;
Farooq, Amjad;
jr. Schramm, Charles J.
(74) dr. Valyon Józsefné, DANUBIA Szabadalmi és Jogi Iroda Kft., Budapest
(54) Javított, mosási ciklusban alkalmazható, egységadagolású lágyítószer
(51) ***C11D 3/00*** *(2006.01)*
C11D 3/12 *(2006.01)*
C11D 17/04 *(2006.01)*
(30) 20020064124 2002.06.13. US

---

(11) E002440
(21) E 04 743565
(96) EP 20040743565 2004.07.26.
(97) EP 1651774 A2 2005.02.10.
EP 1651774 B1 2007.09.19.
(73) Astra-Zeneca AB, Södertälje (SE)
(72) Ambrose, Helen Jean;
March, Ruth
(74) ifj. Szentpéteri Ádám, S.B.G. & K. Szabadalmi Ügyvivői Iroda, Budapest

(54) Polimorfizmusok alkalmazása humán OATP-C-ben, amelyek emberekben végzett statin terápiában kapcsolódnak a statin farmakokinetikájára gyakorolt hatáshoz
(51) ***C12Q 1/68*** *(2006.01)*
(30) 20030017592 2003.07.26. GB

---

(11) E002419
(21) E 05 716064
(96) EP 20050716064 2005.03.15.
(97) EP 1727429 A1 2005.09.29.
EP 1727429 B1 2007.08.22.
(73) BASF Aktiengesellschaft, Ludwigshafen (DE)
(72) Tormo I Blasco, Jordi;
Grote, Thomas;
Scherer, Maria;
Stierl, Reinhard;
Strathmann, Siegfried;
Schöfl, Ulrich
(74) Ráthonyi Zoltán, S.B.G. & K. Szabadalmi Ügyvivői Iroda, Budapest
(54) Fungicid keverékek
(51) ***A01N 43/90*** *(2006.01)*
A01N 43/40 *(2006.01)*
(30) 102004013396.4 2004.03.17. DE

---

(11) E002534
(21) E 04 019520
(96) EP 20040019520 2004.08.17.
(97) EP 1627831 A1 2006.02.22.
EP 1627831 B1 2007.10.10.
(73) Dematic S.r.l., Agrate Brianza (IT)
(72) Mignano, Paolo
(74) dr. Köteles Zoltán, S.B.G. & K. Szabadalmi Ügyvivői Iroda, Budapest
(54) Válogató- és elosztórendszer és abban működő energia- és adatátviteli eljárás
(51) ***B65G 17/34*** *(2006.01)*
B65G 47/96 *(2006.01)*

---

(11) E002429
(21) E 05 716503
(96) EP 20050716503 2005.04.02.
(97) EP 1737299 A1 2005.10.27.
EP 1737299 B1 2007.10.24.
(73) Bayer CropScience AG, Monheim (DE)
(72) Seitz, Thomas;
Eckstein, Klaus;
Latorse, Marie-Pascale
(74) Schläfer László, DANUBIA Szabadalmi és Jogi Iroda Kft., Budapest
(54) Fungicid hatóanyag-kombinációk
(51) ***A01N 47/12*** *(2006.01)*
(30) 200410017981 2004.04.14. DE

---

(11) E002513
(21) E 04 742461
(96) EP 20040742461 2004.04.08.
(97) EP 1615656 A1 2004.11.04.
EP 1615656 B1 2007.08.08.
(73) Compagnie Gervais-Danone, Levallois-Perret (FR)
(72) Petay, Valérie;
Lecroix, Francis;
Perrin, Emmanuel;
Gontier, Charles;
Blareau, Jean-Pierre;
Romond, Marie-Bénédicte;
Odou, Marie-Francoise;
Demailly-Mullie, Catherine;
Singer, Elisabeth
(74) dr. Svingor Ádám, DANUBIA Szabadalmi és Jogi Iroda KFt., Budapest
(54) Bifidobaktériumból előállított immunmoduláló termék, valamint az azt tartalmazó készítmények
(51) ***A61K 38/16*** *(2006.01)*
A61K 35/74 *(2006.01)*
(30) 20030004746 2003.04.16. FR
20040003158 2004.03.26. FR

---

(11) E002525
(21) E 03 739446
(96) EP 20030739446 2003.01.24.
(97) EP 1474110 A1 2003.08.21.
EP 1474110 B1 2007.08.08.
(73) Gelita AG, Eberbach (DE)
(72) Reich, Gabrielle;
Köhler, Berthold
(74) Molnár Imre, DANUBIA Szabadalmi és Jogi Iroda Kft., Budapest
(54) Késleltett hatású gyógyszerkészítmények, ezekben alkalmazható hordozóanyagok és eljárás a hordozóanyagok előállítására
(51) ***A61K 9/16*** *(2006.01)*
A61K 9/00 *(2006.01)*
C08G 81/00 *(2006.01)*
(30) 20021006517 2002.02.16. DE

---

(11) E002420
(21) E 04 755044
(96) EP 20040755044 2004.06.12.
(97) EP 1656360 A1 2004.12.29.
EP 1656360 B1 2007.08.15.
(73) Janssen Pharmaceutica N.V., Beerse (BE)
(72) Ng, Raymond A.;
Sui, Zhihua
(74) dr. Török Ferenc, DANUBIA Szabadalmi és Jogi Iroda Kft., Budapest
(54) Tiazolinszármazékok mint szelektív androgénreceptorszabályozók (SARMS)
(51) ***C07D 277/12*** *(2006.01)*
A61K 31/426 *(2006.01)*
A61P 5/26 *(2006.01)*
(30) 20030478712P 2003.06.13. US

---

(11) E002441
(21) E 04 708349
(96) EP 20040708349 2004.02.05.
(97) EP 1599460 A2 2004.08.26.
EP 1599460 B1 2007.11.07.
(73) Bayer CropScience AG, Monheim (DE)
(72) Dunkel, Ralf;
Elbe, Hans-Ludwig;
Rieck, Heiko;
Greul, Nico Jörg;
Wachendorff-Neumann, Ulrike;
Dahmen, Peter;
Kuck, Karl-Heinz;
Hartmann, Benoit
(74) Molnár Imre, DANUBIA Szabadalmi és Jogi Iroda Kft., Budapest
(54) Oxatiin-karboxamidok

(51) ***C07D 327/06*** *(2006.01)*
A01N 43/84 *(2006.01)*
(30) 20031006244 2003.02.14. DE
20031021270 2003.05.13. DE

---

(11) E002413
(21) E 04 786860
(96) EP 20040786860 2004.09.24.
(97) EP 1670608 A1 2005.05.06.
EP 1670608 B1 2007.09.12.
(73) Kennametal Widia Produktions GmbH & Co. KG, Essen (DE)
(72) Würfels, Andreas;
Ruther, Günter
(74) dr. Jakab Judit, S.B.G. & K. Szabadalmi Ügyvivői Iroda, Budapest
(54) Vágóbetét
(51) ***B23B 27/14*** *(2006.01)*
(30) 20031046790 2003.10.08. DE

---

(11) E002460
(21) E 03 025247
(96) EP 20030025247 2003.11.05.
(97) EP 1438929 A1 2004.07.21.
EP 1438929 B1 2007.08.15.
(73) Acri.Tec AG Gesellschaft für ophthalmologische Produkte, Hennigsdorf (DE)
(72) Serester, Alexander;
Fromberg, Ingeborg
(74) Erdély Péter, DANUBIA Szabadalmi és Jogi Iroda Kft., Budapest
(54) Készülék intraokuláris lencse szembe történő beültetésére
(51) ***A61F 2/16*** *(2006.01)*
(30) 20031001681 2003.01.17. DE

---

(11) E002426
(21) E 05 700823
(96) EP 20050700823 2005.01.10.
(97) EP 1706002 A1 2005.08.18.
EP 1706002 B1 2007.08.22.
(73) Unilever N.V., Rotterdam (NL)
(72) Lansbergen, Gabriel Jacobus Theodorus
(74) dr. Gárdonyi Zoltánné, DANUBIA Szabadalmi és Jogi Iroda Kft., Budapest
(54) Ízletes élelmiszer-készítmény transz-trigliceridben szegény zsíradékkészítmény-tartalommal
(51) ***A23L 1/39*** *(2006.01)*
A23D 9/00 *(2006.01)*
A23L 1/40 *(2006.01)*
C11C 3/02 *(2006.01)*
C11C 3/10 *(2006.01)*
(30) 20040075239 2004.01.28. EP

---

(11) E002428
(21) E 03 760728
(96) EP 20030760728 2003.06.13.
(97) EP 1513739 A1 2003.12.31.
EP 1513739 B1 2007.08.15.
(73) Sleever International Company, Morangis (FR)
(72) Fresnel, Eric
(74) Sipos József, DANUBIA Szabadalmi és Jogi Iroda Kft., Budapest
(54) Csomagolóburkolat egy vagy több tárgy csomagolására, hőre zsugorodó műanyag tömlőből
(51) ***B65D 75/00*** *(2006.01)*
B65D 23/08 *(2006.01)*
G09F 3/04 *(2006.01)*
B65D 23/10 *(2006.01)*
(30) 20020007549 2002.06.19. FR

---

(11) E002453
(21) E 03 735622
(96) EP 20030735622 2003.06.13.
(97) EP 1526960 A1 2004.02.19.
EP 1526960 B1 2007.09.05.
(73) Evonik Röhm GmbH, Darmstadt (DE)
(72) Numrich, Uwe;
Lorenz, Hans;
Groothues, Herbert
(74) Szentpéteri Zsolt, S.B.G. & K. Szabadalmi Ügyvivői Iroda, Budapest
(54) Eljárás alacsony orientációjú termoplasztikus fólia előállítására, az így előállított fólia és annak alkalmazása
(51) ***B29C 47/90*** *(2006.01)*
B32B 37/15 *(2006.01)*
(30) 20021036045 2002.08.06. DE

---

(11) E002469
(21) E 04 701632
(96) EP 20040701632 2004.01.13.
(97) EP 1583756 A1 2004.07.29.
EP 1583756 B1 2007.10.03.
(73) AstraZeneca AB, Södertälje (SE)
(72) Morley, Andrew David;
Poyser, Jeffrey P.
(74) Szentpéteri Zsolt, S.B.G. & K. Szabadalmi Ügyvivői Iroda, Budapest
(54) Tiofén karboxamidok, az IKK-2 enzim inhibitorai
(51) ***C07D 333/38*** *(2006.01)*
A61K 31/4436 *(2006.01)*
C07D 409/12 *(2006.01)*
A61P 29/00 *(2006.01)*
(30) SE20030000091 2003.01.15. SE

---

(11) E002452
(21) E 04 738101
(96) EP 20040738101 2004.07.21.
(97) EP 1651567 A1 2005.01.27.
EP 1651567 B1 2007.09.26.
(73) DCT Double-Cone Technology AG, Thun (CH)
(72) Stark, John
(74) dr. Harangozó Gábor, DANUBIA Szabadalmi és Jogi Iroda Kft., Budapest
(54) Víztisztító rendszerből és kútszivattyú-rendszerből álló integrált rendszer
(51) ***C02F 1/00*** *(2006.01)*
B01D 61/02 *(2006.01)*
C02F 1/44 *(2006.01)*
(30) WO1003CH004992003.07.22. CH

---

(11) E002412
(21) E 04 739202
(96) EP 20040739202 2004.05.14.
(97) EP 1642026 A1 2004.12.02.
EP 1642026 B1 2007.10.10.
(73) (72) Wobben, Aloys, Aurich (DE)
(74) Kis-Kovács Annemarie, DANUBIA Szabadalmi és Jogi Iroda Kft., Budapest
(54) Eljárás szélerőmű működtetésére

(51) ***F03D 7/04*** *(2006.01)*
(30) 20031023785 2003.05.23. DE

---

(11) E002470
(21) E 03 799234
(96) EP 20030799234 2003.10.02.
(97) EP 1554250 A1 2004.04.15.
EP 1554250 B1 2007.09.26.
(73) AstraZeneca AB, Södertälje (SE)
(72) Becker, Christopher;
Dembofsky, Bruce;
Jacobs, Robert;
Kang, James;
Ohnmacht, Cyrus John;
Rosamond, James;
Shenvi, Ashokkumar Bhikkappa;
Simpson, Thomas;
Woods, James
(74) ifj. Szentpéteri Ádám, S.B.G. & K. Szabadalmi Ügyvivői Iroda, Budapest
(54) Új laktámok és felhasználásuk
(51) ***C07D 223/16*** *(2006.01)*
A61K 31/55 *(2006.01)*
A61K 31/553 *(2006.01)*
C07D 267/14 *(2006.01)*
C07D 281/10 *(2006.01)*
C07D 417/04 *(2006.01)*
C07D 281/06 *(2006.01)*
A61K 31/554 *(2006.01)*
A61P 25/28 *(2006.01)*
(30) 20020002929 2002.10.03. SE
20020003829 2002.12.18. SE

---

(11) E002418
(21) E 05 719737
(96) EP 20050719737 2005.02.23.
(97) EP 1718641 A2 2005.09.01.
EP 1718641 B1 2007.08.15.
(73) Takeda Pharmaceutical Company Limited, Osaka-shi, Osaka (JP)
(72) Kuroita, Takanobu;
Sakamoto, Hiroki;
Ojima, Mami
(74) dr. Kiss Ildikó, DANUBIA Szabadalmi és Jogi Iroda Kft., Budapest
(54) Benzimidazolszármazékok és alkalmazásuk A II receptor antagonistaként
(51) ***C07D 413/14*** *(2006.01)*
A61K 31/4245 *(2006.01)*
A61P 9/12 *(2006.01)*
(30) 20040048928 2004.02.25. JP
20050031057 2005.01.07. US

---

(11) E002422
(21) E 03 714800
(96) EP 20030714800 2003.03.11.
(97) EP 1483154 A1 2003.09.18.
EP 1483154 B1 2007.09.12.
(73) Tetra Laval Holdings & Finance SA, Pully (CH)
(72) Poppi, Luca;
Moruzzi, Guido;
Benedetti, Paolo
(74) Kocsis Péter, S.B.G. & K. Szabadalmi Ügyvivői Iroda, Budapest
(54) Eszköz csomagoló anyagok UV-sugárkezelésére
(51) ***B65B 55/08*** *(2006.01)*
A61L 2/10 *(2006.01)*
(30) 2002TO00215 2002.03.12. IT

---

(11) E002498
(21) E 05 257384
(96) EP 20050257384 2005.11.30.
(97) EP 1666489 A1 2006.06.07.
EP 1666489 B1 2007.11.21.
(73) Zeon Corporation, Tokyo (JP)
(72) Sato, Takanori
(74) Lengyel Zsolt, DANUBIA Szabadalmi és Jogi Iroda Kft., Budapest
(54) Eimeria tenella 1-es apikális membránantigén eredetű antigenikus fehérjét kódoló DNS és annak alkalmazása
(51) ***C07K 14/445*** *(2006.01)*
A61K 33/02 *(2006.01)*
A61K 39/012 *(2006.01)*
C12N 15/00 *(2006.01)*
A61K 48/00 *(2006.01)*
(30) 20040348669 2004.12.01. JP

---

(11) E002468
(21) E 04 733250
(96) EP 20040733250 2004.05.15.
(97) EP 1628763 A1 2004.12.02.
EP 1628763 B1 2007.09.12.
(73) BASF Aktiengesellschaft, Ludwigshafen (DE)
(72) Storck, Sebastian;
Zühlke, Jürgen;
Neto, Samuel;
Rosowski, Frank
(74) Ráthonyi Zoltán, S.B.G. & K. Szabadalmi Ügyvivői Iroda, Budapest
(54) Három-, illetve négyrétegű katalizátorrendszerek ftálsavanhidrid előállításához
(51) ***B01J 35/02*** *(2006.01)*
C07C 51/265 *(2006.01)*
(30) 10323818 2003.05.23. DE

---

(11) E002416
(21) E 05 729822
(96) EP 20050729822 2005.02.28.
(97) EP 1720979 A1 2005.09.09.
EP 1720979 B1 2007.10.10.
(73) Ares Trading S.A., Aubonne (CH)
(72) Aloni, Yehoshua;
Aharonovitz, Orit;
Ziegler, Thierry
(74) dr. Svingor Ádám, DANUBIA Szabadalmi és Jogi Iroda KFt., Budapest
(54) Szérummentes sejttenyésztő tápközeg alkalmazása IL-18BP előállítására emlősejtekben
(51) ***C12N 5/00*** *(2006.01)*
(30) 20040100800 2004.03.01. EP
20040551171P 2004.03.08. US

---

(11) E002493
(21) E 04 720101
(96) EP 20040720101 2004.03.12.
(97) EP 1601441 A1 2004.09.23.
EP 1601441 B1 2007.08.15.
(73) (72) Riccardi, Nicola, Burago Molgora (MI) (IT)
(74) dr. Jakab Judit, S.B.G. & K. Szabadalmi Ügyvivői Iroda, Budapest
(54) Nedvesmosó berendezés és eljárás

(51) ***B01D 47/06*** *(2006.01)*
(30) 2003MI00476 2003.03.13. IT

---

(11) E002438
(21) E 05 008338
(96) EP 20050008338 2005.04.16.
(97) EP 1598572 A1 2005.11.23.
EP 1598572 B1 2007.09.26.
(73) dr. Ing. h.c.F. Porsche Aktiengesellschaft, Stuttgart (DE)
(72) Tardy-Tuch, Georg von
(74) dr. Jakab Judit, S.B.G. & K. Szabadalmi Ügyvivői Iroda, Budapest
(54) Szállításvédő elrendezés rugós tagoknál lévő kábelvégekhez
(51) ***F16F 9/38*** *(2006.01)*
(30) 200410024522 2004.05.18. DE

---

(11) E002446
(21) E 03 253672
(96) EP 20030253672 2003.06.11.
(97) EP 1371611 A1 2003.12.17.
EP 1371611 B1 2007.03.21.
(73) (72) Snowball, Malcolm Robert, Essex (GB)
(74) Szuhai Elemér, DANUBIA Szabadalmi és Védjegy Iroda Kft., Budapest
(54) Közegkezelő berendezés
(51) ***C02F 1/32*** *(2006.01)*
(30) 20020013581 2002.06.13. GB
20030011161 2003.05.15. GB

---

(11) E002545
(21) E 04 013028
(96) EP 20040013028 2004.06.02.
(97) EP 1607492 A1 2005.12.21.
EP 1607492 B1 2007.09.12.
(73) Applied Materials GmbH & Co. KG, Alzenau (DE)
(72) Hein, Stefan;
Gerber, Gunther
(74) Szuhai Elemér, DANUBIA Szabadalmi és Jogi Iroda Kft., Budapest
(54) Szalagmegmunkáló berendezés
(51) ***C23C 14/56*** *(2006.01)*
B65H 35/02 *(2006.01)*

---

(11) E002518
(21) E 04 740758
(96) EP 20040740758 2004.07.07.
(97) EP 1649169 A1 2005.02.17.
EP 1649169 B1 2007.09.05.
(73) BSH Bosch und Siemens Hausgeräte GmbH, München (DE)
(72) Kalavsky, Michal;
De Filippis, Pietro
(74) dr. Jakab Judit, S.B.G. & K. Szabadalmi Ügyvivői Iroda, Budapest
(54) Motorral egybeépített szivattyú
(51) ***F04D 13/06*** *(2006.01)*
(30) 20031033308 2003.07.22. DE
20031052487 2003.11.07. DE

---

(11) E002521
(21) E 03 819107
(96) EP 20030819107 2003.12.15.
(97) EP 1694477 A1 2005.06.23.
EP 1694477 B1 2007.08.15.
(73) Synthes GmbH, Oberdorf (CH)
(72) Tanner, Peter
(74) Kacsuk Zsófia, Gödölle, Kékes, Mészáros & Szabó Szabadalmi és Védjegy Iroda, Budapest
(54) Tengelykapcsoló készülék
(51) ***B27B 5/32*** *(2006.01)*

---

(11) E002520
(21) E 04 730308
(96) EP 20040730308 2004.04.29.
(97) EP 1617738 A1 2004.11.11.
EP 1617738 B1 2007.08.22.
(73) British American Tobacco (Investments) Limited, London (GB)
(72) Bray, A.J.;
Lewis, W.D.;
Holford, S.
(74) Mészárosné Dónusz Katalin, S.B.G. & K. Szabadalmi Ügyvivői Iroda, Budapest
(54) Rúdburkolatokra történő anyagfelhordás tökéletesítése
(51) ***A24C 5/47*** *(2006.01)*
A24C 5/24 *(2006.01)*
A24D 3/02 *(2006.01)*
(30) 20030010034 2003.04.30. GB

---

(11) E002533
(21) E 03 778524
(96) EP 20030778524 2003.11.26.
(97) EP 1571934 A1 2004.06.10.
EP 1571934 B1 2007.08.22.
(73) Filtrona International Limited, Avebury Boulevard, Milton Keynes (GB)
(72) McCormack, Anthony Denis Dalry
(74) Derzsi Katalin, S.B.G. & K. Szabadalmi Ügyvivői Iroda, Budapest
(54) Dohányfüstszűrő
(51) ***A24D 3/16*** *(2006.01)*
(30) 20020027662 2002.11.27. GB

---

(11) E002517
(21) E 05 714183
(96) EP 20050714183 2005.03.22.
(97) EP 1727967 A1 2005.09.29.
EP 1727967 B1 2007.08.22.
(73) Alwag Tunnelausbau Gesellschaft mbH, Pasching (AT)
(72) Mocivnik, Josef;
Egger-Mocivnik, René;
Wagner, Alfred;
Böhm, Karl
(74) dr. Markó József, DANUBIA Szabadalmi és Jogi Iroda Kft., Budapest
(54) Eljárás és berendezés előfeszített lehorgonyzások készítésére
(51) ***E21D 21/00*** *(2006.01)*
E02D 5/76 *(2006.01)*
(30) 20040000509 2004.03.23. AT

---

(11) E002496
(21) E 04 783316
(96) EP 20040783316 2004.09.07.
(97) EP 1664087 A1 2005.03.24.
EP 1664087 B1 2007.08.22.
(73) Bayer Healthcare LLC, Tarrytown, New York (US)
(72) Stenland, Christopher J.;
Terry, Jarrett C.;
Yuziuk, Jeffrey A.
(74) Lengyel Zsolt, DANUBIA Szabadalmi és Jogi Iroda Kft., Budapest
(54) Prioneltávolítás szemcsés fém-oxidok alkalmazásával

(51) ***C07K 1/22*** *(2006.01)*
G01N 33/15 *(2006.01)*
(30) 20030659789 2003.09.10. US

---

(11) E002479
(21) E 04 705191
(96) EP 20040705191 2004.01.26.
(97) EP 1662885 A1 2005.03.17.
EP 1662885 B1 2007.09.12.
(73) CSM Nederland B.V., XE Diemen (NL)
(72) Kemp, Derek;
Fleming, Christopher;
Skelton, Brian;
Moret, Peter
(74) Válas Györgyné dr., DANUBIA Szabadalmi és Jogi Iroda Kft., Budapest
(54) Eljárás fagyasztott tésztadarabok sütésére
(51) ***A21D 8/06*** *(2006.01)*
A21D 6/00 *(2006.01)*
A21D 10/02 *(2006.01)*
(30) 20030077879 2003.09.11. EP

---

(11) E002494
(21) E 04 701364
(96) EP 20040701364 2004.01.12.
(97) EP 1583838 A2 2004.07.29.
EP 1583838 B1 2007.09.12.
(73) PURAC Biochem BV, AC Gorinchem (NL)
(72) Otto, Roel
(74) Parragh Gáborné dr., S.B.G. & K. Szabadalmi Ügyvivői Iroda, Budapest
(54) Tejsav előállítása pentóztartalmú szubsztrátból
(51) ***C12P 7/56*** *(2006.01)*
(30) 20030100042 2003.01.13. EP

---

(11) E002504
(21) E 04 254207
(96) EP 20040254207 2004.07.14.
(97) EP 1537815 A1 2005.06.08.
EP 1537815 B1 2007.08.29.
(73) Samsung Gwangju Electronics Co., Ltd., Gwangju-city (KR)
(72) Lee, Byung-jo
(74) Sári Tamás Gusztáv, DANUBIA Szabadalmi és Jogi Iroda Kft., Budapest
(54) Kefés szerelvény forgatható reteszelőegységgel porszívóhoz
(51) ***A47L 9/04*** *(2006.01)*
(30) 20030088202 2003.12.05. KR

---

(11) E002567
(21) E 04 733792
(96) EP 20040733792 2004.05.19.
(97) EP 1625212 A1 2004.11.25.
EP 1625212 B1 2007.08.22.
(73) ProBioGen AG, Berlin (DE)
(72) Bushnaq-Josting, Hikmat;
Riedel, Marco;
Marx, Uwe;
Giese, Christoph
(74) Szentpéteri Zsolt, S.B.G. & K. Szabadalmi Ügyvivői Iroda, Budapest
(54) Mesterséges immunszerv
(51) ***C12N 5/06*** *(2006.01)*
C12M 3/04 *(2006.01)*
C12M 3/06 *(2006.01)*
(30) 20030011338 2003.05.19. EP

---

(11) E002506
(21) E 04 739863
(96) EP 20040739863 2004.06.14.
(97) EP 1636391 A1 2004.12.23.
EP 1636391 B1 2007.08.22.
(73) Schunk Kohlenstofftechnik GmbH, Heuchelheim (DE)
(72) Scheibel, Thorsten;
Weiss, Roland;
Henrich, Martin;
Ebert, Marco;
Schneweis, Stefan
(74) Weichinger András, DANUBIA Szabadalmi és Jogi Iroda Kft., Budapest
(54) Tartó hőkezelendő részekhez
(51) ***C21D 9/00*** *(2006.01)*
B29C 70/34 *(2006.01)*
F27D 5/00 *(2006.01)*
B29D 28/00 *(2006.01)*
(30) 20031046765 2003.10.06. DE
20031027095 2003.06.13. DE

---

(11) E002497
(21) E 03 716239
(96) EP 20030716239 2003.03.12.
(97) EP 1490405 A2 2003.10.02.
EP 1490405 B1 2007.08.22.
(73) Eli Lilly and Company, Indianapolis, Indiana (US)
(72) Lancaster, Joanne Sloan
(74) ifj. Szentpéteri Ádám, S.B.G. & K. Szabadalmi Ügyvivői Iroda, Budapest
(54) Antagonista anti-hFAS ligandum humán ellenanyagok és azok fragmensei
(51) ***C07K 16/00*** *(2006.01)*
A61K 39/00 *(2006.01)*
C12N 5/00 *(2006.01)*
A61K 39/395 *(2006.01)*
(30) 20020367054P 2002.03.21. US
20020409768P 2002.09.10. US

---

(11) E002495
(21) E 06 100158
(96) EP 20060100158 2006.01.09.
(97) EP 1683801 A2 2006.07.26.
EP 1683801 B1 2007.09.12.
(73) Evonik Degussa GmbH, Düsseldorf (DE)
(72) Albert, Philipp;
Hasse, Andre;
Klockmann, Oliver;
Korth, Karsten;
Pieter, Reimund
(74) ifj. Szentpéteri Ádám, S.B.G. & K. Szabadalmi Ügyvivői Iroda, Budapest
(54) Merkaptoszilánok
(51) ***C07F 7/18*** *(2006.01)*
(30) 200510002575 2005.01.20. DE
200510032658 2005.07.13. DE
200510057801 2005.12.03. DE

---

(11) E002516
(21) E 03 793375
(96) EP 20030793375 2003.08.21.
(97) EP 1501824 A1 2004.03.04.
EP 1501824 B1 2007.10.10.
(73) Teva Pharmaceutical Industries Ltd., Petah Tiqva (IL)
(72) Singer, Claude;
Liberman, Anita;
Veinberg, Irena;
Finklestein, Nina;
Nidam, Tamar
(74) Szentpéteri Zsolt, S.B.G. & K. Szabadalmi Ügyvivői Iroda, Budapest
(54) Eljárás lanzoprazol tisztítására
(51) ***C07D 401/12*** *(2006.01)*
(30) 20020404845P 2002.08.21. US
20020418056P 2002.10.11. US

---

(11) E002459
(21) E 04 713505
(96) EP 20040713505 2004.02.23.
(97) EP 1718223 A1 2005.09.01.
EP 1718223 B1 2007.04.18.
(73) Synthes GmbH, Oberdorf (CH)
(72) Schlienger, André;
Buettler, Markus;
Senn, Peter
(74) dr. Gödölle István, Gödölle, Kékes, Mészáros & Szabó Szabadalmi és Védjegy Iroda, Budapest
(54) Intramedulláris szeg
(51) ***A61B 17/17*** *(2006.01)*

---

(11) E002193
(21) E 03 744704
(96) EP 20030744704 2003.03.26.
(97) EP 1487299 A1 2003.10.02.
EP 1487299 B1 2007.06.20.
(73) Glidestore Freetrack Pty Ltd., Edwardstown, S.A. (AU)
(72) Parker, Brian Maurice;
Campbell, George G.
(74) Kocsis Péter, S.B.G. & K. Szabadalmi Ügyvivői Iroda, Budapest
(54) Mozgató mechanizmus pályára szerelt testekhez
(51) ***A47B 53/02*** *(2006.01)*
A47B 96/00 *(2006.01)*
(30) 2002PS01361 2002.03.26. AU

---

(11) E002447
(21) E 05 716555
(96) EP 20050716555 2005.04.07.
(97) EP 1733111 A2 2005.10.20.
EP 1733111 B1 2007.07.25.
(73) SCHÜCO International KG, Bielefeld (DE)
(72) Kaiser, Konrad
(74) Kis-Kovács Annemarie, DANUBIA Szabadalmi és Jogi Iroda Kft., Budapest
(54) Ablak vagy ajtó elektromechanikus reteszelő mechanizmussal
(51) ***E05B 17/20*** *(2006.01)*
(30) 200410018062 2004.04.08. DE

---

(11) E002189
(21) E 03 714238
(96) EP 20030714238 2003.03.19.
(97) EP 1558484 A1 2004.12.29.
EP 1558484 B1 2007.06.06.
(73) ATI Inc., Mt. Vernon, Indiana (US)
(72) Juncker, David L.;
Kahle, Glenn W.;
Reshad, Jamsheed
(74) Szuhai Elemér, DANUBIA Szabadalmi és Jogi Iroda Kft., Budapest
(54) Hajtókerék hernyótalpas szerkezetben
(51) ***B62D 55/12*** *(2006.01)*
(30) 20020102463 2002.03.19. US

---

(11) E002500
(21) E 06 013130
(96) EP 20060013130 2005.06.21.
(97) EP 1705971 A2 2006.09.27.
EP 1705971 B1 2007.10.31.
(73) Matsushita Electric Industrial Co. Ltd., Osaka (JP)
(72) Sakai, Tadahiko;
Maeda, Tadashi
(74) Farkas Tamás, DANUBIA Szabadalmi és Jogi Iroda Kft., Budapest
(54) Berendezés és eljárás elektromos alkatrészek elhelyezésére
(51) ***H05K 3/34*** *(2006.01)*
(30) 20040186092 2004.06.24. JP
20040320233 2004.11.04. JP

---

(11) E002537
(21) E 04 739484
(96) EP 20040739484 2004.06.01.
(97) EP 1636206 A1 2004.12.16.
EP 1636206 B1 2007.10.31.
(73) F. Hoffmann-La Roche AG., Basel (CH)
(72) Buettelmann, Bernd;
Ceccarelli, Simona Maria;
Jaeschke, Georg;
Porter, Richard Hugh Phillip;
Vieira, Eric
(74) dr. Jalsovszky Györgyné és dr. Miskolczi Mária ügyvédek, Budapest
(54) Imidazolszármazékok mint glutamát receptor antagonisták
(51) ***C07D 401/06*** *(2006.01)*
A61K 31/4439 *(2006.01)*
A61K 31/444 *(2006.01)*
C07D 401/14 *(2006.01)*
A61P 25/28 *(2006.01)*
(30) 20030012200 2003.06.05. EP

---

(11) E002541
(21) E 03 722591
(96) EP 20030722591 2003.05.02.
(97) EP 1506041 A1 2003.11.20.
EP 1506041 B1 2007.10.24.
(73) F. Hoffmann-La Roche AG., Basel (CH)
(72) Bauss, Frieder;
Pichler, Bernhard;
Turley, Stephen
(74) dr. Jalsovszky Györgyné és dr. Miskolczi Mária ügyvédek, Budapest
(54) Ibandronsav oszteoporózis kezelésére és megelőzésére
(51) ***A61P 19/10*** *(2006.01)*
A61K 31/663 *(2006.01)*
(30) 20020010136 2002.05.10. EP

---

(11) E002544
(21) E 03 750624
(96) EP 20030750624 2003.09.25.
(97) EP 1551894 A1 2004.04.22.

EP 1551894 B1 2007.08.22.
(73) Bayer MaterialScience AG., Leverkusen (DE)
(72) Nieste, Meike;
Schmalstieg, Lutz;
Simon, Joachim
(74) DANUBIA Szabadalmi és Jogi Iroda Kft., Budapest
(54) Kétkomponensű rendszerek rugalmas bevonatok előállítására
(51) ***C08G 18/10*** *(2006.01)*
C08G 18/38 *(2006.01)*
C08G 18/48 *(2006.01)*
(30) 20021046708 2002.10.07. DE

---

(11) E002543
(21) E 05 381029
(96) EP 20050381029 2005.06.14.
(97) EP 1616726 A1 2006.01.18.
EP 1616726 B1 2007.08.22.
(73) (72) Lopez Roca, Sergio, Terrassa (ES);
Valls, Chaparro, Isaac, Terrassa (ES)
(74) dr. Markó József, DANUBIA Szabadalmi és Jogi Iroda Kft., Budapest
(54) Csúszásgátló köpeny járművek gumiabroncsaihoz
(51) ***B60C 27/18*** *(2006.01)*
(30) 20040001719 2004.07.14. ES

---

(11) E002576
(21) E 03 760995
(96) EP 20030760995 2003.03.07.
(97) EP 1515901 A1 2005.03.23.
EP 1515901 B1 2007.08.29.
(73) Cederroth International AB, Upplands-Väsby (SE)
(72) Renhed, Per
(74) Szuhai Elemér, DANUBIA Szabadalmi és Jogi Iroda Kft., Budapest
(54) Csomagolóeszköz
(51) ***B65D 83/08*** *(2006.01)*
A61F 15/00 *(2006.01)*
B65D 85/16 *(2006.01)*
B65D 75/04 *(2006.01)*
(30) 20020001950 2002.06.25. SE

---

(11) E002542
(21) E 04 719953
(96) EP 20040719953 2004.03.12.
(97) EP 1611083 A1 2004.10.07.
EP 1611083 B1 2007.10.03.
(73) Sanofi-Aventis Deutschland GmbH, Frankfurt am Main (DE)
(72) Maier, Claus Jürgen;
Metzenthin, Tobias;
Graeser, Joachim;
Bicker, Richard;
Manero, Javier
(74) Kerény Judit, DANUBIA Szabadalmi és Jogi Iroda Kft., Budapest
(54) 2-Klórmetil-6-metilbenzoesavészterek szintézise
(51) ***C07C 69/94*** *(2006.01)*
C07D 263/32 *(2006.01)*
(30) 20031013228 2003.03.25. DE

---

(11) E002442
(21) E 03 016528
(96) EP 20030016528 2003.07.23.
(97) EP 1391574 A2 2004.02.25.
EP 1391574 B1 2007.01.24.
(73) (72) Skjellerup, Johan, Delray Beach, Florida (US)
(74) Sári Tamás Gusztáv, DANUBIA Szabadalmi és Védjegy Iroda Kft., Budapest
(54) Biztonsági etikett egység
(51) ***E05B 73/00*** *(2006.01)*
(30) 20020207354 2002.07.29. US

---

(11) E002191
(21) E 04 015101
(96) EP 20040015101 2004.06.28.
(97) EP 1495934 A2 2005.01.12.
EP 1495934 B1 2007.08.29.
(73) Knorr-Bremse Systeme für Nutzfahrzeuge GmbH, München (DE)
(72) Pellecuer, Francois;
Uhland, Matthias;
Hilberer, Eduard
(74) dr. Jakab Judit, S.B.G. & K. Szabadalmi Ügyvivői Iroda, Budapest
(54) Levegőszárító készülék
(51) ***B60T 17/00*** *(2006.01)*
B01D 53/04 *(2006.01)*
(30) 20031029401 2003.06.30. DE

---

(11) E002482
(21) E 04 100229
(96) EP 20040100229 2004.01.23.
(97) EP 1449962 A2 2004.08.25.
EP 1449962 B1 2007.08.15.
(73) Franz Plasser Bahnbaumaschinen-Industriegesellschaft m.b.H., Wien (AT)
(72) Theurer, Josef
(74) Mészárosné Dónusz Katalin, S.B.G. & K. Szabadalmi Ügyvivői Iroda, Budapest
(54) Tömedékelő gépegység
(51) ***E01B 27/16*** *(2006.01)*
(30) 20030011420U 2003.02.24. AT

---

(11) E002477
(21) E 05 778749
(96) EP 20050778749 2005.06.17.
(97) EP 1664044 A1 2006.01.19.
EP 1664044 B1 2007.08.08.
(73) Sidem Pharma SA, Luxembourg (LU)
(72) Cohen, Avraham;
Schutze, Francois;
Charbit, Suzy;
Martinet, Frédéric;
Ficheux, Hervé;
Homerin, Michel
(74) Baranyi Éva, DANUBIA Szabadalmi és Jogi Iroda Kft, Budapest
(54) S-Tenatoprazol-nátrium-monohidrát-só és alkalmazása protonpumpa inhibitorként
(51) ***C07D 471/04*** *(2006.01)*
(30) 20040006617 2004.06.17. FR

---

(11) E002502
(21) E 04 002612
(96) EP 20040002612 2004.02.05.
(97) EP 1561833 A1 2005.08.10.
EP 1561833 B1 2007.04.11.
(73) Edelstahlwerke Südwestfalen GmbH, Siegen (DE);
RUD Ketten Rieger & Dietz GmbH u. Co. KG, Aalen (DE)
(72) Bauk, Agnes;
dr. Sinz, Rolf

(74) Kocsis Péter, S.B.G. & K. Szabadalmi Ügyvivői Iroda, Budapest

(54) Acél nagyszilárdságú szerkezeti elemek előállítására kimagasló alacsony hőmérsékleti szívóssággal, és ilyen acélok alkalmazása

(51) ***C22C 38/00*** *(2006.01)*

---

(11) E002508
(21) E 03 769020
(96) EP 20030769020 2003.10.30.
(97) EP 1558438 A1 2005.08.03.
EP 1558438 B1 2007.06.06.
(73) Technoplast Kunststofftechnik Gesellschaft m.b.H., Micheldorf (AT)
(72) Schwaiger, Meinhard
(74) Mester Tamás, SWORKS Nemzetközi Szabadalmi Ügyvivői Iroda Kft., Budapest

(54) Berendezés műanyag profilok hűtésére és kalibrálására

(51) ***B29C 47/90*** *(2006.01)*
(30) 16882002 2002.11.08. AT

---

(11) E002554
(21) E 04 078334
(96) EP 20040078334 2004.12.07.
(97) EP 1553493 A1 2005.07.13.
EP 1553493 B1 2007.09.05.
(73) Siemens Aktiengesellschaft, München (DE)
(72) Wenger, Michael
(74) Mák András, S.B.G. & K. Szabadalmi Ügyvivői Iroda, Budapest

(54) Redundáns számítógép konfiguráció

(51) ***G06F 11/00*** *(2006.01)*
(30) 200410001819 2004.01.07. DE

---

(11) E002536
(21) E 03 722554
(96) EP 20030722554 2003.04.28.
(97) EP 1506167 A1 2003.11.20.
EP 1506167 B1 2007.08.29.
(73) Xention Limited, Cambridge, Cambridgeshire (GB)
(72) Yura, Takeshi;
Mogi, Muneto;
Urbahns, Klaus;
Fujishima, Hiroshi;
Masuda, Tsutomu;
Moriwaki, Toshiya;
Yoshida, Nagahiro;
Kokubo, Toshio;
Shiroo, Masahiro;
Tajimi, Masaomi;
Tsukimi, Yasuhiro;
Yamamoto, Noriyuki
(74) dr. Valyon Józsefné, DANUBIA Szabadalmi és Jogi Iroda Kft., Budapest

(54) Hidroxi-tetrahidro-naftalinilkarbamid-származékok

(51) ***C07C 275/32*** *(2006.01)*
A61K 31/17 *(2006.01)*
A61P 13/00 *(2006.01)*
C07C 275/42 *(2006.01)*
C07C 275/40 *(2006.01)*
A61P 29/00 *(2006.01)*
(30) 20020010512 2002.05.08. GB
20020027262 2002.11.21. GB

---

(11) E002490
(21) E 04 769523
(96) EP 20040769523 2004.09.28.
(97) EP 1678807 A1 2005.04.14.
EP 1678807 B1 2007.08.01.
(73) SPAL Automotive S.r.l., Correggio (Reggio Emilia) (IT)
(72) Spaggiari, Alessandro
(74) Szabó Zsolt, DANUBIA Szabadalmi és Jogi Iroda Kft., Budapest

(54) Villamos gép tömített burkolattal

(51) ***H02K 5/10*** *(2006.01)*
F16J 15/06 *(2006.01)*
(30) 2003BO00563 2003.09.30. IT

---

(11) E002555
(21) E 05 109146
(96) EP 20050109146 2005.10.03.
(97) EP 1648206 A1 2006.04.19.
EP 1648206 B1 2007.09.19.
(73) Magneti Marelli France, Nanterre (FR)
(72) Preteseille, Frédéric;
Grohando, Claude
(74) dr. Harangozó Gábor, DANUBIA Szabadalmi és Jogi Iroda Kft., Budapest

(54) Kanyargós kialakítású, érintkezőzónát tartalmazó elektronikus kártya

(51) ***H05K 1/02*** *(2006.01)*
(30) 20040010636 2004.10.08. FR

---

(11) E002529
(21) E 04 741886
(96) EP 20040741886 2004.06.24.
(97) EP 1638535 A1 2005.01.06.
EP 1638535 B1 2007.07.25.
(73) MEDIOLANUM PHARMACEUTICALS LIMITED, Ballsbridge, Dublin (IE)
(72) Mauriac, Patrice;
Marion, Pierre
(74) dr. Török Ferenc, DANUBIA Szabadalmi és Jogi Iroda Kft., Budapest

(54) Szubkután implantátumok, melyek kezdeti hatóanyag-leadása liminált, majd lineárisan növekvő

(51) ***A61K 9/22*** *(2006.01)*
(30) 2003MI01299 2003.06.26. IT
2003MI01300 2003.06.26. IT
2003MI01301 2003.06.26. IT
2003MI01303 2003.06.26. IT

---

(11) E002400
(21) E 04 804830
(96) EP 20040804830 2004.12.15.
(97) EP 1720895 A2 2005.07.07.
EP 1720895 B1 2007.09.19.
(73) N.V. Organon, Oss (NL)
(72) Van Der Louw, Jaap;
Leysen, Dirk;
Grootenhuis, Arij Jan;
De Gooijer, Marcel Evert
(74) dr. Pethő Árpád, DANUBIA Szabadalmi és Jogi Iroda Kft., Budapest

(54) Vegyes androgén és progesztagén profilú szteroidok

(51) ***C07J 63/00*** *(2006.01)*
(30) 20030104898 2003.12.22. EP

---

(11) E002557
(21) E 03 773012
(96) EP 20030773012 2003.11.17.
(97) EP 1565337 A1 2005.08.24.
EP 1565337 B1 2007.08.01.
(73) Uppsala Power Management Consultants AB, Uppsala (SE)
(72) Leijon, Mats;
Bernhoff, Hans;
Bolund, Björn
(74) dr. Markó József, DANUBIA Szabadalmi és Jogi Iroda Kft., Budapest
(54) Energiatároló rendszer, valamint jármű
(51) ***B60K 6/06*** *(2006.01)*
H02K 7/02 *(2006.01)*
(30) 20020003434 2002.11.18. SE

---

(11) E002558
(21) E 04 715942
(96) EP 20040715942 2004.03.01.
(97) EP 1539561 A1 2004.09.30.
EP 1539561 B1 2007.07.04.
(73) (72) Haslam, James Henry, Preston (GB)
(74) Mészárosné Dónusz Katalin, S.B.G. & K. Szabadalmi Ügyvivői Iroda, Budapest
(54) Kapcsolószerkezet pótkocsikhoz
(51) ***B62D 13/02*** *(2006.01)*
B60D 1/00 *(2006.01)*
B62D 13/04 *(2006.01)*
(30) 20030005992 2003.03.15. GB

---

(11) E002488
(21) E 03 716724
(96) EP 20030716724 2003.03.19.
(97) EP 1490234 A1 2003.10.02.
EP 1490234 B1 2007.08.01.
(73) W.R. Grace & Co.-Conn., Columbia, Maryland (US)
(72) Fruge, Daniel Ray;
Michos, Demetrius
(74) dr. Svingor Ádám, DANUBIA Szabadalmi és Jogi Iroda KFt., Budapest
(54) Bevonattal ellátott, tintasugaras nyomtatásra szolgáló nyomtatólapok és az azok készítésére szolgáló bevonókészítmények
(51) ***B41M 5/00*** *(2006.01)*
(30) 20020365616P 2002.03.19. US

---

(11) E002421
(21) E 04 801157
(96) EP 20040801157 2004.12.02.
(97) EP 1706326 A1 2006.10.04.
EP 1706326 B1 2007.08.08.
(73) Musálek, Oto, Ludgerovice, okr. Opava (CZ);
Kovácová, Dana, Kralupy nad Vltavou (CZ);
Kubík, Zdenek, Prága 4 (CZ)
(72) Musálek, Oto
(74) dr. Kereszty Marcell, Gödölle, Kékes, Mészáros & Szabó Szabadalmi és Védjegy Iroda, Budapest
(54) Műanyag összenyomható palack harmonikaszerűen elrendezett redőkkel
(51) ***B65D 1/02*** *(2006.01)*
(30) 20033538 2003.12.22. CZ

---

(11) E002559
(21) E 03 747421
(96) EP 20030747421 2003.04.26.
(97) EP 1502331 A1 2003.11.13.
EP 1502331 B1 2007.08.22.
(73) Friedrich Nettelhoff GmbH & Co.KG Spezialfabrik für Kleinkollektoren, Menden (DE)
(72) Nettelhoff, Christoph Friedrich
(74) Mák András, S.B.G. & K. Szabadalmi Ügyvivői Iroda, Budapest
(54) Kollektor és szorítógyűrű a kollektorhoz
(51) ***H01R 39/14*** *(2006.01)*
(30) 20021020033 2002.05.04. DE

---

(11) E002424
(21) E 03 102617
(96) EP 20030102617 2003.08.21.
(97) EP 1400161 A1 2004.03.24.
EP 1400161 B1 2007.08.08.
(73) Deere & Company, Moline, Illinois (US)
(72) Beck, Andy Dwayne;
Pickett, Terence Daniel
(74) dr. Jakab Judit, S.B.G. & K. Szabadalmi Ügyvivői Iroda, Budapest
(54) Rendszer mezőgazdasági betakarítógéppel betakarított termés tulajdonságainak a megállípítására
(51) ***A01D 41/127*** *(2006.01)*
(30) 20020246217 2002.09.18. US

---

(11) E002467
(21) E 05 022363
(96) EP 20050022363 2004.08.03.
(97) EP 1683924 A1 2006.07.26.
EP 1683924 B1 2007.06.27.
(73) Agrar Chemie AG, Oberweningen (CH)
(72) Schmid, René P.
(74) Faber Miklós, ADVOPATENT Szabadalmi és Védjegy Iroda, Budapest
(54) Tömítőszerkezet hézagok tömítésére
(51) ***E04B 1/68*** *(2006.01)*
(30) 20031036641 2003.08.07. DE

---

(11) E002434
(21) E 03 006728
(96) EP 20030006728 2003.03.25.
(97) EP 1348553 A1 2003.10.01.
EP 1348553 B1 2007.08.15.
(73) Seiko Epson Corporation, Tokyo (JP)
(72) Higuchi, Takamitsu;
Iwashita, Setsuya;
Miyazawa, Hiromu
(74) Pintz György, Pintz és Társai Szabadalmi és Védjegy Iroda, Budapest
(54) Lap elektronikus készülékhez, elektronikus készülék, ferroelektromos memória, elektronikus berendezés, festéksugaras regisztráló fej és festéksugaras nyomtató
(51) ***B41J 2/14*** *(2006.01)*
(30) 20020084327 2002.03.25. JP
20030044370 2003.02.21. JP

---

(11) E002509
(21) E 04 805723
(96) EP 20040805723 2004.10.04.
(97) EP 1667939 A1 2005.04.14.
EP 1667939 B1 2007.07.25.
(73) Saint-Gobain Isover, Courbevoie (FR)
(72) Bernard, Jean-Luc;
Bocquet, Eric
(74) Baranyi Éva, DANUBIA Szabadalmi és Jogi Iroda Kft, Budapest

(54) Ásványgyapot-készítmény
(51) ***C03C 13/06*** *(2006.01)*
(30) 20030292463 2003.10.06. EP
20040000084 2004.01.07. FR

---

(11) E002556
(21) E 03 740490
(96) EP 20030740490 2003.07.03.
(97) EP 1541456 A1 2005.06.15.
EP 1541456 B1 2007.08.01.
(73) (72) Benitez Manzano, Diego, Arucas (ES)
(74) dr. Harangozó Gábor, DANUBIA Szabadalmi és Jogi Iroda Kft., Budapest
(54) Állítható biztonsági távolságjelző kerékpárokhoz
(51) ***B62J 6/20*** *(2006.01)*
B62J 23/00 *(2006.01)*
B62J 27/00 *(2006.01)*
(30) 20020001676 2002.07.09. ES

---

(11) E002425
(21) E 04 819647
(96) EP 20040819647 2004.12.02.
(97) EP 16941 22 2006.08.30.
EP 1694122 B1 2007.09.12.
(73) BASF Aktiengesellschaft, Ludwigshafen (DE)
(72) Von Deyn, Wolfgang;
Olouomi-Sadeghi, Hassan;
Kuhn, David G.;
Armes, Nigel;
Cotter, Henry van Tuyl;
Hicks, Carol
(74) Ráthonyi Zoltán, S.B.G. & K. Szabadalmi Ügyvivői Iroda, Budapest
(54) N-Aril-hidrazon-származékok magkezelésre
(51) ***A01N 37/52*** *(2006.01)*
(30) 20030526609 2003.12.04. US

---

(11) E002512
(21) E 03 450143
(96) EP 20030450143 2003.06.11.
(97) EP 1378606 A1 2004.01.07.
EP 1378606 B1 2007.08.15.
(73) Franz Plasser Bahnbaumaschinen-Industriegesellschaft m.b.H., Wien (AT)
(72) Theurer, Josef;
Peitl, Friedrich
(74) Mészárosné Dónusz Katalin, S.B.G. & K. Szabadalmi Ügyvivői Iroda, Budapest
(54) Tömedékelő gép
(51) ***E01B 27/17*** *(2006.01)*
(30) 20020000443U 2002.07.04. AT

---

(11) E002531
(21) E 03 734680
(96) EP 20030734680 2003.01.17.
(97) EP 1469843 A1 2003.08.07.
EP 1469843 B1 2007.07.04.
(73) Guliani S.p.A., Milano (IT)
(72) Rinaldi, Fabio;
Sorbellini, Elisabetta;
Gatti, Valter;
Marchioretto, Danila Ingrid
(74) dr. Török Ferenc, DANUBIA Szabadalmi és Jogi Iroda Kft., Budapest
(54) Gyógyszerként vagy táplálékkiegészítőként alkalmazható készítmény hajhullás ellen
(51) ***A61K 31/13*** *(2006.01)*
A23L 1/03 *(2006.01)*
(30) 2002MI00189 2002.02.01. IT

---

(11) E002532
(21) E 03 750634
(96) EP 20030750634 2003.09.01.
(97) EP 1536763 A2 2004.03.18.
EP 1536763 B1 2007.07.11.
(73) Galderma Research & Development, Biot (FR)
(72) Pelisson, Isabelle;
Jomard, André
(74) dr. Török Ferenc, DANUBIA Szabadalmi és Jogi Iroda Kft., Budapest
(54) A bőr depigmentálására szolgáló készítmény, amely adapalent és legalább egy depigmentálószert tartalmaz
(51) ***A61K 8/67*** *(2006.01)*
A61K 8/34 *(2006.01)*
A61Q 19/02 *(2006.01)*
(30) 20020011022 2002.09.05. FR
20020411350P 2002.09.18. US

---

(11) E002487
(21) E 03 727324
(96) EP 20030727324 2003.04.17.
(97) EP 1497176 A1 2003.10.30.
EP 1497176 B1 2007.09.05.
(73) MSK Verpackungs-Systeme Gesellschaft mit beschränkter Haftung, Kleve (DE)
(72) Hannen, Reiner;
Vermeulen, Norbert
(74) dr. Markó József, DANUBIA Szabadalmi és Jogi Iroda Kft., Budapest
(54) Berendezés és eljárás darabos vagy egyéb becsomagolandó áru burkolására
(51) ***B65B 9/13*** *(2006.01)*
(30) 20022006246U 2002.04.19. DE
20022006245U 2002.04.19. DE

---

(11) E002485
(21) E 04 739237
(96) EP 20040739237 2004.05.18.
(97) EP 1629571 A1 2004.12.02.
EP 1629571 B1 2007.08.22.
(73) Schneider Electric Industries SAS, Rueil-Malmaison (FR)
(72) Colombi, Aldo
(74) dr. Antalffy-Zsiros András, DANUBIA Szabadalmi és Jogi Iroda Kft., Budapest
(54) Érintkezőtartó egység villamos csatlakozóaljzathoz-dugóhoz
(51) ***H01R 4/24*** *(2006.01)*
H01R 13/506 *(2006.01)*
(30) 2003TO00086U 2003.05.20. IT

---

(11) E002465
(21) E 03 783025
(96) EP 20030783025 2003.12.22.
(97) EP 1700398 A1 2005.07.07.
EP 1700398 B1 2007.07.11.
(73) Telefonaktiebolaget LM (publ), Stockholm (SE)
(72) Astely, David
(74) dr. Köteles Zoltán, S.B.G. & K. Szabadalmi Ügyvivői Iroda, Budapest
(54) Mérési eljárás hullámtérbeli tervezéssel

(51) ***H04B 7/06*** *(2006.01)*
H04B 7/08 *(2006.01)*

---

(11) E002187
(21) E 04 738034
(96) EP 20040738034 2004.06.25.
(97) EP 1638880 A1 2005.01.06.
EP 1638880 B1 2007.07.25.
(73) Inventio AG, Hergiswil (CH)
(72) Deplazes, Romeo;
Angst, Philipp
(74) Kis-Kovács Annemarie, DANUBIA Szabadalmi és Jogi Iroda Kft., Budapest
(54) Biztonsági rendszer felvonóberendezéshez
(51) ***B66B 5/00*** *(2006.01)*
B66B 13/22 *(2006.01)*
(30) 20030405483 2003.06.30. EP

---

(11) E002444
(21) E 04 102103
(96) EP 20040102103 2004.05.13.
(97) EP 1477628 A1 2004.11.17.
EP 1477628 B1 2007.04.11.
(73) Arturo Salice S.p.A., Novedrate(Como) (IT)
(72) Salice, Luciano
(74) Szuhai Elemér, DANUBIA Szabadalmi és Jogi Iroda Kft., Budapest
(54) Kivehető bútorpánt
(51) ***E05D 11/10*** *(2006.01)*
(30) 2003RM00086U 2003.05.14. IT

---

(11) E002457
(21) E 03 704671
(96) EP 20030704671 2003.02.21.
(97) EP 1485416 A1 2003.09.25.
EP 1485416 B1 2007.06.20.
(73) Röhm GmbH, Darmstadt (DE)
(72) Hasskerl, Thomas;
Neeb, Rolf;
Seyoum, Ghirmay;
Wiebel, Wolfgang
(74) Szentpéteri Zsolt, S.B.G. & K. Szabadalmi Ügyvivői Iroda, Budapest
(54) Jégesőálló, többréteges ragasztott akrilüveg és eljárás ennek előállítására
(51) ***C08F 230/08*** *(2006.01)*
B32B 27/30 *(2006.01)*
C08F 246/00 *(2006.01)*
(30) 20021012458 2002.03.20. DE

---

(11) E002486
(21) E 04 762678
(96) EP 20040762678 2004.08.18.
(97) EP 1706057 A1 2006.02.23.
EP 1706057 B1 2007.08.15.
(73) (72) Böttcher, Robert, Ohrdruf (DE)
(74) dr. Jakab Judit, S.B.G. & K. Szabadalmi Ügyvivői Iroda, Budapest
(54) Becsavarozható enosszális dentális implantátum
(51) ***A61C 8/00*** *(2006.01)*

---

(11) E002511
(21) E 04 450107
(96) EP 20040450107 2004.05.12.
(97) EP 1479655 A2 2004.11.24.
EP 1479655 B1 2007.08.01.
(73) Minnova Mineralien-Handelsgesellschaft m.b.H., Lieboch (AT)
(72) Wesner, Wolfgang;
Klement, Arnold
(74) Kis-Kovács Annemarie, DANUBIA Szabadalmi és Jogi Iroda Kft., Budapest
(54) Berendezés állóvizek vizének tisztítására
(51) ***C02F 7/00*** *(2006.01)*
C02F 3/06 *(2006.01)*
C02F 3/26 *(2006.01)*
(30) 20030000796 2003.05.22. AT

---

(11) E002510
(21) E 04 735092
(96) EP 20040735092 2004.05.27.
(97) EP 1646564 A1 2005.01.20.
EP 1646564 B1 2007.08.01.
(73) Sidel Holdings & Technology S.A., Pully (CH)
(72) Marastoni, Daniele
(74) Kovács Ivánné, DANUBIA Szabadalmi és Jogi Iroda Kft., Budapest
(54) Továbbító henger címkék továbbítására
(51) ***B65C 9/18*** *(2006.01)*
(30) 2003PR00053 2003.07.11. IT

---

(11) E002464
(21) E 03 291521
(96) EP 20030291521 2003.06.20.
(97) EP 1378498 A1 2004.01.07.
EP 1378498 B1 2007.08.08.
(73) Compagnie des Arts de la Table, Paris (FR)
(72) Duval, Gilles
(74) Mészárosné Dónusz Katalin, S.B.G. & K. Szabadalmi Ügyvivői Iroda, Budapest
(54) Eljárás homorú relief kialakítására porcelán vagy fajansz darabon
(51) ***C04B 41/91*** *(2006.01)*
B24C 1/04 *(2006.01)*
B44C 1/22 *(2006.01)*
(30) 20020008251 2002.07.02. FR

---

(11) E002192
(21) E 05 253641
(96) EP 20050253641 2005.06.13.
(97) EP 1610596 A1 2005.12.28.
EP 1610596 B1 2007.06.06.
(73) Radstone Technology PLC, Towcester Northants (GB)
(72) Ireland, Robert Mowat;
Kirk, Graham Charles;
Boocock, John Albert;
Isles, Michael Artur
(74) Kovács Ivánné, DANUBIA Szabadalmi és Jogi Iroda Kft., Budapest
(54) Hővezetés áramköri kártya elrendezésekhez
(51) ***H05K 1/02*** *(2006.01)*
H05K 7/20 *(2006.01)*
(30) 20040013420 2004.06.15. GB

---

(11) E002423
(21) E 04 300008
(96) EP 20040300008 2004.01.06.
(97) EP 1438963 A1 2004.07.21.
EP 1438963 B1 2007.07.04.
(73) Air Liquide Santé (International), Paris Cedex 07 (FR)
(72) Lemaire, Marc

(74) Szentpéteri Zsolt, S.B.G. & K. Szabadalmi Ügyvivői Iroda, Budapest
(54) N2O használata agysejtek postischémiás károsodásának kezelésében
(51) ***A61K 33/00*** *(2006.01)*
A61P 25/00 *(2006.01)*
(30) 20030050002 2003.01.15. FR

---

(11) E002474
(21) E 03 703692
(96) EP 20030703692 2003.01.06.
(97) EP 1581785 A1 2004.07.29.
EP 1581785 B1 2007.08.22.
(73) Covidien AG, Neuhausen am Rheinfall (CH)
(72) Lantz, Loren;
Harr, James;
Davis, Mark
(74) Szuhai Elemér, DANUBIA Szabadalmi és Jogi Iroda Kft., Budapest
(54) Mérőcsúcs-védőhüvely
(51) ***G01K 1/08*** *(2006.01)*

---

(11) E002437
(21) E 05 016981
(96) EP 20050016981 2005.08.04.
(97) EP 1752642 A1 2007.02.14.
EP 1752642 B1 2007.11.21.
(73) Delphi Technologies, Inc., Troy, Michigan (US)
(72) Sciortino, Giacomo G.;
Goat, Christopher A.
(74) Mák András, S.B.G. & K. Szabadalmi Ügyvivői Iroda, Budapest
(54) Eljárás és berendezés piezoelektromos működtető eszköz működésének felügyeletére és vizsgálatára
(51) ***F02D 41/20*** *(2006.01)*

---

(11) E002505
(21) E 03 706338
(96) EP 20030706338 2003.02.26.
(97) EP 1478311 A1 2003.09.04.
EP 1478311 B1 2007.08.08.
(73) Coloplast A/S, Humlebaek (DK)
(72) Pulsen, Lars Bo;
Nielsen, Per Ole
(74) Szuhai Elemér, DANUBIA Szabadalmi és Jogi Iroda Kft., Budapest
(54) Sztómás gyűjtőeszköz
(51) ***A61F 5/441*** *(2006.01)*
(30) 20020000317 2002.02.28. DK

---

(11) E002471
(21) E 04 774820
(96) EP 20040774820 2004.07.14.
(97) EP 1644433 A1 2005.01.20.
EP 1644433 B1 2007.08.15.
(73) Frans Nooren Afdichtingssystemen B.V., JB Stadskanaal (NL)
(72) Nooren, Frans
(74) Olchváry Gézáné, DANUBIA Szabadalmi és Jogi Iroda Kft., Budapest
(54) Formázott termékek korrózióvédelmére szolgáló készítmény
(51) ***C08K 3/26*** *(2006.01)*
C08K 5/13 *(2006.01)*
C08K 5/42 *(2006.01)*
C08K 5/524 *(2006.01)*
(30) 20030077214 2003.07.14. EP

---

(11) E002476
(21) E 04 014782
(96) EP 20040014782 2004.06.24.
(97) EP 1656856 A1 2006.05.17.
EP 1656856 B1 2007.08.01.
(73) Cerantola S.p.A., Loria, Frazione RAMON, TV (IT)
(72) Cerantola, Michael
(74) Kovács Gábor, DANUBIA Szabadalmi és Jogi Iroda Kft., Budapest
(54) Háttámla székekhez, ülőalkalmatosságokhoz és hasonlókhoz, amely egyszerűen szerelhető
(51) ***A47C 7/42*** *(2006.01)*

---

(11) E002473
(21) E 03 746272
(96) EP 20030746272 2003.01.29.
(97) EP 1494839 A1 2003.10.23.
EP 1494839 B1 2007.08.29.
(73) Wagener & Polascheck Vertriebsgesellschaft mbH & Co. KG, Leopoldshöhe (DE)
(72) Wagener, Jürgen;
Polascheck, Peter
(74) Weichinger András, DANUBIA Szabadalmi és Jogi Iroda Kft., Budapest
(54) Tartókosár egy aknafenék-rész betonból történő építéséhez
(51) ***B28B 21/82*** *(2006.01)*
B28B 7/16 *(2006.01)*
B28B 21/76 *(2006.01)*
(30) 20021016404 2002.04.12. DE

---

(11) E002507
(21) E 05 751903
(96) EP 20050751903 2005.05.25.
(97) EP 1753553 A1 2005.12.08.
EP 1753553 B1 2007.08.01.
(73) W.L. Gore & Associates GmbH, Putzbrunn (DE)
(72) Deyerling, Lothar;
Bauer, Ambros
(74) Kereszty Marcell, Gödölle, Kékes, Mészáros & Szabó Szabadalmi és Védjegy Iroda, Budapest
(54) Hulladékkezelő létesítmény
(51) ***B09B 3/00*** *(2006.01)*
C05F 17/02 *(2006.01)*
(30) 200410026694 2004.05.28. DE

---

(11) E002450
(21) E 03 350002
(96) EP 20030350002 2003.05.19.
(97) EP 1364891 A1 2003.11.26.
EP 1364891 B1 2007.04.11.
(73) (72) Simoens, Hervé, Marcq en Baroeul (FR)
(74) Sipos József, DANUBIA Szabadalmi és Jogi Iroda Kft., Budapest
(54) Hirtelen levegőkibocsátást kiváltó szerkezet továbbfejlesztett kiömlőjárattal
(51) ***B65D 88/70*** *(2006.01)*
F16K 31/383 *(2006.01)*
(30) 20020006369 2002.05.24. FR

---

(11) E002523
(21) E 04 820047
(96) EP 20040820047 2004.12.15.
(97) EP 1706127 A1 2005.06.23.
EP 1706127 B1 2007.06.20.
(73) Parenteral, A.S., Hradek Králové (CZ)
(72) Horska, Irena
(74) Mester Tamás, SWORKS Nemzetközi Szabadalmi Ügyvivői Iroda, Budapest
(54) Penetrációt javító szer és eljárás ennek előállítására kendermagból
(51) ***A61K 36/185*** *(2006.01)*
(30) 20033412 2003.12.15. CZ

---

(11) E002503
(21) E 04 007742
(96) EP 20040007742 2004.03.31.
(97) EP 1464772 A1 2004.10.06.
EP 1464772 B1 2007.07.18.
(73) Erling Bach Pedersen Brandsikring ApS, Kolind (DK); Carlo F. Christensen A/S, Glesborg (DK)
(72) Pederson, Erling Bach; Christensen, Carlo
(74) dr. Markó József, DANUBIA Szabadalmi és Jogi Iroda Kft., Budapest
(54) Tetőszerkezet zsúptetőkhöz, valamint eljárás ilyen tetőszerkezet építésére
(51) ***E04D 9/00*** *(2006.01)*
(30) 20030000496 2003.04.01. DK

---

(11) E002436
(21) E 04 800457
(96) EP 20040800457 2004.11.25.
(97) EP 1697079 A1 2005.06.16.
EP 1697079 B1 2007.08.15.
(73) (72) Cendak, Drago, Izola (SI)
(74) Pintz György, Pintz és Társai Szabadalmi és Védjegy Iroda, Budapest
(54) Készülék fűrész-láncfűrész fogak élesítéséért
(51) ***B23D 63/16*** *(2006.01)*
(30) 20030000290 2003.12.01. SI

---

(11) E002435
(21) E 03 750964
(96) EP 20030750964 2003.09.17.
(97) EP 1543456 A1 2004.04.01.
EP 1543456 B1 2007.08.15.
(73) Mobiqa Limited, Edingburgh (GB)
(72) Forbes, Ronald
(74) Pintz György, Pintz és Társai Szabadalmi és Védjegy Iroda, Budapest
(54) Vonalkód-információt tartalmazó optimalizált üzenetek mobil vevő készülékekhez
(51) ***G06Q 20/00*** *(2006.01)*
(30) 20020021544 2002.09.17. GB
20030010692 2003.05.09. GB

---

(11) E002565
(21) E 03 731712
(96) EP 20030731712 2003.01.24.
(97) EP 1468403 A2 2003.07.31.
EP 1468403 B1 2007.07.04.
(73) AGES Arbeitsgemeinschaft Gebührenentrichtungssystem GmbH & Co. OHG, Düsseldorf (DE)
(72) Tollas, Uwe; Lolies, Henrik; Wocher, Berthold; Rogalski, Melanie
(74) dr. Köteles Zoltán, S.B.G. & K. Szabadalmi Ügyvivői Iroda, Budapest
(54) Eljárás útvonal meghatározására egy úthálózatban és az útvonal használatért lerovandó díjak meghatározására
(51) ***G07B 15/00*** *(2006.01)*
(30) 20021003097 2002.01.25. DE

---

(11) E002522
(21) E 04 009936
(96) EP 20040009936 2004.04.27.
(97) EP 1475139 A1 2004.11.10.
EP 1475139 B1 2007.07.11.
(73) Intensiv-Filter GmbH & Co. KG, Velbert-Langenberg (DE)
(72) Exner, Markus; Kräbs, Rainer
(74) Mészárosné Dónusz Katalin, S.B.G. & K. Szabadalmi Ügyvivői Iroda, Budapest
(54) Tisztítókészülék cső alakú, az egyik végükön nyitott szűrőelemekből, főleg ipari porszűrők szűrőelemeiből álló kötegek tisztítására
(51) ***B01D 46/04*** *(2006.01)*
(30) 20031020486 2003.05.08. DE

---

(11) E002405
(21) E 03 708130
(96) EP 20030708130 2003.02.25.
(97) EP 1482938 A1 2003.09.12.
EP 1482938 B1 2007.08.08.
(73) NYCOMED GmbH, Konstanz (DE)
(72) Beume, Rolf; Bundschuh, Daniela; Weimar, Christian; Wollin, Stefan-Lutz
(74) dr. Jalsovszky Györgyné és dr. Miskolczi Mária ügyvédek, Budapest
(54) PDE4 vagy PDE3/4 inhibitort és hisztamin receptor antagonistát tartalmazó gyógyászati készítmény
(51) ***A61K 31/4425*** *(2006.01)*
A61K 31/4375 *(2006.01)*
A61K 31/4523 *(2006.01)*
A61K 45/06 *(2006.01)*
A61P 11/06 *(2006.01)*
A61P 11/08 *(2006.01)*
(30) 20020004987 2002.03.06. EU

---

(11) E002433
(21) E 05 009705
(96) EP 20050009705 2005.05.03.
(97) EP 1719684 A1 2006.11.08.
EP 1719684 B1 2007.08.15.
(73) Voith Turbo Scharfenberg GmbH & Co. KG, Salzgitter-Watenstedt (DE)
(72) Radewagen, Christian
(74) Sipos József, DANUBIA Szabadalmi és Jogi Iroda Kft., Budapest
(54) Központi kapcsolókészülék sínen futó járművekhez
(51) ***B61G 7/10*** *(2006.01)*
B61G 7/14 *(2006.01)*

---

(11) E002451
(21) E 04 763655
(96) EP 20040763655 2004.07.30.
(97) EP 1649661 A1 2005.02.17.
EP 1649661 B1 2007.08.15.
(73) T-Mobile Deutschland GmbH, Bonn (DE)
(72) Blicker, Stephan;
Britsch, Matthias
(74) Mák András, S.B.G. & K. Szabadalmi Ügyvivői Iroda, Budapest
(54) Transzparens hozzáférés jogosultság-ellenőrzés GPRS gerinchálózatokban
(51) ***H04L 29/06*** *(2006.01)*
H04Q 7/38 *(2006.01)*
(30) 20030017348 2003.07.31. EP

---

(11) E002427
(21) E 04 742594
(96) EP 20040742594 2004.04.28.
(97) EP 1618051 A1 2004.11.18.
EP 1618051 B1 2007.08.15.
(73) Bongrain S.A., Viroflay (FR)
(72) Bonnin, Yves
(74) Erdély Péter, DANUBIA Szabadalmi és Jogi Iroda Kft., Budapest
(54) Eljárás képlékeny élelmiszer-ipari termékek, például olvasztott sajt vagy kakaóalapú termékek csomagolására szolgáló csomagolóeszköz előállítására és a csomagolóeszköz
(51) ***B65D 85/72*** *(2006.01)*
B65B 3/02 *(2006.01)*
B65B 25/10 *(2006.01)*
B65D 75/68 *(2006.01)*
(30) 20030005348 2003.04.30. FR

---

(11) E002415
(21) E 04 718898
(96) EP 20040718898 2004.03.10.
(97) EP 1723343 A1 2005.09.15.
EP 1723343 B1 2007.08.15.
(73) Synthes GmbH, Oberdorf (CH)
(72) Oesch, Marc;
Lanz, Andreas
(74) Kereszty Marcell, Gödölle, Kékes, Mészáros & Szabó Szabadalmi és Védjegy Iroda, Budapest
(54) Berendezés longitudinális szerkezeti elemek egymáshoz képesti pozicionálásához
(51) ***F16B 7/04*** *(2006.01)*
A61B 17/64 *(2006.01)*

---

(11) E002546
(21) E 06 002458
(96) EP 20060002458 2006.02.07.
(97) EP 1816095 A1 2007.08.08.
EP 1816095 B1 2007.09.19.
(73) IBAU Hamburg Ingenieurgesellschaft Industriebau mbH, Hamburg (DE)
(72) Sönnichsen, Karl-Peter
(74) dr. Jakab Judit, S.B.G. & K. Szabadalmi Ügyvivői Iroda, Budapest
(54) Pneumatikus szállítóberendezés, szemcsés vagy por állagú ömlesztett anyag szállítására
(51) ***B65G 53/52*** *(2006.01)*
B01J 8/44 *(2006.01)*
B65G 53/18 *(2006.01)*

---

(11) E002432
(21) E 04 776174
(96) EP 20040776174 2004.05.27.
(97) EP 1629463 A2 2004.12.23.
EP 1629463 B1 2007.08.22.
(73) Dolby Laboratories Licensing Corporation, San Francisco, California (US)
(72) Seefeldt, Alan Jeffrey;
Smithers, Michael J.;
Crockett, Brett Graham
(74) Pintz György, Pintz és Társai Szabadalmi és Védjegy Iroda, Budapest
(54) Eljárás, berendezés és számítógépes program egy audiojel észlelt hangosságának beállításához és kiszámításához
(51) ***G10L 11/00*** *(2006.01)*
(30) 20030474077P 2003.05.28. US

---

(11) E002519
(21) E 03 710195
(96) EP 20030710195 2003.03.19.
(97) EP 1485747 A1 2003.10.02.
EP 1485747 B1 2007.08.15.
(73) Lumus Ltd., Rehovot (IL)
(72) Amitai, Yaakov
(74) Szabó Zsolt, DANUBIA Szabadalmi és Jogi Iroda Kft., Budapest
(54) Fényvezető optikai eszköz
(51) ***G02B 27/14*** *(2006.01)*
G02B 23/10 *(2006.01)*
(30) 20020148804 2002.03.21. IL

---

(11) E002483
(21) E 05 445046
(96) EP 20050445046 2005.06.17.
(97) EP 1609877 A1 2005.12.28.
EP 1609877 B1 2007.09.05.
(73) Boliden Mineral AB, Skelleftehamn (SE)
(72) Sandberg, Olof
(74) dr. Jakab Judit, S.B.G. & K. Szabadalmi Ügyvivői Iroda, Budapest
(54) Fémtartalmú újrahasznosítható anyagok szakaszos feldolgozása forgatható reaktorban
(51) ***C22B 7/00*** *(2006.01)*
C22B 15/14 *(2006.01)*
C22B 19/30 *(2006.01)*
F27B 7/20 *(2006.01)*
(30) 20040001618 2004.06.23. SE

---

(11) E002439
(21) E 05 733632
(96) EP 20050733632 2005.04.15.
(97) EP 1740049 A1 2005.11.03.
EP 1740049 B1 2007.09.26.
(73) BASF Aktiengesellschaft, Ludwigshafen (DE)
(72) Tormo I Blasco, Jordi;
Grote, Thomas;
Scherer, Maria;
Stierl, Reinhard;
Strathmann, Siegfried;
Schöfl, Ulrich
(74) Ráthonyi Zoltán, S.B.G. & K. Szabadalmi Ügyvivői Iroda, Budapest
(54) Fungicid keverékek

(51) ***A01N 43/90*** *(2006.01)*
A01N 43/30 *(2006.01)*
(30) 102004019935 2004.04.21. DE

---

(11) E002455
(21) E 05 716516
(96) EP 20050716516 2005.04.02.
(97) EP 1735006 A1 2006.12.27.
EP 1735006 B1 2007.09.26.
(73) BASF Aktiengesellschaft, Ludwigshafen (DE)
(72) Siol, Werner
(74) Ráthonyi Zoltán, S.B.G. & K. Szabadalmi Ügyvivői Iroda, Budapest
(54) Hatóanyagokat tartalmazó polimer részecskék
(51) ***A61K 47/32*** *(2006.01)*
A61K 47/48 *(2006.01)*
C08F 220/12 *(2006.01)*
(30) 102004016685 2004.04.05. DE

---

(11) E002501
(21) E 04 701879
(96) EP 20040701879 2004.01.14.
(97) EP 1704005 A1 2005.07.28.
EP 1704005 B1 2007.08.15.
(73) Lamec AG, Recherswill (CH)
(72) Lauener, Wilhelm Friedrich;
Lauener, Martin
(74) dr. Kereszty Marcell, Gödölle, Kékes, Mészáros & Szabó Szabadalmi és Védjegy Iroda, Budapest
(54) Öntőgép
(51) ***B22D 11/06*** *(2006.01)*

---

(11) E002466
(21) E 03 811354
(96) EP 20030811354 2003.10.24.
(97) EP 1565295 A1 2004.06.03.
EP 1565295 B1 2007.09.19.
(73) KOBRA Formen GmbH, Lengenfeld (DE)
(72) Braungardt, Rudolf;
Schmucker, Erwin
(74) Mészárosné Dónusz Katalin, S.B.G. & K. Szabadalmi Ügyvivői Iroda, Budapest
(54) Elrendezés beton idomkövek előállítására
(51) ***B28B 7/00*** *(2006.01)*
B28B 1/08 *(2006.01)*
B28B 7/24 *(2006.01)*
(30) 20021054322 2002.11.21. DE

---

(11) E002462
(21) E 03 747118
(96) EP 20030747118 2003.04.24.
(97) EP 1497504 A2 2003.11.06.
EP 1497504 B1 2007.02.14.
(73) Heike Wallner Automation GmbH, Schwabach (DE)
(72) Wallner, Ulrich
(74) dr. Krajnyák András, dr. Asbóth, dr. Krajnyák & Társa Ügyvédi és Szabadalmi Iroda, Budapest
(54) Rendszer, eljárás és készülék egy tartó- vagy rúdszerkezet előállítására
(51) ***E04B 1/19*** *(2006.01)*
E04B 1/58 *(2006.01)*
(30) 20021018597 2002.04.25. DE

---

(11) E002448
(21) E 04 729667
(96) EP 20040729667 2004.04.27.
(97) EP 1633940 A1 2004.11.25.
EP 1633940 B1 2007.07.11.
(73) ABLOY OY, Joensuu (FI)
(72) Raatikainen, Juha
(74) Kovács Gábor, DANUBIA Szabadalmi és Jogi Iroda Kft., Budapest
(54) Elrendezés ajtózárban lévő zárnyelv reteszelésének irányításához
(51) ***E05B 55/12*** *(2006.01)*
(30) 20030000719 2003.05.14. FI

---

(11) E002561
(21) E 03 010574
(96) EP 20030010574 2003.05.12.
(97) EP 1477368 A1 2004.11.17.
EP 1477368 B1 2007.08.15.
(73) 3M Innovative Properties Company, Saint Paul, Minnesota (US)
(72) Eberwein, Arnold
(74) Mák András, S.B.G. & K. Szabadalmi Ügyvivői Iroda, Budapest
(54) Megvilágított rendszámtábla járművek számára, valamint jármű megvilágított rendszámtáblával
(51) ***B60R 13/10*** *(2006.01)*
G02B 6/00 *(2006.01)*

---

(11) E002563
(21) E 05 107338
(96) EP 20050107338 2005.08.10.
(97) EP 1630071 A2 2006.03.01.
EP 1630071 B1 2007.09.05.
(73) Volkswagen Aktiengesellschaft, Wolfsburg (DE)
(72) Brosig, Stefan
(74) Mák András, S.B.G. & K. Szabadalmi Ügyvivői Iroda, Budapest
(54) Elektromechanikus kormánymű dinamikus kormányzási ajánlással
(51) ***B62D 15/02*** *(2006.01)*
B62D 6/00 *(2006.01)*
(30) 200410041413 2004.08.26. DE

---

(11) E002454
(21) E 05 291311
(96) EP 20050291311 2005.06.20.
(97) EP 1610112 A1 2005.12.28.
EP 1610112 B1 2007.08.22.
(73) Centre National du Machine Agricole, du Genie Rural, des Eaux et des Forets (Cemagref), Antony (FR)
(72) Piron, Emmanuel;
Miclet, Denis
(74) Mészárosné Dónusz Katalin, S.B.G. & K. Szabadalmi Ügyvivői Iroda, Budapest
(54) Eljárás és készülék szórási eloszlás mérésére
(51) ***G01M 19/00*** *(2006.01)*
A01C 17/00 *(2006.01)*
(30) 20040006698 2004.06.21. FR

---

(11) E002540
(21) E 03 704413
(96) EP 20030704413 2003.01.16.
(97) EP 1467728 A1 2003.07.24.
EP 1467728 B1 2007.08.22.

(73) Novartis AG, Basel (CH)
(72) Webb, Randy Lee;
Ksander, Gary Michael
(74) Somlai Mária, S.B.G. & K. Szabadalmi Ügyvivői Iroda, Budapest
(54) Valsartant és NEP-inhibitorokat tartalmazó gyógyszerkészítmények
(51) ***A61K 31/41*** *(2006.01)*
A61K 31/192 *(2006.01)*
A61P 3/10 *(2006.01)*
A61P 9/12 *(2006.01)*
A61P 25/28 *(2006.01)*
A61P 13/12 *(2006.01)*
A61P 9/10 *(2006.01)*
A61K 31/216 *(2006.01)*
(30) 20020349660P 2002.01.17. US

---

(11) E002566
(21) E 03 816028
(96) EP 20030816028 2003.02.26.
(97) EP 1599478 A1 2004.09.10.
EP 1599478 B1 2007.05.09.
(73) Boehringer Ingelheim Pharma GmbH & Co. KG, Ingelheim am Rhein (DE)
(72) Hoffmann, Matthias;
Grauert, Matthias;
Brandl, Trixi;
Breitfelder, Steffen;
Eickmeier, Christian;
Steegmaier, Martin;
Schnapp, Gisela;
Baum, Anke;
Quant, Jens Jürgen;
Solca, Flavio;
Colbatzky, Florian
(74) dr. Kovári Zoltán, ADVOPATENT Szabadalmi és Védjegy Iroda, Budapest
(54) Dihidropteridinonok, eljárás az előállításukra és alkalmazásuk gyógyszerekként
(51) ***C07D 475/04*** *(2006.01)*
A61K 31/4375 *(2006.01)*
A61K 31/4985 *(2006.01)*

---

(11) E002514
(21) E 04 016493
(96) EP 20040016493 2004.07.13.
(97) EP 1616868 A1 2006.01.18.
EP 1616868 B1 2007.09.12.
(73) Indena S.p.A., Milano (IT)
(72) Gabetta, Bruno;
Zini, Gianfranco
(74) Schläfer László, DANUBIA Szabadalmi és Jogi Iroda Kft., Budapest
(54) Eljárás paclitaxel kinyerésére Taxus növényekből
(51) ***C07D 305/14*** *(2006.01)*

---

(11) E002515
(21) E 04 026092
(96) EP 20040026092 2004.11.03.
(97) EP 1655333 A1 2006.05.10.
EP 1655333 B1 2007.09.05.
(73) Borealis Technology Oy, Porvoo (FI)
(72) Gustafsson, Bill;
Van Praet, Eric;
Bäckman, Mats
(74) Ravadits Imre, DANUBIA Szabadalmi és Jogi Iroda Kft., Budapest
(54) Multimodális polietilén összetétel csövekhez
(51) ***C08L 23/04*** *(2006.01)*
C08F 10/02 *(2006.01)*
C08L 23/08 *(2006.01)*
C08F 297/08 *(2006.01)*

---

(11) E002538
(21) E 04 707574
(96) EP 20040707574 2004.02.03.
(97) EP 1589976 A1 2004.08.19.
EP 1589976 B1 2007.10.03.
(73) AstraZeneca AB, Sodertalje (SE)
(72) Rubin, Stephen
(74) Szentpéteri Zsolt, S.B.G. & K. Szabadalmi Ügyvivői Iroda, Budapest
(54) Egy aromatáz inhibitor, egy progesztin inhibitor és egy ösztrogén kombinációjának használata endometriózis kezelésére
(51) ***A61K 31/5685*** *(2006.01)*
A61K 31/4184 *(2006.01)*
A61K 31/4196 *(2006.01)*
A61K 45/06 *(2006.01)*
A61P 15/00 *(2006.01)*
A61K 31/519 *(2006.01)*
A61K 31/567 *(2006.01)*
(30) 20030002572 2003.02.05. GB

---

(11) E002539
(21) E 05 107898
(96) EP 20050107898 2004.01.13.
(97) EP 1679319 A1 2006.07.12.
EP 1679319 B1 2007.10.24.
(73) (72) Mattner, Frank, Vienna (AT)
(74) Parragh Gáborné dr., S.B.G. & K. Szabadalmi Ügyvivői Iroda, Budapest
(54) Az Alzheimer-kór (AD) megelőzésére és kezelésére szolgáló eljárások
(51) ***C07K 14/47*** *(2006.01)*
A61K 38/08 *(2006.01)*
(30) 20030000036 2003.01.14. AT
20030001464 2003.09.17. AT

---

(11) E002431
(21) E 04 817409
(96) EP 20040817409 2004.10.13.
(97) EP 1702183 A1 2005.05.12.
EP 1702183 B1 2007.06.27.
(73) Cooltech Applications, Holtzheim (FR)
(72) Muller, Christian;
Dupin, Jean-Louis;
Heitzler, Jean-Claude
(74) Pintz György, Pintz és Társai Szabadalmi és Védjegy Iroda, Budapest
(54) Magnetokalorikus anyagú hőáramtermelő berendezés
(51) ***F25B 21/00*** *(2006.01)*
(30) 20030012424 2003.10.23. FR

---

(11) E002569
(21) E 04 741126
(96) EP 20040741126 2004.07.17.
(97) EP 1651234 A1 2005.02.17.
EP 1651234 B1 2007.09.26.

(73) F. Hoffmann-La Roche AG, Basel (CH)
(72) Ballard, Theresa Maria;
Gatti McArthur, Silvia;
Goetschi, Erwin;
Wichmann, Juergen;
Woltering, Thomas Johannes
(74) dr. Jalsovszky Györgyné ügyvéd, Budapest
(54) mGluR2 antagonista és AChE inhibitor kombinációja akut és/vagy krónikus neurológiai rendellenességek kezelésére
(51) ***A61K 31/551*** *(2006.01)*
A61K 31/4535 *(2006.01)*
A61K 31/473 *(2006.01)*
A61K 31/7068 *(2006.01)*
A61K 45/06 *(2006.01)*
A61K 31/662 *(2006.01)*
A61K 31/55 *(2006.01)*
(30) 20030016968 2003.07.25. EP

(11) E002577
(21) E 05 025737
(96) EP 20050025737 2005.11.25.
(97) EP 1671526 A1 2006.06.21.
EP 1671526 B1 2007.09.12.
(73) Lemken GmbH & Co. KG, Alpen (DE)
(72) Gebbeken, Martin;
Meurs, Wilhelm;
van Stephaudt, Johannes
(74) Sikos Róbert, DANUBIA Szabadalmi és Jogi Iroda Kft., Budapest
(54) Talajmegmunkáló készülék alakzáróan rögzített boronafogakkal
(51) ***A01B 33/14*** *(2006.01)*
(30) 200410060558 2004.12.16. DE

A rovat 159 db közlést tartalmaz.

Vegyes európai szabadalmi közlemények

Jogutódlás **GB9C**

(11) E.000.411 (21) E03797177
(73) Nokia Siemens Networks GmbH & Co. KG, München (DE)
(74) Mák András, S.B.G. & K. Szabadalmi Ügyvivői Iroda, Budapest

(11) E.000.526 (21) E04253682
(73) Tommen Gram Holding A/S, Trondheim (NO); Borealis AG, Vienna (AT)
(74) DANUBIA Szabadalmi és Jogi Iroda Kft., Budapest

(11) E.000.969 (21) E03815064
(73) Nokia Siemens Networks GmbH & Co. KG, München (DE)
(74) Mák András, S.B.G. & K. Szabadalmi Ügyvivői Iroda, Budapest

A rovat 3 db közlést tartalmaz.

Képviseleti megbízás **FH9C**

(21) E03797177
(73) Nokia Siemens Networks GmbH & Co. KG, München (DE)
(74) Mák András, S.B.G. & K. Szabadalmi Ügyvivői Iroda, Budapest

(21) E04253682
(73) Tommen Gram Holding A/S, Trondheim (NO); Borealis AG, Vienna (AT)
(74) DANUBIA Szabadalmi és Jogi Iroda Kft., Budapest

(21) E03815064
(73) Nokia Siemens Networks GmbH & Co. KG, München (DE)
(74) Mák András, S.B.G. & K. Szabadalmi Ügyvivői Iroda, Budapest

A rovat 3 db közlést tartalmaz.

KIEGÉSZÍTŐ OLTALMI TANÚSÍTVÁNYRA VONATKOZÓ KÖZLEMÉNYEK

Tájékoztatás kiegészítő oltalmi tanúsítványra vonatkozó bejelentésekről

(21) S 08 00002 (22) 2008.02.11.
(71) Eli Lilly and Company, Indianapolis, Indiana (US)
(95) Anidulafungin
Termék típusa: Gyógyszer
(68) HU 211562
(54) Gyűrűs peptideket tartalmazó, gomba elleni szerek és eljárás azok előállítására
(93) BE EU/1/07/416/001 2007.09.20
(74) ifj. Szentpéteri Ádám, S.B.G. & K. Szabadalmi Ügyvivői Iroda, Budapest

A rovat 1 db közlést tartalmaz.

Megadott kiegészítő oltalmi tanúsítványok

(11) S000057
(21) S 06 00003 (22) 2006.07.06.
(73) Schering Corporation, Kenilworth, New Jersey (US)
(95) Pozakonazol
Termék típusa: Gyógyszer
(68) HU 225062
(54) Gombaellenes hatású tetrahidrofuránszármazékok, az ezeket tartalmazó gyógyszerkészítmények és eljárás előállításukra
(92) EU/1/05/320/001 2005.10.25
Engedélyezett termék neve: pozakonazol /Noxafil/
EU/1/05/321/001 2005.10.25
Engedélyezett termék neve: pozakonazol /Posaconazole SP/
(24) 2014.12.20
(94) 2019.12.20
(74) dr. Láng Tivadarné, S.B.G. & K. Szabadalmi Ügyvivői Iroda, Budapest

(11) S000056
(21) S 05 00014 (22) 2005.06.28.
(73) Merck & Co. Inc., Rahway, New Jersey (US)
(95) Aprepitant, adott esetben gyógyászatilag elfogadható só formában
Termék típusa: Gyógyszer
(68) HU 224014
(54) Tachykinin receptor antagonista morfolinszármazékok, eljárás előállításukra és e vegyületeket tartalmazó gyógyászati készítmények
(92) EU/1/03/262/001-006 2003.11.11
Engedélyezett termék neve: aprepitant (EMEND)
(24) 2014.12.13
(94) 2018.11.11
(74) dr. Fehérvári Flóra, DANUBIA Szabadalmi és Védjegy Iroda Kft., Budapest

A rovat 2 db közlést tartalmaz.

NÖVÉNYFAJTA-OLTALMI KÖZLEMÉNYEK

Adatközlés növényfajta-oltalmi bejelentésekről

(21) F 07 00022 (22) 2007.11.14.
(71) Csige István, Debrecen, 4002 Kádár dűlő 0367 hrsz. (HU)
(53) MILLENIUM 2000
(54) Kukorica, Zea mays L.

A rovat 1 db közlést tartalmaz.

HASZNÁLATI MINTA KÖZLEMÉNYEK

Adatközlés használati mintaoltalmi bejelentésekről

A – SZEKCIÓ
KÖZSZÜKSÉGLETI CIKKEK

(21) U 08 00007 (22) 2008.01.18.
(71) Coca-Cola Beverages (Magyarország) Kft., Dunaharaszti, 2330 Némedi út 104. (HU)
(54) Tárolópolc palackos italok, valamint péksütemények tárolására és kereskedelmi kínálására
(74) dr. Köteles Zoltán, S.B.G. & K. Szabadalmi Ügyvivői Iroda, Budapest

(21) U 08 00012 (22) 2007.04.13.
(71) L & D, S.A., Huercal de Almeria (Almeria), 04230 C/Marte, N2 (ES)
(54) Függő doboz beépített légfrissítővel
(30) 200601878/7 2006.08.09. ES
(74) Pintz György, Pintz és Társai Szabadalmi és Védjegy Iroda, Budapest

(21) U 08 00013 (22) 2007.04.13.
(71) L & D, S.A., Huercal de Almeria (Almeria), 04230 C/Marte, N2 (ES)
(54) Beállítható asztali légfrissítő
(30) 200601877/9 2006.08.09. ES
(74) Pintz György, Pintz és Társai Szabadalmi és Védjegy Iroda, Budapest

(21) U 08 00026 (22) 2008.02.13.
(71) Mayer Béla, Budapest, 1011 Bem rkp. 25/a I. em. 2. (HU); Molnár József, Biharkeresztes, 4110 Kossuth u. 147. (HU)
(54) WC-csészébe épített, lábbal működtetett emelőeszköz WC-ülőke higiénikus felemeléséhez

B – SZEKCIÓ
IPARI MŰVELETEK ÁLTALÁBAN ÉS SZÁLLÍTÁS

(21) U 08 00021 (22) 2008.02.06.
(71) R-FIN, s.r.o., Fulnek, 742 45 Nádrazni 335 (CZ)
(54) Fecskendező egység – használt, egyszer használatos higiéniai edények megsemmisítésére
(74) Erdély Péter, DANUBIA Szabadalmi és Jogi Iroda Kft., Budapest

(21) U 08 00022 (22) 2008.02.06.
(71) R-FIN, s.r.o., Fulnek, 742 45 Nádrazni 335 (CZ)
(54) Berendezés – használt, egyszer használatos edények megsemmisítésére
(74) Erdély Péter, DANUBIA Szabadalmi és Jogi Iroda Kft., Budapest

E – SZEKCIÓ
HELYHEZ KÖTÖTT LÉTESÍTMÉNYEK

(21) U 08 00008 (22) 2008.01.21.
(71) Berkes Koppány, Üröm, 2096 Fülemüle u. 17. (HU); Somfai József, Budapest, 1138 Viza u. 7/c (HU)
(54) Forgalomelosztó műtárgy közúti csomópontokba kapcsolódó útpályák forgalmi torlódásoktól való mentesítésének elősegítésére
(74) Rónaszéki Tibor szabadalmi ügyvivő, Budapest

(21) U 08 00010 (22) 2008.01.22.
(71) dr. Berzsenyi László, Érd, 2030 Fűtő u. 58/b (HU); Cserkuti Zsolt, Hatvan, 3000 Hácstelepi út 17. (HU); Kajdi Ferenc, Mosonmagyaróvár, 9200 Pacsirta u. 12. (HU); Mihály János, Csány, 3015 Csokonai u. 47. (HU); Nagy Gyula, Budapest, 1142 Balázs park 9. (HU); Schuszter András, Budapest, 1124 Fodor u. 90. (HU); Stregova Erzsébet, Budapest, 1113 Bartók Béla út 134. (HU); Szalay Attila, Hatvan, 3000 Deák Ferenc u. 15. (HU); dr. Zoltai Mária, Budapest, 1222 Bárány u. 3. (HU)
(54) Javított tulajdonságú berendezés testfelület legalább egy részét körülvevő, folyadékot tartalmazó folyadékfürdők üzemeltetésére
(74) Rónaszéki Tibor szabadalmi ügyvivő, Budapest

(21) U 08 00009 (22) 2008.01.21.
(71) Békési Sándor, Balkány, 4233 József Attila u. 13. (HU)
(54) Gépjárműkarosszéria-burkolat
(74) Király György, JUREX Iparjogvédelmi Iroda, Budapest

(21) U 08 00015 (22) 2008.01.25.
(71) Domokos József, Taksony, 2335 Béke u. 19. (HU); Nagy Ildikó, Kecskemét, 6000 Nagy Lajos király krt. 28. II/7. (HU)
(54) Légcellás hőszigetelő panel

(21) U 08 00011 (22) 2008.01.23.
(71) Horváth László Illés, Bátaszék, 7140 Platánsor 4. (HU); Kaló Ernő, Budapest, 1149 Kövér Lajos u. 56/b 1/1. (HU)
(54) Jelzőegység betörésvédelmi rendszerhez
(74) Varga Tamás Péter, VTPatent Iparjogvédelmi és Innovációs Iroda Kft., Budapest

(21) U 08 00018 (22) 2008.02.01.
(71) Pintér László, Dorog, 2510 Ady Endre út 77. (HU)
(54) WC-csészére helyezhető bidé funkcióját betöltő vízadagoló

(21) U 08 00017 (22) 2008.02.01.
(71) Zemka József Attila, Karcag, 5300 Hunyadi u. 27. (HU)
(54) Zárólemez négyzetpalához

F – SZEKCIÓ
MECHANIKA, VILÁGÍTÁS, FŰTÉS

(21) U 08 00025 (22) 2008.02.11.
(71) Ghyczy Diana, Budapest, 1149 Róna u. 105/b (HU)
(54) Papírból készült hangulatlámpa (lámpapír)

(21) U 08 00020 (22) 2008.02.05.
(71) Kiss Miklós, Sarkad, 5720 Béke sétány 3. II/19. (HU)
(54) Önszabályzó szélturbina

(21) U 08 00014 (22) 2008.01.28.
(71) Plattenhardt + Wirth GmbH, Meckenbeuren, 88074 Am Buchschlag 3 (DE)
(54) Hűtőtér
(30) 10 2007006101.5 2007.02.02. DE
(74) Sipos József, DANUBIA Szabadalmi és Jogi Iroda Kft., Budapest

(21) U 08 00019 (22) 2008.02.04.
(71) Tér László, Szombathely, 9700 Szabadka u. 15. (HU); Tér Alíz, Szombathely, 9700 Batsányi J. u. 4. (HU)
(54) Térmobil berendezés, pemotér eljárással

G – SZEKCIÓ
FIZIKA

(21) U 08 00024 (22) 2008.02.07.
(71) Deák Ferenc László, Budapest, 1132 Váci út 54. II/21. (HU)
(54) Polarizált mágneses helyzetérzékelő szerkezet, különösen tolókapukhoz

(21) U 08 00023 (22) 2008.02.06.
(71) Dávid Zoltán, Budapest, 1239 Orbánhegyi dűlő 1. (HU)
(54) Biztonsági ponyva
(74) dr. Kereszty Marcell, Gödölle, Kékes, Mészáros & Szabó Szabadalmi és Védjegy Iroda, Budapest

(21) U 08 00016 (22) 2008.02.01.
(71) Programprojekt Kft., Pécs, 7623 Petőfi u. 49. (HU); T-M. Projektmenedzser Kft., Pécs, 7624 Báthory u. 3. (HU)
(54) Speciális kialakítású LCD-kijelzőt tartalmazó laptop
(74) Várnai Anikó, INTERINNO Szabadalmi Iroda, Budapest

A rovat 20 db közlést tartalmaz.

Megadott használati mintaoltalmak

A – SZEKCIÓ
KÖZSZÜKSÉGLETI CIKKEK

(51) ***A01D 45/02*** *(2006.01)*
(11) **003378** 2008.02.06.
(21) **U 07 00119** **(22)** **2007.07.11.**
(73) Optigép Kft., Békés (HU)
(72) Komlósi Mihály, Orosháza (HU)
(54) **Adapter szemestermény, elsősorban kukorica betakarításához**
(74) dr. Jakab Judit, S.B.G. & K. Szabadalmi Ügyvivői Iroda, Budapest

(57) Adapter szemestermény, elsősorban kukorica betakarításához, amelynek betakarítógéphez csatlakoztatott vázszerkezete, a vázszerkezetben rögzített, főhajtóművel ellátott legalább egy törőegysége és a vázszerkezethez rögzített, zúzóhajtóművel ellátott legalább egy szárzúzó egysége van, azzal jellemezve, hogy a törőegység (6) főhajtóművének (13) és az azzal hajtáskapcsolatban álló szárzúzó egység (7) zúzóhajtóművének (14) a tengelye közé tengelykapcsoló van beépítve.

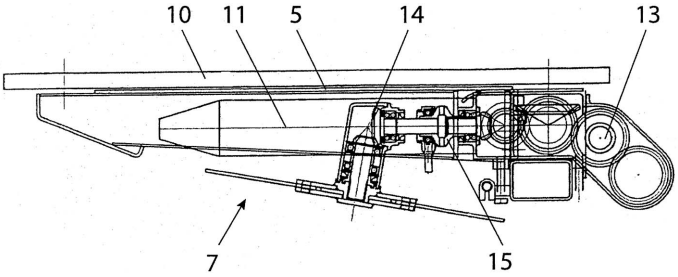

6. ábra

(51) ***A23B 4/00*** *(2006.01)*
A23L 1/31 *(2006.01)*
(11) **003376** 2008.02.06.
(21) **U 07 00113** **(22)** **2007.07.09.**
(73) TRUMF International s.r.o., Prerov (CZ)
(72) Stanek, Radek, Lipnik nad Becvou (CZ)
(54) **Füstölőrúd kolbászok hőkezelés alatti elhelyezésére**
(30) PUV2006-17908 2006.07.07. CZ
(74) dr. Gödölle István, Gödölle, Kékes, Mészáros & Szabó Szabadalmi és Védjegy Iroda, Budapest

(57) Füstölőrúd kolbászok hőkezelés alatti elhelyezésére, azzal jellemezve, hogy a füstölőrúdban (1) a kolbászok (4) elhelyezési pontjainál nyílások (2) vannak kialakítva, amely nyílások (2) felett a füstölőrúdba (1) mélyített hornyok (3) vannak kiképezve.

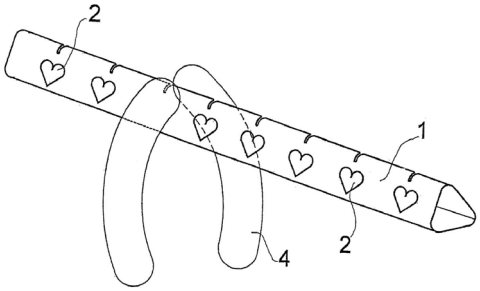

4. ábra

(51) ***A63G 1/00*** *(2006.01)*
A63G 1/30 *(2006.01)*
A63G 11/00 *(2006.01)*
(11) **003384** 2008.02.06.
(21) **U 07 00070** **(22)** **2007.05.09.**
(73) (72) Forgács István, Budapest (HU)
(54) **Körforgó, billegő kétkarú hinta**

(57) Körforgó, billegő kétkarú hinta, amely egyenlő hosszúságú (L) hintakarral (2) egy tartóállványon (3) vízszintes tengely (4) körül billenthetően van csapágyazva és a karok végén ülések vannak kialakítva, azzal jellemezve, hogy a hintakarok (2) vízszintes tengelye (4) egy axiális talpcsapágyon (5) forgatható függőleges tengely (6) felső végén van billenthetően csapágyazva két szférikus csapágyban (7), és ahol a tartóállványra (3) a hintakarok (2) alatt egy vízszintes helyzetű körgyűrű (8), Rk közepes sugáron egy függőleges irányban hullámzó hullámpálya (9) van rögzítve, amely hullámpálya (9) görbe felületén páratlan számú, előnyösen három, öt, hét, vagy kilenc hullámvölgy (13) és ugyanannyi hullámvölgy (14) felület van kialakítva, továbbá a hintakarok (2) alsó felületéhez a függőleges tengelytől (6) egyenlő, a körgyűrű (8) Rk közepes sugarával megegyező távolságban egy-egy kemény rugóval (11) előfeszített gömbrétegből álló vízszintes forgástengelyen (18) csapágyazott szférikus görgő (10) van egy-egy függesztőcsap (12) villájában elhelyezve, ahol a szférikus görgők (10) forgástengelyei (18) mindenkor az Rk közepes sugarú kör érintőivel párhuzamos helyzetben támaszkodnak a hullámpálya (9) felületén, amely hullámpálya (9) felületének sugár irányú alkotói (20) a hinta függőleges tengelyében (6) futnak össze tányérkerékhez hasonlóan.

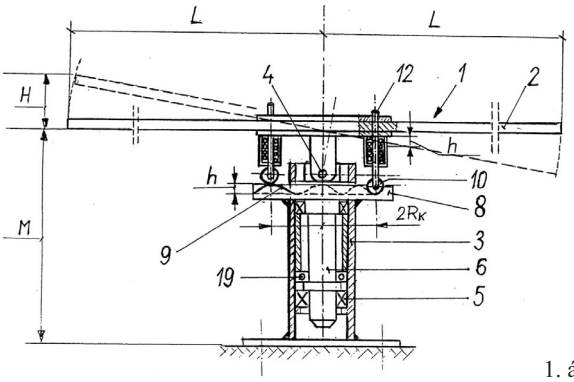

1. ábra

B – SZEKCIÓ
IPARI MŰVELETEK ÁLTALÁBAN ÉS SZÁLLÍTÁS

(51) ***B60B 7/20*** *(2006.01)*
(11) **003388** 2008.02.06.
(21) **U 07 00085** **(22)** **2007.05.30.**
(73) (72) Güntner Attila, Budapest (HU);
Virga Gábor, Budapest (HU)
(54) **Információmegjelenítő szerkezet gépjárműdísztárcsához**
(74) Jankura János, DeveloPat Szabadalmi és Védjegy Iroda, Budapest

(57) Információmegjelenítő szerkezet gépjárműdísztárcsához, melynek csapágyazott tengelye és információ szemléltetésére alkalmas tárcsája van, azzal jellemezve, hogy

– tengelyen (1) csapágy (5) belsőgyűrűje (5a) távtartó I (6) és távtartó II (7) között szerelhetően rögzített,

– csapágy (5) külsőgyűrűje (5b) tárcsához (2) oldhatatlanul rögzített csapágyházban (3) szilárd illesztéssel van csatlakoztatva,

– a csapágyházas (3) tárcsával (2) csapággyal (5) és a távtartókkal (6, 7) ellátott tengely (1) a központfuratos dísztárcsához (11) alátéttel (8) és csavaranyával (9) van szerelhetően rögzítve, továbbá

– a tárcsa (2) belső felületén (2b) súlyelem (4) külső információhordozó felületén (2c) takarófedél (10) van rögzítve.

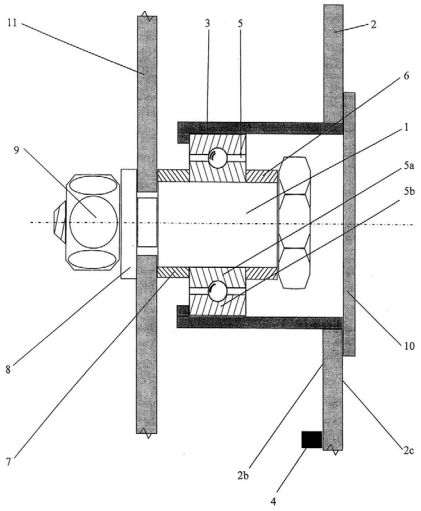

1. ábra

(51) ***B63H 1/04*** *(2006.01)*
B63H 5/02 *(2006.01)*
(11) 003371 2008.02.06.
(21) U 07 00094 **(22) 2002.03.21.**
(67) P0401635 2002.03.21. HU
(73) (72) Grimmig, Dieter, Heidelberg (DE)
(54) Lapátkerékhajtás teherhajókhoz
(74) Kovári György, ADVOPATENT Szabadalmi és Védjegy Iroda, Budapest

(57) Lapátkerékhajtás (1) teherhajókhoz, amelynél legalább egy lapátkerékkel (2) rendelkező lapátkerékhajtás a hajó farához van hozzárendelve, azzal jellemezve, hogy a lapátkerék, illetve lapátkerekek egy háromdimenziós, elcsavarodással szemben merev, magassági értelemben állítható, és a beállított magasságban mechanikusan rögzíthető kerettel (4) rendelkeznek; a hajómotor, illetve a hajómotorok által előállított energia a lapátkerékre, illetve lapátkerekekre hidraulikusan van továbbítva; a hajófenék (16) a hajófar (3) -tartományban emelkedő, előnyösen konkáv kiképzésű.

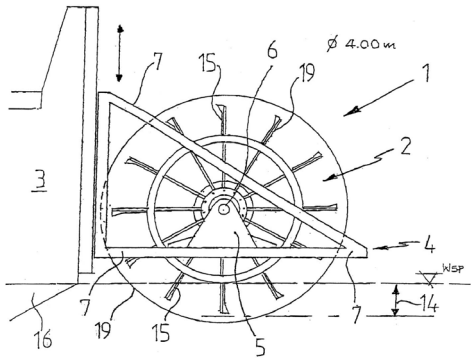

1. ábra

(51) ***B63H 25/00*** *(2006.01)*
B63H 25/12 *(2006.01)*
(11) 003379 2008.02.06.
(21) U 07 00120 **(22) 2007.07.12.**
(73) (72) Subert István, Érd (HU)
(54) Segédeszköz több úszótestelemet tartalmazó hajótestek mozgásállapot-változásának megkönnyítésére
(74) Rónaszéki Tibor szabadalmi ügyvivő, Budapest

(57) Segédeszköz több úszótestelemet tartalmazó hajótestek mozgásállapot-változásának megkönnyítésére, amely a hajótesthez hordozótest közvetítésével elbillenthetően hozzáerősített kormánylapátot tartalmaz, a kormánylapát pedig működtető részegységgel van összeköttetésben, azzal jellemezve, hogy a hajótest (10) egy vagy több tartószerkezettel (30) van kiegészítve, ahol a tartószerkezet (30) legalább az egyik úszótestelem (11, 12) legalább egyik oldalán (11a, 11b, 12a, 12b) van elhelyezve, a tartószerkezetbe (30) a hajótest (10) mozgásirányát tekintve elülső peremet (41), hátulsó peremet (43), alsó peremet (44) és fölső peremet (42) magában foglaló határoló kerülettel rendelkező szabályzótest (40) van hozzákapcsolva, a szabályzótestnek (40) az elülső perem (41) és a hátulsó perem (43) között elhelyezkedő forgástengelyre (45) illeszkedő egy vagy több csatlakozó idoma (46) van, a szabályzótest (40) pedig a csatlakozó idomok (46) közvetítésével elforgathatóan van a tartószerkezetbe (30) befogva.

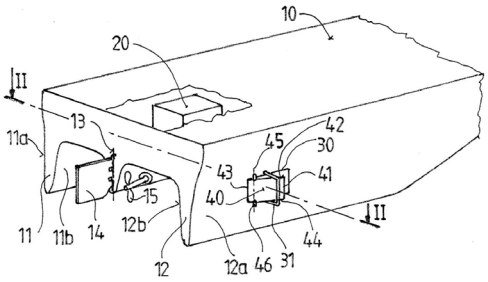

1. ábra

C – SZEKCIÓ
VEGYÉSZET ÉS KOHÁSZAT

(51) ***C02F 1/00*** *(2006.01)*
(11) 003385 2008.02.06.
(21) U 07 00073 **(22) 2007.05.15.**
(73) Fucik, Vladimír, Bratislva (SK);
Vojcek, Lorant, Banská Bystrica (SK);
Béres, Marek, Banská Bystrica (SK)
(72) Vojcek, Lorant, Banská Bystrica (SK);
Béres, Marek, Banská Bystrica (SK)
(54) Tisztítóberendezés szerves tartalmú iszap, szediment eltávolítására víztározók és vízterületek aljáról
(30) PÚV 123-2006 2006.05.19. SK
(74) Pintz György, Pintz és Társai Szabadalmi és Védjegy Iroda, Budapest

(57) Tisztítóberendezés szerves tartalmú iszap, szediment eltávolítására víztározók, vízterületek aljáról, amely úszópontonon, úszóművön elhelyezett kotrószivattyút, a szedimentet partra kiszállító, vízfelületen úszó csővezetéket, továbbá víztelenítőegységet, iszapszivattyút, összekötő vezetékeket tartalmaz, azzal jellemezve, hogy vízpart (4) környezetébe telepített, környezettől elzárt rendszerű, szediment tömörítő komplex egységgel (5) rendelkezik, amelybe zárt rendszerű ülepítőegység (6) van beépítve, és az ülepítőegység (6) láncszerűen összekötött zárt rendszerben, iszapszivattyún (7) keresztül legalább egy víztelenítőegységgel (8) van összekötve, továbbá a víztelenítő egység (8) félkész termékgyűjtő és továbbítóegységgel (10) van összekapcsolva.

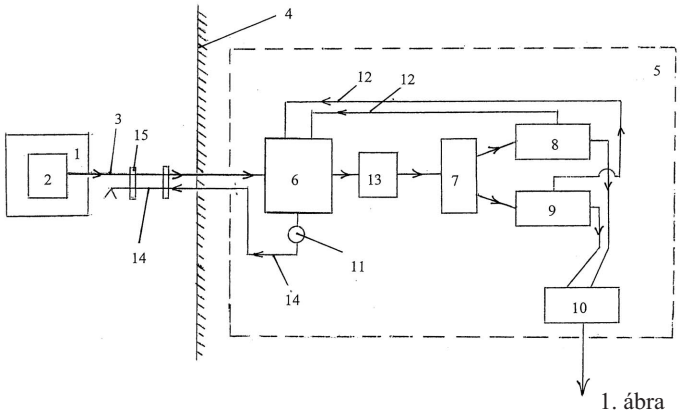

1. ábra

E – SZEKCIÓ
HELYHEZ KÖTÖTT LÉTESÍTMÉNYEK

(51) ***E01B 9/14*** *(2006.01)*
(11) 003386 2008.02.06.
(21) U 07 00083 **(22) 2007.05.25.**
(73) (72) Méhész János, Dabas (HU);
Rudasi Zoltán, Kecskemét (HU)
(54) Osztott műanyagbetét síncsavar befogadására
(74) Erdély Péter, DANUBIA Szabadalmi és Védjegy Iroda Kft., Budapest

(57) Osztott műanyag betét síncsavar befogadására, vasbeton aljakhoz, amely betét csonka éket alkotó két részből áll, azzal jellemezve, hogy
– a két rész (1a, 1b) sík felület mentén illeszkedik egymáshoz, és
– együtt olyan furatot (2) határolnak, amelynek átmérője legalább akkora, mint a síncsavar (8) magátmérője, továbbá
– a furat (2) geometriai tengelye az osztósíkkal (3) szöget zár be.

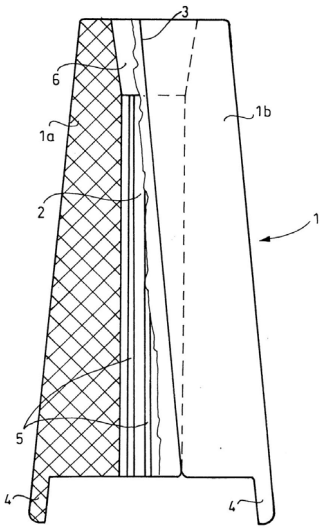

2. ábra

(51) ***E01F 15/00*** *(2006.01)*
E01F 15/04 *(2006.01)*
(11) 003372 2008.02.06.
(21) U 07 00103 **(22) 2007.06.26.**
(73) (72) Tarány Gábor, Dunaújváros (HU)
(54) Visszasüllyedés-gátló útkorlátrendszer-oszlop
(74) dr. Kriston Pál szabadalmi ügyvivő, Budapest

(57) Visszasűllyedés-gátló útkorlátrendszer-oszlop, azzal jellemeze, hogy egy helytállóan hozzáerősített, talajszintre támaszkodó, visszasüllyedés-gátló elemmel (2) van ellátva.

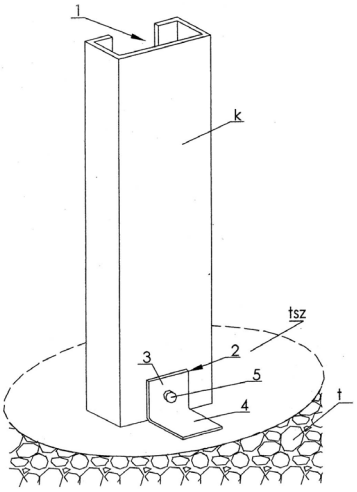

1. ábra

(51) ***E04B 1/00*** *(2006.01)*
E04C 5/00 *(2006.01)*
(11) 003375 2008.02.06.
(21) U 07 00108 **(22) 2007.07.04.**
(73) (72) Varga József, Dunakeszi (HU)
(54) Bennmaradó, szigetelő zsaluzóelem cserélhető betonacél távtartókkal
(74) Kormos Ágnes egyéni szabadalmi ügyvivő, Budapest

(57) Bennmaradó, szigetelő zsaluzóelem cserélhető betonacél távtartókkal, melynek két egymással azonos méretű, azonos vagy különböző vastagságú függőleges, műanyag keményhab külső és belső lapja, távtartói vannak, a külső és belső keményhab lapok között beton kiöntéssel, azzal jellemezve, hogy a külső-belső lapok (1-2) belső felében, legalább a külső-belső lapok (1-2) vastagságának feléig, pillérek (3) vannak sajtolva, a pillérek (3), külső-belső lapokból (1-2) kiálló befogadó elemeihez (34) különböző hosszúságú távtartók (4) oldható módon kapcsolódnak.

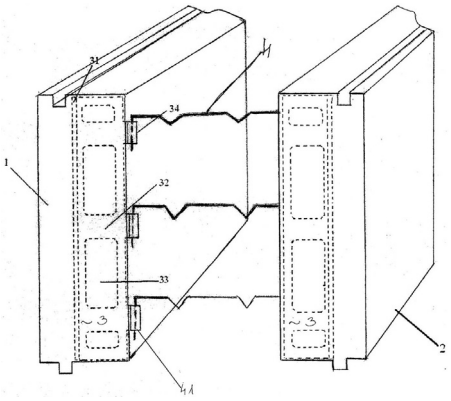

1. ábra

(51) ***E04B 5/46*** *(2006.01)*
(11) 003377 2008.02.06.
(21) U 07 00118 **(22) 2007.07.11.**
(73) (72) Losonczi Áron, Csongrád (HU)
(54) Fényáteresztő építőelem
(74) Farkas Tamás, DANUBIA Szabadalmi és Jogi Iroda Kft., Budapest

(57) Fényáteresztő építőelem (1), amelynek legalább két, első és második határfelülete (2, 3) van, ahol az első és második határfelület (2, 3) között fényáteresztő idom (4) legalább egy része, és a fényáteresztő idomot (4) körülvevő formázóanyag (7) van, valamint a fényáteresztő idom (4) segédszerkezethez (5) van csatlakoztatva, azzal jellemezve, hogy a segédszerkezet (5) az első és második határfelület (2, 3) között van elrendezve.

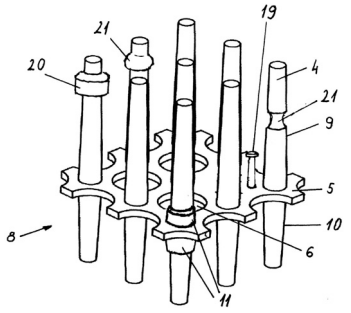

2. ábra

(51) ***E04D 1/30*** *(2006.01)*
E04D 3/40 *(2006.01)*
(11) 003382 2008.02.06.
(21) U 07 00005 **(22) 2007.01.23.**
(73) (72) Sörös Béla, Érd (HU)
(54) Furattal ellátott kúpcserép

(57) Furattal ellátott kúpcserép, mely ívelt alakú, kúpossága van, egyik végén alakzáró kötést biztosító perem, másik végén ehhez csatlakozó

méretű horony van kialakítva, azzal jellemezve, hogy a kúpcserépen (1) a kúpcserép (1) szélesebbik végén lévő perem (2) és a keskenyebbik végén lévő horony (3) között furat (4) van elhelyezve.

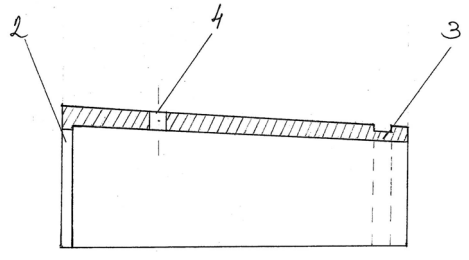

2. ábra

(51) ***E05B 39/00*** *(2006.01)*
(11) 003389 2008.02.06.
(21) U 07 00088 **(22) 2007.06.07.**
(73) (72) Róka János, Budapest (HU);
Preda, Constantin, Mun. Ploiesti, Jud. Prahova (RO)
(54) Plombálási eszköz illetéktelen felnyitás jelzésre
(74) Róka János, Budapest

(57) Plombálási eszköz illetéktelen felnyitás jelzésére, amelynek háza, zárócsapja, záróeleme(i) és átkötő eleme van azzal jellemezve, hogy a házban (1) működtető furat (11) és pozicionáló furat (12) van kialakítva, a működtető furatban (11) záró/rögzítő elem van a zárócsaphoz kapcsolódhatóan mozgásában behatároltan elrendezve, a pozicionáló furatban (12) pozicionáló betét (6) van mozgásában behatároltan elrendezve, a pozicionáló betét (6) kazettából (61) és a kazettában (61) tengelyirányú mozgásában behatároltan elrendezett pozicionáló elemekből (62) van kialakítva, a pozicionáló furaton (12) és a pozicionáló betéten (6) átvezetett átkötő elem egyik vége zárócsapban (3), másik vége végelemben (9) van rögzítve.

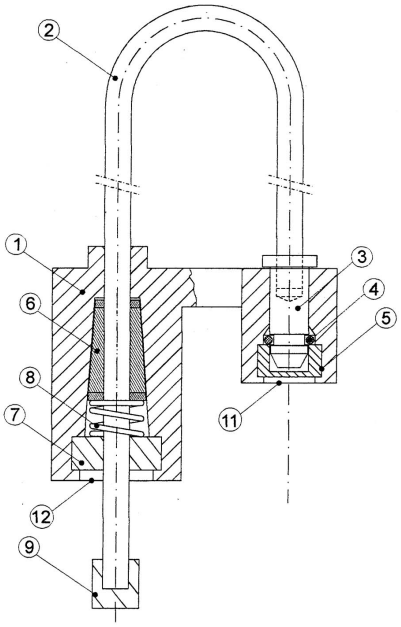

1. ábra

(51) ***E06B 3/00*** *(2006.01)*
E06B 3/32 *(2006.01)*
(11) 003370 2008.02.06.
(21) U 07 00091 **(22) 2007.06.11.**
(73) (72) Demko Zsolt, Gyula (HU)
(54) Nyílászáró szerkezet, főként garázskapu
(74) dr. Jakab Judit, S.B.G. & K. Szabadalmi Ügyvivői Iroda, Budapest

(57) Nyílászáró szerkezet, főként garázskapu, amelynek tartószerkezethez csuklósan rögzített, legalább egy kapuszárnya, valamint működtető rudazata van, ahol a kapuszárny a csukló körül elforduló külső félszárnyból, és nyitó-, illetve záró irányban elmozduló és csukló körül elforduló, harmonikamozgást végző belső félszárnyból van felépítve, azzal jellemezve, hogy a működtető rudazat csuklóval (8) összekapcsolt külső támasztóelemből (6) és belső támasztóelemből (7) áll, ahol a belső támasztóelem (7) a belső félszárnyhoz (3, 31) fixen, a külső támasztóelem (6) a tartószerkezethez (1) csuklón (14) keresztül van rögzítve.

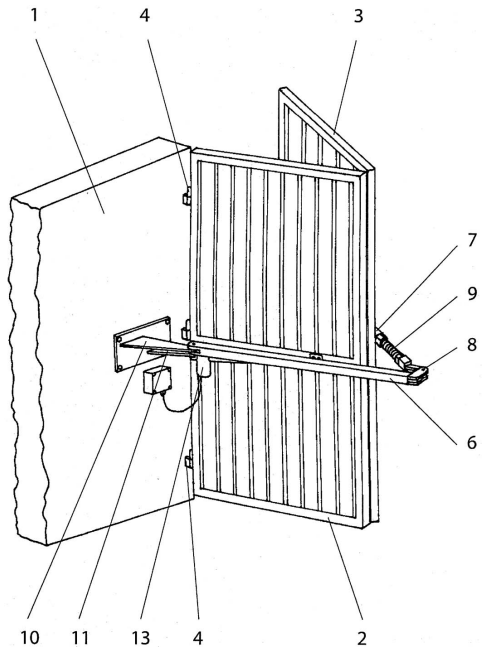

1. ábra

(51) ***E06B 3/667*** *(2006.01)*
(11) 003383 2008.02.06.
(21) U 07 00064 **(22) 2007.04.18.**
(73) Saint-Gobain Glass France, Courbevoie (FR)
(72) Renaud, Subra, Dübendorf (CH)
(54) Kapcsolóelem két üreges profilvég összekapcsolására
(30) 0651370 2006.04.19. FR
(74) Erdély Péter, DANUBIA Szabadalmi és Védjegy Iroda Kft., Budapest

(57) Kapcsolóelem (1) két üreges profil végeinek összekapcsolására, amely tartalmaz egy alaptestet (10) és egy tömítőelemet (3), amely vízzel, gázokkal és vízgőzzel szemben tömítő kialakítású és amelyet az alaptest (10) egy tartóeleme (11) hordoz, ahol a tömítőelem (3) két szemben fekvő peremmel (31, 32) van ellátva, amelyek a tömítőelem tartóelemének (11) oldalából nyúlnak ki oly módon, hogy az alaptest (10) és ezen nyúlványok között két beugrás (40, 41) alakul ki, azzal jellemezve, hogy a tömítőelem peremein (31, 32) egy irányba hajló letörések (33, 34) vannak.

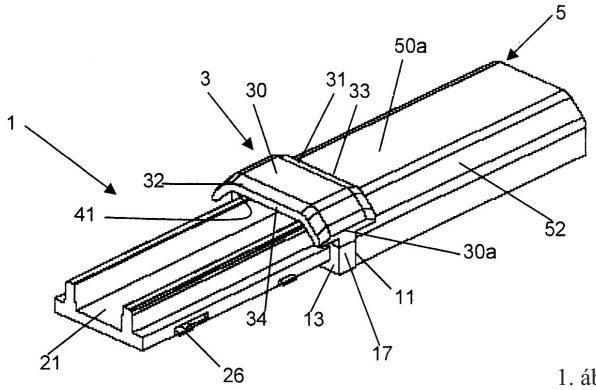

1. ábra

F – SZEKCIÓ
MECHANIKA, VILÁGÍTÁS, FŰTÉS

(51) ***F23G 7/00*** *(2006.01)*
F23G 7/12 *(2006.01)*
(11) 003381 2008.02.06.
(21) U 06 00275 **(22) 2006.12.12.**
(73) (72) Ivanics László 20%, Szigetszentmiklós (HU);
Szikra László 10%, Pomáz (HU);
Farkas Attila 20%, Szigetszentmiklós (HU);
Szinay Zoltán 50%, Budapest (HU)
(54) Kemence, gyanta tartalmú szerelőlapokból készült apríték feldolgozására
(74) Derzsi Katalin szabadalmi ügyvivő, S.B.G. & K. Szabadalmi Ügyvivői Iroda, Budapest

(57) Kemence, gyantatartalmú szerelőlapokból készült apríték feldolgozására, mely berendezés két féldarabot tartalmaz, és tűztérrel, belső kamrával, keverőlapáttal, tartószerkezettel rendelkezik, azzal jellemezve, hogy alsó féldarabja a kezelendő anyagot befogadó belső kamrával (15) rendelkezik, melyet sík, hőbevezető bordákkal (13) ellátott fenéklap (11) és ahhoz hegesztett felhajtott oldalfal határol, a belső kamrába (15) a felső féldarabot alkotó kupola (1) felső részén rögzített, kés kialakítású, változtatható fordulatszámú, a berendezés függőleges tengelyéhez képest ferdén döntött lapát (5) nyúlik be, a fenéklap (11) és a fűtőblokk (10) között tűztér (16) van kialakítva, melyben rács (9) van elhelyezve, a tűztérbe (16) hőfok távadók vannak beépítve, és az alsó féldarab szilárd anyag eltávolításra alkalmas kitároló nyílással, a kupola pedig páraelvezető nyílásokkal van ellátva.

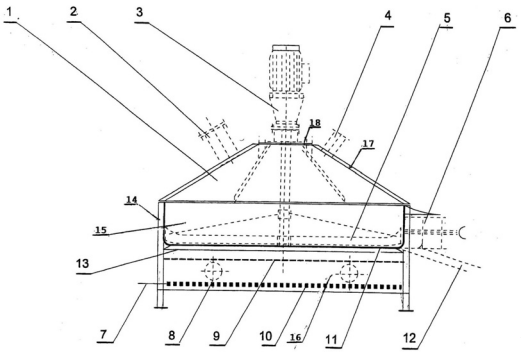

1. ábra

G – SZEKCIÓ
FIZIKA

(51) ***G09F 11/00*** *(2006.01)*
G09F 21/00 *(2006.01)*
(11) 003380 2008.02.06.
(21) U 06 00207 **(22) 2006.09.04.**
(73) (72) Váradi József, Budapest (HU);
Platner Zsolt, Budapest (HU)
(54) Képmegjelenítő eszköz járművek, elsősorban kerékpárok, motorkerékpárok kerekére
(74) Varga Tamás Péter, VTPatent Iparjogvédelmi és Innovációs Iroda Kft., Budapest

(57) Képmegjelenítő eszköz járművek, elsősorban kerékpárok, motorkerékpárok kerekére, amely eszköznek a megjelenítést vezérlő mikrokontrollere, ahhoz csatlakozó EEPROM memóriája és interfész egysége, valamint a megjelenítést biztosító LED-sora van, amely LED-sor az interfész egységhez egy meghajtón át csatlakozik azzal jellemezve, hogy a megjelenítést biztosító LED-sor (7) a jármű kerekén (10) helytálló módon, a kerék (10) sugárirányában egy vonalban van elhelyezve, továbbá az eszköznek a keréken (10) előnyösen a LED-sor (7) végében elhelyezett – az eszköz mikrokontrolleréhez (4) –, elektromosan kapcsolódó érzékelője (8), és a jármű állórészén az érzékelővel (8) szemben elhelyezett kiegészítő eleme (9) van.

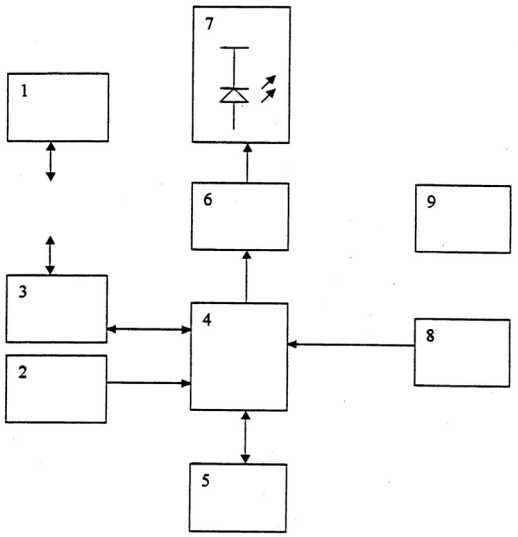

1. ábra

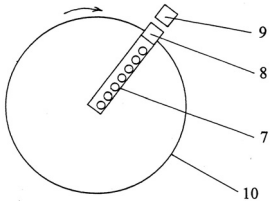

2. ábra

(51) ***G09F 15/00*** *(2006.01)*
B60R 27/00 *(2006.01)*
(11) 003373 2008.02.06.
(21) U 07 00104 **(22) 2007.06.27.**
(73) (72) Horváth Ágnes, Üllő (HU)
(54) Utastér reklámhordozó

(57) Utastér reklámhordozó, főleg személyszállító gépjárművekben elhelyezve, amelynek információ és/vagy reklám elhelyezésére alkalmas tárolóeszköze van, azzal jellemezve, hogy egy reklámot és/vagy információt tartalmazó lapot befogadó hosszanti reklámfelülete (1) van, és ezen hosszanti reklámfelülethez (1) egy tartólap (4) kapcsolódik, a tartólapon (4) legalább két darab kivágás (6) van, a tartólapon (4) lévő kivágások (6) pedig a gépjármű utasterében lévő üléstámla fejtámaszának tartóoszlopaihoz (8) igazodóan vannak kiképezve, továbbá a hosszanti reklámfelület (1) egymással párhuzamos elrendezésű homloklappal (2) és hátlappal (3) rendelkezik, amelyek között egy reklámot és/vagy információt megjelenítő lap behelyezésére alkalmas hézag (9) van.

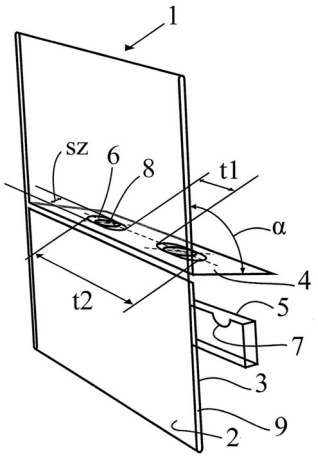

1. ábra

H – SZEKCIÓ
VILLAMOSSÁG

(51) ***H04B 7/00*** *(2006.01)*
H04B 7/26 *(2006.01)*
(11) 003387 2008.02.06.
(21) U 07 00084 **(22) 2007.05.29.**
(73) (72) Kuthi Zoltán, Iklad (HU)
(54) Segédeszköz telekommunikációs eszközök távoli jellel történő aktiválására
(74) Rónaszéki Tibor szabadalmi ügyvivő, Budapest

(57) Segédeszköz telekommunikációs eszközök távoli jellel történő aktiválására, amely a telekommunikációs eszköz legalább egy részének befogadására alkalmas hordozótesttel, valamint a hordozótesthez csatlakoztatott aktiváló szerkezettel van ellátva, az aktiváló szerkezet pedig a telekommunikációs eszköz jelfogadó bemeneteinek legalább egyikéhez van hozzárendelve, azzal jellemezve, hogy a hordozótest (10) vevő részegységgel (20), vezérlő részegységgel (30) és végrehajtó részegységgel (40) van kiegészítve, a vevő részegység (20) jeltovábbító vonal (21) útján a vezérlő részegységgel (30) van összekapcsolva, míg a vezérlő részegység (30) a végrehajtó részegység (40) közvetítésével van az aktiváló szerkezethez (50) csatlakoztatva, a vevő részegység (20) pedig jeltovábbító csatorna (61) segítségével a hordozótesttől (10) függetlenül és/vagy a hordozótesten (10) elhelyezett indítójel küldő részegységgel (60) van összeköttetésben.

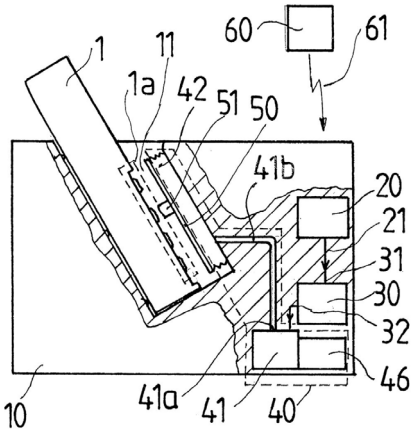

1. ábra

A rovatban meghirdetett használati mintaoltalmak száma: 19 db.

Használati mintaoltalom megszűnése és újra érvénybe helyezése

Használati mintaoltalom megszűnése díjfizetés hiányában **MM3K**

(11) 001696 (21) U 99 00180
(54) Szalagos őrlőgép

(11) 001969 (21) U 00 00207
(54) Berendezés folyadékok szűrésére

(11) 002185 (21) U 01 00200
(54) Jegykezelő berendezéssel ellátott tömegközlekedési eszköz

(11) 002196 (21) U 99 00179
(54) Ültetőszerkezet kis- és közepes lombterjedelmű növények palántázására, és növényi magvak, gumók ültetésére alkalmas gépekhez

(11) 002476 (21) U 02 00216
(54) Szerkezet csigatésztagyártó adapter excenter tengelyének központossá tételéhez

(11) 002706 (21) U 03 00182
(54) Díszítőelem

(11) 002870 (21) U 04 00169
(54) Lépcső elemekből álló, lépcső járólap-tartó szerkezet

(11) 002884 (21) U 03 00200
(54) Védőcsomagolás, elsősorban darabonként csomagolt dohányzásra alkalmas termékekhez

(11) 002959 (21) U 04 00182
(54) Egyszer használatos dugó, különösen csapolóberendezéshez

(11) 003185 (21) U 05 00246
(54) Autódíszítő eszköz

(11) 003283 (21) U 06 00176
(54) Lég- vagy gázfegyver lövedék

(11) 003330 (21) U 07 00022
(54) Pohárfedél gyógyszer szájon át történő bejuttatására

A rovat 12 db közlést tartalmaz.

Vegyes használati mintaoltalmi közlemények

Képviselet megszűnése **HH2K**

(11) 003267 (21) U 06 00042
(73) Nagy Sándor, Kiskunhalas (HU)
(74) INTERINNO Szabadalmi Iroda Várnai Anikó szabadalmi ügyvivő, Budapest

(11) 003367 (21) U 06 00257
(73) Dobi József, Nagykőrös (HU);
Pap Roland Kálmán, Kecskemét (HU)
(74) VTPatent Kft., Szilágyi Ildikó szabadalmi ügyvivő, Budapest

A rovat 2 db közlést tartalmaz.

FORMATERVEZÉSI MINTAOLTALMI KÖZLEMÉNYEK

Adatközlés formatervezési mintaoltalmi bejelentésekről

5. OSZTÁLY
NEM KONFEKCIONÁLT TEXTILÁRUK, MESTERSÉGES ÉS TERMÉSZETES ANYAGÚ SÍK LAPOK, LEMEZEK

(21) D 08 00018 **(22) 2008.02.13.**
(71) Forest-Papír Kft., Lábatlan, 2541 Rákóczi u. 105. (HU)
(54) Törlőpapír

6. OSZTÁLY
BÚTORZATOK

(21) D 08 00016 **(22) 2008.02.11.**
(71) Som Miklós, Budapest, 1111 Budafoki út 16/18. (HU)
(54) Szék

(21) D 08 00014 **(22) 2008.02.04.**
(71) Varga Viktor, Miskolc, 3530 Király u. 17. (HU)
(54) Bútorzatok

9. OSZTÁLY
CSOMAGOLÓESZKÖZÖK ÉS TARTÁLYOK ÁRUSZÁLLÍTÁS ÉS ÁRUKEZELÉS CÉLJÁRA

(21) D 08 00005 **(22) 2008.01.17.**
(71) Compagnie Gervais Danone, Paris, 75009 17, boulevard Haussmann (FR)
(54) Csomagolás élelmiszerekhez
(74) dr. Bérczes László ügyvéd, Budapest

(21) D 08 00012 **(22) 2008.02.05.**
(71) Ép-Lux Kft., Kaposvár, 7400 Lórántffy Zs. u. 27. (HU)
(54) Ajtóra szerelhető műanyag szemetes

10. OSZTÁLY
ÓRÁK, TOVÁBBÁ EGYÉB MÉRŐ-, ELLENŐRZŐ- ÉS JELZŐBERENDEZÉSEK

(21) D 08 00006 **(22) 2008.01.22.**
(71) Carneol Üvegstúdió Kft., Dunakeszi, 2120 Repülőtéri út 1. (HU)
(54) Üvegpalack óra

12. OSZTÁLY
SZÁLLÍTÓ- ÉS EMELŐBERENDEZÉSEK

(21) D 08 00007 **(22) 2008.01.24.**
(71) Kocs Községi Önkormányzata, Kocs, 2898 Komáromi út 5. (HU)
(54) Kocsi
(74) Török Antal szabadalmi ügyvivő, Győr

19. OSZTÁLY
ÍRÓSZEREK, IRODAI FELSZERELÉSEK, MŰVÉSZETI ÉS OKTATÁSI KELLÉKEK

(21) D 08 00011 **(22) 2008.01.31.**
(71) BGB Interherb Kft., Budapest, 1087 Százados út 18. (HU)
(54) Grafika

(21) D 08 00002 **(22) 2008.02.01.**
(71) Parallel Kft., Budapest, 1165 Rezgőfű u. 1. (HU)
(54) Vizsgálati dokumentumok
(74) Gürtler Zoltán, Budapest

(21) D 08 00013 **(22) 2008.02.06.**
(71) Vidák Szabolcs László, Szigetszentmiklós, 2310 Ady E. u. 26/b (HU)
(54) Grafikus marásminta

20. OSZTÁLY
ÁRUSÍTÁS ÉS REKLÁMOZÁS CÉLJÁRA SZOLGÁLÓ ESZKÖZÖK, TÁBLÁK

(21) D 08 00017 **(22) 2008.02.12.**
(71) Baráth Károly, Budapest, 1225 Vitéz u. 17. (HU)
(54) Hordozható reklámfelület

21. OSZTÁLY
JÁTÉKOK, JÁTÉKSZEREK, SÁTRAK ÉS SPORTCIKKEK

(21) D 08 00015 **(22) 2008.02.11.**
(71) Szekeresné Kövécs Éva, Szentkirályszabadja, 8225 Kossuth u. 45–47. (HU)
(54) Zsinórvégtagú játék fafigura

25. OSZTÁLY
ÉPÜLETSZERKEZETEK, ÉPÍTÉSZETI ELEMEK

(21) D 08 00009 **(22) 2008.01.25.**
(71) Leier Hungária Kft., Győr, 9024 Baross G. út 42. (HU)
(54) Vízakna gyűrű betonelem
(74) dr. Márton Bernadett ügyvéd, Győr

30. OSZTÁLY
CIKKEK ÁLLATTARTÁS ÉS -GONDOZÁS CÉLJÁRA

(21) D 08 00010 **(22) 2008.01.29.**
(71) Kiskun Pack Kft., Bugacpusztaháza, 6114 Ipartelep 2. (HU)
(54) Kutyaürülék feltakarítására szolgáló eszközcsomag
(74) dr. Bódog Zoltán, Bódog Ügyvédi Iroda, Kecskemét

99. OSZTÁLY
EGYEBEK

(21) D 08 00008 **(22) 2008.01.25.**
(71) IFEX Mérnökiroda Kft., Budapest, 1121 Edvi Illés u. 35. (HU)
(54) Gyakorló konténer
(74) Sándor József szabadalmi ügyvivő, Budapest

A rovat 15 db közlést tartalmaz.

Formatervezési mintaoltalmi bejelentések közzététele

1. OSZTÁLY
ÉLELMISZEREK

(21) D 07 00109 **(22) 2007.06.28.**
(71) (72) Gáborján Rita, Budapest (HU)
(54) Szendvics
(55)

1/1. ábra

2/1. ábra

3/1. ábra

4/1. ábra

5/1. ábra

6/1. ábra

7/1. ábra

8/1. ábra

9/1. ábra

10/1. ábra

11/1. ábra

12/1. ábra

13/1. ábra

14/1. ábra

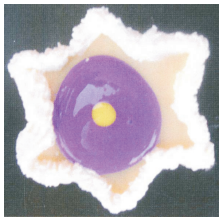
15/1. ábra

16/1. ábra

17/1. ábra

18/1. ábra

19/1. ábra

20/1. ábra

21/1. ábra

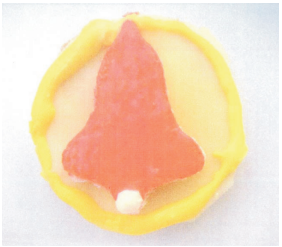
22/1. ábra

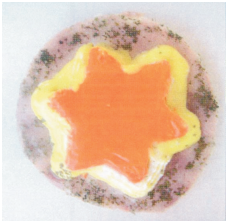
23/1. ábra

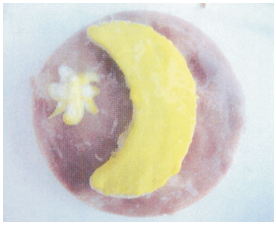
24/1. ábra

25/1. ábra

26/1. ábra

27/1. ábra

28/1. ábra

29/1. ábra

30/1. ábra

31/1. ábra

33/1. ábra

34/1. ábra

35/1. ábra

36/1. ábra

37/1. ábra

38/1. ábra

39/1. ábra

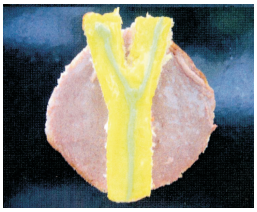

40/1. ábra

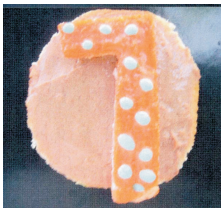

41/1. ábra

42/1. ábra

43/1. ábra

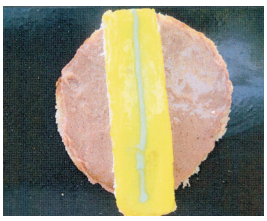

44/1. ábra

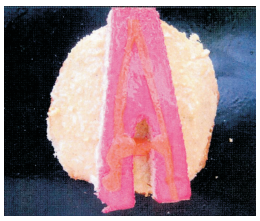

45/1. ábra

46/1. ábra

47/1. ábra

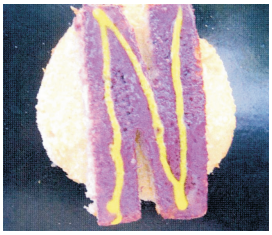

48/1. ábra

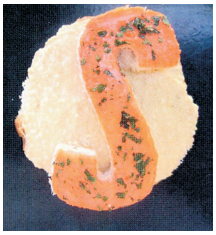

49/1. ábra

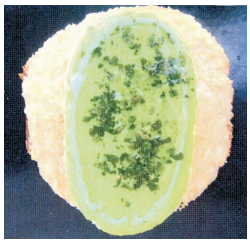

50/1. ábra

(51) 01-01

---

(21) D 07 00079 **(22) 2007.05.09.**
(71) Zimbo Perbál Húsipari Termelő Kft., Perbál (HU)
(72) Brüggen, Alfons, Dalum (DE)
(74) Mészáros Katalin, BUDAPATENT Szabadalmi és Védjegy Iroda Kft., Budapest
(54) Hús- és hentesárukból, felvágottból, sonkából, húsipari vörösárukból kialakított tömb

(55)

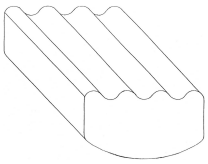

1/1. ábra

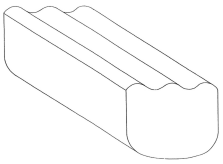

2/1. ábra

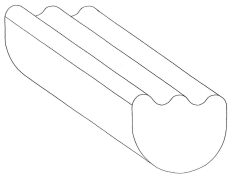

3/1. ábra

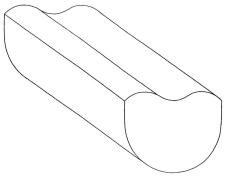

4/1. ábra

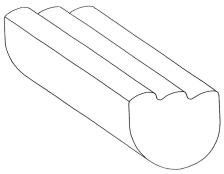

5/1. ábra

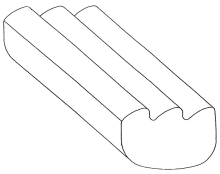

6/1. ábra

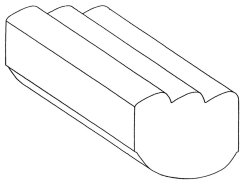

7/1. ábra

(51) 01-04

7. OSZTÁLY
HÁZTARTÁSI CIKKEK, AMELYEK NEM TARTOZNAK MÁS OSZTÁLYOKBA

(21) D 07 00106 **(22) 2007.06.20.**
(71) (72) Ács Zoltán, Dombóvár (HU)
(54) Gomba alakú pohártartó pohárral
(55)

1/1. ábra

2/1. ábra

3/1. ábra

4/1. ábra

(51) 07-06

8. OSZTÁLY
SZERSZÁMOK, FÉMTÖMEGCIKKEK

(21) D 07 00093 **(22) 2007.06.04.**
(71) Ferr-Express Kft., Kecskemét (HU)
(72) Pataki Miklós, Kecskemét (HU)
(74) Török Antal, Győr
(54) Csőbilincs
(55)

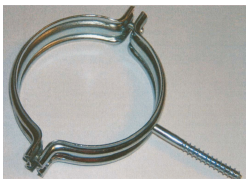

1/1. ábra

(51) 08-08

(21) D 07 00095 **(22) 2007.06.04.**
(71) Ferr-Express Kft., Kecskemét (HU)
(72) Kanyó Sándor, Kecskemét (HU)
(74) Török Antal, Győr
(54) Csőbilincs
(55)

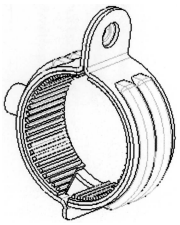

1/1. ábra

(51) 08-08

(21) D 07 00094 **(22) 2007.06.04.**
(71) Ferr-Express Kft., Kecskemét (HU)
(72) Pataki Miklós, Kecskemét (HU)
(74) Török Antal, Győr
(54) Csőbilincs V.
(55)

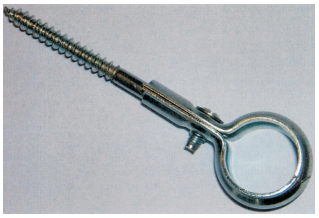

1/2. ábra

(51) 08-08

(21) D 07 00098 **(22) 2007.06.04.**
(71) Ferr-Express Kft., Kecskemét (HU)
(72) Kanyó Sándor, Kecskemét (HU)
(74) Török Antal, Győr
(54) Csőbilincs I.
(55)

1/6. ábra

(51) 08-08

(21) D 07 00097 **(22) 2007.06.04.**
(71) Ferr-Express Kft., Kecskemét (HU)
(72) Kanyó Sándor, Kecskemét (HU)
(74) Török Antal, Győr
(54) Csőbilincs II.
(55)

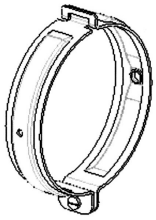

1/7. ábra

(51) 08-08

---

(21) D 07 00096 **(22) 2007.06.04.**
(71) Ferr-Express Kft., Kecskemét (HU)
(72) Kanyó Sándor, Kecskemét (HU)
(74) Török Antal, Győr
(54) Csőbilincs III.
(55)

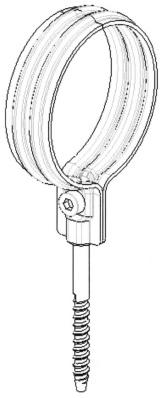

1/4. ábra

(51) 08-08

---

9. OSZTÁLY
CSOMAGOLÓESZKÖZÖK ÉS TARTÁLYOK
ÁRUSZÁLLÍTÁS ÉS ÁRUKEZELÉS CÉLJÁRA

---

(21) D 06 00053 **(22) 2006.02.15.**
(71) (72) Takács Ferenc, Budakeszi (HU)
(74) Farkas Tamás, DANUBIA Szabadalmi és Védjegy Iroda Kft., Budapest
(54) Méztároló edények
(55)

1/4. ábra

2/1. ábra

(51) 09-01

---

(21) D 06 00246 **(22) 2006.12.18.**
(71) (72) Dusoczky Tamás, Budapest (HU);
Motál György, Budapest (HU)
(54) Italos kristálypalack
(55)

1/1. ábra

(51) 09-01

---

(21) D 07 00070 **(22) 2007.04.20.**
(71) X-Favorit Kft., Tiszaalpár (HU)
(72) Gyurki Gábor, Tiszaalpár (HU)
(74) dr. Csernus Tibor ügyvéd, Kecskemét
(54) Hangyairtószer csomagolóflakonja
(55)

1/1. ábra

(51) 09-01

---

(21) D 07 00089 **(22) 2007.05.30.**
(71) MONA Hungary Kft., Budapest (HU)
(72) Nádudvari Lajos, Szentendre (HU)
(74) dr. Kardi Judit, Dr. Kardi Judit Ügyvédi Iroda, Budapest
(54) Csomagolótasak
(55)

1/1. ábra

2/1. ábra

3/1. ábra

(51) 09-03

---

(21) D 07 00147 **(22) 2007.09.25.**
(71) (72) Kutasi Szabolcs, Nyírpazony (HU)
(74) dr. Zakály Ottó ügyvéd, Tatabánya
(54) Tüzelőanyag-csomagoló doboz, zsák, vödör
(55)

1/1. ábra

2/1. ábra

3/1. ábra

4/1. ábra

5/1. ábra

6/1. ábra

7/1. ábra

8/1. ábra

9/1. ábra

10/1. ábra

11/1. ábra

12/1. ábra

13/1. ábra

14/1. ábra

15/1. ábra

16/1. ábra

17/1. ábra

18/1. ábra

19/1. ábra

20/1. ábra

21/1. ábra

22/1. ábra

23/1. ábra

24/1. ábra

25/1. ábra

26/1. ábra

27/1. ábra

28/1. ábra

29/1. ábra

30/1. ábra

31/1. ábra

32/1. ábra

33/1. ábra

34/1. ábra

(51) 09-05 09-03

---

12. OSZTÁLY
SZÁLLÍTÓ- ÉS EMELŐBERENDEZÉSEK

---

(21) D 07 00074 **(22) 2007.04.26.**
(71) (72) Schmidt Károly, Budapest (HU)
(54) Mozgatható lábszerkezet
(55)

1/3. ábra

(51) 12-02

---

(21) D 07 00075 **(22) 2007.04.27.**
(71) (72) Bódis Kálmán, Budapest (HU)
(54) Sport autó
(55)

1/1. ábra

(51) 12-08

---

14. OSZTÁLY
ADATRÖGZÍTŐ, ADATFELDOLGOZÓ, VALAMINT HÍRKÖZLÉS ÉS ADATÁTVITEL CÉLJÁRA SZOLGÁLÓ KÉSZÜLÉKEK

---

(21) D 07 00071 **(22) 2007.04.20.**
(71) (72) Csurgai Ferenc Attila, Cegléd (HU)
(54) Hangsugárzók

(55)

1/1. ábra

2/1. ábra

(51) 14-01

---

20. OSZTÁLY
ÁRUSÍTÁS ÉS REKLÁMOZÁS CÉLJÁRA SZOLGÁLÓ ESZKÖZÖK, TÁBLÁK

---

(21) D 07 00102 **(22) 2007.06.12.**
(71) Győri Likőrgyár Zártkörűen Működő Részvénytársaság, Győr (HU)
(72) Barabás Attila, Győr (HU)
(74) dr. Bódis Judit ügyvéd, Győr
(54) Italkínáló félhordó
(55)

1/1. ábra

(51) 20-02

---

25. OSZTÁLY
ÉPÜLETSZERKEZETEK, ÉPÍTÉSZETI ELEMEK

---

(21) D 07 00110 **(22) 2007.07.09.**
(71) (72) Ács András Károly, Dunakeszi (HU)
(54) Burkolólap
(55)

1/1. ábra

2/1. ábra

3/1. ábra

4/1. ábra

5/1. ábra

6/1. ábra

7/1. ábra

8/1. ábra

9/1. ábra

10/1. ábra

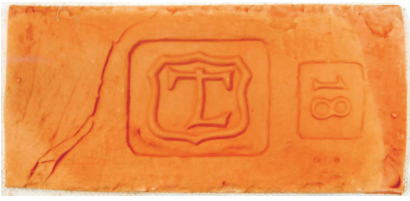

11/1. ábra

12/1. ábra

13/1. ábra

(51) 25-01

28. OSZTÁLY
GYÓGYSZERIPARI ÉS KOZMETIKAI KÉSZÍTMÉNYEK, PIPERECIKKEK ÉS KÉSZÜLÉKEK

(21) D 07 00099 **(22) 2007.06.06.**
(71) Kassai Form Bt., Budapest (HU)
(72) Kassai Miklós, Budapest (HU)
(74) Várnai Anikó, INTERINNO Szabadalmi Iroda, Budapest
(54) Mécsestartó fáklya
(55)

1/1. ábra

(51) 28-05

99. OSZTÁLY
EGYEBEK

(21) D 07 00078 **(22) 2007.05.08.**
(71) Canal Digital AS, Snaroya (NO)
(72) Rolvaag, Ole Morten, Snaroya (NO);
Rakeng, Magnus, Oslo (NO)
(74) dr. Antalffy-Zsiros András, DANUBIA Szabadalmi és Védjegy Iroda Kft., Budapest
(30) 20060592 2006.11.09. NO
(54) Díszítőelem
(55)

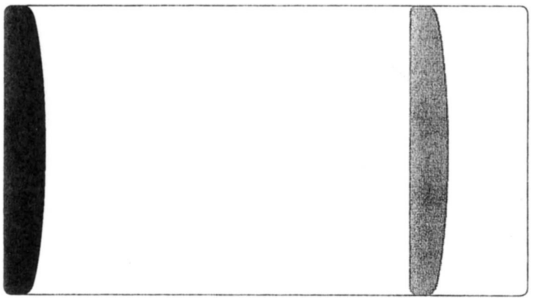

1/1. ábra

(51) 99-00

(21) D 07 00091 **(22) 2007.06.01.**
(71) (72) Jáger Ferenc, Örkény (HU)
(74) Kormos Ágnes egyén szabadalmi ügyvivő, Budapest
(54) Urna
(55)

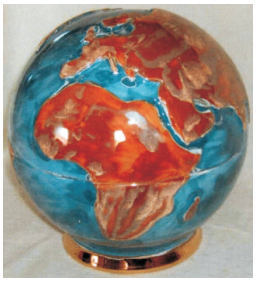

1/1. ábra

1/3. ábra

(51) 99-00

A rovat 22 db közlést tartalmaz.

Megadott formatervezési mintaoltalmak

6. OSZTÁLY
BÚTORZATOK

(11) 090832 2007.12.05.
(21) D 06 00193 **(22) 2006.10.04.**
(73) ADA Möbelfabrik GmbH, Baierdorf bei Anger (AT)
(74) Mészárosné Dónusz Katalin, S.B.G. & K. Szabadalmi Ügyvivői Iroda, Budapest
(54) Bútor
(51) 06-01 06-02

8. OSZTÁLY
SZERSZÁMOK, FÉMTÖMEGCIKKEK

(11) 090830 2007.12.05.
(21) D 05 00021 **(22) 2005.02.04.**
(73) Euro-Elzett Zárgyártó és Kereskedelmi Kft., Sopron (HU)
(74) Faber Miklós, ADVOPATENT Szabadalmi és Védjegy Iroda, Budapest
(54) Ajtózár kulccsal
(51) 08-07

(11) 090824 2007.12.05.
(21) D 06 00225 **(22) 2006.11.20.**
(73) (72) Lukács Manuéla, Szentendre (HU)
(54) Retesz, nyíló dobozoldalakra, rögzíthető lapokba építve
(51) 08-08

9. OSZTÁLY
CSOMAGOLÓESZKÖZÖK ÉS TARTÁLYOK ÁRUSZÁLLÍTÁS ÉS ÁRUKEZELÉS CÉLJÁRA

(11) 090549 2006.12.06.
(21) D 05 00107 **(22) 2005.05.26.**
(73) (72) Takács Ferenc, Budakeszi (HU)
(54) Méztároló edények
(51) 09-03

(11) 090825 2007.12.05.
(21) D 06 00223 **(22) 2006.12.15.**
(73) CHINOIN Gyógyszer és Vegyészeti Termékek Gyára Zrt., Budapest (HU)
(74) dr. Kovári Zoltán, ADVOPATENT Szabadalmi és Védjegy Iroda, Budapest
(54) Hólyagcsomagolás gyógyszertermékekhez
(51) 09-05

11. OSZTÁLY
DÍSZTÁRGYAK

(11) 090833 2007.12.05.
(21) D 06 00219 **(22) 2006.11.10.**
(73) (72) Lukács Manuéla, Szentendre (HU)
(54) Jelvény rajzolatok (lapkás és áttört kivitelben)
(51) 11-03 19-08

12. OSZTÁLY
SZÁLLÍTÓ- ÉS EMELŐBERENDEZÉSEK

(11) 090835 2007.12.05.
(21) D 05 00232 **(22) 2005.11.23.**
(73) (72) Selmeci Tibor, Budapest (HU); Baráth Károly, Budapest (HU)
(54) Járműre szerelhető tető (amely reklámok megjelenítésére is alkalmas)
(51) 12-16

14. OSZTÁLY
ADATRÖGZÍTŐ, ADATFELDOLGOZÓ, VALAMINT HÍRKÖZLÉS ÉS ADATÁTVITEL CÉLJÁRA SZOLGÁLÓ KÉSZÜLÉKEK

(11) 090823 2007.12.05.
(21) D 06 00226 **(22) 2006.11.20.**
(73) (72) Farkas Gyula, Hajdúszoboszló (HU)
(54) Pc-alapú zenegépdoboz
(51) 14-01

(11) 090826 2007.12.05.
(21) D 07 00090 **(22) 2007.05.31.**
(73) NEC Corporation, Tokyo (JP)
(30) 2006-033291 2006.12.01. JP
2006-033292 2006.12.01. JP
2006-033293 2006.12.01. JP
2006-033294 2006.12.01. JP
(74) Sári Tamás Gusztáv, DANUBIA Szabadalmi és Védjegy Iroda Kft., Budapest
(54) Vezeték nélküli kommunikációs végberendezés
(51) 14-03

19. OSZTÁLY
ÍRÓSZEREK, IRODAI FELSZERELÉSEK, MŰVÉSZETI ÉS OKTATÁSI KELLÉKEK

(11) 090822 2007.12.05.
(21) D 06 00229 **(22) 2006.11.23.**
(73) (72) Lukács Manuéla, Szentendre (HU)
(54) Tábla, átlátszó, írható fedőréteggel, és fedőréteg alá helyezhető bemutató tablókkal
(51) 19-06 19-99

(11) 090829 2007.12.05.
(21) D 06 00230 **(22) 2006.11.23.**
(73) (72) Lukács Manuéla, Szentendre (HU)
(54) Bővíthető felületű bemutatópanel, tartóvázszerkezettel, összecsukható elemekből
(51) 19-06

21. OSZTÁLY
JÁTÉKOK, JÁTÉKSZEREK, SÁTRAK ÉS SPORTCIKKEK

(11) 090831 2007.12.05.
(21) D 06 00170 **(22) 2006.08.17.**
(73) (72) Szász András, Budapest (HU)
(74) Erdély Péter, DANUBIA Szabadalmi és Védjegy Iroda Kft., Budapest
(54) Autókarosszéria-modell
(51) 21-01

22. OSZTÁLY
FEGYVEREK, PIROTECHNIKAI CIKKEK, VADÁSZATI, HALÁSZATI, VALAMINT KÁRTÉKONY ÁLLATOK IRTÁSÁRA SZOLGÁLÓ TERMÉKEK

(11) 090821 2007.12.05.
(21) D 06 00234 **(22) 2006.11.30.**
(73) (72) Bereczki Vilmos, Szigetszentmiklós (HU)
(54) Patkányméreg tárolására szolgáló láda
(51) 22-06

(11) 090834 2007.12.05.
(21) D 06 00235 **(22) 2006.11.30.**
(73) (72) Bereczki Vilmos, Szigetszentmiklós (HU)
(54) Kombinált doboz csótánycsapda, egérméreg tárolására
(51) 22-06

(11) 090828 2007.12.05.
(21) D 06 00236 **(22) 2006.11.30.**
(73) (72) Bereczki Vilmos, Szigetszentmiklós (HU)
(54) Egérméreg tárolására szolgáló doboz
(51) 22-06

A rovatban meghirdetett formatervezési mintaoltalmak száma: 15 db.

Formatervezési mintaoltalom megújítása

(11) 085501
(21) D 93 00072 **(22) 1993.02.19.**
(54) Kombinált palack és zárókupak

(11) 085502
(21) D 93 00073 **(22) 1993.02.19.**
(54) Palack

(11) 085503
(21) D 93 00074 **(22) 1993.02.19.**
(54) Záróelemmel ellátott palack

(11) 085504
(21) D 93 00075 **(22) 1993.02.19.**
(54) Záróelemmel ellátott palack

(11) 087396
(21) D 97 00532 **(22) 1997.10.02.**
(54) Normál bevésőzár

(11) 087411
(21) D 98 00066 **(22) 1998.02.19.**
(54) Kupak fedővel

(11) 087412
(21) D 98 00012 **(22) 1998.01.13.**
(54) Lapátkés

(11) 087428
(21) D 98 00072 **(22) 1998.02.20.**
(54) Nyél konyhaeszközökhöz

(11) 087430
(21) D 98 00005 **(22) 1998.01.08.**
(54) Gyümölcsprés

(11) 087622
(21) D 98 00035 **(22) 1998.02.02.**
(54) Üveg

(11) 087737
(21) D 98 00266 **(22) 1998.02.09.**
(54) Konyhaiedény-fedő

(11) 087739
(21) D 98 00269 **(22) 1998.02.09.**
(54) Konyhaiedény-felsőrész

(11) 087740
(21) D 98 00272 **(22) 1998.02.09.**
(54) Konyhaiedény-alsórész

(11) 087775
(21) D 97 00587 **(22) 1997.11.24.**
(54) Mágneses ágybetét

(11) 087912
(21) D 99 00002 **(22) 1998.03.09.**
(54) Talp és ernyő

(11) 087931
(21) D 99 00003 **(22) 1998.03.09.**
(54) Talp és ernyő

(11) 087933
(21) D 99 00001 **(22) 1998.03.09.**
(54) Talp és ernyő

(11) 087941
(21) D 98 00086 **(22) 1998.03.09.**
(54) Ernyőtalp

(11) 089594
(21) D 02 00233 **(22) 2002.06.13.**
(54) Áruházi polctálca

(11) 089629
(21) D 03 00017 **(22) 2003.01.30.**
(54) Fedő tálalóedényhez

(11) 089694
(21) D 03 00002 **(22) 2003.01.14.**
(54) Formázott személyi gyógyszertároló

(11) 089697
(21) D 03 00075 **(22) 2003.03.06.**
(54) Edény

(11) 089725
(21) D 03 00018 **(22) 2003.01.31.**
(54) Fogkefe csíptetős tartozékkal

(11) 089726
(21) D 03 00019 **(22) 2003.01.31.**
(54) Fogkefe csíptetős tartozékkal

(11) 089775
(21) D 02 00426 **(22) 2002.12.12.**
(54) Különféle formájú csipszek

(11) 089776
(21) D 02 00425 **(22) 2002.12.12.**
(54) Gabonából készült csipsz

(11) 089777
(21) D 02 00418 **(22) 2002.12.05.**
(54) Gabonából készült snack

(11) 089798
(21) D 02 00423 **(22) 2002.12.12.**
(54) Habszifon

(11) 089809
(21) D 03 00026 **(22) 2003.02.07.**
(54) Tálalóedények

(11) 089856
(21) D 03 00062 **(22) 2003.02.28.**
(54) Zsinórvégtagú fafigura család

(11) 089881
(21) D 03 00033 **(22) 2003.02.14.**
(54) Lezáróelem tárolóeszközhöz

(11) 090032
(21) D 02 00427 **(22) 2002.12.12.**
(54) Burgonyából készült csipsz

A rovat 32 db közlést tartalmaz.

Vegyes formatervezési mintaoltalmi közlemények

Jogutódlás **GB9Q**

(11) 090062 (21) D 03 00363
(73) Károlyi Csaba, Gyál (HU)

A rovat 1 db közlést tartalmaz.

Képviseleti megbízás **HH1Q**

(11) 089694 (21) D 03 00002
(73) Visibelle Derma Institute, Inc., Bloomington, Minnesota (US)
(74) DANUBIA Szabadalmi és Jogi Iroda Kft., Budapest

(11) 089725 (21) D 03 00018
(73) GlaxoSmithKline Consumer Healthcare GmbH & Co. KG, Bühl/Baden (DE)
(74) S.B.G. & K. Szabadalmi Ügyvivői Iroda, Budapest

(11) 089726 (21) D 03 00019
(73) GlaxoSmithKline Consumer Healthcare GmbH & Co. KG, Bühl/Baden (DE)
(74) S.B.G. & K. Szabadalmi Ügyvivői Iroda, Budapest

A rovat 3 db közlést tartalmaz.

Képviselet megszűnése **HH2Q**

(11) 089694 (21) D 03 00002
(73) Visibelle Derma Institute, Inc., Bloomington, Minnesota (US)
(74) dr. Bokor Tamás, S.B.G. & K. Szabadalmi Ügyvivői Iroda, Budapest

(11) 089725 (21) D 03 00018
(73) GlaxoSmithKline Consumer Healthcare GmbH & Co. KG, Bühl/Baden (DE)
(74) Sipos József, DANUBIA Szabadalmi és Védjegy Iroda Kft., Budapest

(11) 089726 (21) D 03 00019
(73) GlaxoSmithKline Consumer Healthcare GmbH & Co. KG, Bühl/Baden (DE)
(74) Sipos József, DANUBIA Szabadalmi és Védjegy Iroda Kft., Budapest

(11) 089933 (21) D 02 00412
(73) Budapest Gyógyfürdői és Hévizei Rt., Budapest (HU); CsabaGabosz Kereskedelmi és Szolgáltató Kft., Budapest (HU)
(74) dr. Polgár Iván, DeveloPat Szabadalmi és Védjegy Iroda, Budapest

A rovat 4 db közlést tartalmaz.

NEMZETI VÉDJEGYKÖZLEMÉNYEK I.

Védjegybejelentések meghirdetése I.

(210) M 08 00021 **(220) 2008.01.04.**
(731) „Vaskapu„ Mérnöki és Szolgáltató Kft., Budapest (HU)
(740) dr. Jákó János, Holczer, Jákó & Boross Ügyvédi Iroda, Budapest
(546)

(511) 35 Áruminták terjesztése, üzleti felvilágosítás, tájékoztatás, üzleti információk, üzletszervezési és üzletvezetési tanácsadás, üzletszervezési tanácsadás, üzletvezetési konzultáció, üzletvezetési tanácsadó szolgáltatások, kereskedelmi vagy reklámcélú kiállítások szervezése, kereskedelmi vagy reklámcélú vásárok szervezése, segítségnyújtás kereskedelmi vagy iparvállatok irányításában, segítségnyújtás üzletvezetéshez, szakmai konzultációk üzleti ügyekben, szakvéleményadás gazdasági ügyekben, számlakivonatok összeállítása, becslés kereskedelmi ügyletekben.

---

(210) M 07 03968 **(220) 2007.11.28.**
(731) ALFAPAPÍR Kereskedelmi Kft., Budapest (HU)
(546)

(511) 16 Papíripari termékek, füzetborítók, könyvborítók, csomagolópapírok; levelezőlapok, képeslapok, levélpapírok, borítékok; naptárak, plakátok, prospektusok; könyvek, mappák, irattartók, dossziék, kéztörlők, kendők, terítők, függönyök, papírpoharak, papírtányérok, dobozok, zsebkendők, állkendők, irodai és irodatechnikai papíráruk (tömbök, blokkok), papírok, ezen belül fatartalmú és famentes papírok.

---

(210) M 07 01840 **(220) 2004.03.11.**
(731) Archea GmbH, Hessisch Oldendorf (DE)
(740) dr. Kovári Zoltán szabadalmi ügyvivő, ADVOPATENT Szabadalmi és Védjegy Iroda, Budapest
(541) ARCHEA
(511) 1 Szerves hulladékok, nevezetesen trágyák, trágyalevek.

11 Klímaberendezések, fűtőberendezések, hőcserélők, hűtőberendezések, szárítóberendezések, levegőztető berendezések és ezekből álló folyadékvezető rendszerek.

19 Építőanyagok tisztítóberendezések, elektromos áramot és hőt szolgáltató kombinált erőművek, fermentorok és rothasztótornyok előállításához.

37 Műszaki tervezés és építéstervezés; valamint tisztítóberendezések, fermentorok, elektromos áramot és hőt szolgáltató kombinált erőművek, rothasztótornyok és alternatív energiák széltornyok, biogáz és napsugárzás segítségével történő termelésére szolgáló berendezések készítése.

42 Tudományos és műszaki szolgáltatások a környezetbarát energiatermelés területén.

---

(210) M 07 02791 **(220) 2007.08.07.**
(731) Arnoldo Mondadori Editore S.p.A., Milano (MI) (IT)
(740) dr. Szigeti Éva, DANUBIA Szabadalmi és Jogi Iroda Kft., Budapest
(546)

(511) 9 Elektromos és elektronikus berendezés; tudományos eszközök; rádiókészülék; fényképészeti, mozgóképi, optikai, súlymérő, jelző-, ellenőrző (felügyeleti) és oktatóberendezések; elektronikus kártyán vagy számítógépen előinstallált szoftver; munkaasztal és hordozható számítógépek, nyomtatók, modemek, számítógép-tartozékok; hangok, képek és szoftverek rögzítésére, továbbítására, másolására szolgáló készülékek; jeltovábbító szolgáltatások segítségével a számítógépbe letöltött szoftverek; szalagon, CD-ROM-on, DVD-n vagy lemezen előrögzített szoftverek; a számítógépek és számítógép-hálózatok kezelésére, ellenőrzésére, diagnosztizálására és elemzésére szolgáló szoftverek; üres és műsoros audio- és videolemezek, kazetták, szalagok, CD-ROM-ok és DVD-k; televízióval összekapcsolható berendezés elektronikus játékok számára; szemüvegek és szemüvegalkatrészek.

16 Papír, karton; irodaszerek, nevezetesen tollak, ceruzák, szövegkiemelők, tintatartók, ecsetek, naptárak, határidőnaplók, naplók, poszterek, jegyzetkönyvek, jegyzettömbök, jelölőcédulák; festőfelszerelések, nevezetesen művészeti és festőecsetek, tollak, ceruzák, pasztellek, valamint festőkészletek művészek és festőmesterek részére; üdvözlőkártyák, nyomtatványok, nevezetesen irodalmi, divat-, művészeti, politikai, tudományos, történelmi és szórakoztató témákkal kapcsolatos napilapok, magazinok, folyóiratok, szórólapok, könyvek, kézikönyvek, útmutatók, katalógusok; litográfiák és kőnyomatok, fényképek, felragasztható címkék; nyomtatott, irodalmi, divat-, művészeti, politikai, tudományos, történelmi és szórakoztató témákkal kapcsolatos instrukciós és oktatási anyagok.

38 Távközlési szolgáltatások; rádiós és televíziós műsorszórás, különösen közvetlen műholdas rádió-műsorszórás, melynek jeleit relés rádiószórás segítségével a televíziós antennáról kábelen és tercier rádió és televízió átalakítón keresztül, illetve online szolgáltatások segítségével adattovábbítón vagy számítógépes hálózaton keresztül lehet továbbítani; mobil telefonösszeköttetés; számítógépes terminálok segítségével történő összeköttetés; adatok, információk és képek továbbítása számítógép segítségével; elektronikus posta; információk a távközlésről; elektronikus hirdetőtábla szolgáltatások; adatok és dokumentumok elektronikus továbbítása számítógépen keresztül; adatok és levelek elosztása és továbbítása elektronikus eszközökkel; hír- és információs ügynöki szolgáltatások.

---

(210) M 07 02486 **(220) 2005.02.23.**
(731) ASA Sp. z o.o., Gubczyce (PL)
(740) ADVOPATENT Szabadalmi és Védjegy Iroda, Budapest
(541) MENOPLANT SOY-A 40+
(511) 3 Kozmetikai készítmények, készítmények fogyasztási (testsúlycsökkentési) célokra, maszkok és tejek kozmetikai célokra,

krémek, kenőcsök kozmetikai használatra, szappanok, kozmetikai készítmények fogyasztási célokra, kozmetikai készletek, kozmetikai készítmények menopauzához (szója izoflavonok).

5 Élelmiszerek és diétás italok, ideértve diétás étrend-kiegészítők, diétás élelmiszerek, diétás anyagok gyógyászati használatra.

---

(210) M 07 03762 **(220) 2007.11.08.**
(731) B. Nagy Norbert, Budapest (HU)
(740) dr. Szabó Patrik, Dr. Szabó Patrik Ügyvédi Iroda, Budpest
(541) TUTTO MAXIMA
(511) 3 Fehérítőkészítmények és egyéb, mosásra szolgáló anyagok; tisztító-, fényesítő-, súroló- és csiszolószerek; szappanok; illatszerek, illóolajok, kozmetikai cikkek, hajmosó szerek; fogkrémek.

44 Orvosi szolgáltatások; állatgyógyászati szolgáltatások; higiéniai és szépségápolási szolgáltatások emberek és állatok részére; mezőgazdasági, kertészeti és erdészeti szolgáltatások.

---

(210) M 07 03794 **(220) 2007.11.13.**
(731) Baloghné Darag Andrienne, Miskolc (HU); dr. Szentes Béla Gyula, Budapest (HU)
(740) dr. Szentes Béla Gyula, Szentes Ügyvédi Iroda, Budapest
(546)

(511) 41 Nevelés; szakmai képzés; szórakoztatás; sport- és kulturális tevékenységek.

---

(210) M 07 02985 **(220) 2007.08.31.**
(731) Belarus Traktor Kft., Dunakeszi (HU)
(740) Gerginé dr. Horgos Lívia, G. Horgos Ügyvédi Iroda, Budapest
(546) ***BELARUS* TRAKTOR KFT.**
(511) 7 Mezőgazdasági munkagépek és szerszámgépek, nagy mezőgazdasági felszerelések.

12 Járművek, szárazföldi közlekedési eszközök közül a mezőgazdasági vontatók.

35 Mezőgazdasági vontatók, tartozékaik, felszereléseik és alkatrészeik reklámozása, valamint az ezekkel kapcsolatos kereskedelmi ügyletek.

---

(210) M 07 03020 **(220) 2007.09.04.**
(731) Berentzen-Gruppe Aktiengesellschaft, Haselünne (DE)
(740) dr. Szamosi Katalin, S.B.G. & K. Szabadalmi és Ügyvédi Irodák, Budapest
(541) Roter Apfel
(511) 33 Alkoholtartalmú italok (a sörök kivételével).

---

(210) M 07 03913 **(220) 2007.11.23.**
(731) Berlin-Chemie AG, Berlin (DE)
(740) dr. Szigeti Éva, DANUBIA Szabadalmi és Jogi Iroda Kft., Budapest
(541) FLORALIV
(511) 5 Gyógyszerészeti készítmények; egészségügyi készítmények gyógyászati használatra.

---

(210) M 07 03230 **(220) 2007.09.24.**
(731) BIOFARM Sp. z.o.o., Poznan (PL)
(740) dr. Szigeti Éva, DANUBIA Szabadalmi és Jogi Iroda Kft., Budapest
(541) COGITON
(511) 5 Gyógyszerészeti és állatgyógyászati készítmények; egészségügyi készítmények gyógyászati használatra; diétás anyagok gyógyászati használatra, bébiételek; tapaszok, kötszeranyagok; fogtömő anyagok és fogászati mintázóanyagok; fertőtlenítőszerek; kártékony állatok és növények irtására szolgáló készítmények; gombaölő szerek (fungicidek), gyomirtó szerek (herbicidek).

---

(210) M 07 03231 **(220) 2007.09.24.**
(731) BIOFARM Sp. z.o.o., Poznan (PL)
(740) dr. Szigeti Éva, DANUBIA Szabadalmi és Jogi Iroda Kft., Budapest
(541) ZELIXA
(511) 5 Gyógyszerészeti és állatgyógyászati készítmények; egészségügyi készítmények gyógyászati használatra; diétás anyagok gyógyászati használatra, bébiételek; tapaszok, kötszeranyagok; fogtömő anyagok és fogászati mintázóanyagok; fertőtlenítőszerek; kártékony állatok és növények irtására szolgáló készítmények; gombaölő szerek (fungicidek), gyomirtó szerek (herbicidek).

---

(210) M 07 03914 **(220) 2007.11.23.**
(731) Brauerei Beck GmbH & Co. KG, Bremen (DE)
(740) dr. Szigeti Éva, DANUBIA Szabadalmi és Jogi Iroda Kft., Budapest
(541) Beck'sperience
(511) 36 Támogatás (szponzorálás).

41 Szórakoztatás, élő előadások.

---

(210) M 07 03765 **(220) 2007.11.09.**
(731) BRAVOGROUP HOLDING Vagyonkezelő Korlátolt Felelősségű Társaság, Budapest (HU)
(740) dr. Incze András Péter ügyvéd, Budapest
(591) **Bravogroup**
(511) 9 Tudományos célra szolgáló, tengerészeti, földmérő, villamos, fényképészeti, mozgóképi, optikai, súlymérő, egyéb mérő-, jelző-, ellenőrző (felügyeleti), életmentő és oktatóberendezések és felszerelések; hangok vagy képek rögzítésére, továbbítására, másolására szolgáló készülékek; mágneses adathordozók, hanglemezek; automata áruelosztó berendezések és szerkezetek érmebedobással működő készülékekhez; regiszteres pénztárgépek, számológépek, adatfeldolgozó berendezések és számítógépek; tűzoltó készülékek.

16 Papír, karton és ezen anyagokból készült termékek, amelyek nem tartoznak más osztályokba; nyomdaipari termékek; könyvkötészeti anyagok; fényképek; papíripari cikkek, papíripari vagy háztartási ragasztóanyagok; anyagok művészek részére; ecsetek; írógépek és irodai cikkek (bútorok kivételével); tanítási és oktatási anyagok (készülékek kivételével); csomagolásra szolgáló műanyagok (amelyek nem tartoznak más osztályokba); nyomdabetűk; klisék.

35 Reklámozás; kereskedelmi ügyletek; kereskedelmi adminisztráció; irodai munkák.

37 Építkezés; javítás; szerelési szolgáltatások.

38 Távközlés.

42 Tudományos és műszaki szolgáltatások, valamint az idetartozó tervezői és kutatói tevékenység; ipari elemző és kutató szolgáltatások; számítástechnikai hardver- és szoftvertervezés és -fejlesztés.

(210) M 07 03928 **(220) 2007.11.26.**
(731) BRIDGE-HUNGARY Biztosításközvetítő és Tanácsadó Zrt., Szolnok (HU)
(740) dr. Szentmiklósi Szaniszló ügyvéd, Szolnok
(546)

Hat, alkot, gyarapít.

(511) 35 Konzultációk üzletvezetéshez, piackutatás, reklámújság, szakértői vélemény nyújtása ügyletekben, üzletvezetéshez tanácsadó szolgáltatás, vezetésben nyújtott támogatás kereskedelmi vagy iparvállalatoknál.

36 Bankügyletek, biztosítási ügynökségek, biztosítások, értékpapírok letétbe helyezése, ingatlanok kezelése, pénzügyi elemzések, pénzügyletek, tranzakciók (pénzügyi ügyletek), ügynöki munkák.

41 Tanítás, oktatás.

---

(210) M 07 03929 **(220) 2007.11.26.**
(731) BRIDGE-HUNGARY Biztosításközvetítő és Tanácsadó Zrt., Szolnok (HU)
(740) dr. Szentmiklósi Szaniszló ügyvéd, Szolnok
(546)

BRIDGE HUNGARY ZRT.

Hat, alkot, gyarapít.

(511) 35 Konzultációk üzletvezetéshez, piackutatás, reklámújság, szakértői vélemény nyújtása ügyletekben, üzletvezetéshez tanácsadó szolgáltatás, vezetésben nyújtott támogatás kereskedelmi vagy iparvállalatoknál.

36 Bankügyletek, biztosítási ügynökségek, biztosítások, értékpapírok letétbe helyezése, ingatlanok kezelése, pénzügyi elemzések, pénzügyletek, tranzakciók (pénzügyi ügyletek), ügynöki munkák.

41 Tanítás, oktatás.

---

(210) M 07 03442 **(220) 2007.10.10.**
(731) Bunge Növényolajipari Zártkörűen Működő Részvénytársaság, Budapest (HU)
(740) dr. Papp Dávid József, Kisfalvi és Társai Ügyvédi Iroda, Budapest
(546)

(511) 29 Hús, hal-, baromfi- és vadhús; húskivonatok; tartósított, szárított és főzött gyümölcsök és zöldségek; zselék, lekvárok (dzsemek), kompótok; tojások, tej és tejtermékek; étkezési olajok és zsírok, beleértve a margarinokat, vajat is.

30 Kávé, tea, kakaó, cukor, rizs, tápióka, szágó, kávépótló szerek; lisztek és más gabonakészítmények, kenyér, péksütemények és cukrászsütemények, fagylaltok; méz, melaszszirup; élesztő, sütőporok; só, mustár; ecet, fűszeres mártások; fűszerek; jég.

---

(210) M 07 03443 **(220) 2007.10.10.**
(731) Bunge Növényolajipari Zártkörűen Működő Részvénytársaság, Budapest (HU)
(740) dr. Papp Dávid József, Kisfalvi és Társai Ügyvédi Iroda, Budapest
(546)

(511) 29 Hús, hal-, baromfi- és vadhús; húskivonatok; tartósított, szárított és főzött gyümölcsök és zöldségek; zselék, lekvárok (dzsemek), kompótok; tojások, tej és tejtermékek; étkezési olajok és zsírok, beleértve a margarinokat, vajat is.

30 Kávé, tea, kakaó, cukor, rizs, tápióka, szágó, kávépótló szerek; lisztek és más gabonakészítmények, kenyér, péksütemények és cukrászsütemények, fagylaltok; méz, melaszszirup; élesztő, sütőporok; só, mustár; ecet, fűszeres mártások; fűszerek; jég.

---

(210) M 07 03955 **(220) 2007.11.27.**
(731) Buszmegálló Vendéglátóipari Szolgáltató Korlátolt Felelősségű Társaság, Abádszalók (HU)
(740) dr. Jacsmanik Erik ügyvéd, Eger
(546)

(511) 35 Reklámozás.

43 Vendéglátás.

---

(210) M 07 03267 **(220) 2007.09.26.**
(731) Central Business Center Ingatlankezelési Zártkörűen Működő Részvénytársaság, Budapest (HU)
(740) dr. Szécsényi László, Szécsényi Ügyvédi Iroda, Budapest
(546)

Central Business Center

(511) 36 Biztosítás; pénzügyi ügyletek; valutaügyletek; ingatlanügyletek.

---

(210) M 07 03497 **(220) 2007.10.15.**
(731) Chapman Entertainment Limited, egyesült királyságbeli cég, London (GB)
(740) dr. Gödölle István, Gödölle, Kékes, Mészáros & Szabó Szabadalmi és Védjegy Iroda, Budapest
(541) Zümi
(511) 28 Játék kertészkészletek; játék vödrök és ásók; akciós figurák; akciós figurák tartozékai és környezetük, különösen akciós figura játékkészletek és fantáziakörnyezet; buborékfújó készletek pálcával és oldattal; lufik; labdák; elemmel működő mozgó játékok; táblás társasjátékok; játék építőelemek; építőjátékok; kártyajátékok; karácsonyfadíszek és karácsonyfa-dekorációk; ruhák játék babákhoz vagy plüssjátékokhoz; játékbaba-tartozékok; játék babák; babakocsik játék babákhoz; játékszerek; torna- és sportcikkek; kézi bábok; babacsörgők; mozgó játék bölcsők; kirakós játékok; játék sárkányok; manipulációs rejtvényjátékok; álarcok; mobilok; járműmodellek; modellezőanyagok, egy egységben árusí-

tott modellezőanyagok és eszközök a modellezőanyagokkal való munkákhoz; kézügyességi készletek; partyújdonságok; kis játékok partyajándékok céljára; játékkártyák; plüssjátékok; bábok; rejtvények; kerekes játék járművek; homokládák; csúszdák, úszógyűrűk, felfújható úszómedencék, fürdőjátékok, medencei játékok, vízfröcskölő játékok; gördeszkák, korcsolyák, sílécek, játék tárcsák, hokiütők, szánkók; szappanbuborék-fújók; összenyomható puha játékok; játék sütőeszközök; játék bankok; játék főzőkészletek; játékfigurák; játék szerszámok, játék szerszámtartó övek, játék védősisakok; játék járművek; játékok; triciklik (játékszerek); papír partysapkák.

---

(210) M 07 03498 **(220) 2007.10.15.**

(731) Chapman Entertainment Limited, egyesült királyságbeli cég, London (GB)

(740) dr. Gödölle István, Gödölle, Kékes, Mészáros & Szabó Szabadalmi és Védjegy Iroda, Budapest

(541) Fifi virágoskertje

(511) 9 Rajzfilmek; audiovizuális felvételek; kamerák; mozifilmek; gyermekek nevelésével és szórakoztatásával kapcsolatos számítógépi szoftverek; videoberendezésekkel vagy televízós vevőkészülékekkel történő használatra alkalmas villamos számítógépes játékok; elektronikus kiadványok; elektronikus kifestőkönyvek és poszterek; elektronikus üdvözlőkártyák; filmek; villamos kézi játékgépek és szoftverek; interaktív okatójátékok videoberendezésekkel vagy televíziós vevőkészülékekkel történő használatra; interaktív szórakoztatószoftverek számítógépes használatra; interaktív grafikus képernyők; interaktív videoszoftverek; egérpadok; műsoros média, beleértve videoszalagokat és kazettákat, CD-ket, hangkazettákat, DVD-ket, videojáték-egységeket és számítógépi lemezeket; műsoros interaktív kompaktlemezek; védősisakok sportokhoz; napszemüvegek és szemüvegkeretek; szárny alakú úszógumik; internetes elektronikus játékok.

16 Kitöltős (szöveges vagy rajzos) feladatfüzetek; címregiszterek; albumok; autogramalbumok; iratlefűzők; könyvjelzők; könyvek; naptárak; rajzvázlatok, karikatúrák; toll, ceruza, pasztellkréta- és zsírkrétatokok, tartók és állványok; képregények; kifestőkönyvek, matricák; előjegyzési naptárak; iratgyűjtők és dobozok írószereknek, papíráruknak és papíroknak; könyvek, füzetek, írólaptömbök, tollak és készletek rajzoláshoz; festőállványok; hímzési, varrási és kötési minták; levélpapír- és írólaptartók; ragasztók; üdvözlőlapok; tinták; magazinok; formázóagyag, gyurma; hírlevelek; noteszok és írótömbök; partymeghívók; ceruzahegyezők; festékek, festékeskészletek, ecsetek, pasztellkréták, rajzszenek, ceruzák; postai levelezőlapok; nyomtatott képek és poszterek; nyomtatott kiadványok és nyomtatványok; radírgumik; vonalzók; albumok és könyvek (újság)kivágások beragasztására; írószerek/papíráruk; stenclik/sablonok; matricák, lehúzóképek, levonóképek; abroszok, papír alátétek, papírabroszok; oktatóanyagok; gyűjtő (hobbi) kártyák; csomagolópapír; írómappák és -papír.

25 Ruházati cikkek, lábbelik, fejfedők.

28 Játék kertészkészletek; játék vödrök és ásók; akciós figurák; akciós figurák tartozékai és környezetük, különösen akciós figura játékkészletek és fantáziakörnyezet; buborékfújó készletek pálcával és oldattal; lufik; labdák; elemmel működő mozgó játékok; táblás társasjátékok; játék építőelemek; építőjátékok; kártyajátékok; karácsonyfadíszek és karácsonyfa-dekorációk; ruhák játék babákhoz vagy plüssjátékokhoz; játékbaba-tartozékok; játék babák; babakocsik játék babákhoz; játékszerek; torna- és sportcikkek; kézi bábok; babacsörgők; mozgó játék bölcsők; kirakós játékok; játék sárkányok; manipulációs rejtvényjátékok; álarcok; mobilok; járműmodellek; modellezőanyagok, egy egységben árusított modellezőanyagok és eszközök a modellezőanyagokkal való munkákhoz; kézügyességi készletek; partyújdonságok; kis játékok partyajándékok céljára; játékkártyák; plüssjátékok; bábok; rejtvények; kerekes játék járművek; homokládák; csúszdák, úszógyűrűk, felfújható úszómedencék, fürdőjátékok, medencei játékok, vízfröcskölő játékok; gördeszkák, korcsolyák, sílécek, játék tárcsák, hokiütők, szánkók; szappanbuborék-fújók; összenyomható puha játékok; játék sütőeszközök; játék bankok; játék főzőkészletek; játékfigurák; játék szerszámok, játék szerszámtartó övek, játék védősisakok; játék járművek; játékok; triciklik (játékszerek); papír partysapkák.

41 Szórakoztatás; rajzfilmes szórakoztatási szolgáltatások; televíziós, filmes, mozgóképes, rajzos, rajzfilmes, animációs filmes és rádiós szórakoztató műsorok gyártása és forgalmazása; szórakoztatóparkok; könyvkiadás; szórakoztatási és nevelési szolgáltatások gyermekek számára; elektronikus kiadói szolgáltatások; fanklubok; élő előadások és jelmezes személyes fellépések; versenyek szervezése; online elektronikus kiadványok szolgáltatása; szórakoztatással és/vagy neveléssel kapcsolatos online információszolgáltatás; rádióműsorok gyártása; színpadi show-műsorok; globális számítógépes hálózatokon keresztül szolgáltatott elektronikus játékok; tv-s szórakoztatási szolgáltatások; a felsoroltakkal kapcsolatos konzultációs, információs és tanácsadási szolgáltatások.

---

(210) M 07 03548 **(220) 2007.10.19.**

(731) Czeróczki Zoltán, Hódmezővásárhely (HU)

(546)

(511) 28 Horgászzsinór, horgászcikk.

---

(210) M 07 03182 **(220) 2007.09.19.**

(731) Dais Zrt., Budapest (HU)

(541) Ütőkártya

(511) 16 Bankkártya, hitelkártya, pontgyűjtő kártya.

35 Reklámozás; kereskedelmi ügyletek; kereskedelmi adminisztráció; irodai munkák.

36 Pénzügyi szolgáltatás, banki szolgáltatás, pénzügyi termék, banki termék.

---

(210) M 07 03090 **(220) 2007.09.11.**

(731) Danubius Rádió Műsorszolgáltató Zrt., Budapest (HU)

(740) dr. Zsédely Márta, Zsédely Ügyvédi Iroda, Budapest

(546)

(511) 35 Reklámozás; kereskedelmi ügyletek; kereskedelmi adminisztráció; irodai munkák.

42 Tudományos és műszaki szolgáltatások, valamint az idetartozó tervezői és kutatói tevékenység; ipari elemző és kutató szolgáltatások; számítástechnikai hardver- és szoftvertervezés és -fejlesztés.

---

(210) M 07 03088 **(220) 2007.09.11.**

(731) Danubius Rádió Műsorszolgáltató Zártkörűen Működő Részvénytársaság, Budapest (HU)

(740) dr. Zsédely Márta, Zsédely Ügyvédi Iroda, Budapest

(546)

(511) 9 Tudományos célra szolgáló, tengerészeti, földmérő, villamos, fényképészeti, mozgóképi, optikai, súlymérő, egyéb mérő-, jelző-, ellenőrző (felügyeleti), életmentő és oktatóberendezések és felszerelések; hangok vagy képek rögzítésére, továbbítására, másolására szolgáló készülékek; mágneses adathordozók, hanglemezek; automata áruelosztó berendezések és szerkezetek érmebedobással működő készülékekhez; regiszteres pénztárgépek, számológépek, adatfeldolgozó berendezések és számítógépek; tűzoltó készülékek.

35 Reklámozás; kereskedelmi ügyletek; kereskedelmi adminisztráció; irodai munkák.

41 Nevelés; szakmai képzés; szórakoztatás; sport- és kulturális tevékenységek.

42 Tudományos és műszaki szolgáltatások, valamint az idetartozó tervezői és kutatói tevékenység; ipari elemző és kutató szolgáltatások; számítástechnikai hardver- és szoftvertervezés és -fejlesztés.

---

(210) M 07 03951 **(220) 2007.11.27.**
(731) Debreceni Hús Zrt., Debrecen (HU)
(740) dr. Aryné dr. Uhri Anna ügyvéd, Debrecen
(546)

(511) 29 Hentesáru, darált hús.

---

(210) M 07 03769 **(220) 2007.11.09.**
(731) Dentaluminia Kft., Budapest (HU)
(740) Gláser Tamás, Lárhen Iparjogvédelmi, Menedzser, Tanácsadó és Szolgáltató Kft., Budapest
(546)

(511) 10 Sebészeti; orvosi és fogorvosi készülékek, műszerek.

35 Reklámozás és marketingtevékenység; kereskedelmi ügyletek bonyolítása; árubemutatók; üzleti információk.

41 Oktatás; szakmai képzések; tankönyvkiadás; szemináriumszervezés, -vezetés.

44 Orvosi; fogtechnikai szolgáltatások.

---

(210) M 06 02069 **(220) 2006.06.12.**
(731) Deutsche Telekom AG, Bonn (DE)
(740) dr. Szigeti Éva, DANUBIA Szabadalmi és Védjegy Iroda Kft., Budapest
(591)

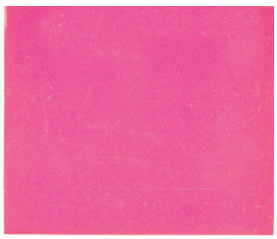

(511) 9 Elektromos, elektronikus, optikai, súlymérő, jelző-, ellenőrző (felügyeleti) és oktatóberendezések és felszerelések (amennyiben a 9. áruosztályba tartoznak); hangok, képek és adatok rögzítésére, továbbítására, feldolgozására és másolására szolgáló készülékek; gép által futtatott adathordozók; automata elosztóberendezések és szerkezetek érmebedobással működő készülékekhez; adatfeldolgozó berendezések és számítógépek.

38 Távközlés; a távközlés részére felszerelések működtetése és bérlete, különösen műsorszóráshoz és televíziók számára.

42 Számítógép-programozási szolgáltatások; adatbázis-szolgáltatások, nevezetesen adatbázisok üzemeltetése és adatbázisokhoz való hozzáférési idő bérlete, valamint adatok, hírek és információk gyűjtése és szolgáltatása; adatfeldolgozó felszerelésekkel és számítógépekkel kapcsolatos bérleti szolgáltatások; projekttanulmányok és tervezési szolgáltatások telekommunikációs felszerelésekkel kapcsolatosan.

---

(210) M 07 03483 **(220) 2007.10.12.**
(731) Deutsche Telekom AG, Bonn (DE)
(740) dr. Szigeti Éva, DANUBIA Szabadalmi és Jogi Iroda Kft., Budapest
(541) MT Group
(511) 9 Tudományos célra szolgáló, tengerészeti, földmérő, fényképészeti, mozgóképi, optikai, súlymérő, egyéb mérő-, jelző-, ellenőrző (felügyeleti), életmentő és oktatóberendezések és felszerelések; készülékek és berendezések elektromosság vezetésére, kapcsolására, átalakítására, tárolására, szabályozására, illetve irányítására; hangok vagy képek rögzítésére, továbbítására, másolására szolgáló készülékek; mágneses adathordozók; automata elosztóberendezések és szerkezetek érmebedobással működő készülékekhez; számológépek, adatfeldolgozó berendezések és számítógépek; írott és nem írott adathordozók (amelyek a 9. osztályba tartoznak); számítógépprogramok (mentett); elektronikusan felvett adatok (letölthetők); elektronikus kiadványok (letölthetők).

16 Nyomdaipari termékek; fényképek; irodai cikkek (bútorok kivételével); tanítási és oktatási anyagok (készülékek kivételével).

35 Reklámozás; kereskedelmi ügyletek; kereskedelmi adminisztráció; számítógép-adatbázisban tárolt adatok és információk összegyűjtése, rendszerezése, fordítása és gazdasági elemzése; kiskereskedelmi szolgáltatások (internet és egyéb távközlési hálózat segítségével) a 9. és 16. osztályba felsorolt termékekre.

36 Biztosítás; pénzügyi ügyletek; valutaügyletek; ingatlanügyletek.

37 Számítógépek és távközlési berendezések építése, tárolása, javítása, karbantartása.

38 Távközlés; hírügynökségek; távközlési berendezések bérlése; távközlési információk.

42 Tudományos és műszaki szolgáltatások, valamint az idetartozó tervezői és kutatói tevékenység; ipari elemző és kutató szolgáltatások; számítástechnikai hardverek, szoftverek és adatbázisok tervezése és fejlesztése; műszaki konzultációk; elektronikus adattárolási szolgáltatások; adattároló berendezések bérlése; website készítése megrendelők részére.

45 Licencia és szellemitulajdon-jogok.

---

(210) M 07 03757 **(220) 2007.11.08.**
(731) Dr. Milesz Bioproducts Kft., Debrecen (HU)
(541) Dr. Milesz Életelixír
(511) 5 Gyógyszerészeti és állatgyógyászati készítmények; egészségügyi készítmények gyógyászati használatra; diétás anyagok gyógyászati használatra, bébiételek; tapaszok, kötszeranyagok; fogtömő anyagok és fogászati mintázóanyagok; fertőtlenítőszerek.

---

(210) M 07 03263 **(220) 2007.09.26.**
(731) DREAM STÚDIÓ Kommunikációs Korlátolt Felelősségű Társaság, Budapest (HU)
(740) dr. Svéda István, Svéda Ügyvédi Iroda, Budapest

(546)

(511) 35 Reklámanyagok terjesztése, szabadtéri hirdetés, hirdetési oldalak készítése, hirdetési hely kölcsönzése, különösen kereskedelmi vagy reklámcélú kiállítások vagy vásárok szervezése.

---

(210) M 07 03764 **(220) 2007.11.08.**
(731) Emléktrezor Kereskedelmi Kft., Budapest (HU)
(740) dr. Huber Zsuzsanna, Budapest

(546)

(511) 35 Reklámozás; kereskedelmi ügyletek; kereskedelmi adminisztráció; irodai munkák, információk számítógépes adatbázisokba való rendezése.

---

(210) M 07 03408 **(220) 2007.10.08.**
(731) Euro-Fém Kft., Vecsés (HU)
(740) Tóth-Szabó István szabadalmi ügyvivő, Budapest
(541) HELP MAISTER
(511) 7 Építőipari emelőszerkezetek.

---

(210) M 07 02358 **(220) 2007.06.29.**
(731) EVM Zrt., Budapest (HU)
(740) Bándy Tamásné, PATENDER Nemzetközi Iparjogvédelmi Képviseleti Kft., Budapest

(546)

(511) 3 Fehérítőkészítmények és egyéb, mosásra szolgáló anyagok; tisztító-, fényesítő-, súroló- és csiszolószerek; szappanok; illatszerek, illóolajok, kozmetikai cikkek, hajmosó szerek; fogkrémek.

28 Játékok, játékszerek; testnevelési és sportcikkek, amelyek nem tartoznak más osztályokba; karácsonyfadíszek.

35 Reklámozás; kereskedelmi ügyletek; kereskedelmi adminisztráció; irodai munkák, interneten keresztül történő reklámozás, tájékoztatás és terjesztés, bemutatók és promóciók, internetes játékok.

41 Nevelés; szakmai képzés; szórakoztatás, interaktív játékok, internetes játékok; sport- és kulturális tevékenységek.

---

(210) M 07 04190 **(220) 2007.12.17.**
(731) Ewing Termelő és Kereskedelmi Kft., Budapest (HU)
(740) dr. Keserű Ákos ügyvéd, Hévíz
(541) SOUTHFORK RANCH
(511) 43 Vendéglátás (élelmezés); időleges szállásadás.

---

(210) M 07 04138 **(220) 2007.12.14.**
(731) Far East 21 C Kft., Budapest (HU)

(546)

(511) 7 Háztartási robotgépek; mixerek; mosogatógépek; mosógépek; porszívók.

9 Antennák; erősítők; fényképezőgépek; kazettalejátszók; kompakt (CD-) lemezjátszók; lemezjátszók; rádiókészülékek; sétálómagnók; televíziós készülékek; vasalók, elektromos; vetítőgépek; vevőkészülékek (audio-, videokamerák); videomagnók, képmagnók.

11 Fagyasztók, hajszárítók, hűtőgépek, hűtőszekrények, jégkészítő gépek; kávéfőzők, elektromos; fagyasztók; fűtőkészülékek, elektromos; hajsütők; hajszárítók; kenyérpirítók; klímaberendezések; légkondicionáló; mikrohullámú sütők; radiátorok (fűtés); szárítókészülékek; ventilátorok.

---

(210) M 07 03926 **(220) 2007.11.26.**
(731) Fehéri Gábor, Budapest (HU)

(546)

(511) 39 Étel házhoz szállítás.

---

(210) M 08 00120 **(220) 2008.01.17.**
(731) Firstmed Centers Szolgáltató Kft., Budapest (HU)
(740) dr. Krajnyák András, Dr. Asbóth, dr. Krajnyák & Társa Ügyvédi és Szabadalmi Iroda, Budapest

(546)

(511) 5 Gyógyszerészeti és állatgyógyászati készítmények; egészségügyi készítmények gyógyászati használatra; diétás anyagok gyógyászati használatra, bébiételek; tapaszok, kötszeranyagok; fogtömő anyagok és fogászati mintázóanyagok; fertőtlenítőszerek; kártékony állatok és növények irtására szolgáló készítmények; gombaölő szerek (fungicidek), gyomirtó szerek (herbicidek).

44 Orvosi szolgáltatások; állatgyógyászati szolgáltatások; higiéniai és szépségápolási szolgáltatások emberek és állatok részére; mezőgazdasági, kertészeti és erdészeti szolgáltatások.

---

(210) M 06 03617 **(220) 2006.11.06.**
(731) Fixlakás.hu Kft., Budapest (HU)
(546)

(511) 36 Biztosítás; pénzügyi ügyletek; valutaügyletek; ingatlanügyletek.

---

(210) M 07 03662 **(220) 2007.10.30.**
(731) Flamandéria Bt., Budapest (HU)
(541) Pár Perc Krumpli
(511) 43 Vendéglátás (élelmezés).

---

(210) M 07 04141 **(220) 2007.12.14.**
(731) Garaguly Tibor, Etyek (HU);
Garagulyné dr. Földvári Erika, Etyek (HU);
Ivanyik Andrea, Budapest (HU);
Réthy Károly, Budapest (HU)
(546)

(511) 35 Reklámozás; kereskedelmi ügyletek; kereskedelmi adminisztráció; irodai munkák.

41 Nevelés; szakmai képzés; szórakoztatás; sport- és kulturális tevékenységek.

43 Vendéglátási (élelmezési) szolgáltatások; ideiglenes szállásadás.

---

(210) M 07 03665 **(220) 2007.10.30.**
(731) Glucoscare International Pte Ltd., Singapore (SG)
(740) dr. Szigeti Éva, DANUBIA Szabadalmi és Jogi Iroda Kft., Budapest
(546)

(511) 5 Gyógynövény teák orvosi célra és egészségmegőrzésre alkalmazott teák orvosi célra.

30 Tea és teaalapú italok.

---

(210) M 07 04187 **(220) 2007.12.17.**
(731) Glória Ingatlanfejlesztési és Befektetési Kft., Debrecen (HU)
(546)

(511) 43 Vendéglátási (élelmezési) szolgáltatások; ideiglenes szállásadás.

---

(210) M 07 03558 **(220) 2007.10.24.**
(731) Groverbeach Ltd., Limassol (CY)
(740) Pintz György, Pintz & Társai Szabadalmi és Védjegy Iroda, Budapest
(541) JANUS
(511) 33 Borok, szeszes italok.

43 Vendéglátóipar.

---

(210) M 07 01950 **(220) 2007.05.23.**
(731) Guardian Industries Corp. (Delaware államban bejegyzett cég), Auburn Hills, Michigan (US)
(740) dr. Gödölle István, Gödölle, Kékes, Mészáros & Szabó Szabadalmi és Védjegy Iroda, Budapest
(541) SUNGUARD
(511) 19 Nem fém építőanyagok; építőiparban használt üvegek; nem fémből készült merev építési csövek; aszfalt, szurok és kátrány; nem fémből készült, hordozható szerkezetek; emlékművek, szerkezetek nem fémből.

---

(210) M 07 03919 **(220) 2007.11.23.**
(731) Gyomaker Kft., Gyomaendrőd (HU)
(740) dr. Rakonczainé dr. Mészáros Gabriella ügyvéd, Békéscsaba
(546)

(511) 43 Vendéglátás (élelmezés); időleges szállásadás.

---

(210) M 07 03958 **(220) 2007.11.27.**
(731) Gyula Város Önkormányzata, Gyula (HU)
(740) Bagyinszki Zoltán, Gyula Város Polgármesteri Hivatal Kulturális Osztály, Gyula
(546)

(511) 14 Nemesfémek és ötvözeteik, valamint az ilyen anyagokból készült, vagy ezekkel bevont termékek, amelyek nem tartoznak más osztályokba; ékszerek, drágakövek; órák és más időmérő eszközök.

16 Papír, karton és ezen anyagokból készült termékek, amelyek nem tartoznak más osztályokba; nyomdaipari termékek; könyvkötészeti anyagok; fényképek; papíripari cikkek, papíripari vagy háztartási ragasztóanyagok; anyagok művészek részére; ecsetek; írógépek és irodai cikkek (bútorok kivételével); tanítási és oktatási anyagok (készülékek kivételével); csomagolásra szolgáló műanyagok (amelyek nem tartoznak más osztályokba); nyomdabetűk; klisék.

18 Bőr és bőrutánzatok, ezen anyagokból készült olyan termékek, amelyek nem tartoznak más osztályokba; állatbőrök és irhák; utazótáskák és bőröndök; esernyők, napernyők és sétapálcák; ostorok, hámok, nyergek és lószerszámok.

21 Eszközök, edények és tartályok háztartási és konyhai célokra (nem nemesfémből és nem nemesfém bevonattal); fésűk és szivacsok; kefék (az ecsetek kivételével); kefegyártáshoz használt anyagok; takarítóeszközök; vasforgács; nyers vagy félig meg-

munkált üveg (kivéve az építéshez használt üveget); üveg-, porcelán- és fajanszáruk, amelyek nem tartoznak más osztályokba.

25 Ruházati cikkek, cipők, kalapáruk.

28 Játékok, játékszerek; testnevelési és sportcikkek, amelyek nem tartoznak más osztályokba; karácsonyfadíszek.

30 Kávé, tea, kakaó, cukor, rizs, tápióka, szágó, kávépótló szerek; lisztek és más gabonakészítmények, kenyér, péksütemények és cukrászsütemények, fagylaltok; méz, melaszszirup; élesztő, sütőporok; só, mustár; ecet, fűszeres mártások; fűszerek; jég.

32 Sörök; ásványvizek, szénsavas vizek és egyéb alkoholmentes italok; gyümölcsitalok és gyümölcslevek; szörpök és más készítmények italokhoz.

33 Alkoholtartalmú italok (a sörök kivételével).

---

(210) M 07 03444 **(220) 2007.10.10.**
(731) HAIR FREE Center Kereskedelmi és Szolgáltató Kft., Érd (HU)
(740) dr. Galambos Imre ügyvéd, Budapest
(546)

(511) 44 Orvosi szolgáltatások; állatgyógyászati szolgáltatások; higiéniai és szépségápolási szolgáltatások emberek és állatok részére; mezőgazdasági, kertészeti és erdészeti szolgáltatások.

---

(210) M 07 02790 **(220) 2007.08.07.**
(731) happybeds.com Szolgáltató Kft., Budapest (HU)
(740) dr. Ékes Edvárd, Ékes Ügyvédi Iroda, Budapest
(541) HAPPYBEDS.COM Travel and More
(511) 35 Reklámozás; kereskedelmi ügyletek.

39 Szállítás; áruk csomagolása és reklámozása; utazásszervezés.

---

(210) M 07 02633 **(220) 2007.07.20.**
(731) Hectas Gebäudedienste Stiftung & Co. KG, Wuppertal (DE)
(740) dr. Szigeti Éva, DANUBIA Szabadalmi és Jogi Iroda Kft., Budapest
(546)

(511) 3 Tisztítószerek.

5 Fertőtlenítőszerek; kártékony állatok és növények irtására szolgáló készítmények; gombaölő szerek (fungicidek), gyomirtó szerek (herbicidek).

7 Elektromos és mechanikus tisztítóberendezések és azok alkatrészei, nevezetesen épületek külsejének és belsejének tisztítására alkalmazott berendezések és azok alkatrészei; kártevők irtására alkalmazott berendezések és azok alkatrészei.

8 Kártevők irtására alkalmazott kézi berendezések és azok alkatrészei.

9 Biztonsági berendezések és ehhez csatlakozó járulékos felszerelések (amelyek a 9. osztályba tartoznak).

16 Hulladéktároló zacskók.

21 Kézzel működtetett eszközök és azok alkatrészei épületek külső és belső tisztítására; tisztítóeszközök; szivacsok; kefék (kivéve a festőecseteket).

35 Épületek külső és belső karbantartása kereskedelmi és szervezési szempontból; ideiglenes személyzet biztosítása.

36 Étel- és italautomaták, mobil WC kölcsönzése.

37 Karbantartási szolgáltatások, nevezetesen tisztítási és fertőtlenítési szolgáltatások (amelyek a 37. osztályba tartoznak); nagy nyomású mosási szolgáltatások; téli szolgáltatások, úgymint hó- és jégeltakarítás; külső felületek tisztítása és karbantartása; kártevők irtása (kivéve a mezőgazdasági célú irtást); hó és jég eltávolítására szolgáló eszközök, fertőtlenítőberendezések, kézi működtetésű és elektromos/mechanikus tisztítóberendezések és készülékek, valamint kártevők irtására szolgáló (kivéve a mezőgazdasági célú) berendezések bérlése; technikai berendezések karbantartása, javítása és az épülettel összeköttetésben való felállítása az épület javításához, étel- és italautomaták, mobil WC kölcsönzése.

39 Hulladékgyűjtés, szortírozás, szállítás; vezetési és szállítási szolgáltatások (amelyek a 39. osztályba tartoznak); a járműpark karbantartása; páncélautó-szolgáltatás; futárszolgálat; pénz kezelése, azaz pénzszámlálás, -szortírozás, -kötegelés, -rollnizás és -csomagolás.

41 Sport-, kulturális és információs tevékenységek, valamint szórakoztatás szervezése.

42 Házgondnoki szolgáltatások, kertészi szolgáltatások; műszaki karbantartás; étel- és italautomaták, valamint mobil WC-k szervizelése; étel- és italautomaták, valamint mobil WC-k kölcsönzése, valamint karbantartása; megfigyelői és biztonsági szolgáltatások (amelyek a 42. osztályba tartoznak); helyi közlekedés megfigyelése; bizonsági berendezések, valamint járulékos felszereléseivel kapcsolatos tanácsadás, tervezés és megfigyelési szolgáltatások; biztonsági berendezések és járulékos felszereléseinek kölcsönzése.

43 Élelmezés, étkezdék üzemeltetése.

44 Megfigyelői és biztonsági szolgáltatások (amelyek a 44. osztályba tartoznak).

45 Megfigyelői és biztonsági szolgáltatások (amelyek a 45. osztályba tartoznak).

---

(210) M 07 03939 **(220) 2007.11.27.**
(731) HELIOS-OPTICA Nagykereskedelmi Korlátolt Felelősségű Társaság, Esztergom (HU)
(740) dr. Péter Csaba, Péter Ügyvédi Iroda, Budapest
(546)

(511) 9 Szemlencsék, okulárok, szemlencsét tartalmazó műszerek, szemüvegek (optikai), szemüvegkeretek, szemüvegtokok, szemüveglencse üvegjei, szemüvegzsinórok.

---

(210) M 05 01903 **(220) 2005.06.01.**
(731) HIDROCENTRUM Kft., Budapest (HU)
(740) Pintz György, Pintz és Társai Szabadalmi és Védjegy Iroda, Budapest
(541) FULLMOON
(511) 25 Ruházati cikkek; cipők; kalapáruk; felsőruházat, sportruházat, farmer.

---

(210) M 08 00025 **(220) 2008.01.07.**
(731) Hofer Kommanditgesellschaft, Sattledt (AT)
(740) dr. Bánki Orsolya, Bánki és Társai Ügyvédi Iroda, Budapest
(541) Ide járunk, jól járunk!

---

(210) M 07 03481 **(220) 2007.10.12.**
(731) HUNGÁRIA-Közraktározási Zrt., Budapest (HU)
(740) dr. Szigeti Éva, DANUBIA Szabadalmi és Jogi Iroda Kft., Budapest
(541) AGROVIR
(511) 35 Segítségnyújtás ipari vagy kereskedelmi vállalat üzleti ügyeinek vagy kereskedelmi funkcióinak irányításában.

---

(210) M 07 03752 **(220) 2007.11.08.**
(731) Infogyőr Kft., Győr (HU)
(740) Török Antal szabadalmi ügyvivő, Győr
(546)

(511) 38 Online internetes információ- és hírszolgáltatás, hírügynökségi szolgáltatás, üzenetek és képek továbbítása számítógépek segítségével, internetes közösségek számára kommunikációs felületek biztosítása hírportálon, fotó- és sajtótermékek online publikálása a világhálón; események, rendezvények helyszíni közvetítése az interneten, közérdekű információk közzététele a világhálón; EDI (elektronikus adatcsere) szolgáltatás, elektronikus postaláda, elektronikus postafiók, elektronikus levélszekrény szolgáltatások, e-mail.

---

(210) M 07 03848 **(220) 2007.11.19.**
(731) Inform Média Kft., Debrecen (HU)
(740) dr. Szentjóbi Zoltán, Dr. Szentjóbi Ügyvédi Iroda, Debrecen
(546)

(511) 16 Nyomtatványok, újságok, folyóiratok.

35 Reklámozás.

---

(210) M 07 03846 **(220) 2007.11.19.**
(731) Ingatlan-Adatbázis Kft., Miskolc (HU)
(546)

(511) 35 Reklámozás, kereskedelmi ügyletek, kereskedelmi adminisztráció.

---

(210) M 07 03549 **(220) 2007.10.19.**
(731) ITHILIA Informatikai és Technológiai Kft., Budapest (HU)
(541) HopSec
(511) 9 Interfész (informatika), memóriakártya, intelligens mikrokártya, processzorok, számítógépek, számítógép-perifériák, számítógépprogramok (letölthető), számítógépprogramok (rögzített).

42 Számítógépprogramok adatainak és adatoknak az átalakítása.

---

(210) M 07 03291 **(220) 2007.09.28.**
(731) Kaiser 2000 Kft., Érpatak (HU)
(546)

(511) 41 Nevelés; szakmai képzés; szórakoztatás; sport- és kulturális tevékenységek.

---

(210) M 07 03673 **(220) 2007.10.31.**
(731) Kalocsai Györgyné, Budapest (HU)
(740) dr. Gaal Szabolcs, 1000. sz. Ügyvédi Iroda, Budapest
(546)

(511) 16 Papír, karton és ezen anyagokból készült termékek, amelyek nem tartoznak más osztályokba; nyomdaipari termékek; könyvkötészeti anyagok; fényképek; papíripari cikkek; papíripari vagy háztartási ragasztóanyagok; anyagok művészek részére; ecsetek; írógépek és irodai cikkek (bútorok kivételével), tanítási és oktatási anyagok (készülékek kivételével); csomagolásra szolgáló műanyagok (amelyek nem tartoznak más osztályokba); nyomdabetűk; klisék.

30 Kávé, tea, kakaó, cukor, rizs, tápióka, ságó, kávépótló szerek; lisztek és más gabonakészítmények, kenyér, péksütemények és cukrászsütemények, fagylaltok; méz, melaszszirup; élesztő, sütőporok; só, mustár; ecet, fűszeres mártások; fűszerek; jég.

---

(210) M 07 03261 **(220) 2007.09.26.**
(731) Királyudvar Kft., Tarcal (HU)
(740) dr. Németh Imola, Németh és Herrmann Ügyvédi Iroda, Budapest
(546)

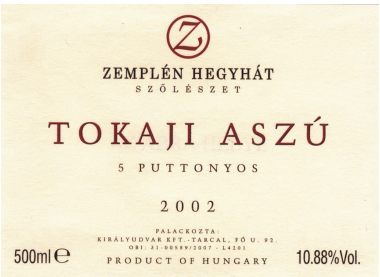

(511) 33 Tokaj eredetmegjelölés területéről származó borok.

(210) M 07 03785 **(220) 2007.11.12.**
(731) Konett Tanácsadó és Szolgáltató Kft., Budapest (HU)
(546)

PROJECTIVITY

(511) 41 Tréning, oktatás, képzés, konzultációk szervezése, konzultációk levezetése, eszmecserék, kollokviumok, szemináriumok, konferenciák szervezése és lebonyolítása; gyakorlati képzés; szórakoztatás; interaktív oktatótevékenység; oktatási vizsgáztatás; szabadidős szolgáltatások; televíziós szórakoztatás; rádió- és televízióprogramok készítése; akadémiák; vetélkedők szervezése és lebonyolítása; a módszer eredményeinek publikálása; módszertani füzet megjelenítése; könyvkiadás; elektronikus könyvek és folyóiratok online kiadása; online elérhető elektronikus publikációk; online elérhető elektronikus tananyagok megjelenítése; nem reklámcélú szövegek kiadása; oktatási célú segédanyagok készítése.

---

(210) M 07 03260 **(220) 2007.09.26.**
(731) Korzó Bevásárlóközpont Hasznosító Kft., Nyíregyháza (HU)
(740) dr. Bessenyei Tibor, Bessenyei Ügyvédi Iroda, Budapest
(546)

K R Z Ó

(511) 14 Nemesfémek és ötvözeteik, valamint az ilyen anyagokból készült, vagy ezekkel bevont termékek, amelyek nem tartoznak más osztályokba; ékszerek, drágakövek; órák és más időmérő eszközök.

24 Textíliák és textiláruk, amelyek nem tartoznak más osztályokba; ágy- és asztalneműk.

25 Ruházati cikkek, cipők, kalapáruk.

28 Játékok, játékszerek; testnevelési és sportcikkek, amelyek nem tartoznak más osztályokba; karácsonyfadíszek.

35 Reklámozás; kereskedelmi ügyletek; kereskedelmi adminisztráció; irodai munkák.

36 Biztosítás; pénzügyi ügyletek; valutaügyletek; ingatlanügyletek.

37 Építkezés; javítás; szerelési szolgáltatások.

38 Távközlés.

41 Nevelés; szakmai képzés; szórakoztatás; sport- és kulturális tevékenységek.

43 Vendéglátási (élelmezési) szolgáltatások; ideiglenes szállásadás.

44 Orvosi szolgáltatások; állatgyógyászati szolgáltatások; higiéniai és szépségápolási szolgáltatások emberek és állatok részére; mezőgazdasági, kertészeti és erdészeti szolgáltatások.

---

(210) M 06 00225 **(220) 2006.01.23.**
(731) KRAFT FOODS SCHWEIZ HOLDING AG, Zürich (CH)
(740) dr. Sasvári Gabriella, S.B.G. & K. Szabadalmi Ügyvivői Iroda, Budapest
(541) HAFERKNUSPER
(511) 30 Péksütemények, cukrászsütemények, különösen cukros és csokoládés cukrászsütemények, tésztatermékek (dough products), kekszek, gabonakészítmények, ehető jég.

---

(210) M 07 03229 **(220) 2007.09.24.**
(731) Kutasi Szabolcs, Nyírpazony (HU)
(546)

HONESTUS-TRADE KFT.
NES X

(511) 4 Tüzelőanyagok.

---

(210) M 07 01839 **(220) 2007.05.17.**
(731) KVARC-MINERAL Építőanyaggyártó Kft., Budapest (HU)
(740) dr. Garai Péter, Mátyás és Garai Ügyvédi Iroda, Budapest
(546)

KVARC®
ÉPÍTŐANYAGOK

(511) 19 Nem fém építőanyagok; nem fémből készült merev építési csövek; aszfalt, szurok és bitumen; nem fémből készült, hordozható szerkezetek.

---

(210) M 07 03923 **(220) 2007.11.26.**
(731) Kőröstej Tejfeldolgozó és Kereskedelmi Kft., Kőröstetétlen (HU)
(740) dr. Kiss Gábor, Ivanovits és Kiss Ügyvédi Iroda, Budapest
(541) BABEL
(511) 29 Tej és tejtermékek, sajt.

---

(210) M 07 04173 **(220) 2007.12.17.**
(731) Li Hong Mei, Budapest (HU)
(546)

(511) 25 Fehérnemű.

---

(210) M 07 02535 **(220) 2007.07.12.**
(731) Magyar Hivatalos Közlönykiadó Kft., Budapest (HU)
(546)

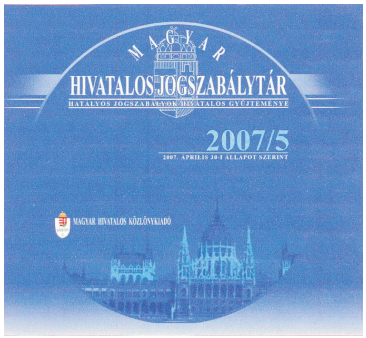

(511) 1 Tudományos termékek.

9 Mágneses adathordozók.

45 Jogi szolgáltatások.

---

(210) M 07 01666 **(220) 2007.05.03.**

(731) Magyar Laboratóriumi Diagnosztikai Társaság, Szeged (HU)

(740) dr. Munzné dr. Pácsa Cecília ügyvéd, Szeged

(541) IN VITRO VERITAS

(511) 41 Nevelés; szakmai képzés; szórakoztatás; sport- és kulturális tevékenységek.

42 Tudományos és műszaki szolgáltatások, valamint az idetartozó tervezői és kutatói tevékenység; ipari elemző és kutató szolgáltatások; számítástechnikai hardver- és szoftvertervezés és -fejlesztés.

44 Orvosi szolgáltatások; állatgyógyászati szolgáltatások; higiéniai és szépségápolási szolgáltatások emberek és állatok részére.

---

(210) M 07 03074 **(220) 2007.09.11.**

(731) Magyar Rádió Zrt., Budapest (HU)

(740) Mydloné dr. Isépy Eszter, Isépy Ügyvédi Iroda, Budapest

(541) Nagyon Zene

(511) 16 Papír, karton és ezen anyagokból készült termékek, amelyek nem tartoznak más osztályokba; nyomdaipari termékek; könyvkötészeti anyagok; fényképek; papíripari cikkek, papíripari vagy háztartási ragasztóanyagok; anyagok művészek részére; ecsetek; írógépek és irodai cikkek (bútorok kivételével); tanítási és oktatási anyagok (készülékek kivételével); csomagolásra szolgáló műanyagok (amelyek nem tartoznak más osztályokba); nyomdabetűk; klisék.

35 Reklámozás; kereskedelmi ügyletek; kereskedelmi adminisztráció; irodai munkák.

38 Távközlés.

41 Nevelés; szakmai képzés; szórakoztatás; sport- és kulturális tevékenységek.

---

(210) M 07 03076 **(220) 2007.09.11.**

(731) Magyar Rádió Zrt., Budapest (HU)

(740) Mydloné dr. Isépy Eszter, Isépy Ügyvédi Iroda, Budapest

(541) MR6

(511) 16 Papír, karton és ezen anyagokból készült termékek, amelyek nem tartoznak más osztályokba; nyomdaipari termékek; könyvkötészeti anyagok; fényképek; papíripari cikkek, papíripari vagy háztartási ragasztóanyagok; anyagok művészek részére; ecsetek; írógépek és irodai cikkek (bútorok kivételével); tanítási és oktatási anyagok (készülékek kivételével); csomagolásra szolgáló műanyagok (amelyek nem tartoznak más osztályokba); nyomdabetűk; klisék.

35 Reklámozás; kereskedelmi ügyletek; kereskedelmi adminisztráció; irodai munkák.

38 Távközlés.

41 Nevelés; szakmai képzés; szórakoztatás; sport- és kulturális tevékenységek.

---

(210) M 07 03077 **(220) 2007.09.11.**

(731) Magyar Rádió Zrt., Budapest (HU)

(740) Mydloné dr. Isépy Eszter, Isépy Ügyvédi Iroda, Budapest

(541) MR6-Rádió Miskolc

(511) 16 Papír, karton és ezen anyagokból készült termékek, amelyek nem tartoznak más osztályokba; nyomdaipari termékek; könyvkötészeti anyagok; fényképek; papíripari cikkek, papíripari vagy háztartási ragasztóanyagok; anyagok művészek részére; ecsetek; írógépek és irodai cikkek (bútorok kivételével); tanítási és oktatási anyagok (készülékek kivételével); csomagolásra szolgáló műanyagok (amelyek nem tartoznak más osztályokba); nyomdabetűk; klisék.

35 Reklámozás; kereskedelmi ügyletek; kereskedelmi adminisztráció; irodai munkák.

38 Távközlés.

41 Nevelés; szakmai képzés; szórakoztatás; sport- és kulturális tevékenységek.

---

(210) M 07 03078 **(220) 2007.09.11.**

(731) Magyar Rádió Zrt., Budapest (HU)

(740) Mydloné dr. Isépy Eszter, Isépy Ügyvédi Iroda, Budapest

(541) MR6-Rádió Győr

(511) 16 Papír, karton és ezen anyagokból készült termékek, amelyek nem tartoznak más osztályokba; nyomdaipari termékek; könyvkötészeti anyagok; fényképek; papíripari cikkek, papíripari vagy háztartási ragasztóanyagok; anyagok művészek részére; ecsetek; írógépek és irodai cikkek (bútorok kivételével); tanítási és oktatási anyagok (készülékek kivételével); csomagolásra szolgáló műanyagok (amelyek nem tartoznak más osztályokba); nyomdabetűk; klisék.

35 Reklámozás; kereskedelmi ügyletek; kereskedelmi adminisztráció; irodai munkák.

38 Távközlés.

41 Nevelés; szakmai képzés; szórakoztatás; sport- és kulturális tevékenységek.

---

(210) M 07 03080 **(220) 2007.09.11.**

(731) Magyar Rádió Zrt., Budapest (HU)

(740) Mydloné dr. Isépy Eszter, Isépy Ügyvédi Iroda, Budapest

(541) MR6-Rádió Debrecen

(511) 16 Papír, karton és ezen anyagokból készült termékek, amelyek nem tartoznak más osztályokba; nyomdaipari termékek; könyvkötészeti anyagok; fényképek; papíripari cikkek, papíripari vagy háztartási ragasztóanyagok; anyagok művészek részére; ecsetek; írógépek és irodai cikkek (bútorok kivételével); tanítási és oktatási anyagok (készülékek kivételével); csomagolásra szolgáló műanyagok (amelyek nem tartoznak más osztályokba); nyomdabetűk; klisék.

35 Reklámozás; kereskedelmi ügyletek; kereskedelmi adminisztráció; irodai munkák.

38 Távközlés.

41 Nevelés; szakmai képzés; szórakoztatás; sport- és kulturális tevékenységek.

---

(210) M 07 03081 **(220) 2007.09.11.**

(731) Magyar Rádió Zrt., Budapest (HU)

(740) Mydloné dr. Isépy Eszter, Isépy Ügyvédi Iroda, Budapest

(541) MR6-Rádió Pécs

(511) 16 Papír, karton és ezen anyagokból készült termékek, amelyek nem tartoznak más osztályokba; nyomdaipari termékek; könyvkötészeti anyagok; fényképek; papíripari cikkek, papíripari vagy háztartási ragasztóanyagok; anyagok művészek részére; ecsetek; írógépek és irodai cikkek (bútorok kivételével); tanítási és oktatási anyagok (készülékek kivételével); csomagolásra szolgáló műanyagok (amelyek nem tartoznak más osztályokba); nyomdabetűk; klisék.

35 Reklámozás; kereskedelmi ügyletek; kereskedelmi adminisztráció; irodai munkák.

38 Távközlés.

41 Nevelés; szakmai képzés; szórakoztatás; sport- és kulturális tevékenységek.

---

(210) M 07 03225 **(220) 2007.09.24.**

(731) Masterplast Group Zrt., Sárszentmihály (HU)

(740) Gláser Tamás, LÁRHEN Iparjogvédelmi, Tanácsadó, Menedzser és Szolgáltató Kft., Budapest

(541) WOODWOOL

(511) 17 Hőszigetelő anyagok; kőgyapot szigetelőanyag; nedvesség elleni szigetelőanyagok épületekhez; szigetelőfóliák; szigetelőszövetek; szigetelőanyagok nyílászárókhoz; szigetelőlemezek; szigetelőszalagok; tömítőanyagok; tömítőkittek; üveggyapot szigetelési célokra.

19 Nem fém építőanyagok.

---

(210) M 07 03227 **(220) 2007.09.24.**

(731) Masterplast Group Zrt., Sárszentmihály (HU)

(740) Gláser Tamás, LÁRHEN Iparjogvédelmi, Tanácsadó, Menedzser és Szolgáltató Kft., Budapest

(541) MASTERPROFIL

(511) 6 Nem nemesfémek és ezek ötvözetei; építőanyagok és építőelemek fémből; építőipari felhasználású fémprofilok; fémszerelvények építményekhez.

---

(210) M 07 03228 **(220) 2007.09.24.**

(731) Masterplast Group Zrt., Sárszentmihály (HU)

(740) Gláser Tamás, LÁRHEN Iparjogvédelmi, Tanácsadó, Menedzser és Szolgáltató Kft., Budapest

(541) ROOFBOND

(511) 6 Nem nemesfémek és ezek ötvözetei; építőanyagok és építőelemek fémből.

19 Bitumenalapú építőanyag-bevonatok; bitumenes építési anyagok; bitumenes bevonatok tetőfedéshez; építőanyagok nem fémből.

---

(210) M 07 04167 **(220) 2007.12.14.**

(731) Mayotex Kft., Debrecen (HU)

(740) dr. Dobrossy István, Dobrossy és Alexa Ügyvédi Iroda, Debrecen

(541) Mayotex

(511) 25 Ruházati cikkek, cipők, kalapáruk.

---

(210) M 08 00287 **(220) 2008.01.29.**

(731) Mediatech Kft., Budapest (HU)

(740) dr. Szigeti Éva, DANUBIA Szabadalmi és Jogi Iroda Kft., Budapest

(546)

(511) 16 Papír, karton és ezen anyagokból készült termékek, amelyek nem tartoznak más osztályokba; nyomdaipari termékek; fényképek; papíripari cikkek; tanítási és oktatási anyagok (készülékek kivételével); csomagolásra szolgáló műanyagok (amelyek nem tartoznak más osztályokba).

38 Távközlés; különösen elektronikus hirdetőtábla szolgáltatás (távközlési szolgáltatás), hozzáférés biztosítása számítógépes világhálóhoz; információszolgáltatás távközlési ügyekben, kábeltelevíziós műsorszórás, közlések üvegszálas hálózatok útján, mobil (celluláris) telefon-összeköttetés, műholdas átvitel, rádióadás, számítógép-terminálok közötti összeköttetések, televíziós műsorszórás, üzenetek és képek továbbítása számítógépek segítségével.

41 Nevelés; szakmai képzés; szórakoztatás; sport- és kulturális tevékenységek; különösen is online elérhető elektronikus publikációk [nem letölthetők], online játékok szolgáltatása [számítógépes hálózatból], szórakoztatás, televíziós szórakoztatás, videofelvevő készülékek kölcsönzése.

---

(210) M 07 03660 **(220) 2007.10.30.**

(731) Metapay Fizetési Szolgáltató Kft., Budapest (HU)

(740) Lénárt Zsófia Katalin, Budapest

(541) METAPAY

(511) 41 Nevelés, szakmai képzés, szórakoztatás, sport- és kulturális tevékenységek.

---

(210) M 07 02758 **(220) 2007.08.02.**

(731) Mihályi Gábor László, Székesfehérvár (HU)

(546)

(511) 1 Hűtőanyagok járműmotorokhoz.

40 Hulladék és szemét újrafeldolgozása, hasznosítása.

---

(210) M 07 03786 **(220) 2007.11.12.**

(731) MITAC INTERNATIONAL CORPORATION, Hsinchu, Taiwan (CN)

(740) dr. Szigeti Éva, DANUBIA Szabadalmi és Jogi Iroda Kft., Budapest

(546)

(511) 35 Export- és importügynökségek; áruajánlattal és eladással kapcsolatos ügynöki szolgáltatások hazai és külföldi gyártók részére; anyagbeszerzéssel kapcsolatos ügynöki tevékenység egyéb cégek számára; aukciók megtartása; internetaukciók megtartása; piackutatás lefolytatásával kapcsolatos szolgáltatások; közvélemény-kutatás lefolytatása; tv-programok keretében történő vizsgálatok lefolytatása; piackutatással kapcsolatos vizsgálatok lefolytatása; propagandaszolgáltatások; postán való rendeléssel kapcsolatos szolgáltatások; televízión keresztül történő rendelés házhoz szállítással; online rendelés működtetése; elektronikus áruházak; elektromos és elektronikus eszközök felhasználásával történő kiskereskedelmi szolgáltatások; számítógépes információs rendszer, adatbank létesítése; a számítógépes adatbank összeállítása; számítógépes fájlok kezelése; kutatási szolgáltatások számítógépes adatfájlok vonatkozásában; számítógépes adatbázis kezelése.

---

(210) M 07 03788 **(220) 2007.11.13.**

(731) Márker 98 Vendéglátó és Kereskedelmi Kft., Törökbálint (HU)

(740) dr. Krasznai András, Dr. Krasznai és dr. Kollár Ügyvédi Iroda, Budapest

(546)

(511) 8 Kéziszerszámok és kézzel működtetett eszközök; evőeszközök; vágó- és szúrófegyverek; borotvák.

21 Eszközök, edények és tartályok háztartási és konyhai célokra (nem nemesfémből és nem nemesfém bevonattal); fésűk és szivacsok; kefék (az ecsetek kivételével); kefegyártáshoz használt anyagok; takarítóeszközök; vasforgács; nyers vagy félig megmunkált üveg (kivéve az építéshez használt üveget); üveg-, porcelán- és fajanszáruk, amelyek nem tartoznak más osztályokba.

---

(210) M 07 03756 **(220) 2007.11.08.**
(731) Műszertechnika-Holding Zrt., Budapest (HU)
(740) dr. Incze András Péter ügyvéd, Budapest
(546) MŰSZERTECHNIKA

(511) 9 Tudományos célra szolgáló, tengerészeti, földmérő, villamos, fényképészeti, mozgóképi, optikai, súlymérő, egyéb mérő-, jelző-, ellenőrző (felügyeleti), életmentő és oktatóberendezések és felszerelések; hangok vagy képek rögzítésére, továbbítására, másolására szolgáló készülékek; mágneses adathordozók, hanglemezek; automata árueloszto berendezések és szerkezetek érmebedobással működő készülékekhez; regiszteres pénztárgépek, számológépek, adatfeldolgozó berendezések és számítógépek; tűzoltó készülékek.

12 Járművek; szárazföldi, légi vagy vízi közlekedési eszközök.

35 Reklámozás; kereskedelmi ügyletek; kereskedelmi adminisztráció; irodai munkák.

38 Távközlés.

42 Tudományos és műszaki szolgáltatások, valamint az idetartozó tervezői és kutatói tevékenység; ipari elemző és kutató szolgáltatások; számítástechnikai hardver- és szoftvertervezés és -fejlesztés.

---

(210) M 07 03753 **(220) 2007.11.08.**
(731) Nagy Péter András, Győr (HU)
(740) Török Antal szabadalmi ügyvivő, Győr
(546)

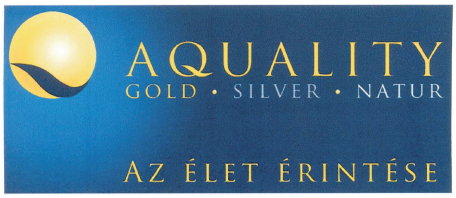

(511) 32 Vizek; természetes vizek (italok), borvizek; ízesített és szénsavas vizek; sör, szörpök és más készítmények italokhoz; üdítőitalok, gyümölcslevek, gyümölcsből készült italok, gyümölccsel ízesített üdítőitalok, gyümölcspuncsok, limonádé, szódavíz, kristályvíz, ivóvíz és italok sportoláshoz, valamint más alkoholmentes italok.

35 Reklámozás; kereskedelmi adminisztráció; irodai munkák; kereskedelmi ügyletek; különösen minőségi ivóvizek és élelmiszerek, kozmetikumok kis- és nagykereskedelme, külkereskedelme.

44 Orvosi szolgáltatások; higiéniai és szépségápolási szolgáltatások emberek és állatok részére; aromaterápiás szolgáltatások, betegápolási és gyógyfürdő szolgáltatások, közfürdők higiéniai célokra, otthonok lábadozók, betegek ápolására és gyógyfürdői utókezelésére, szépségszalonok, mezőgazdasági, kertészeti, erdészeti szolgáltatások.

---

(210) M 07 03760 **(220) 2007.11.08.**
(731) Naturprodukt Kft., Törökbálint (HU)
(541) AHOL FÁJ, OTT HASZNÁL
(511) 35 Reklámozás, kereskedelmi ügyletek.

---

(210) M 07 03376 **(220) 2007.11.12.**
(731) NUTRI-FIT Kereskedelmi és Szolgáltató Kft., Dunakeszi (HU)
(740) dr. Galambos Vilmos ügyvéd, Budapest
(546)

(511) 5 Étrend-kiegészítő tabletta.

---

(210) M 07 03783 **(220) 2007.11.12.**
(731) Nutri-Fit Kft., Dunakeszi (HU)
(740) dr. Galambos Vilmos ügyvéd, Budapest
(546)

(511) 5 Étrendkiegészítő tabletta.

---

(210) M 07 03518 **(220) 2007.10.17.**
(731) Nutritive Kft., Budapest (HU)
(740) Záborszky Csaba, Balassagyarmat
(546)

(511) 36 Pénzügyi ügyletek.

---

(210) M 07 03530 **(220) 2007.10.18.**
(731) Nutritive Kft., Budapest (HU)
(740) dr. Tass Balázs ügyvéd, Pilisszentiván
(546)

(511) 43 Vendéglátás (élelmezés), időleges szállásadás.

---

(210) M 07 03504 **(220) 2007.10.16.**
(731) OptiSun Kft., Miskolc (HU)
(740) Karaffy Erzsébet szabadalmi ügyvivő, Miskolc
(541) ÉRTÉKES ÉVEK
(511) 9 Napszemüvegek, szemüvegkeretek, szemüvegtokok, szemüvegzsinórok, szemüvegek (optikai), optikai cikkek, optikai lencsék.

35 Reklámozás; kereskedelmi ügyletek; kereskedelmi adminisztráció; irodai munkák.

44 Orvosi szolgáltatások, szemvizsgálat, optikusok szolgáltatásai, szemüvegkészítés.

---

(210) M 07 04164 **(220) 2007.12.14.**
(731) Pacsirtai Szolgáltató és Kereskedelmi Bt., Tök (HU)
(740) dr. Mátrai Mihály, Mátrai Mihály Ügyvédi Iroda, Budapest

(546)

(511) 30 Kávé, tea, kakaó, cukor, rizs, tápióka, ságó, kávépótló szerek; lisztek és más gabonakészítmények, kenyér, péksütemények és cukrászsütemények, fagylaltok; méz, melaszszirup; élesztő, sütőporok; só, mustár; ecet, fűszeres mártások; fűszerek; jég.

43 Vendéglátási (élelmezési) szolgáltatások; ideiglenes szállásadás.

---

(210) M 07 03661 **(220) 2007.10.30.**
(731) Pannon-Work Consulting Munkaerő-kölcsönző és közvetítő Kft., Budapest (HU)
(740) dr. Pardavi László ügyvéd, Győr
(546)

(511) 35 Munkaerő-toborzás, személyzet kiválasztása pszichológiai eljárásokkal, állásközvetítő irodák.

---

(210) M 07 03811 **(220) 2007.11.13.**
(731) PharmaWorld 2000 Ltd., Wuppertal (DE)
(740) dr. Szabó Károly, K. Szabó Ügyvédi Iroda, Budapest
(546)

(511) 5 Gyógyszerészeti és állatgyógyászati készítmények; egészségügyi készítmények gyógyászati használatra; diétás anyagok gyógyászati használatra, bébiételek; tapaszok, kötszeranyagok; fogtömő anyagok és fogászati mintázóanyagok; fertőtlenítőszerek; kártékony állatok és növények irtására szolgáló készítmények; gombaölő szerek (fungicidek), gyomirtó szerek (herbicidek).

10 Sebészeti, orvosi, fogorvosi és állatgyógyászati készülékek és műszerek, művégtagok, műszemek és műfogak; ortopédiai cikkek; sebészeti varratanyagok.

---

(210) M 07 03812 **(220) 2007.11.13.**
(731) PharmaWorld 2000 Ltd., Wuppertal (DE)
(740) dr. Szabó Károly, K. Szabó Ügyvédi Iroda, Budapest
(541) nicovet
(511) 5 Gyógyszerészeti és állatgyógyászati készítmények; egészségügyi készítmények gyógyászati használatra; diétás anyagok gyógyászati használatra, bébiételek; tapaszok, kötszeranyagok; fogtömő anyagok és fogászati mintázóanyagok; fertőtlenítőszerek; kártékony állatok és növények irtására szolgáló készítmények; gombaölő szerek (fungicidek), gyomirtó szerek (herbicidek).

10 Sebészeti, orvosi, fogorvosi és állatgyógyászati készülékek és műszerek, művégtagok, műszemek és műfogak; ortopédiai cikkek; sebészeti varratanyagok.

---

(210) M 07 01660 **(220) 2007.05.03.**
(731) PHILIP MORRIS PRODUCTS S.A., Neuchâtel (CH)
(740) dr. Gödölle Tamás, Bogsch & Partners Ügyvédi Iroda, Budapest
(541) MASTER RECIPE
(511) 34 Nyers vagy feldolgozott dohány; dohánytermékek, ideértve szivarok, cigaretták, szivarkák, dohány saját maga által saját részre sodort cigarettához, pipadohány, bagó, tubák/burnót, kretek; dohánypótlók és -helyettesítők (nem orvosi célra); dohányzási cikkek, ideértve cigarettapapírok és -csövek, cigarettafilterek, dohánydobozok, cigarettatárcák és hamutartók, pipák, zsebkészlet cigarettasodráshoz, öngyújtók; gyufák.

---

(210) M 07 03761 **(220) 2007.11.08.**
(731) Pik-SYS Informatikai és Tanácsadó Kft., Budapest (HU)
(541) NÉZŐPONT
(511) 35 Reklámozás, kereskedelmi ügyletek, kereskedelmi adminisztráció, irodai munkák, tanácsadói tevékenység, tanácsadás üzleti ügyek és kereskedelmi funkciók irányítása kapcsán.

41 Szórakoztató, sport- és kulturális események és rendezvények szervezése, interaktív rendezvények, nevelés és szakmai képzés, alkotóműhelyek szervezése, audio- és konferenciaberendezések kölcsönzése, könyvkiadás, online tevékenységek, elektronikus könyvek, fordítás, fenti szolgáltatások ismertetése és reklámozása, szórakoztatás, programok készítése, kiállítások szervezése, közönségszervezés.

---

(210) M 07 03266 **(220) 2007.09.26.**
(731) PODRAVKA prehrambena industrija d.d., Koprivnica (HR)
(740) dr. Sorosi Gyula ügyvéd, Budapest
(546)

(511) 29 Hús, hal-, baromfi- és vadhús; húskivonatok; tartósított, szárított és főzött gyümölcsök és zöldségek; zselék, lekvárok (dzsemek), kompótok; tojások, tej és tejtermékek; étkezési olajok és zsírok; mindenfajta halból, tartósított halból, sózott halból, halkonzervből és halászléből készült élelmiszerek emberi fogyasztásra.

---

(210) M 07 04147 **(220) 2007.12.14.**
(731) Poli-Farbe Vegyipari Kft., Bócsa (HU)
(740) dr. Kereszty Marcell, Gödölle, Kékes, Mészáros & Szabó Szabadalmi és Védjegy Iroda, Budapest
(541) REZEDA
(511) 2 Festékek, kencék, lakkok.

---

(210) M 07 03925 **(220) 2007.11.26.**
(731) Political Capital Szolgáltató Korlátolt Felelősségű Társaság, Budapest (HU)
(740) dr. Bolevácz Éva, Bolevácz és Vörös Ügyvédi Iroda, Budapest
(541) POLITICAL CAPITAL
(511) 35 Reklámozás; kereskedelmi ügyletek; kereskedelmi adminisztráció; irodai munkák; adatgyűjtés kereskedelmi ügyletekről,

adatkutatás számítógépes fájlokban (mások számára), eladási propaganda (mások számára), gazdasági előrejelzések, hirdetések levélben megrendelve, hirdetési hely kölcsönzése, hirdetési oldalak készítése, import-export ügynökségek, információk számítógépes adatbázisokba való rendezése, információknak számítógépes adatbázisokba való szerkesztése, kereskedelmi információs ügynökségek, kereskedelmi vagy reklámcélú kiállítások szervezése, kereskedelmi vagy reklámcélú vásárok szervezése, konzultáció személyzeti kérdésekben, közlemények átírása, közönségszolgálat, közvélemény-kutatás, kutatások ügyletekkel kapcsolatban, online hirdetői tevékenység számítógépes hálózaton, piaci tanulmányok, piackutatás, rádiós reklámozás, reklámanyagok naprakész állapotba hozása, reklámanyagok kölcsönzése, reklámanyagok (röplapok, prospektusok, nyomtatványok, áruminták) terjesztése, reklámanyagok terjesztése, reklámidő bérlete távközlési médiumban, reklámozás, reklámszövegek publikálása, reklámügynökségek, hirdetői ügynökségek, sajtófigyelés, segítségnyújtás kereskedelmi vagy iparvállalatok irányításában, segítségnyújtás üzletvezetéshez, statisztikai információnyújtás, szabadtéri hirdetés, szakmai konzultáció üzleti ügyekben, szakvéleményadás gazdasági ügyekben, számítógépes nyilvántartások kezelése, személyzet kiválasztása pszicjológiai eljárásokkal.

41 Nevelés; szakmai képzés; szórakoztatás; sport- és kulturális tevékenységek; alkotóműhelyek szervezése és lebonyolítása (gyakorlat), bálok szervezése, digitális képfelvételezés, elektronikus desktop kiadói tevékenység, elektronikus könyvek és folyóiratok online kiadása, eszmecserék, kollokviumok szervezése és lebonyolítása, fényképészet, filmgyártás, filmstúdiók, fogadások tervezése (szórakoztatás), fordítói szolgáltatások, fotóriportok készítése, gyakorlati képzés (szemléltetés), hangfelvételek kölcsönzése, helyfoglalás show-műsorokra, klubszolgáltatások (szórakoztatás vagy oktatás), konferenciák szervezése és lebonyolítása, kongresszusok szervezése és lebonyolítása, könyvkiadás, kulturális vagy nevelési célú kiállítások szervezése, sorsjátékok lebonyolítása, stadionok bérlete, szabadidős szolgáltatások nyújtása, szemináriumok rendezése és vezetése, szimpóziumok szervezése és lebonyolítása, szórakoztatás, szórakoz(tat)ási tárgyú információk, szövegek kiadása (nem reklámcélú), televíziós szórakoztatás.

---

(210) M 07 04223 **(220) 2007.12.19.**
(731) Prenor Kertészeti és Parképítő Kft., Szombathely (HU)
(740) Benkőné Csillag Lucia szabadalmi ügyvivő, Budapest
(541) ISIS
(511) 31 Különösen növényi szaporítóanyagok, élő növények, különösen magnolia.

---

(210) M 07 03924 **(220) 2007.11.26.**
(731) Privy Council Tanácsadó Korlátolt Felelősségű Társaság, Budapest (HU)
(740) dr. Bolevácz Éva, Bolevácz és Vörös Ügyvédi Iroda, Budapest
(541) PRIVY COUNCIL
(511) 35 Reklámozás; kereskedelmi ügyletek; kereskedelmi adminisztráció; irodai munkák; adatgyűjtés kereskedelmi ügyletekről, adatkutatás számítógépes fájlokban (mások számára), eladási propaganda (mások számára), gazdasági előrejelzések, hirdetések levélben megrendelve, hirdetési hely kölcsönzése, hirdetési oldalak készítése, import-export ügynökségek, információk számítógépes adatbázisokba való rendezése, információknak számítógépes adatbázisokba való szerkesztése, kereskedelmi információs ügynökségek, kereskedelmi vagy reklámcélú kiállítások szervezése, kereskedelmi vagy reklámcélú vásárok szervezése, konzultáció személyzeti kérdésekben, közlemények átírása, közönségszolgálat, közvélemény-kutatás, kutatások ügyletekkel kapcsolatban, online hirdetői tevékenység számítógépes hálózaton, piaci tanulmányok, piackutatás, rádiós reklámozás, reklámanyagok naprakész állapotba hozása, reklámanyagok kölcsönzése, reklámanyagok (röplapok, prospektusok, nyomtatványok, áruminták) terjesztése, reklámanyagok terjesztése, reklámidő bérlete távközlési médiumban, reklámozás, reklámszövegek publikálása, reklámügynökségek, hirdetői ügynökségek, sajtófigyelés, segítségnyújtás kereskedelmi vagy iparvállalatok irányításában, segítségnyújtás üzletvezetéshez, statisztikai információnyújtás, szabadtéri hirdetés, szakmai konzultáció üzleti ügyekben, szakvéleményadás gazdasági ügyekben, számítógépes nyilvántartások kezelése, személyzet kiválasztása pszicjológiai eljárásokkal.

41 Nevelés; szakmai képzés; szórakoztatás; sport- és kulturális tevékenységek; alkotóműhelyek szervezése és lebonyolítása (gyakorlat), bálok szervezése, digitális képfelvételezés, elektronikus desktop kiadói tevékenység, elektronikus könyvek és folyóiratok online kiadása, eszmecserék, kollokviumok szervezése és lebonyolítása, fényképészet, filmgyártás, filmstúdiók, fogadások tervezése (szórakoztatás), fordítói szolgáltatások, fotóriportok készítése, gyakorlati képzés (szemléltetés), hangfelvételek kölcsönzése, helyfoglalás show-műsorokra, klubszolgáltatások (szórakoztatás vagy oktatás), konferenciák szervezése és lebonyolítása, kongresszusok szervezése és lebonyolítása, könyvkiadás, kulturális vagy nevelési célú kiállítások szervezése, sorsjátékok lebonyolítása, stadionok bérlete, szabadidős szolgáltatások nyújtása, szemináriumok rendezése és vezetése, szimpóziumok szervezése és lebonyolítása, szórakoztatás, szórakoz(tat)ási tárgyú információk, szövegek kiadása (nem reklámcélú), televíziós szórakoztatás.

---

(210) M 07 04139 **(220) 2007.12.14.**
(731) Professional Publishing Hungary Kiadó Kft., Budapest (HU)
(740) dr. Hornyák Gábor, HGBV-Szabó Ügyvédi Iroda, Budapest
(546)

(511) 41 Nevelés; szakmai képzés; szórakoztatás; sport- és kulturális tevékenységek.

---

(210) M 07 04140 **(220) 2007.12.14.**
(731) Professional Publishing Hungary Kiadó Kft., Budapest (HU)
(740) dr. Hornyák Gábor, HGBV-Szabó Ügyvédi Iroda, Budapest
(546)

(511) 16 Papír, karton és ezen anyagokból készült termékek, amelyek nem tartoznak más osztályokba; nyomdaipari termékek; könyvkötészeti anyagok; fényképek; papíripari cikkek, papíripari vagy háztartási ragasztóanyagok; anyagok művészek részére; ecsetek; írógépek és irodai cikkek (bútorok kivételével); tanítási és oktatási anyagok (készülékek kivételével); csomagolásra szolgáló műanyagok (amelyek nem tartoznak más osztályokba); nyomdabetűk; klisék.

41 Nevelés; szakmai képzés; szórakoztatás; sport- és kulturális tevékenységek.

---

(210) M 07 03763 **(220) 2007.11.08.**
(731) Pálhegyi Máté, Budaörs (HU)
(546)

(511) 41 Nevelés, oktatás; szakmai képzés; szórakoztatás, ezen belül játszóház szervezése; tanfolyamok szervezése, tanácsadó rendezvények szervezése, ezen belül családi tanácsadás, családkísérés, mentálhigiénés, pedagógiai, művészeti, otthoni környezeti, gyermeknevelési, egészségi, krízis-, szülési tanácsadás; sport- és kulturális tevékenységek, valamint ezekhez kapcsolódó kiadványok terjesztése.

45 Mások által egyéni igényeknek megfelelően nyújtott személyes és társadalmi jellegű szolgáltatások; ezen belül művészeti, egészségi, családi, kapcsolati, mentálhigiénés, környezeti, kommunikációs és pedagógiai szolgáltatás és tanácsadás.

---

(210) M 07 03983 **(220) 2007.11.28.**
(731) Reneszánsz Programiroda Hungarofest Kht., Budapest (HU)
(546)

(511) 41 Kulturális vagy nevelési célú kiállítások szervezése.

---

(210) M 07 01910 **(220) 2007.05.21.**
(731) Rádió Juventus Műsorszolgáltató Zártkörűen Működő Részvénytársaság, Budapest (HU)
(740) dr. Sárvári Tamás, Dr. Sárvári Tamás Ügyvédi Iroda, Budapest
(546)

(511) 9 Hang és/vagy kép felvételére, továbbítására és lejátszására szolgáló készülékek; mozgófilmek és videoszalagok; videolemezek, valamint hang- és/vagy képfelvételt tartalmazó mágnesszalagok; hangfelvételek, hanglemezfelvételek; hanglemezek és egyéb lemezek, műsoros zenei CD-tartók és kazettatartók, napszemüvegek, szemüvegek; számítógépes termékek, így játékkazetták számítógépes videojátékokhoz és videokijelzős játékgépekhez.

35 Reklámozás; kereskedelmi ügyletek; kereskedelmi adminisztráció; irodai munkák.

38 Távközlés, rádióműsorok sugárzása, rádióadás.

41 Nevelés; szakmai képzés; szórakoztatás; sport- és kulturális tevékenység, rádióprogramok készítése, rádiós szórakoztatás.

42 Műszaki szolgáltatások, számítógépek programozásával kapcsolatos szolgáltatások.

---

(210) M 07 03940 **(220) 2007.11.27.**
(731) Sasvári Kereskedelmi és Szolgáltató Korlátolt Felelősségű Társaság, Esztergom (HU)
(740) dr. Péter Csaba, Péter Ügyvédi Iroda, Budapest
(546)

(511) 9 Szemlencsék, okulárok, szemlencsét tartalmazó műszerek, szemüvegek (optikai), szemüvegkeretek, szemüvegtokok, szemüveglencse üvegjei, szemüvegzsinórok.

---

(210) M 07 03388 **(220) 2007.10.05.**
(731) SCHWEIZER ZAHNARZT Menedzsment és Praxisvezetés Kft., Budapest (HU)
(541) DENTAL-SWISS-MANAGEMENT SYSTEME
(511) 42 Számítástechnikai hardver- és szoftvertervezés és -fejlesztés.

---

(210) M 07 03389 **(220) 2007.10.05.**
(731) SCHWEIZER ZAHNARZT Menedzsment és Praxisvezetés Kft., Budapest (HU)
(541) SCHWEIZER ZAHNARZT-MANAGEMENT SYSTEME (SZMS)
(511) 42 Számítástechnikai hardver- és szoftvertervezés és -fejlesztés.

---

(210) M 07 03579 **(220) 2007.10.25.**
(731) Seres Attila, Diósd (HU)
(740) dr. Hajnis Gábor ügyvéd, Budapest
(546)

(511) 45 Mások által egyéni igényeknek megfelelően nyújtott személyes és társadalmi jellegű szolgáltatások; biztonsági szolgáltatások személyek és vagyontárgyak védelmére.

---

(210) M 07 03480 **(220) 2007.10.12.**
(731) SESAME WORKSHOP (a New-York Not-For-Profit Corporation), New York, New York (US)
(740) dr. Szigeti Éva, DANUBIA Szabadalmi és Jogi Iroda Kft., Budapest
(541) SZEZÁM UTCA
(511) 41 Oktatási célú és szórakoztató televíziós programok sugárzása gyermekek, szülők és egész családok részére; oktatási célú és szórakoztató online információs anyag gyermekek, szülők és egész családok számára; játékok és egyéb tevékenységek biztosítása az internet felhasználásával gyermekek, szülők és egész családok részére; szórakoztatószolgáltatások biztosítása letöltéssel, az internet felhasználásával és audio- és videoanyagok továbbításával; nem letölthető interaktív játékok.

---

(210) M 07 03264 **(220) 2007.09.26.**
(731) SEVER és Társa Kis- és Nagykereskedelmi Kft., Miskolc (HU)
(546)

(511) 25 Ruházati cikkek, cipők, kalapáruk.

---

(210) M 07 03221 **(220) 2007.09.24.**
(731) SONY BMG Music Entertainment (Magyarország) Kereskedelmi Kft., Budapest (HU)
(740) dr. Erdős Anett, Erdős és Társai Ügyvédi Iroda, Budapest
(541) Lilly Baba
(511) 41 Nevelés; szakmai képzés; szórakoztatás; sport- és kulturális tevékenységek.

---

(210) M 07 03070 **(220) 2007.09.10.**
(731) Starbucks Corporation d/b/a Starbucks Coffee Company, Seattle, Washington (US)
(740) dr. Szigeti Éva, DANUBIA Szabadalmi és Jogi Iroda Kft., Budapest
(541) TAZO
(511) 30 Tea és gyógytea; tea- és gyógyteaalapú italok; tea- és gyógyteaalapú italok és koncentrátumok gyümölcsízesítéssel; fagyasztott édességek tea-, gyógytea- és/vagy gyümölcsízesítéssel.

32 Gyümölcsitalok és gyümölcslét tartalmazó üdítőitalok; gyümölcslevek, szénsavas gyümölcs- és gyümölcslétartalmú italok és szódaitalok; fagyasztott gyümölcsitalok és fagyasztottgyümölcs-alapú italok; folyékony és por alakú italkeverékek; ízesített szirupok tea- és gyógyteaalapú italok készítéséhez.

---

(210) M 07 03445 **(220) 2007.10.10.**
(731) STEEL BIRD Kereskedelmi és Szolgáltató Kft., Budapest (HU)
(740) dr. Valkai István ügyvéd, Budapest
(546)

(511) 7 Gépek és szerszámgépek; motorok (a szárazföldi járműmotorok kivételével); tengelykapcsolók és erőátviteli elemek (a szárazföldi járművek céljára készültek kivételével); nem kézi működtetésű mezőgazdasági eszközök; keltetőgépek.

11 Világító-, fűtő-, gőzfejlesztő, főző-, hűtő-, szárító-, szellőztető-, vízszolgáltató és egészségügyi berendezések.

---

(210) M 07 04165 **(220) 2007.12.14.**
(731) Szakács Tibor, Nyíregyháza (HU)
(740) dr. Danka János, Dr. Danka Ügyvédi Iroda, Nyíregyháza
(546)

(511) 35 Reklámozás; kereskedelmi ügyletek; kereskedelmi adminisztráció; irodai munkák.

---

(210) M 07 01126 **(220) 2007.04.03.**
(731) Székesfehérvári Regionális Vállalkozásfejlesztési Alapítvány, Székesfehérvár (HU)
(740) Drávucz András egyéni vállalkozó, Jenő
(541) Fejér Enterprise Agency
(511) 36 Biztosítás; pénzügyi ügyletek; valutaügyletek; ingatlanügyletek, főleg pénz- és valutaügyletek kapcsán nyújtott szolgáltatások.

---

(210) M 07 02759 **(220) 2007.08.02.**
(731) dr. Szócska Gábor, Budapest (HU); dr. Palicz Tamás, Budapest (HU)
(740) Kovári Zoltán, ADVOPATENT Szabadalmi és Védjegy Iroda, Budapest
(546)

(511) 44 Orvosi szolgáltatások; higiéniai és szépségápolási szolgáltatások.

---

(210) M 05 02015 **(220) 2005.06.13.**
(731) Teleste Oyj, Littoinen (FI)
(740) Kovári György, ADVOPATENT Szabadalmi és Védjegy Iroda, Budapest
(541) TELESTE
(511) 42 Számítógépes rendszerekkel kapcsolatos tanácsadás, különösen analóg és digitális jelek fogadására, átvitelére, feldolgozására és elosztására használt berendezéssel és szoftverrel kapcsolatos tanácsadás; berendezés, nevezetesen analóg és digitális jelek fogadására, átvitelére, feldolgozására és elosztására használt számítógép szoftver javítása és üzembe helyezése; analóg és digitális jelek fogadására, átvitelére, feldolgozására és elosztására használt berendezés és szoftver tervezése és fejlesztése mások számára.

---

(210) M 07 04255 **(220) 2007.12.21.**
(731) Teva Magyarország Zrt., Gödöllő (HU)
(740) Ágni Zsolt, Debrecen
(541) REDUKTOTAL
(511) 5 Gyógyszerészeti készítmények.

---

(210) M 07 03772 **(220) 2007.11.09.**
(731) The Second Cup Coffee Company Inc., Mississauga, Ontario (CA)
(740) dr. Sasvári Gabriella, S.B.G. & K. Szabadalmi Ügyvivői Iroda, Budapest
(546)

(511) 30 Kávé, tea, kakaó, cukor, rizs, tápióka, ságó, kávépótló szerek; lisztek és más gabonakészítmények, kenyér, péksütemények és cukrászsütemények, fagylaltok; méz, melaszszirup; élesztő, sütőporok; só, mustár; ecet, fűszeres mártások; fűszerek; jég.

43 Vendéglátás (élelmezés); időleges szállásadás.

---

(210) M 07 03773 **(220) 2007.11.09.**
(731) The Second Cup Coffee Company Inc., Mississauga, Ontario (CA)
(740) dr. Sasvári Gabriella, S.B.G. & K. Szabadalmi Ügyvivői Iroda, Budapest
(541) THE SECOND CUP
(511) 30 Kávé, tea, kakaó, cukor, rizs, tápióka, ságó, kávépótló szerek; lisztek és más gabonakészítmények, kenyér, péksütemények és cukrászsütemények, fagylaltok; méz, melaszszirup; élesztő, sütőporok; só, mustár; ecet, fűszeres mártások; fűszerek; jég.

43 Vendéglátás (élelmezés); időleges szállásadás.

(210) M 07 03374 **(220) 2007.10.04.**
(731) TOCAP Ingatlanforgalmazó, Szolgáltató és Kereskedelmi Kft., Balatonlelle (HU)
(740) dr. Stier Diána ügyvéd, Kaposvár
(541) LELLE PARK APARTMANHÁZ
(511) 43 Vendéglátási szolgáltatások, vendéglátás, időleges szállásadás, szállás és étkezés biztosítása; olyan szolgáltatás nyújtása, amelynek fő célja szállás és étkezés biztosítása szállodában, apartmanházban, panzióban és más, időleges szállásadást nyújtó intézményben, továbbá célja az élelmiszerek és italok fogyasztásra való elkészítése.

---

(210) M 07 03344 **(220) 2003.08.12.**
(731) Trocellen Italia S.p.A., Osio Sopra (IT)
(740) dr. Szigeti Éva, DANUBIA Szabadalmi és Jogi Iroda Kft., Budapest
(546)

aplomb

(511) 17 Szigetelőanyagok, hangszigetelő burkolatok; szigetelőpapír; fémfólia szigetelés céljára; szigetelőszalag; szigetelőmáz; szigetelőtermékek; a hősugárzás elleni védelemre szolgáló készítmények; szigetelőolaj; épületek nedvesség elleni szigetelésére szolgáló anyagok; szigetelőfesték; szigetelők; gumi, guttapercha, gumi, azbeszt, csillám és az ezen anyagokból készült termékek, amelyek nem tartoznak más osztályokba; félkész műanyag termékek; csomagoló-, tároló- és szigetelőanyagok; nem fémből készült tömlők.

19 Tűzbiztos cement burkolatok; szigetelőüveg (épületekhez); nem fémből készült hordozható szerkezetek; nem fémből készült épületek; nem fém építőanyagok; nem fémből készült merev építési csövek; aszfalt, szurok és bitumen; nem fémből készült hordozható szerkezetek; emlékművek nem fémből.

27 Szőnyegek; lábtörlők (szalmából), gyékények és nádfonatok, linóleum és más padlóburkolatok; falikárpitok.

---

(210) M 07 02584 **(220) 2007.07.18.**
(731) Turi László, Budapest (HU)
(740) dr. Révész Ilona ügyvéd, Budapest
(546)

matrac-center.hu

matrac-center

(511) 17 Kaucsuk, guttapercha, gumi, azbeszt, csillám és ezek pótanyagai, továbbá az ezen anyagokból készült termékek, amelyek nem tartoznak más osztályokba; sajtolt műanyag ipari célra; tömítő-, kitömő- és szigetelőanyagok; nem fémből készült rugalmas csövek.

20 Bútorok, tükrök, keretek; fából, parafából, nádból, gyékényből, fűzfavesszőből, szaruból, csontból, elefántcsontból, halcsontból, kagylóhéjból, ámbrából, gyöngyházból, tajtékból és mindezek pótanyagaiból, vagy műanyagokból készült termékek, amelyek nem tartoznak más osztályokba.

35 Reklámozás; kereskedelmi ügyletek; kereskedelmi adminisztráció; irodai munkák.

---

(210) M 07 03336 **(220) 2007.10.02.**
(731) Törley Pezsgőpincészet Kft., Budapest (HU)
(740) dr. Kimmel József, Fazekas & Társai Ügyvédi Iroda, Budapest
(541) MUSCATELLER
(511) 33 Borok, pezsgők.

---

(210) M 07 03377 **(220) 2007.11.12.**
(731) V.Á.G. SPOL S.R.O., Komarno (SK)
(740) dr. Galambos Vilmos ügyvéd, Budapest
(546)

NUTRI-FIT AZ EGÉSZSÉGE ŐRE

(511) 5 Étrend-kiegészítő tabletta.

---

(210) M 07 02573 **(220) 2007.07.17.**
(731) Viacom International Inc. (Delaware állam törvényei szerint működő vállalat), New York, New York (US)
(740) dr. Sasvári Gabriella, S.B.G. & K. Budapesti Ügyvédi Iroda, Budapest
(541) NICKELODEON EL TIGRE MANNY RIVERA KALANDJAI
(511) 9 Színházi vagy zenei hangfelvételek vagy videofelvételek; napszemüvegek; mágnesek; minden típusú vezeték nélküli mobiltelefon-készülékek és alkatrészek, mobiltelefon-fedőlapok; letölthető csengőhangok, zene, MP3-lejátszók, grafikák, videomegjelenési képek vezeték nélküli mobil kommunikációs eszközökre, vezeték nélküli továbbítás csengőhang feltöltésére és letöltésére, hang-, zene-, MP3-lejátszók, grafikák, videomegjelenési képek, információ, és hírek az egész világra kiterjedő számítógépes hálózatról a vezeték nélküli mobil kommunikációs eszközre; szavazás és hang- és üzenetfogadás vezeték nélküli mobil kommunikációs eszközök között; videojáték programok, amik kazettákon, lemezeken, CD-ROM-okon szalagokon vannak rögzítve, és minidiszken; lemezre rögzített számítógépes játékszoftver, CD-ROM-ok és minidiszkek.

16 Nyomtatott anyagok, nevezetesen jegyzetpapír és gyűrűsköny-betétpapírok, fantasztikus könyvek sorozatai, képregények, képregénykönyvek, matricák, kiragasztani való matricák, cserekártyák, jegyzetkártyák, poszterek, dossziék, ceruzák, tollak, naptárak.

18 Esernyők, bőröndcédulák, sporttáskák, hátizsákok, övtáskák, küldönctáskák, kézitáskák, pénztárcák és retikülök, atlétikai táskák, ruhatartó zsákok utazáshoz, hátitáskák, aprópénzes pénztárcák, iskolatáskák, strandtáskák.

25 Fürdőruhák, fürdőköpenyek, strandruhák, övek, sortok, dzsekik, kabátok, zoknik, lábbelik, selyemkendők, szvetterek, halloweenjelmezek, ruhák, kesztyűk, edzősortok, fülvédők, nyakvédők, pizsamák, nadrágok, ingek, melegítőfelsők, síruhák, hosszúnadrágok, napvédők, nadrágtartók, garbók, alsóruházat, mellények, melegítőruhák, fejfedők.

28 Játékok és játékszerek, nevezetesen kártyajátékok, dobójátékok; plüssjátékok; akciófigurák és ehhez tartozékok; CD-ROM-okat hasznosító egyedülálló videojátékgépek, egyedülálló videojátékgépek, egyedülálló hangkimenetgépek, táblajátékok; sportcikkek, nevezetesen golfütők, baseball-labdák, vízilabdák, játék labdák, basseballütők, karácsonyfadíszek.

38 Televíziós műsorszóró szolgáltatás kábelen, szatelliten és más forrásokon keresztül; kábelrádió-műsorszórás, kábelrádió-közvetítés; mobil rádiókommunikáció; rádiós műsorszórás; rádiós kommunikáció; vezeték nélküli mobiltelefon telekommunikációs szolgáltatás és minden típusú mobiltelefon-szolgáltatás; letölthető csengőhang ellátás, zene, MP3-as lejátszók, grafikák, videokép vezeték nélküli mobil kommunikációs eszközre; vezeték nélküli továbbítás, csengőhangok fel- és letöltése, hang-, zene-, MP3-lejátszók, grafika, videoképek, információ és hírek a globális számítógépes hálózatról vezeték nélküli mobil kommunikációs eszközökre; vezetékes telefonok közötti hang- és szöveges üzenetek küldése és fogadása; internetszolgáltatás, nevezetesen hang- és audiovizuális felvételek közvetítése az interneten keresztül.

41 Oktatás, tanítás és képzés, szórakoztatás, sport- és kulturális szolgáltatás, beleértve a rádió- és televízióprogramokat; film- és élő adások bemutatása; animációs filmek és televíziós bemutatók; mozi- és tv-stúdiós szolgáltatások; tévés szórakoztatás és élő adás előadások és show-műsorok, könyvkiadással kapcsolatos szolgáltatások, magazinok és folyóiratok; információszolgáltatás a bejelentő televíziós programszolgáltatásától a többszörös felhasználókig a világhálón vagy az interneten vagy más online adatbázisokon keresztül; táncműsoros produkciók, zenei műsorok és videodíjkiosztó műsorok; vígjáték műsorok, játékprogramok és sportműsorok élő műsor előtt, amelyek előadást sugároznak vagy felvételek későbbi sugárzásra; élő zenei koncertek, tv-hírműsorok; tehetségkutató versenyek szervezése és zenei és televíziós díjkiosztó műsorok; stílus- és divatbemutató-szervezés és bemutatás; információszolgáltatás a szórakoztatás területén a világméretű számítógépes hálózaton keresztül.

---

(210) M 07 03440 **(220) 2007.09.28.**
(731) Vitézy Tamás, Budapest (HU)
(740) dr. Cseszlai János ügyvéd, Budapest
(546)

(511) 16 Papír, karton és ezen anyagokból készült termékek, amelyek nem tartoznak más osztályokba; nyomdaipari termékek; könyvkötészeti anyagok; fényképek; papíripari cikkek, papíripari vagy háztartási ragasztóanyagok; anyagok művészek részére; ecsetek; írógépek és irodai cikkek (bútorok kivételével); tanítási és oktatási anyagok (készülékek kivételével); csomagolásra szolgáló műanyagok (amelyek nem tartoznak más osztályokba); nyomdabetűk; klisék.

35 Reklámozás; kereskedelmi ügyletek; kereskedelmi adminisztráció; irodai munkák.

41 Nevelés; szakmai képzés; szórakoztatás; sport- és kulturális tevékenységek.

---

(210) M 07 03416 **(220) 2007.10.08.**
(731) WAREX Kereskedelmi Korlátolt Felelősségű Társaság, Budapest (HU)
(740) Sándor József szabadalmi ügyvivő, Budapest
(546)

(511) 35 Reklámozás; dealertevékenység, üzletszervezési és üzletvezetési tanácsadás, szakmai konzultációk üzletvezetési ügyekben, valamint egyéb kereskedelmi ügyletek és kereskedelmi adminisztráció; irodai munkák.

37 Kondicionáló (fitnesz) és egyéb testedző gépek és berendezések telepítése, beüzemelése, szervizelése, programozása, beleértve a működtető szoftverek adaptálását is.

41 Nevelés; szakmai képzés és szórakoztatás, beleértve az elektronikus desktop kiadói tevékenységet, könyvek és folyóiratok papíralapú és elektronikus online kiadását, online elérhető nem letölthető elektronikus publikációk és fotoriportok készítését; kondicionálási (fitnesz) és egyéb testedzési szolgáltatások, kondicionálási (fitnesz) és egyéb testedzési valamint sportversenyek rendezése, sportedzőtábori szolgáltatások, testedzéssel és egészségmegőrzéssel kapcsolatos egyéb szabadidős szolgáltatások, sport- és kondicionálólétesítmények üzemeltetése; egyéb sport- és kulturális tevékenységek; mindezekhez személyzet kiképzése, valamint egyéb oktatási tevékenységek; sport- és kondicionáló (fitnesz) felszerelések kölcsönzése.

42 Kondicionáló (fitnesz) és egyéb testedző termek és azok gépi berendezésének valamint működtetésének megtervezése; kondicionáló (fitnesz) és egyéb testedző gépek és berendezések fejlesztése, ilyen gépekhez és berendezésekhez szoftverfejlesztés; kondicionáló (fitnesz) centrum és sportcentrum-működtető szoftverek fejlesztése.

---

(210) M 07 03375 **(220) 2007.10.04.**
(731) Zsidró Tamás, Budapest (HU)
(740) dr. Póka Júlia, Fecser, Gilly és Póka Ügyvédi Iroda, Budapest
(541) ZSIDRÓ
(511) 35 Reklámozás; kereskedelmi ügyletek; kereskedelmi adminisztráció; irodai munkák.

41 Nevelés; szakmai képzés; szórakoztatás; sport- és kulturális tevékenységek.

44 Orvosi szolgáltatások; állatgyógyászati szolgáltatások; higiéniai és szépségápolási szolgáltatások emberek és állatok részére; mezőgazdasági, kertészeti és erdészeti szolgáltatások.

---

(210) M 07 03963 **(220) 2007.11.28.**
(731) Ágai Tamás, Kozármisleny (HU)
(740) Pintz György, Pintz és Társai Szabadalmi és Védjegy Iroda, Budapest
(546)

(511) 35 Reklámozás; kereskedelmi ügyletek; kereskedelmi adminisztráció.

---

(210) M 07 01797 **(220) 2007.05.14.**
(731) Építési Termék Minőségvédelmi és Vállalkozásfejlesztési Kft., Budapest (HU)
(740) Gláser Tamás, Lárhen Iparjogvédelmi Menedzser és Tanácsadó Kft., Budapest
(546)

(511) 37 Építkezések; javítás és szerelési szolgáltatások.

A rovat 137 db közlést tartalmaz.

Lajstromozott védjegyek I.

(111) 179.437 (151) 2005.11.02.
(210) M 04 00816 (220) 2004.02.24.
(732) COMPAGNIE GERVAIS DANONE (société anonyme), Paris (FR)
(740) S.B.G. & K. Budapesti Nemzetközi Szabadalmi Iroda, Budapest
(541) DUETT RUDI
(511) 29 Túró.
30 Csokoládé, lekvár.

---

(111) 180.692 (151) 2005.02.24.
(210) M 02 05171 (220) 2002.11.13.
(732) MediMedia Információs Kft., Budapest (HU)
(546)

(511) 35 Reklámozás.
41 Szakmai képzés.

---

(111) 180.693 (151) 2005.02.24.
(210) M 02 05170 (220) 2002.11.13.
(732) MediMedia Információs Kft., Budapest (HU)
(546)

(511) 35 Reklámozás.
41 Szakmai képzés.

---

(111) 180.694 (151) 2005.02.24.
(210) M 02 02716 (220) 2002.06.06.
(732) PEZ Hungária Kft., Jánossomorja (HU)
(546)

(511) 5 Gyógyhatású, koffeintartalmú szőlőcukor-készítmény.

---

(111) 180.697 (151) 2005.02.24.
(210) M 02 03775 (220) 2002.08.13.
(732) Bolt Kft., Budapest (HU)
(546)

(511) 28 Játékok, játékszerek; testnevelési és sportcikkek, amelyek nem tartoznak más osztályokba; karácsonyfadíszek; játékkártyák.
38 Távközlés.

---

(111) 180.906 (151) 2005.03.09.
(210) M 03 00663 (220) 2003.02.18.
(732) Fortune Technology Ltd., Kowloon, Hong Kong (CN)
(740) dr. Szamosi Katalin ügyvéd, S.B.G. & K. Budapesti Ügyvédi Iroda, Budapest
(546)

(511) 7 Gépek ételek feldolgozásához; reszelő készülékek háztartási célokra, elegyítők, keverők, gyúrók, aprítók, őrlők és étel darabolók, kávéőrlők, gyümölcslé préselők, gyümölcs és zöldség centrifugáló készülékek, zöldséghámozó gépek, szeletelő gépek zöldségvágók, elektromos kések, saláta nedvességmentesítő; kés élesítő gépek; konzervnyitó gépek; porszívók.

11 Melegítő, főző, szárító és levegőztető berendezések és készülékek; olajfűtők, ventilátoros melegítők, ventilátorok, villamos ventilátorok, szoba légnedvesítők; szendvicskészítők, kenyérpirítók, pirító kemencék, mikrohullámú sütők, villamos sütők melegítő tálak; villamos kávépörkölők és kávéfőzők, villamos vízforralók; valamint a felsorolt berendezések és készülékek részei és szerelvényei.

21 Kézi működtetésű készülékek és eszközök ételek készítésére és préselésére; hordozható kisméretű eszközök konyhai célokra, reszelők, aprító készülékek, őrlők, habverők, keverők, szűrők, kézi működtetésű gyümölcs prések és keverők; só őrlők és bors darálók; saláta szárító kosarak; filteres kávé készülékek; teás kannák; edények ételek és italok részére, poharak, kancsók, öblös edények és tányérok; szifonok szénsavval dúsított víz, vagy krém készítéséhez; ételfőző edények, serpenyők, pácoló edények sütő edények, öntetkészítő edények és tégelyek, nyomással működtetett főzőedények, nem villamos működtetésű vízforralók, nyárson sütők és grillezők sütés közben az étel tartására.

---

(111) 181.956 (151) 2005.08.02.
(210) M 05 00516 (220) 2005.02.07.
(732) Biopont Plus Kereskedelmi és Szolgáltató Korlátolt Felelősségű Társaság, Pilisszentlászló (HU)
(740) dr. Bebők Gábor ügyvéd, Bebők és Társa Ügyvédi Iroda, Budapest
(541) BIOPONT
(511) 29 Hús, hal-, baromfi- és vadhús; húskivonatok; tartósított, szárított és főzött gyümölcsök és zöldségek; zselék, lekvárok (dzsemek), kompótok; tojások, tej és tejtermékek; étkezési olajok és zsírok.

30 Kávé, tea, kakaó, cukor, rizs, tápióka, ságó, kávépótló szerek; lisztek és más gabonakészítmények, kenyér, péksütemények és cukrászsütemények, fagylaltok; méz, melaszszirup; élesztő, sütőporok; só, mustár; ecet, fűszeres mártások; fűszerek; jég.

31 Mezőgazdasági, kertészeti, erdészeti termékek és magok, amelyek nem tartoznak más osztályokba; élő állatok; friss gyümölcsök és zöldségek; vetőmagok, élő növények és virágok; tápanyagok állatok számára; maláta.

32 Sörök; ásványvizek és szénsavas vizek, és egyéb alkoholmentes italok; gyümölcsitalok és gyümölcslevek; szörpök és más készítmények italokhoz.

(111) 182.331 (151) 2005.09.28.
(210) M 03 04345 (220) 2003.10.15.
(732) International Foodstuffs Co., egyesült arab emirátusokbeli cég, Sharjah (AE)
(740) Kereszty Marcell szabadalmi ügyvivő, Gödölle, Kékes, Mészáros & Szabó Szabadalmi és Védjegy Iroda, Budapest
(541) ENERGIZER
(511) 31 Mezőgazdasági, kertészeti, erdészeti termékek és magok, amelyek nem tartoznak más osztályokba; tápanyagok állatok számára és táplálék kedvtelésből tartott állatok részére.

---

(111) 182.353 (151) 2006.01.12.
(210) M 03 02919 (220) 2003.07.03.
(732) Murray, Inc. (Tennessee állam törvényei szerint működő vállalat), Brentwood, Tennessee (US)
(740) dr. Sasvári Gabriella, S.B.G. & K. Budapesti Ügyvédi Iroda, Budapest
(541) DYNAMARK
(511) 7 Motoros fű és kertápoló berendezések, így fűnyíró traktorok, fűnyíró gépek, hóeltakarító és hófúvó gépek.

---

(111) 182.357 (151) 2006.01.12.
(210) M 01 06555 (220) 2001.12.20.
(732) Bereczky László, Budapest (HU)
(740) dr. Szamosi Katalin ügyvéd, S.B.G. & K. Budapesti Ügyvédi Iroda, Budapest
(546)

(511) 35 Reklámozás; kereskedelmi ügyletek, kereskedelmi adminisztráció; irodai munkák.
39 Szállítás; áruk csomagolása és raktározása; utazásszervezés.
41 Nevelés; szakmai képzés; szórakoztatás; sport- és kulturális tevékenységek.

---

(111) 182.360 (151) 2005.09.28.
(210) M 00 04797 (220) 2000.09.11.
(732) MARS, INCORPORATED, McLean, Virginia (US)
(740) dr. Jambrik Gergely, Oppenheim és Társai Freshfields Bruckahaus Deringer Ügyvédi Iroda, Budapest
(541) BIG TIME
(511) 29 Hús, hal, baromfi és vad, a tenger gyümölcsei; tartósított és főtt gyümölcsök és zöldségek; a fent említett termékekből előállított készítmények; tejtermékek, tejtermékekből készített italok; levesek; húsból, húskivonatból, halból, baromfiból, vadhúsból gyümölcsökből, zöldségekből, zseléből, lekvárokból (dzsemekből), tojásból és tejtermékekből készült kenhető anyagok; fűszerezett szendvicskrémek; zöldségsaláták és gyümölcssaláták; tejes italok; zöldség-, gyümölcs- és hústöltelékek; zöldségalapú sós és ízesített apró falatok (snackek); fehérje emberi fogyasztásra; húskivonatok; tartósított, szárított és főzött gyümölcsök és zöldségek, zselék, lekvárok (dzsemek), kompótok, tojás, tej, étkezési olajok és zsírok, zöldség- illetve húskivonatú szendvicskrémek.
30 Rizs, tészta; gabonafélék és gabonakészítmények; tea, kávé, kakaó; ivócsokoládé, kávéeszencia, kávékivonat, kávé és cikóriakeverék, cikória és cikóriakeverék, mind kávépótlóként való felhasználásra; gyógyhatású anyagot nem tartalmazó cukrászsütemények; tésztafélék, sütemények, kekszek; fagylaltok, jégkrémek, jégkrém-termékek, fagyasztott édességek; hűtött desszertek, desszerthabok, szorbetek; kenyér; tésztafélék; kakaóalapú italok; csokoládéból, kakaóból, cukorból, rizsből, mézből, mustárból és fűszerekből készült kenhető anyagok; szendvicsek; gabonaalapú édes és ízesített apró falatok (snackek); csokoládé; pizzák, pizzaalapok; pizzaszószok és fűszeres mártások; tésztához és rizshez való fűszeres mártások; salátaöntetek; majonéz; szószok; fondümártások.

---

(111) 182.373 (151) 2005.10.03.
(210) M 05 01225 (220) 2005.04.04.
(732) EGIS Gyógyszergyár Nyilvánosan Működő Részvénytársaság, Budapest (HU)
(541) PSYCHOLAN
(511) 5 Humán gyógyszerészeti készítmények.

---

(111) 182.375 (151) 2005.10.03.
(210) M 05 01043 (220) 2005.03.21.
(732) IFF Ingatlankezelő Kft., Törökbálint (HU)
(740) dr. Formanek Zoltán ügyvéd, Budapest
(546)

(511) 38 Internetes szolgáltatások, úgymint kereskedelmi jellegű honlap működtetése; reklámok, szakmai publikációk interneten történő közzététele; web áruház működtetése, termékértékesítés.

---

(111) 182.384 (151) 2005.10.11.
(210) M 02 05824 (220) 2002.12.18.
(732) BAGOLYVÁR Könyvkiadó és Kulturális Szolgáltató Kft., Budapest (HU)
(740) Mészáros Katalin szabadalmi ügyvivő, BUDAPATENT Szabadalmi és Védjegyiroda Kft., Budapest
(541) GAZDAG PAPA
(511) 16 Papír, karton és ezen anyagokból készült termékek, amelyek nem tartoznak más osztályokba; nyomdaipari termékek, könyvkötészeti anyagok; fényképek; papíripari cikkek, papíripari vagy háztartási ragasztóanyagok; anyagok művészek részére; ecsetek; írógépek és irodai cikkek (bútorok kivételével); tanítási és oktatási anyagok (készülékek kivételével); csomagolásra szolgáló műanyagok (amelyek nem tartoznak más osztályokba); nyomdabetűk; klisék.
41 Nevelés; szakmai képzés; szórakoztatás; sport- és kulturális tevékenységek.

---

(111) 182.385 (151) 2005.10.11.
(210) M 03 04862 (220) 2003.11.17.
(732) SHOEBOX Kft., Budapest (HU)
(740) dr. Bérczes László ügyvéd, Budapest
(591)

(511) 35 Reklámozás; kereskedelmi ügyletek; kereskedelmi adminisztráció; irodai munkák.

---

(111) 182.386 (151) 2005.10.11.
(210) M 03 05610 (220) 2003.12.23.
(732) Pierre Balmain S.A., Párizs (FR)
(740) dr. Sasvári Gabriella, S.B.G. & K. Budapesti Ügyvédi Iroda, Budapest

(546)

(511) 8 Kézi szerszámok és kézi működtetésű eszközök; evőeszközök; vágó- és szúrófegyverek; borotvák.

---

(111) 183.567 (151) 2006.02.02.
(210) M 03 05465 (220) 2003.12.15.
(732) PANNONHÍR Dél-dunántúli Hírlapkereskedelmi Részvénytársaság, Pécs (HU)

(546)

(511) 20 Bútorok, tükrök, keretek; fából, parafából, nádból, gyékényből, fűzfavesszőből, és mindezek pótanyagaiból, vagy műanyagokból készült termékek, amelyek nem tartoznak más osztályokba.

35 Reklámozás; kereskedelmi ügyletek; kereskedelmi adminisztráció; irodai munkák.

39 Szállítás; áruk csomagolása és raktározása; utazásszervezés.

41 Nevelés; szakmai képzés; szórakoztatás; sport- és kulturális tevékenységek.

---

(111) 183.602 (151) 2006.02.21.
(210) M 03 01389 (220) 2003.04.01.
(732) ELA Hungary Kft., Budapest (HU)
(740) Kékes László szabadalmi ügyvivő, Gödölle, Kékes, Mészáros & Szabó Szabadalmi és Védjegy Iroda, Budapest

(546)

(511) 6 Csavaralátétek, alátétgyűrűk fémből, fémáruk (kisméretűek), fémcsavarok, fémzárak járművekhez, szegecsek (fémből), zár felsőpajzsok járművekhez fémből, zárak táskákhoz fémből.

---

(111) 183.639 (151) 2006.02.23.
(210) M 04 01201 (220) 2004.03.17.
(732) Délmagyarországi Áramszolgáltató Rt., Szeged (HU)
(541) Bloo
(511) 4 Ipari olajok és zsírok; kenőanyagok; porfelszívó, portalanító és porlekötő termékek; tüzelőanyagok és világítóanyagok; viaszgyertyák és gyertyabelek világításra.

9 Tudományos célra szolgáló, tengerészeti, földmérő, villamos, fényképészeti, mozgóképi, optikai, súlymérő, egyéb mérő-, jelző-, ellenőrző (felügyeleti), életmentő és oktatóberendezések és felszerelések; hangok vagy képek rögzítésére, továbbítására másolására szolgáló készülékek; mágneses adathordozók, hanglemezek; automata elárusító berendezések és szerkezetek érmebedobással működő készülékekhez; regiszteres pénztárgépek, számológépek, adatfeldolgozó berendezések és számítógépek; tűzoltó készülékek.

11 Világító-, fűtő-, gőzfejlesztő, főző-, hűtő-, szárító-, szellőztető-, vízszolgáltató és egészségügyi berendezések.

12 Járművek; szárazföldi, légi vagy vízi közlekedési eszközök.

14 Nemesfémek és ötvözeteik, valamint az ilyen anyagokból készült, vagy ezekkel bevont termékek, amelyek nem tartoznak más osztályokba; ékszerek, drágakövek; órák és más időmérő eszközök.

16 Papír, karton és ezen anyagokból készült termékek, nyomdaipari termékek; könyvkötészeti anyagok; fényképek; papíripari cikkek, papíripari vagy háztartási ragasztóanyagok; anyagok művészek részére; ecsetek; csomagolásra szolgáló műanyagok (amelyek nem tartoznak más osztályokba); nyomdabetűk; klisék.

20 Bútorok, tükrök, keretek; fából, parafából, nádból, gyékényből, fűzfavesszőből, szaruból, csontból, elefántcsontból, halcsontból, kagylóhéjból, ámrából, gyöngyházból, tajtékból, és mindezek pótanyagaiból, vagy műanyagokból készült termékek.

21 Eszközök, edények és tartályok háztartási és konyhai célokra; fésűk és szivacsok; kefék; kefegyártáshoz használt anyagok; takarítóeszközök; vasforgács; nyers vagy félig megmunkált üveg; üveg-, porcelán- és fajanszáruk.

25 Ruházati cikkek, cipők, kalapáruk.

28 Játékok, játékszerek; testnevelési és sportcikkek; karácsonyfadíszek.

32 Sörök; ásványvizek és szénsavas vizek, egyéb alkoholmentes italok; gyümölcsitalok és gyümölcslevek; szörpök és más készítmények italokhoz.

35 Reklámozás; kereskedelmi ügyletek, kereskedelmi adminisztráció; irodai munkák.

36 Biztosítás; pénzügyi ügyletek; valutaügyletek; ingatlanügyletek.

37 Építkezés; javítás; szerelési szolgáltatások.

38 Távközlés.

39 Szállítás; áruk csomagolása és raktározása; utazásszervezés.

40 Anyagmegmunkálás; villamos energia termelés.

41 Nevelés, szakmai képzés; szórakoztatás; sport- és kulturális tevékenységek.

42 Tudományos és műszaki szolgáltatások, valamint az idetartozó tervezői és kutatói tevékenység, ipari elemző és kutató szolgáltatások; számítástechnikai hardver és szoftver tervezés és fejlesztés.

43 Vendéglátás, élelmezés; időleges szállásadás.

---

(111) 183.653 (151) 2006.02.24.
(210) M 04 01182 (220) 2004.03.17.
(732) Fészek Művészklub Egyesület, Budapest (HU)

(546)

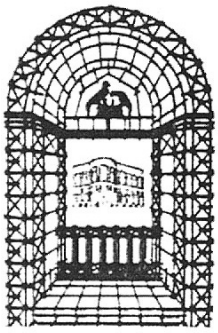

FÉSZEK ÉTTEREM

(511) 43 Vendéglátási (élelmezési) szolgáltatások; ideiglenes szállásadás.

---

(111) 183.654 (151) 2006.02.24.
(210) M 03 04207 (220) 2003.10.07.
(732) BIO-ACTIVE Sp. z o.o, Varsó (PL)
(740) dr. Szigeti Éva, DANUBIA Szabadalmi és Védjegy Iroda Kft., Budapest

(546)

(511) 35 Harmadik személyek részére különféle termékek összegyűjtése, lehetővé téve a vásárlók számára azok megtekintését és megvásárlását élelmiszer-, diétás- és kozmetikaitermék-nagykereskedelmi létesítményekben.

---

(111) 183.661 (151) 2006.02.27.
(210) M 03 05048 (220) 2003.11.27.
(732) Promenade Kft., Budapest (HU)
(541) Promenade
(511) 16 Papír, karton és ezen anyagokból készült termékek, amelyek nem tartoznak más osztályokba; nyomdaipari termékek; könyvkötészeti anyagok; fényképek; papíripari cikkek, papíripari vagy háztartási ragasztóanyagok; anyagok művészek részére; ecsetek; írógépek és irodai cikkek (bútorok kivételével); tanítási és oktatási anyagok (készülékek kivételével); csomagolásra szolgáló műanyagok (amelyek nem tartoznak más osztályokba); nyomdabetűk; klisék.

35 Reklámozás; kereskedelmi ügyletek; kereskedelmi adminisztráció; irodai munkák.

38 Távközlés.

41 Nevelés; szakmai képzés; szórakoztatás; sport- és kulturális tevékenységek.

---

(111) 183.665 (151) 2006.02.27.
(210) M 03 03998 (220) 2003.09.24.
(732) Szalay Kond, Szombathely (HU)
(740) dr. Köteles Zoltán, S.B.G.& K. Szabadalmi Ügyvivői Iroda, Budapest
(546)

(511) 38 Mobil telefon szolgáltatások, hangátviteli szolgáltatások GSM hálózatokon, hang- és adattömörítés, GPRS szolgáltatások, vezetékes távközlési és telefon szolgáltatások; számítógép terminálos kommunikációs szolgáltatások, átvitel biztosítása számítógépek között globális számítógép hálózatokban, átvitel biztosítása helyi hálózatoknál (LAN), elektronikus levelezési szolgáltatások; távközlési és egyéb híradástechnikai készülékek és berendezések üzemeltetése, bérbeadása.

---

(111) 184.220 (151) 2006.03.27.
(210) M 03 05666 (220) 2003.12.30.
(732) Euroad International Kft., Budapest (HU)
(740) dr. Holzmann László ügyvéd, Holzmann Ügyvédi Iroda, Budapest
(541) E culture
(511) 25 Ruházati cikkek, cipők, kalapok.

---

(111) 184.221 (151) 2006.03.27.
(210) M 04 01512 (220) 2004.04.01.
(732) Nagy Zsolt, Miskolc (HU)
(740) dr. Nagy Nóra ügyvéd, Miskolc
(541) HÁMOR
(511) 12 Járművek; szárazföldi, légi vagy vízi közlekedési eszközök.

35 Reklámozás; kereskedelmi ügyletek; kereskedelmi adminisztráció; irodai munkák.

37 Építkezés; javítás; szerelési szolgáltatások.

39 Szállítás; áruk csomagolása és raktározása.

---

(111) 184.222 (151) 2006.03.27.
(210) M 04 01410 (220) 2004.03.29.
(732) TELE-DATA Távközlési Adatfeldolgozó és Hirdetésszervező Kft., Budaörs (HU)
(740) Várnai Anikó, INTERINNO Szabadalmi Iroda, Budapest
(541) KITTI
(511) 9 Szoftverek.

38 Tudakozó (információs szolgáltatások) telefon vagy más közlési eszköz útján.

41 Kiadói tevékenység, szövegek kiadása diszken.

42 Adatok vagy dokumentumok átalakítása fizikai médiumból elektromos médiumba.

---

(111) 184.310 (151) 2006.04.27.
(210) M 04 01575 (220) 2004.04.06.
(732) FINANCE AGENT Pénzügyi Szaktanácsadó Kft., Alsóörs (HU)
(740) dr. Geiszt Éva, Dr. Geiszt Ügyvédi Iroda, Veszprém
(546)

(511) 43 Vendéglátási szolgáltatások.

---

(111) 185.060 (151) 2006.06.29.
(210) M 06 00126 (220) 2006.01.13.
(732) IKO Kábeltévé Szolgáltató Kft., Budapest (HU)
(740) Várnai Anikó, INTERINNO Szabadalmi Iroda, Budapest
(546)

(511) 35 Reklámozás; kereskedelmi ügyletek; kereskedelmi adminisztráció; irodai munkák.

38 Távközlés.

41 Nevelés; szakmai képzés; szórakoztatás; sport- és kulturális tevékenységek.

---

(111) 185.221 (151) 2006.07.05.
(210) M 04 03890 (220) 2004.09.17.
(732) STADA Arzneimittel AG, Bad Vilbel (DE)
(740) dr. Szamosi Katalin, S.B.G. & K. Budapesti Ügyvédi Iroda, Budapest
(541) STADAMET
(511) 5 Gyógyszerészeti és állatgyógyászati készítmények; egészségügyi készítmények gyógyászati használatra; diétás anyagok gyógyászati használatra, bébiételek; tapaszok, kötszeranyagok; fogtömő anyagok és fogászati mintázóanyagok; fertőtlenítőszerek; kártékony állatok irtására szolgáló készítmények; gombaölő szerek (fungicidek), gyomirtó szerek (herbicidek).

---

(111) 186.361 (151) 2006.09.22.
(210) M 06 00987 (220) 2006.03.23.
(732) Polar Express Hungary Kft., Siófok (HU)
(740) Benkőné Csillag Lucia szabadalmi ügyvivő, Budapest
(546)

(511) 30 Jégkrémek, fagylaltok, jég, cukorkaáruk, cukrászati készítmények, jeges és fagyasztott italok.

---

(111) 186.369 (151) 2006.09.28.
(210) M 04 03354 (220) 2004.08.05.
(732) dr. Tárkányi Zsolt Tibor 40%, Budapest (HU); Beláz Zsolt 30%, Budapest (HU); Gesch Gábor 30%, Budapest (HU)
(541) BioTherapy Natural Magic
(511) 3 Fehérítőkészítmények és egyéb, mosásra szolgáló anyagok; tisztító-, fényesítő-, súroló- és csiszolószerek.

---

(111) 187.024 (151) 2006.11.07.
(210) M 05 02661 (220) 2005.08.12.
(732) J-COM Euro Hungary Kft., Budapest (HU)
(546)

GIStance
geoinformation

(511) 35 Reklámozás; kereskedelmi ügyletek; kereskedelmi adminisztráció; irodai munkák.

---

(111) 187.262 (151) 2006.11.10.
(210) M 05 01715 (220) 2005.05.17.
(732) Imre Gyula, Budapest (HU)
(541) ZenoFlo
(511) 1 Vegyi anyagok, vegyszerek víz- és membrántechnológiai felhasználásra.

---

(111) 187.283 (151) 2006.12.04.
(210) M 06 02430 (220) 2006.07.14.
(732) OTP Bank Nyrt., Budapest (HU)
(740) dr. Szederjessy Nikoletta, Szederjessy Ügyvédi Iroda, Budapest
(546)

OTП

(511) 36 Biztosítás; pénzügyi ügyletek; valutaügyletek; ingatlanügyletek.

---

(111) 191.464 (151) 2007.10.11.
(210) M 04 02297 (220) 2004.05.14.
(732) Standard Snacks SRL, Bucuresti (RO)
(740) Kormos Ágnes egyéni szabadalmi ügyvivő, Budapest
(541) PRETZY
(511) 35 Reklámozás; kereskedelmi ügyletek; kereskedelmi adminisztráció; irodai munkák; élelmiszerek kiskereskedelme. Reklámozás; kereskedelmi ügyletek; kereskedelmi adminisztráció.
39 Szállítás; áruk csomagolása és raktározása; termékek elosztása.

---

(111) 191.491 (151) 2007.10.12.
(210) M 06 01152 (220) 2006.04.03.
(732) ORION Corporation, Seoul (KR)
(740) dr. Szigeti Éva, DANUBIA Szabadalmi és Védjegy Iroda Kft., Budapest
(546)

Choco Boy

(511) 30 Csokoládék, kekszek, aprósütemények, sós kekszek, ostyák, cukrászipari termékek, kukoricachips, kenyér, tészták, sütemény, vajastészták, pudingok, sörbetek, jégkrémek, cukorka, karamell, rágógumi (nem gyógyászati célra).

---

(111) 191.707 (151) 2007.11.21.
(210) M 06 00261 (220) 2006.01.26.
(732) Faludi Attila, Budaörs (HU)
(541) SUNRAY
(511) 29 Hús, hal-, baromfi- és vadhús; húskivonatok; tartósított, szárított és főzött gyümölcsök és zöldségek; zselék, lekvárok (dzsemek), kompótok; tojások, tej és tejtermékek; étkezési olajok és zsírok.

---

(111) 191.796 (151) 2007.11.29.
(210) M 07 00149 (220) 2007.01.19.
(732) Dávid Örs, Miskolc (HU)
(546)

KELETI BLOKK

(511) 25 Ruházati cikkek, cipők, kalapáruk.

---

(111) 191.797 (151) 2007.11.29.
(210) M 07 00532 (220) 2007.02.16.
(732) RONIKUM Rendezvényszervező és Vendéglátóipari Társaság, Budapest (HU)
(546)

A MAGYAROK
NAGY ASZTALA

(511) 43 Vendéglátási (élelmezési) szolgáltatások; ideiglenes szállásadás.

---

(111) 191.798 (151) 2007.11.29.
(210) M 07 00523 (220) 2007.02.15.
(732) MARIE CLAIRE ALBUM, Issy les Moulineaux (FR)
(740) dr. Szigeti Éva, DANUBIA Szabadalmi és Védjegy Iroda Kft., Budapest
(546)

marie claire

(511) 3 Fehérítőkészítmények és egyéb, mosásra szolgáló anyagok; tisztító-, fényesítő-, súroló-, és csiszolószerek; szappanok; illatszerek, illóolajok, kozmetikai cikkek, hajmosó szerek; fogkrémek; arcápoló krémek; körömlakklemosók; szemöldökceruzák; hajporok; folyékony rúzsok; vászonból készült illatszeres zacskók; szájrúzsok, szempillaspirálok; szemfestékkészletek; masszázsgélek; masszázsolajok; körömápolók; körömlakkok; körömlakk-eltávolítók; hajolajak; hajápoló kezelések; hajfestékek; hajhullámosító készítmények; hajszőkítők; folyékony arcpúderek; fürdőszerek; izzadásgátlók; bőrradírok; fehér arcpúderek; Pimenta acris leveleiből készült arcszesz vagy hajszesz; babaolajok; babapúderek; arcszínezők; pirosítók, parfümös púderek; korpa elleni folyadékok; korpa elleni krémek; nem orvosi célra alkalmazott fürdősók, nem orvosi célra alkalmazott illatosítók.
4 Ipari olajok és zsírok; kenőanyagok; porfelszívó, portalanító és porlekötő termékek; tüzelőanyagok (beleértve a motorbenzineket) és világítóanyagok; viaszgyertyák, gyertyabelek világításra.
16 Papír, karton és ezen anyagokból készült termékek, amelyek nem tartoznak más osztályokba; nyomdaipari termékek; újságok, magazinok, folyóiratok, brossúrák, könyvek, magazinok, könyvkötészeti anyagok; fényképek; papíripari cikkek, papíripari vagy háztartási ragasztóanyagok; anyagok művészek részére; ecsetek; írógépek és irodai cikkek (bútorok kivételével); nyomdabetűk; klisék; nyomtatóblokkok, könyvjelzők, albumok, almanachok, évkönyvek, brossúrák, katalógusok, poszterek, naptárak, határ-

időnaplók, jegyzetek, címjegyzékek, jegyzetfüzetek, számlák, jegyzettáblák, könyvkötészeti anyagok, képeslapok, üdvözlőlapok, levélpapírok, borítékok, tollak, ceruzák, radírok, vonalzók, csipeszek.

24 Textíliák és textiláruk, amelyek nem tartoznak más osztályokba; ágy- és asztalneműk; textilanyagok; fürdő- és ágyneműk; asztalterítők; textilből készült háztartási törlők; paplanok; párnahuzatok; matracok; takarók; szalvéták; terítők; textil vagy műanyag függönyök, elektromos matracra való huzatok, elektromos paplanok.

28 Játékkártyák.

35 Reklámozás; kereskedelmi ügyletek; kereskedelmi adminisztráció.

38 Távközlési szolgáltatások, különösen nyomtatott formában, számítógép-terminálok, rádió, kábel TV, televízió felhasználásával, információtovábbítás terminálok révén, internetszolgáltatás, nevezetesen üzenettovábbítási szolgáltatás, az információ továbbítása számítógép segítségével, elektronikus üzenetközvetítő segítségével, az üzenetek és képek továbbítása számítógép segítségével, elektronikus adatcserére vonatkozó szolgáltatások.

41 Szövegek kiadása, újságok megjelenítése, divatbemutatók megszervezése és lebonyolítása, kulturális célból rendezett kongresszusok, konferenciák és szemináriumok előkészítése és lebonyolítása, rádió- és televízióprogramok megszerkesztése, számítógépes nevelési és szórakoztató programok készítése, nevelési vagy szórakoztató versenyek megszervezése; nevelési és kulturális célú kiállítások megszervezése; kozmetikai és/vagy divattal kapcsolatos versenyek megszervezése, beleértve a pénzdíjas versenyeket; könyvek, magazinok, folyóiratok megjelenítése; könyvkölcsönzés; filmvetítés; rádió- és televízióadások.

---

(111) 191.799 (151) 2007.11.29.
(210) M 07 00858 (220) 2007.03.14.
(732) Szelva Györgyné, Budapest (HU)
(740) dr. Kardos Éva, Dr. Kardos Éva Ügyvédi Iroda, Budapest
(541) Moyo
(511) 25 Ruházati cikkek.
26 Művirágok.
31 Élő növények és virágok.

---

(111) 191.800 (151) 2007.11.29.
(210) M 06 01855 (220) 2006.05.26.
(732) WILD West Store Kereskedelmi Korlátolt Felelősségű Társaság, Budapest (HU)
(740) dr. Sági György, Dr. Sági Ügyvédi Iroda, Budapest
(546)

(511) 25 Magas szárú cipő, csizma.
35 Reklámozás; kereskedelmi ügyletek; kereskedelmi adminisztráció; irodai munkák (kiskereskedelmi bolti, értékesítési tevékenység).

---

(111) 191.801 (151) 2007.11.29.
(210) M 06 01854 (220) 2006.05.26.
(732) WILD West Store Kereskedelmi Korlátolt Felelősségű Társaság, Budapest (HU)
(740) dr. Sági György, Dr. Sági Ügyvédi Iroda, Budapest
(546)

(511) 25 Magas szárú cipő, csizma.
35 Reklámozás; kereskedelmi ügyletek; kereskedelmi adminisztráció; irodai munkák (kiskereskedelmi bolti, értékesítési tevékenység).

---

(111) 191.810 (151) 2007.11.29.
(210) M 06 01518 (220) 2006.05.02.
(732) Nintendo, Co., Ltd., Kyoto, Kyoto-shi (JP)
(300) MI2005C011987 2005.11.11. IT
(740) dr. Sasvári Gabriella, S.B.G. & K. Szabadalmi Ügyvivői Iroda, Budapest
(541) Wii
(511) 9 Játéktermi videojátékgépek, játéktermi videojátékgépekhez való programok; elektronikus áramkörök, optikai lemezek, mágneslemezek, optikai mágneslemezek, mágnesszalagok, mágneskártyák, ROM programok, ROM kazetták, ROM kártyák, memóriakazetták, memóriakártyák, CD-ROM-ok, DVD-ROM-ok és egyéb játéktermi videojátékgépekhez való programok tárolására alkalmas eszközök; egyéb játéktermi videojátékgépekhez való alkatrészek és tartozékok; videojátékok egyéni felhasználók számára; programok egyéni felhasználói videojátékokhoz; elektronikus áramkörök, optikai lemezek, mágneslemezek, optikai mágneslemezek, mágnesszalagok, mágneskártyák, ROM programok, ROM kazetták, ROM kártyák, memóriakazetták, memóriakártyák, CD-ROM-ok, DVD-ROM-ok és egyéb, egyéni felhasználói videojátékok tárolására alkalmas eszközök; vezérlőegységek és joystickek egyéni felhasználói videojátékokhoz; egyéb alkatrészek és tartozékok egyéni felhasználói videojátékokhoz; hordozható programok LCD kijelzős hordozható játékkészülékekhez; elektronikus áramkörök, optikai lemezek, mágneslemezek, optikai mágneslemezek, mágnesszalagok, mágneskártyák, ROM programok, ROM kazetták, ROM kártyák, memóriakazetták, memóriakártyák, CD-ROM-ok, DVD-ROM-ok és egyéb, programok tárolására való eszközök hordozható, LCD kijelzős hordozható játékkészülékekhez; számítógépek; elektronikus áramkörök, optikai lemezek, mágneslemezek, optikai mágneslemezek, mágnesszalagok, mágneskártyák, ROM programok, ROM kazetták, ROM kártyák, memóriakazetták, memóriakártyák, CD-ROM-ok, DVD-ROM-ok és egyéb, számítógépprogramok tárolására szolgáló eszközök; számítógépprogramok; egyéb elektronikus gépek, készülékek és ezek alkatrészei; (üres) elektronikus áramkörök, (üres) mágneslemezek, (üres) optikai mágneslemezek, (üres) mágnesszalagok, (üres) mágneskártyák, (üres) ROM programkazetták, (üres) ROM kazetták, (üres) ROM kártyák, (üres) memóriakazetták, (üres) memóriakártyák, (üres) CD-ROM-ok, (üres) DVD ROM-ok és egyéb üres, tárolásra szolgáló eszközök; laboratóriumi készülékek és műszerek; lépésszámlálók; egyéb mérő- és tesztberendezések és műszerek; energiaelosztó és -szabályozó berendezések és készülékek; elemek és akkumulátorok; elektromos és mágneses mérő- és ellenőrző berendezések; elektromos vezetékek és kábelek; fotóberendezések és készülékek; moziberendezések és készülékek; optikai készülékek és eszközök; szemüvegek; életmentő készülékek és felszerelések; mobiltelefonok; mobiltelefonpántok; egyéb mobiltelefon-alkatrészek és tartozékok; egyéb távközlő berendezések és készülékek; felvételt tartalmazó kompaktlemezek; egyéb hanglemezek; elektronikus áramkörök és CD-ROM-on rögzített automatikusan működő programok elektronikus hangszerekhez; metronómok; pénzérmével működő automaták; sportszimulátorok; szimulátorok járművezetés tanulásához; forgó átalakítók; fázisátalakítók; elektromos vasalók; elektromos hajcsavarók; elektromos szirénák; járműelakadást jelző háromszögek; világító illetve mechanikus útjelzők; tűzjelzők; gázjelzők; védőkesztyűk; tűzoltó készülékek; tűzcsapok; tűzvédelmi öntözőberendezések; lopásgátlók; védősisakok; tűzvédelmi ruházat; porálarcok; gázálarcok; mágneskábelek; szivargyújtók; ellenálláshuzalok; elektródok; hegesztőmaszkok; exponált filmek; exponált diafilmek; diakeretek; felvételt tartalmazó videolemezek és videoszalagok; elektronikus kiadványok; üzemanyagtöltő állomások berendezései; elárusító automaták; érmével működő beléptető kapuk gépkocsiparkolókhoz; pénztárgépek;

pénzszámoló és válogató gépek; fénymásoló berendezések; kézi működtetésű számológépek; rajzgépek és tervezőgépek és készülékek; idő- és dátumbélyegző gépek; időregiszter készülékek; lyukkártyás irodai berendezések; szavazógépek;számlázógépek; postai bélyegzőgépek; súlyokkal nehezített övek búvármerüléshez; búvárruhák; védősisakok sportoláshoz; levegőtartályok búvárkodáshoz; úszódeszkák; búvárkészülékek és berendezések (nem sportcélokra); szabályozó csatlakozó egységek búvárkodáshoz; elektromos ívhegesztő gépek; fémvágó berendezések (ív, gáz illetve plazma); elektromos ajtónyitók; füldugók.

16 Folyóiratok; egyéb nyomdatermékek; papírszalagok; papírzászlók; poggyászcímkék; lottószelvények (nem játék); festmények és kalligráfiák; fényképek; fényképészeti állványok; irodaszerek és iskolaszerek (bútorok kivételével); csiriz és egyéb ragasztóanyagok irodai és háztartási célokra; elektromos ceruzafaragók.

28 Hordozható LCD kijelzős játékok; váltakozó áramú adapterek hordozható, LCD kijelzős játékokhoz; hordozható, LCD kijelzős játékokhoz való alkatrészek és tartozékok; játékkártyák; kártyajátékok és ezek tartozékai; egyéb játékszerek; kártyajátékok és ezek tartozékai; játékgépek és játékkészülékek; játékgépek és egyéb készülékek vidámparkokba (kivéve játéktermi videojátékgépek); babák; Go játékok; japán sakkjáték (Shogi játék); japán kártyajáték (Utagaruta); kockajáték; japán kockajáték (Sugoroku); kockajátékhoz való poharak; „diamond" játék; sakkjátékok; dámajátékok (dámajátékkészletek); bűvészjátékok; dominók; japán játékkártya (Hanafuda); mahjong játék; biliárdfelszerelés; játékok háziállatok számára; sportfelszerelések; sílécviasz; horgászbotok; cserebere kártyák.

41 Online (számítógép-hálózatról működő) játékok; internetes játékok; játékszolgáltatás felhasználói videojáték készülékek kommunikációján keresztül; hordozható, játékszolgáltatás LCD kijelzős játékok kommunikációján keresztül; játékszolgáltatás játéktermi videojátékgépek kommunikációján keresztül; felhasználói videojátékokhoz (nem letölthető) programok szolgáltatása vezeték nélküli kommunikáción keresztül; hordozható játékkészülékekhez (letölthető) programok szolgáltatása vezeték nélküli kommunikáción keresztül; (nem letölthető) programok szolgáltatása játéktermi videojátékgépekhez vezeték nélküli kommunikáción keresztül; (nem letölthető) számítógépprogramok szolgáltatása vezeték nélküli kommunikáción keresztül; szórakozás; szórakoztatás; szórakoztatásra vonatkozó tájékoztatás; kikapcsolódásra vonatkozó tájékoztatás; szórakoztatói szolgáltatások; játékszolgáltatások; szerencsejáték; játéktermek szolgáltatásai; (nem letölthető) hang- és képszolgáltatás felhasználói videojátékkészülékek kommunikációján keresztül; (nem letölthető) hang- és képszolgáltatás hordozható, LCD kijelzős játékkészülékek kommunikációján keresztül; (nem letölthető) hang- és képszolgáltatás játéktermi videojátékgépek kommunikációján keresztül; (nem letölthető) programok szolgáltatása felhasználói videojátékkészülékek kommunikációján keresztül; (nem letölthető) programok szolgáltatása hordozható, LCD kijelzős játékkészülékek kommunikációján keresztül; (nem letölthető) programok szolgáltatása játéktermi videojátékgépek kommunikációján keresztül; videojátékkal kapcsolatos események szervezése, menedzselése illetve lebonyolítása; videojáték szoftverek bérbeadása; szoftver bérbeadása hordozható játékgépekhez; lottójáték üzemeltetése; digitális képekkel kapcsolatos szolgáltatások; szinkronizálás; videoszalagok vágása/szerkesztése; akadémiák (oktatás); kollégiumok; levelező tanfolyamok; oktatással kapcsolatos tájékoztatás; oktatással kapcsolatos ellenőrzés; oktatási szolgáltatások; testnevelés; képzési szolgáltatások; óvodák; sportoktatás; gyakorlati képzés (bemutatóórák); vallásos nevelés; tanítás; magántanári oktatás; kollokviumok megszervezése és lebonyolítása; konferenciák megszervezése és lebonyolítása; kongresszusok megszervezése és lebonyolítása; szemináriumok megszervezése és lebonyolítása; szimpóziumok megszervezése és lebonyolítása; műhelygyakorlatok megszervezése és lebonyolítása; (szórakoztatással illetve oktatással kapcsolatos) klubok szolgáltatásai; (iskolai illetve szórakoztató) vetélkedők megszervezése; kulturális illetve oktatási célú kiállítások megszervezése; állatok kiképzése; állatkertek; (nem letölthető) online elektronikus kiadványok megjelentetése; könyvtárbusz szolgáltatások; mozgókönyvtár szolgáltatások; elektronikus kiadványszerkesztés; könyvkiadás; elektronikus könyvek és folyóiratok on-line megjelentetése; szövegek megjelentetése (kivéve reklámszövegek); bemutatók megszervezése (impresszário szolgáltatás); filmkészítés; filmek feliratozása; videofilmek készítése; forgatókönyvírás; cirkuszok; zenekarok szolgáltatásai; élő előadások bemutatása; show-műsorok készítése; színházi produkciók; rádió- és televízió-műsorok készítése; rádiós szórakoztatás; televíziós szórakoztatás; zeneszerzés; művészeti modellezés; sportversenyek megszervezése; szépségversenyek lebonyolítása; nyári táborok szolgáltatásai (szórakoztatás); bálok megszervezése; (szórakoztató) összejövetelek megtervezése; sporttáborok szolgáltatásai; mozifilm stúdiók; hangstúdiók szolgáltatásai; egészségklubok szolgáltatása; golfozási lehetőségek biztosítása; sportlehetőségek biztosítása; stadionok bérbeadása; teniszpályák bérbeadása; sportesemények ütemezése; kikapcsolódási lehetőségek biztosítása; vidámparkok; diszkóklubok; éjszakai klubok; kaszinók szolgáltatásai (szerencsejáték); karaoke szolgáltatások; hangversenytermek; filmvetítések; filmszínházak; múzeumok (bemutatók, kiállítások); helyfoglalás show-műsorokra; mozifilmkölcsönzés; világítóberendezések bérbeadása színházak illetve televízióstúdiók számára; mozgófilmek kölcsönzése; filmvetítők és azok tartozékainak bérbeadása; könnyűbúvár-felszerelés bérbeadása; sportfelszerelések bérbeadása (járművek kivételével); audioberendezések bérbeadása; digitális kamerák bérbeadása; rádió- és televíziókészülékek bérbeadása; videokamerák bérbeadása; videomagnók bérbeadása; könyvtárak könyvkölcsönző szolgáltatásai; hangfelvételek bérbeadása; videoszalagok kölcsönzése; díszletek bérbeadása; színpad bérbeadása; mikrofilmezés; fényképezés; videofelvételek készítése; szakmai tanácsadás (oktatási és gyakorlati képzési szolgáltatások); fotóriportok készítése; jeltolmácsolás; fordítás; hírtudósítói szolgáltatások.

---

(111) 191.812 (151) 2007.11.29.
(210) M 07 00534 (220) 2007.02.16.
(732) Wu Xi Bang, Budapest (HU)
(546)

(511) 24 Textíliák és textiláruk, amelyek nem tartoznak más osztályokba, ágy- és asztalneműk.
25 Ruházati cikkek, cipők, kalapáruk.

---

(111) 191.813 (151) 2007.11.29.
(210) M 07 00150 (220) 2007.01.19.
(732) MARSO Ipari Kereskedelmi Szolgáltató Kft., Nyíregyháza-Rozsrét (HU)
(546)

(511) 35 Gumiköpenyek és a hozzá kapcsolódó keréktárcsák nagy-, bel-, kis- és külkereskedelme.

---

(111) 191.815 (151) 2007.11.29.
(210) M 07 00148 (220) 2007.01.19.
(732) MAGYAR JAZZ RÁDIÓ Kereskedelmi és Szolgáltató Kft., Budapest (HU)

(740) dr. Nagy Szilárd, Nagy és Pál Ügyvédi Iroda, Budapest

(546)

(511) 38 Távközlés, elektronikus hirdetőtábla szolgáltatás (távközlési szolgáltatás), elektronikus levelezés, e-mail, faxberendezések kölcsönzése, faxok továbbítása, hírügynökségek, hozzáférés biztosítása számítógépes világhálóhoz, információszolgáltatás távközlési ügyekben, kábeltelevíziós műsorszórás, közlések üvegszálas hálózatok útján, mobil (celluláris) telefon-összeköttetés, modemek kölcsönzése, műholdas átvitel, rádióadás, számítógép-terminálok közötti összeköttetések, távirati összeköttetések, táviratok küldése, táviratok továbbítása, távírdai szolgáltatások, távkonferencia szolgáltatások, távközlési berendezések kölcsönzése, távközlési beszélgetésterelő és összeköttetési szolgáltatások, távközlési kapcsolat létesítése számítógépes világhálóval, telefonok kölcsönzése, telefon-összeköttetések, telefonszolgáltatások, televíziós műsorszórás, telexszolgáltatások, tudakozók, információs szolgáltatások (rádió, telefon vagy más közlési eszköz útján), üzenetek és képek továbbítása számítógépek segítségével, üzenetek küldése, üzenetküldő készülékek bérlete.

41 Nevelés; szakmai képzés; szórakoztatás; sport- és kulturális tevékenységek, akadémiák (oktatás), alkotóműhelyek szervezése és lebonyolítása (gyakorlat), audioberendezések kölcsönzése, bálok szervezése, cirkuszok, digitális képfelvételezés, diszkók (szolgáltatásai), egészség(védő) klubok (kondicionálás), elektronikus desktop kiadói tevékenység, elektronikus könyvek és folyóiratok on-line kiadása, előadások díszleteinek kölcsönzése, előadóművészek szolgáltatásai, eszmecserék, kollokviumok szervezése és lebonyolítása, feliratozás (filmeké), fényképészet, filmgyártás, filmstúdiók, filmszínházak üzemeltetése, filmvetítők és tartozékaik kölcsönzése, fogadások tervezése (szórakoztatás), fordítói szolgáltatások, fotóriportok készítése, golfpályák üzemeltetése, gyakorlati képzés (szemléltetés), hangfelvételek kölcsönzése, hangstúdiók (szolgáltatásai), helyfoglalás show-műsorokra, időmérés sportesemények, játékkaszinó (szolgáltatásai), játéktermi szolgáltatások nyújtása, jelbeszéd értelmezése, karaoke szolgáltatások nyújtása, klubszolgáltatások (szórakoztatás vagy oktatás), kollégiumok,internátusok, konferenciák szervezése és lebonyolítása, kongresszusok szervezése és lebonyolítása, könnyűbúvár-felszerelések kölcsönzése, könyvkiadás, könyvtári kölcsönzés, kulturális vagy nevelési célú kiállítások szervezése, leírószolgálat, levelező tanfolyamok, mikrofilmezés, modellügynökségek művészek számára, mozgókönyvtári szolgáltatások, mozifilmek kölcsönzése, múzeumi szolgáltatások (bemutatók, kiállítások), oktatás, oktatási tárgyú információk, oktatási vizsgáztatás, on-line elérhető elektronikus publikációk [nem letölthetők], on-line játékok szolgáltatása [számítógépes hálózatból], óvodák (nevelés), pályaválasztási tanácsadás, rádió- és televíziókészülékek kölcsönzése, rádió- és televízióprogramok készítése, rádiós szórakoztatás, riporteri szolgáltatások, show-műsorok, show-műsorok szervezése (impresszárió szolgáltatásai), sorsjátékok lebonyolítása, sport edzőtábori szolgáltatások sportfelszerelések kölcsönzése (a járművek kivételével), sportlétesítmények üzemeltetése, sportversenyek rendezése, stadionok bérlete, szabadidős szolgáltatások nyújtása, szemináriumok rendezése és vezetése, szerencsejátékok, szépségversenyek szervezése, szimpóziumok szervezése és lebonyolítása, színházi produkciók, szinkronizálás, színpadi díszletek kölcsönzése, szórakoztatás, szórakoz(tat)ási tárgyú információk, szövegek kiadása (nem reklámcélú), televíziós szórakoztatás, teniszpályák kölcsönzése, testnevelés.

---

(111) 192.081 (151) 2007.12.10.
(210) M 06 04245 (220) 2006.12.29.
(732) Color Image Kft., Budapest (HU)
(740) Pintz György, Pintz & Társai Szabadalmi és Védjegy Iroda, Budapest

(541) Lassíts az életért!
(511) 9 Sebességmérő berendezések.
41 Nevelés; szakmai képzés.

---

(111) 192.258 (151) 2008.01.02.
(210) M 07 00927 (220) 2007.03.21.
(732) Ji Jiang Jun, Budapest (HU)

(546)

(511) 25 Ruha, cipő, kalapáru.

---

(111) 192.259 (151) 2008.01.02.
(210) M 07 00580 (220) 2007.02.20.
(732) URUVANA HUNGARY Kereskedelmi Kft., Budapest (HU)
(740) dr. Szakál Róbert, Dr. Szakál Róbert Ügyvédi Iroda, Budapest

(546)

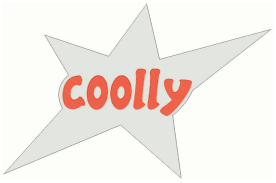

(511) 32 Sörök; ásványvizek és szénsavas vizek, és egyéb alkoholmentes italok; gyümölcsitalok és gyümölcslevek; szörpök és más készítmények italokhoz.

35 Reklámozás; kereskedelmi ügyletek; kereskedelmi adminisztráció; irodai munkák.

---

(111) 192.260 (151) 2008.01.02.
(210) M 07 00579 (220) 2007.02.20.
(732) XL Energy Marketing Sp. z.o.o., Warszawa (PL)
(740) dr. Gödölle Tamás, Bogsch & Partners Ügyvédi Iroda, Budapest

(541) maxpower
(511) 32 Sörök; ásványvizek és szénsavas vizek, és egyéb alkoholmentes italok; gyümölcsitalok és gyümölcslevek; szirupok/szörpök és más készítmények italokhoz.

---

(111) 192.261 (151) 2008.01.02.
(210) M 07 00576 (220) 2007.02.20.
(732) Faludi Attila, Budaörs (HU)

(541) SUNRAY
(511) 32 Sörök; ásványvizek és szénsavas vizek, és egyéb alkoholmentes italok; gyümölcsitalok és gyümölcslevek; szörpök és más készítmények italokhoz.

---

(111) 192.262 (151) 2008.01.02.
(210) M 07 00575 (220) 2007.02.20.
(732) PILIS '91 Kft., Piliscsév (HU)

(546)

(511) 33 Likőrök.

(111) 192.263 (151) 2008.01.02.
(210) M 07 00571 (220) 2007.02.20.
(732) Szépország Kulturális Turisztikai Szolgáltató Betéti Társaság, Veszprém (HU)
(740) dr. Kiss Endre, Kiss és Sebestyén Ügyvédi Iroda, Veszpérm
(546)

(511) 41 Nevelés; szakmai képzés; szórakoztatás; sport- és kulturális tevékenységek, show-műsorok, szépségversenyek szervezése, szórakoztatás, versenyek szervezése.

---

(111) 192.264 (151) 2008.01.02.
(210) M 07 00569 (220) 2007.02.20.
(732) dr. Berényi Tamás, Szombathely (HU)
(541) BERINVEST
(511) 36 Biztosítás; pénzügyi ügyletek; valutaügyletek; ingatlanügyletek; bérházak kezelése; biztosítási ügynöki tevékenység; hitelirodák; ingatlankezelés; ingatlanok értékbecslése; ingatlanügynökségek; irodák (ingatlanok) bérlete; lakásbérlet; lakásügynökségek; mezőgazdasági ingatlanok bérlete; régiségek értékbecslése; vagyonkezelés.

---

(111) 192.266 (151) 2008.01.02.
(210) M 07 00566 (220) 2007.02.20.
(732) Netfórum Üzletviteli Tanácsadó és Szolgáltató Kft., Budapest (HU)
(740) dr. Bíró Róbert ügyvéd, Budapest
(541) Forum TV
(511) 41 Nevelés; szakmai képzés; szórakoztatás; sport- és kulturális tevékenységek.

---

(111) 192.267 (151) 2008.01.02.
(210) M 07 00564 (220) 2007.02.20.
(732) Netfórum Üzletviteli Tanácsadó és Szolgáltató Kft., Budapest (HU)
(740) dr. Bíró Róbert ügyvéd, Budapest
(541) Forum News
(511) 35 Reklámozás; kereskedelmi ügyletek; kereskedelmi adminisztráció; irodai munkák.
38 Távközlés.
41 Nevelés; szakmai képzés; szórakoztatás; sport- és kulturális tevékenységek.

---

(111) 192.316 (151) 2008.01.03.
(210) M 06 03640 (220) 2006.11.07.
(732) Unipart Group Limited, Cowley, Oxford (GB)
(740) dr. Miskolczi Mária ügyvéd, Budapest
(546)

(511) 12 Földi járművek alkatrészei és tartozékai; földi gépjárművek motorjainak alkatrészei és tartozékai; a megnevezett áruk alkatrészei és tartozékai.

---

(111) 192.317 (151) 2008.01.03.
(210) M 06 03962 (220) 2006.12.05.
(732) SÚLY-KONTROLL Szolgáltató Korlátolt Felelősségű Társaság, Szentendre (HU)
(740) dr. Bánfi László, Bánfi és Szentirmai Ügyvédi Iroda, Budapest
(546)

(511) 5 Gyógyszerészeti és állatgyógyászati készítmények; egészségügyi készítmények gyógyászati használatra; diétás anyagok gyógyászati használatra.
28 Játékok, játékszerek; testnevelési és sportcikkek, amelyek nem tartoznak más osztályokba.
29 Hús, hal-, baromfi- és vadhús; húskivonatok; tartósított, szárított és főzött gyümölcsök és zöldségek; zselék, lekvárok (dzsemek), kompótok; tojások, tej és tejtermékek; étkezési olajok és zsírok.
30 Kávé, tea, kakaó, cukor, rizs, tápióka, szágó, kávépótló szerek; lisztek és más gabonakészítmények, kenyér, péksütemények és cukrászsütemények, fagylaltok; méz, melaszszirup; élesztő, sütőporok; só, mustár; ecet, fűszeres mártások; fűszerek; jég.
32 Ásványvizek és szénsavas vizek, és egyéb alkoholmentes italok; gyümölcsitalok és gyümölcslevek; szörpök és más készítmények italokhoz.
41 Nevelés; szakmai képzés; szórakoztatás; sport- és kulturális tevékenységek

---

(111) 192.330 (151) 2008.01.03.
(210) M 07 01249 (220) 2007.04.17.
(732) Ispotály Holding Kft., Budapest (HU)
(546)

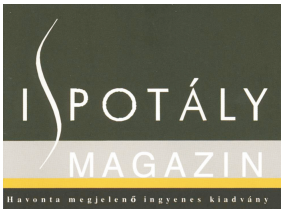

(511) 16 Havonta megjelenő ingyenes kiadvány.

---

(111) 192.389 (151) 2008.01.08.
(210) M 07 00237 (220) 2007.01.26.
(732) BUSZESZ Élelmiszeripari Zrt., Budapest (HU)
(740) dr. Hegyesi Miklós, Hegyesi & Társa Ügyvédi Iroda, Budapest
(546)

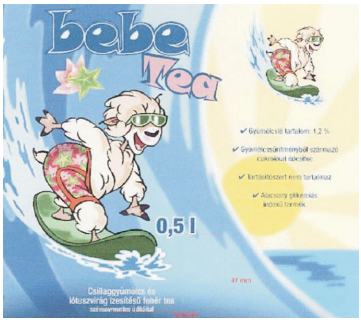

(511) 30 Tea.
32 Egyéb alkoholmentes italok.

---

(111) 192.390 (151) 2008.01.08.
(210) M 07 00633 (220) 2007.02.23.
(732) Forest-Trend Kft., Lábatlan (HU)
(546)

(511) 16 Dobozok kartonból vagy papírból, egészségügyi papír, szalvéták papírból.

---

(111) 192.391 (151) 2008.01.08.
(210) M 07 00755 (220) 2007.03.07.
(732) Tribett Racing Reklám és Sportmanagment Korlátolt Felelősségű Társaság, Budapest (HU)
(740) dr. Gremsperger Gábor ügyvéd, Budapest
(546)

(511) 16 Papír, karton és ezen anyagokból készült termékek, amelyek nem tartoznak más osztályokba; nyomdaipari termékek; könyvkötészeti anyagok; fényképek; papíripari cikkek, papíripari vagy háztartási ragasztóanyagok; anyagok művészek részére; ecsetek; írógépek és irodai cikkek (bútorok kivételével); tanítási és oktatási anyagok (készülékek kivételével); csomagolásra szolgáló műanyagok (amelyek nem tartoznak más osztályokba); nyomdabetűk; klisék.

35 Reklámozás; kereskedelmi ügyletek; kereskedelmi adminisztráció; irodai munkák.

41 Nevelés; szakmai képzés; szórakoztatás; sport- és kulturális tevékenységek.

---

(111) 192.392 (151) 2008.01.08.
(210) M 07 00439 (220) 2007.02.09.
(732) Szilintex Kft., Szolnok (HU)
(740) dr. Miklósvári György, Miklósvári Ügyvédi Iroda, Pomáz
(541) SMILING HOUSE
(511) 1 Ipari, tudományos, fényképészeti, mezőgazdasági, kertészeti, erdészeti vegyi termékek, feldolgozatlan műgyanták, műanyagok, trágyák, vegyi tűzoltó szerek, fémek edzésére és hegesztésére szolgáló készítmények, élelmiszerek tartósítására szolgáló vegyi anyagok, cserzőanyagok, ipari rendeltetésű ragasztóanyagok.

---

(111) 192.394 (151) 2008.01.08.
(210) M 07 00240 (220) 2007.01.26.
(732) MESTER PARK Szolgáltató Korlátolt Felelősségű Társaság, Budapest (HU)
(740) dr. Szécsényi László, Szécsényi Ügyvédi Iroda, Budapest
(541) Campus Budapest
(511) 35 Reklámozás; kereskedelmi ügyletek; kereskedelmi adminisztráció; irodai munkák.

36 Biztosítás; pénzügyi ügyletek; valutaügyletek; ingatlanügyletek.

37 Építkezés; javítás; szerelési szolgáltatások.

---

(111) 192.395 (151) 2008.01.08.
(210) M 07 00239 (220) 2007.01.26.
(732) MESTER PARK Szolgáltató Korlátolt Felelősségű Társaság, Budapest (HU)
(740) dr. Szécsényi László, Szécsényi Ügyvédi Iroda, Budapest
(541) Office Campus
(511) 35 Reklámozás; kereskedelmi ügyletek; kereskedelmi adminisztráció; irodai munkák.

36 Biztosítás; pénzügyi ügyletek; valutaügyletek; ingatlanügyletek.

37 Építkezés; javítás; szerelési szolgáltatások.

---

(111) 192.396 (151) 2008.01.08.
(210) M 07 00236 (220) 2007.01.26.
(732) BUSZESZ Élelmiszeripari Zrt., Budapest (HU)
(740) dr. Hegyesi Miklós, Hegyesi & Társa Ügyvédi Iroda, Budapest
(546)

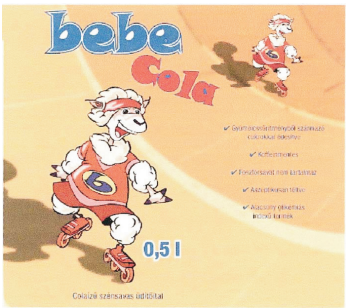

(511) 32 Egyéb alkoholmentes italok.

---

(111) 192.397 (151) 2008.01.08.
(210) M 07 00233 (220) 2007.01.26.
(732) AT HOME ART Kft., Budapest (HU)
(546)

(511) 24 Textíliák és textiláruk, amelyek nem tartoznak más osztályokba; ágy- és asztalneműk.

---

(111) 192.398 (151) 2008.01.08.
(210) M 07 00234 (220) 2007.01.26.
(732) L.Y. Bag Kft., Budapest (HU)
(541) LUX NICK
(511) 18 Bőr és bőrruházatok, bőröndök, utazótáskák, kézitáskák, bőrtáskák.

25 Ruházati cikkek, övek.

---

(111) 192.424 (151) 2008.01.11.
(210) M 06 03890 (220) 2006.11.29.
(732) Advert Info Kommunikációs és Informatikai Kft., Budapest (HU)
(740) dr. Szegedi Ildikó, Sándor, Szegedi, Szent-Iványi Komáromi Eversheds Ügyvédi Iroda, Budapest
(546)

(511) 41 Nevelés; szakmai képzés; szórakoztatás; sport- és kulturális tevékenységek.

42 Tudományos és műszaki szolgáltatások, valamint az idetartozó tervezői és kutatói tevékenység; ipari elemző és kutató szolgáltatások; számítástechnikai hardver- és szoftvertervezés és -fejlesztés; jogi szolgáltatások.

---

(111) 192.425 (151) 2008.01.11.
(210) M 06 03812 (220) 2006.11.21.
(732) Qi Ying Kft., Budapest (HU)
(541) St. Jerry
(511) 25 Ruházati cikkek, cipők, kalapáruk.

---

(111) 192.426 (151) 2008.01.11.
(210) M 06 03721 (220) 2006.11.14.
(732) KA-VOSZ Pénzügyi Szolgáltatásokat Közvetítő Zártkörűen Működő Részvénytársaság, Budapest (HU)
(740) dr. Bodonyi József Zsolt, Parragi és Társa Ügyvédi Iroda, Budapest
(541) Széchenyi Kártya-A név hitelez
(511) 36 Biztosítás; pénzügyi ügyletek; valutaügyletek; ingatlanügyletek.

---

(111) 192.427 (151) 2008.01.11.
(210) M 06 03885 (220) 2006.11.29.
(732) Sanoma Budapest Zrt., Budapest (HU)
(740) Király György, JUREX Iparjogvédelmi Iroda, Budapest
(541) Nők Lapja Egészség
(511) 16 Nyomdai termékek, kiadványok, újságok, folyóiratok, képeslapok, évkönyvek, könyvek.

41 Nevelés; szakmai képzés; szórakoztatás; sport- és kulturális tevékenységek.

---

(111) 192.431 (151) 2008.01.11.
(210) M 06 03563 (220) 2006.10.31.
(732) Overall-Póló 2005 Kft., Győr (HU)
(546)

(511) 25 Női-, férfi-, gyermekruházati cikkek; fehérneműk, alsóruházat, alsónadrág; trikók, sporttrikók, pólók; ingblúzok, kombiné, bugyi, ingek, pizsamák, zoknik, felsőruházati cikkek; ruházat, készruhák, öltönyök, zakók, mellény, melegítőruha, munkaruhák, munkaköpeny, overall, kezeslábasok, nadrágok, térdnadrágok, szoknyák, kosztüm; melegítő; kalapáruk, sapkák, fejkötők, fürdőköpenyek, fürdőnadrágok, fürdőruhák, fürdősapkák, kabátok, dzsekik, pulóverek, cipők, cipő, sportcipő, szandál, magasszárú cipők, munkabakancsok, papucsok, tornacipők, csizmák, strandcipők, kesztyűk.

---

(111) 192.432 (151) 2008.01.11.
(210) M 06 03888 (220) 2006.11.29.
(732) EM-Profil Cégépítő Korlátolt Felelősségű Társaság, Budapest (HU)
(740) dr. Dobozy Csaba, Dr. Dobozy Csaba Ügyvédi Iroda, Budapest
(546)

(511) 35 Reklámozás; kereskedelmi ügyletek; kereskedelmi adminisztráció; irodai munkák; adatgyűjtés kereskedelmi ügyletekről; adatkutatás számítógépfájlokban (mások számára); adóbevallások elkészítése; becslés kereskedelmi ügyletekben; beszerzői szolgáltatások (áruk illetve szolgáltatások beszerzése mások számára); bérszámfejtés; eladási propaganda (mások számára); elosztó-, adagolóautomaták kölcsönzése; fénymásolás; fénymásoló gépek kölcsönzése; gazdasági előrejelzések; gépírási szolgáltatások; gyapjúanyagok becslése; gyorsírási szolgáltatások; hirdetések levélben megrendelve; hirdetési hely kölcsönzése; hirdetési oldalak készítése; import-export ügynökségek; információk számítógépes adatbázisokba való rendezése; információknak számítógépes adatbázisokba való szerkesztése; iratmásolás; irodagépek és készülékek kölcsönzése; kereskedelmi információs ügynökségek; kereskedelmi vagy reklámcélú kiállítások szervezése; kereskedelmi vagy reklámcélú vásárok szervezése; kirakatrendezés; konzultáció személyzeti kérdésekben; költöztetőszolgálat vállalkozások számára; könyvelés; könyvvizsgálat; közlemények átírása; közönségszolgálat; közvélemény-kutatás; kutatások ügyletekkel kapcsolatban; lábon álló fa értékbecslése; manöken/modell szolgálatok reklám- vagy kereskedelmi célból; munkaerő-toborzás; online hirdetői tevékenység számítógépes hálózaton; piaci tanulmányok; piackutatás; rádiós reklámozás; reklámanyag naprakész állapotba hozása; reklámanyagok kölcsönzése; reklámanyagok (röplapok, prospektusok, nyomtatványok, áruminták) terjesztése; reklámanyagok terjesztése; reklámidő bérlete távközlési médiumban; reklámozás; reklámszövegek publikálása; reklámügynökségek, hirdetőügynökségek; sajtófigyelés; segítségnyújtás kereskedelmi vagy iparvállalatok irányításában; segítségnyújtás üzletvezetéshez; statisztikai információnyújtás; szabadtéri hirdetés; szakmai konzultációk üzleti ügyekben; szakvéleményadás gazdasági ügyekben; szállodai üzletvezetés; számítógépes nyilvántartások kezelése; számlakivonatok összeállítása; személyzet kiválasztása pszichológiai eljárásokkal; szövegfeldolgozás; tehervagonok helymeghatározása számítógéppel; telefonos üzenetközvetítés (telefonon el nem érhető személyeknek); televíziós reklámozás; titkársági szolgáltatások; újság-előfizetések intézése (mások számára); állásközvetítő irodák; árubemutatás; áruminták terjesztése; árverés; önköltségelemzés; üzleti felvilágosítás, tájékoztatás; üzleti információk; üzleti menedzselés előadóművészek részére; üzletszervezési és üzletvezetési tanácsadás; üzletszervezési tanácsadás; üzletvezetési konzultáció; üzletvezetési tanácsadó szolgálatok.

41 Nevelés; szakmai képzés; szórakoztatás; sport- és kulturális tevékenységek; akadémiák (oktatás); alkotóműhelyek szervezése és lebonyolítása (gyakorlat); audioberendezések kölcsönzése; bálok szervezése; cirkuszok; digitális képfelvételezés; diszkók (szolgáltatásai); egészség(védő) klubok (kondicionálás); elektronikus desktop kiadói tevékenység; elektronikus könyvek és folyóiratok online kiadása; előadások díszleteinek kölcsönzése; előadóművészek szolgáltatásai; eszmecserék, kollokviumok szervezése és lebonyolítása; feliratozás (filmeké); fényképészet; filmgyártás; filmstúdiók; filmszínházak üzemeltetése; filmvetítők és tartozékaik kölcsönzése; fogadások tervezése (szórakoztatás); fordítói szolgáltatások; fotóriportok készítése; golfpályák üzemeltetése; gyakorlati képzés (szemléltetés); hangfelvételek kölcsönzése; hangstúdiók (szolgáltatásai); helyfoglalás show-műsorokra; időmérés sportesemények; játékkaszinó (szolgáltatásai); játéktermi szolgáltatások nyújtása; jelbeszéd értelmezése; karaokeszolgáltatások nyújtása; klubszolgáltatások (szórakoztatás vagy oktatás); kollégiumok, internátusok; konferenciák szervezése és lebonyolítása; kongresszusok szervezése és lebonyolítása; könnyűbúvár-felszerelések kölcsönzése; könyvkiadás; könyvtári kölcsönzés; kulturális vagy nevelési célú kiállítások szervezése; leírószolgálat; levelező tanfolyamok; mikrofilmezés; modellügynökségek művészek számára; mozgókönyvtári szolgáltatások; mozifilmek kölcsönzése; múzeumi szolgáltatások (bemutatók, kiállítások); oktatás; oktatási tárgyú információk; oktatási vizsgáztatás; online elérhető elektronikus publikációk [nem letölthetők]; online játékok szolgáltatása [számítógépes hálózatból]; óvodák (nevelés); pályaválasztási tanácsadás; rádió- és televíziókészülé-

kek kölcsönzése; rádió- és televízióprogramok készítése; rádiós szórakoztatás; riporteri szolgáltatások; show-műsorok; show-műsorok szervezése (impresszário szolgáltatásai); sorsjátékok lebonyolítása; sport-edzőtábori szolgáltatások; sportfelszerelések kölcsönzése (a járművek kivételével); sportlétesítmények üzemeltetése; sportversenyek rendezése; stadionok bérlete; szabadidős szolgáltatások nyújtása; szemináriumok rendezése és vezetése; szerencsejátékok; szépségversenyek szervezése; szimpóziumok szervezése és lebonyolítása; színházi produkciók; szinkronizálás; színpadi díszletek kölcsönzése; szórakoztatás; szórakoz(tat)ási tárgyú információk; szövegek kiadása (nem reklámcélú); televíziós szórakoztatás; teniszpályák kölcsönzése; testnevelés; tornatanítás; vallásoktatás; versenyek szervezése (oktatás vagy szórakoztatás); vidámparkok; videofelvevő készülékek kölcsönzése; videofilmgyártás; videokamerák kölcsönzése; videoszalagok kölcsönzése; videoszalagok vágása; video (szalagra) filmezés; világítóberendezések kölcsönzése színházak vagy filmstúdiók részére; zene összeállítása; zenekarok szolgáltatásai; zenés kabarék, varieték; állatidomítás; állatkertek üzemeltetése; éjszakai klubok; élő előadások bemutatása; üdülési tárgyú információ; üdülőtáborok szolgáltatásai (szórakoztatás).

---

(111) 192.433 (151) 2008.01.11.
(210) M 06 03710 (220) 2006.11.14.
(732) Program Kiállításszervező Kft., Sopron (HU)
(546)

(511) 35 Kereskedelmi vagy reklámcélú szolgáltatás (faipari szakkiállítás szervezése).

---

(111) 192.434 (151) 2008.01.11.
(210) M 06 03887 (220) 2006.11.29.
(732) Pharmadose Korlátolt Felelősségű Társaság, Budapest (HU)
(740) Király György, JUREX Iparjogvédelmi Iroda, Budapest
(546)

(511) 35 Gyógyszer-kiskereskedelem, gyógyszer export-import ügynökség.
44 Orvosi ellátás; betegápolási szolgáltatás, egészségügyi szolgáltatás, fizi(k)oterápia, gyógyszerészeti tanácsadás, klinikák, kórházi szolgáltatások, gyógyszertár-létesítés, -üzemeltetés, betegellátó intézmény létesítés, üzemeltetés.

---

(111) 192.435 (151) 2008.01.11.
(210) M 06 03720 (220) 2006.11.14.
(732) Dr. Oetker Magyarország Élelmiszer Kft., Budapest (HU)
(740) dr. Máyer Julianna, Fazekas & Társai Ügyvédi Iroda, Budapest
(541) Vitalis-Ízlik az élet!
(511) 30 Müzlik.

---

(111) 192.436 (151) 2008.01.11.
(210) M 06 03816 (220) 2006.11.22.
(732) Hungarian Business Leaders Forum, Budapest (HU)
(740) Kárpáti Flóra Nelli, Budapest
(546)

Pénzügyi Csúcstalálkozó

(511) 16 Nyomdaipari termékek, tanítási és oktatási anyagok.
41 Nevelés, szakmai képzés, rendezvények.

---

(111) 192.437 (151) 2008.01.11.
(210) M 06 03810 (220) 2006.11.21.
(732) JUSTICE Security Kft., Budapest (HU)
(740) Pintz György, Pintz és Társai Szabadalmi és Védjegy Iroda, Budapest
(546)

(511) 9 Biztonságtechnikai termékek, biztonsági felszerelések.
45 Biztonságtechnikai szolgáltatások, biztonsági szolgáltatások vagyontárgyak védelmére, szaktanácsadás biztonsági kérdésekben.

---

(111) 192.438 (151) 2008.01.11.
(210) M 06 03828 (220) 2006.11.22.
(732) Zwack Unicum Nyrt., Budapest (HU)
(541) Athus
(511) 33 Borok, szeszes italok, likőrök, alkoholtartalmú italok (sörök kivételével).

---

(111) 192.439 (151) 2008.01.11.
(210) M 06 03770 (220) 2006.11.16.
(732) Starwood Hotels & Resorts Worldwide, Inc. (Maryland corporation), New York (US)
(740) dr. Szigeti Éva, DANUBIA Szabadalmi és Védjegy Iroda Kft., Budapest
(546)

(511) 43 Vendéglátási (élelmezési) szolgáltatások; ideiglenes szállásadás.

---

(111) 192.440 (151) 2008.01.11.
(210) M 06 03724 (220) 2006.11.14.
(732) E.I. Du Pont de Nemours and Company, Wilmington, Delaware (US)
(740) dr. Szigeti Éva, DANUBIA Szabadalmi és Védjegy Iroda Kft., Budapest
(541) GULLIVER
(511) 5 Herbicidek.

---

(111) 192.441 (151) 2008.01.11.
(210) M 06 03820 (220) 2006.11.22.
(732) EuroJet Medical Kft., Budapest (HU)
(740) Kormos Ágnes egyéni szabadalmi ügyvivő, Budapest
(541) E-JET
(511) 10 Sebészeti, orvosi, fogorvosi és állatgyógyászati készülékek és műszerek, injekciós fecskendők.

---

(111) 192.442 (151) 2008.01.11.
(210) M 06 03709 (220) 2006.11.14.
(732) POLYBAD Szaniterkereskedelmi Korlátolt Felelősségű Társaság, Balatonalmádi (HU)
(740) dr. Bősze László, Dr. Bősze László Ügyvédi Iroda, Veszprém
(546)

(511) 11 Világító-, fűtő-, gőzfejlesztő, főző-, hűtő-, szárító-, szellőztető-, vízszolgáltató és egészségügyi berendezések.

21 Eszközök, edények és tartályok háztartási és konyhai célokra (nem nemesfémből és nem nemesfém bevonattal); fésűk és szivacsok; kefék (az ecsetek kivételével); kefegyártáshoz használt anyagok; takarítóeszközök; vasforgács; nyers vagy félig megmunkált üveg (kivéve az építéshez használt üveget); üveg-, porcelán- és fajanszáruk, amelyek nem tartoznak más osztályokba.

---

(111) 192.443 (151) 2008.01.11.
(210) M 06 03826 (220) 2006.11.22.
(732) Okker Kereskedőház Kft., Veszprém (HU)
(541) SILFIX
(511) 1 Ipari, tudományos, fényképészeti, mezőgazdasági, kertészeti, erdészeti vegyi termékek; feldolgozatlan műgyanták, feldolgozatlan műanyagok; trágyák; vegyi tűzoltó szerek; fémek edzésére és hegesztésére szolgáló készítmények; élelmiszerek tartósítására szolgáló vegyi anyagok; cserzőanyagok; ipari rendeltetésű ragasztóanyagok.

2 Festékek, kencék, lakkok; rozsdagátló és fakonzerváló szerek; festőanyagok; maróanyagok; nyers természetes gyanták; fémlapok és fémporok festők, dekorátorok, nyomdászok és képzőművészek részére.

---

(111) 192.444 (151) 2008.01.11.
(210) M 07 02617 (220) 2007.07.19.
(732) Herz Szalámigyár Zrt., Budapest (HU)
(740) dr. Miskolczi Mária ügyvéd, Budapest
(546)

(511) 29 Hús, hústermékek, szalámik, kolbászok, sonkák, szalonnák.

---

(111) 192.445 (151) 2008.01.11.
(210) M 07 02620 (220) 2007.07.19.
(732) „Vinum Mátra" Bortermelő és Kereskedelmi Kft., Gyöngyöspata (HU)
(740) dr. Orbán Zsófia, S.B.G.& K. Budapesti Ügyvédi Iroda, Budapest
(546)

(511) 33 Magyarországról származó alkoholtartalmú italok, különösen borok.

---

(111) 192.446 (151) 2008.01.11.
(210) M 07 02623 (220) 2007.07.19.
(732) „Vinum Mátra" Bortermelő és Kereskedelmi Kft., Gyöngyöspata (HU)
(740) dr. Orbán Zsófia, S.B.G.& K. Budapesti Ügyvédi Iroda, Budapest
(546)

(511) 33 Alkoholtartalmú italok, különösen borok.

---

(111) 192.447 (151) 2008.01.11.
(210) M 06 03771 (220) 2006.11.16.
(732) CosmoMix Kft., Veszprém (HU)
(740) ifj. Szentpéteri Ádám, S.B.G. & K. Szabadalmi Ügyvivői Iroda, Budapest
(546)

(511) 10 Óvszerek, vibrációs gyűrűs óvszerek; gumikesztyűk.

---

(111) 192.448 (151) 2008.01.11.
(210) M 06 03893 (220) 2006.11.29.
(732) Presto-Pilot Kft., Budapest (HU)
(541) GERONIMO
(511) 30 Kávé, tea, kakaó, cukor, rizs, tápióka, szágó, kávépótló szerek; lisztek és más gabonakészítmények, kenyér, péksütemények és cukrászsütemények, fagylaltok; méz, melaszszirup; élesztő, sütőporok; só, mustár; ecet, fűszeres mártások; fűszerek; jég; biokeksz.

---

(111) 192.449 (151) 2008.01.11.
(210) M 06 03703 (220) 2006.11.14.
(732) Binder & Partners Vezetői Tanácsadó Korlátolt Felelősségű Társaság, Budapest (HU)
(740) dr. Esztári Csaba, Esztári Ügyvédi Iroda, Budapest
(546)

(511) 35 Reklámozás; kereskedelmi ügyletek; kereskedelmi adminisztráció; irodai munkák.

41 Nevelés; szakmai képzés; szórakoztatás; sport- és kulturális tevékenységek.

---

(111) 192.450 (151) 2008.01.11.
(210) M 06 03824 (220) 2006.11.22.
(732) LF, LLC, Wilmington, Delaware (US)
(740) Karácsonyi Béla, ADVOPATENT Szabadalmi és Védjegy Iroda, Budapest
(541) LOWE'S
(511) 35 Outlet áruházi kiskereskedelmi szolgáltatások, kiváltképp szerelvények és tartozékok (gép), építőanyagok, világító- és elektromos felszerelések, víz- és gázvezeték-szerelvények, tető-

fedő anyagok, lakásfelszerelések, lakás-, házdíszítő termékek, szerszámok, szabadtéri áramfejlesztők, lakás- és házbiztonsági felszerelések, kertépítészeti anyagok, tanácsadás és tervezési szolgáltatás építőanyagokhoz, világító- és elektromos felszerelésekhez (szerelvényekhez), víz- és gázvezeték-felszerelésekhez, tetőfedő anyagokhoz, lakásbiztonsági felszerelésekhez, lakásdíszítéshez; virágküldő szolgálat, nászajándék-regisztrálási szolgáltatás.

41 Oktatási szolgáltatások, kiváltképp szakmai tanácsadás és szaktanfolyam szerelvények, építőanyagok, világító- és elektromos szerelvények, víz- és gázvezeték-szerelvények, tetőfedő anyagok, lakásfelszerelések, lakásdíszítési tárgyak, lakás- és házbiztonsági szerelvények és termékek, tájkertészeti, lakásbizonsági és lakásvédelmi eljárások és termékek telepítéséhez, felszereléséhez és javításához, ezekkel kapcsolatos nyomtatott szakmai szövegek terjesztése.

---

(111) 192.451 (151) 2008.01.11.
(210) M 06 03819 (220) 2006.11.22.
(732) Bognár Gábor, Akasztó (HU)
(541) BOGNÁR PINCÉSZET
(511) 33 Alkoholos gyümölcskivonatok, alkoholos italok (a sörök kivételével), almaborok, borok, égetett szeszes italok, gyümölcstartalmú alkoholos italok, likőrök, lőre, csiger, szeszes italok, vodka, whisky.

35 Reklámozás; kereskedelmi ügyletek; kereskedelmi adminisztráció; irodai munkák.

---

(111) 192.452 (151) 2008.01.11.
(210) M 06 03568 (220) 2006.10.31.
(732) Vass Tamás, Szeged (HU)
(740) dr. Sorosi Gyula ügyvéd, Budapest
(546)

(511) 43 Vendéglátási szolgáltatások, éttermek működtetése.

---

(111) 192.453 (151) 2008.01.11.
(210) M 06 03889 (220) 2006.11.29.
(732) EM-Provoca Kereskedelmi Korlátolt Felelősségű Társaság, Budapest (HU)
(740) dr. Dobozy Csaba, Dr. Dobozy Csaba Ügyvédi Iroda, Budapest
(546)

(511) 20 Bútorok, tükrök, keretek; fából, parafából, nádból, gyékényből, fűzfavesszőből, szaruból, csontból, elefántcsontból, halcsontból, kagylóhéjból, ámbrából, gyöngyházból, tajtékból, és mindezek pótanyagaiból, vagy műanyagokból készült termékek, amelyek nem tartoznak más osztályokba; ablakszerelvények, nem fémből; ajtószerelvények, nem fémből; anyacsavarok, csavaranyák, nem fémből; asztallapok; asztalok; asztalok fémből; azonosító karkötők kórházi használatra, nem fémből; bakok, kecskelábak (bútorzat); bambuszfüggönyök; bambusznád; bálnaszila (halcsont), nyers vagy félig megmunkált állapotban; beszállólépcső utasoknak (mozgatható), nem fémből; borostyánkő; bölcsők; bútorajtók; bútorgörgők (nem fémből); bútorok; bútorpolcok; bútorszerelvények, nem fémből; cégtáblák, cégérek fából vagy műanyagból; csapok, ékek nem fémből; csavarok, nem fémből; csévék, nem mechanikus (nem fémből), hajlékony csövekhez; csomagolótartályok műanyagból; csörlők, nem mechanikus (nem fémből), hajlékony csövekhez; díványok, kerevetek; dobozok fából vagy műanyagból; dobozok játékokhoz; dugók; dugók (csapok), nem fémből; dugók, nem fémből; edényszárítók (rácsok, állványok); elefántcsont, nyers vagy félig megmunkált állapotban; elefántcsontdió; esernyőtartók; ezüstözött üveg (tükrök); fa- vagy műanyag létrák; fa- vagy műanyag hirdetmények, plakátok; fahordók bor lefejtéséhez; fali dísztáblák, nem textilből (bútorzat); faorsók (fonálhoz, selyemhez, paszományhoz); faszerkezetek bútorokhoz; fejes csavarok, nem fémből; fejtámaszok (bútorok);

---

(111) 192.454 (151) 2008.01.11.
(210) M 06 03768 (220) 2006.11.16.
(732) PANNONHALMI BORHÁZ Termelő és Szolgáltató Korlátolt Felelősségű Társaság, Pannonhalma (HU)
(740) dr. Gócza Béla, Dr. Gócza & Társai Ügyvédi és Szabadalmi Iroda, Győr
(546)

(511) 33 Alkoholtartalmú italok (a sörök kivételével).

35 Reklámozás; kereskedelmi ügyletek; kereskedelmi adminisztráció; irodai munkák.

39 Szállítás; áruk csomagolása és raktározás; utazásszervezés.

43 Vendéglátási (élelmezési) szolgáltatások; ideiglenes szállásadás.

---

(111) 192.455 (151) 2008.01.11.
(210) M 06 03818 (220) 2006.11.22.
(732) Bognár-Vin Kft., Akasztó (HU); Drink Hungária Kft., Akasztó (HU)
(541) RÚZSA SÁNDOR
(511) 33 Alkoholos gyümölcskivonatok, alkoholos italok (a sörök kivételével), almaborok, borok, égetett szeszes italok, gyümölcstartalmú alkoholos italok, likőrök, lőre, csiger, szeszes italok, vodka, whisky.

---

(111) 192.456 (151) 2008.01.11.
(210) M 06 03342 (220) 2006.10.11.
(732) Maróti Zoltán, Budapest (HU)
(740) dr. Erős Petra, Erős Petra Ügyvédi Iroda, Budapest
(546)

(511) 35 Reklámozás; kereskedelmi ügyletek; kereskedelmi adminisztráció; irodai munkák; adatgyűjtés kereskedelmi ügyletekről; adatkutatás számítógépfájlokban (mások számára); adóbevallások elkészítése; becslés kereskedelmi ügyletekben; beszerzői szolgáltatások (áruk illetve szolgáltatások beszerzése mások számára); bérszámfejtés; eladási propaganda (mások számára); elosztó-, adagolóautomaták kölcsönzése; fénymásolás; fénymásoló gépek kölcsönzése; gazdasági előrejelzések; gépírási szolgáltatások; gyapjúanyagok becslése; gyorsírási szolgáltatások; hirdetések levélben megrendelve; hirdetési hely kölcsönzése; hirdetési oldalak készítése; import-export ügynökségek; információk számítógépes adatbázisokba való rendezése; információknak számítógépes adatbázisokba való szerkesztése; iratmásolás; irodagépek

és készülékek kölcsönzése; kereskedelmi információs ügynökségek; kereskedelmi vagy reklámcélú kiállítások szervezése; kereskedelmi vagy reklámcélú vásárok szervezése; kirakatrendezés; konzultáció személyzeti kérdésekben; költöztetőszolgálat vállalkozások számára; könyvelés; könyvvizsgálat; közlemények átírása; közönségszolgálat; közvélemény-kutatás; kutatások ügyletekkel kapcsolatban; lábon álló fa értékbecslése; manöken/modell szolgálatok reklám- vagy kereskedelmi célból; munkaerő-toborzás; online hirdetői tevékenység számítógépes hálózaton; piaci tanulmányok; piackutatás; rádiós reklámozás; reklámanyag naprakész állapotba hozása; reklámanyagok kölcsönzése; reklámanyagok (röplapok, prospektusok, nyomtatványok, áruminták) terjesztése; reklámanyagok terjesztése; reklámidő bérlete távközlési médiumban; reklámozás; reklámszövegek publikálása; reklámügynökségek, hirdetőügynökségek, sajtófigyelés; segítségnyújtás kereskedelmi vagy iparvállalatok irányításában; segítségnyújtás üzletvezetéshez; statisztikai információnyújtás; szabadtéri hirdetés; szakmai konzultációk üzleti ügyekben; szakvéleményadás gazdasági ügyekben; szállodai üzletvezetés; számítógépes nyilvántartások kezelése; számlakivonatok összeállítása; személyzet kiválasztása pszichológiai eljárásokkal; szövegfeldolgozás; tehervagonok helymeghatározása számítógéppel; telefonos üzenetközvetítés (telefonon el nem érhető személyeknek); televíziós reklámozás; titkársági szolgáltatások; újság-előfizetések intézése (mások számára); állásközvetítő irodák; árubemutatás; áruminták terjesztése; árverés; önköltségelemzés; üzleti felvilágosítás, tájékoztatás; üzleti információk; üzleti menedzselés előadóművészek részére; üzletszervezési és üzletvezetési tanácsadás; üzletszervezési tanácsadás; üzletvezetési konzultáció; üzletvezetési tanácsadó szolgálatok.

39 Szállítás; áruk csomagolása és raktározása; utazásszervezés; autóbusz-közlekedés; betegszállítás; bútorszállítás; búvárharangok kölcsönzése; búvárruhák (nehéz) kölcsönzése; csatornazsilipek működtetése; csomagküldemények elosztása; elektromos áram elosztása; elektronikus úton rögzített adatok vagy dokumentumok tárolása; energiaelosztás; folyami szállítás; fuvarozás szekérrel, talicskával; fuvarozás uszállyal; garázsbérlet; gépkocsikölcsönzés; gépkocsi-tetőcsomagtartók kölcsönzése; gépkocsival történő szállítás; gyorsszolgálat (üzenet és áru továbbítására); hajók mentése; hajórakodás; hajózási (szolgáltatások); helyfoglalás szállítással kapcsolatban; helyfoglalás utazáshoz; helyfoglalás utazással kapcsolatban; hulladékok szállítása és tárolása; hűtőgépek kölcsönzése; információ szállítással kapcsolatban; információnyújtás tárolással kapcsolatban; járműkölcsönzés; járművek kölcsönzése; járművek kölcsönzése teherszállításra; járművek mentése (vontatás); járművezetői szolgáltatás; jégtörő szolgáltatások; kalauzolás ismeretlen helyen; kamionos szállítás; komphajón történő szállítás; költöztetés; látogatások tervezése turistáknak; levélben megrendelt áruk szállítása; légi szállítás; lovak kölcsönzése; megfeneklett hajók újraindítása; mentési (szolgáltatások); műholdak fellövése mások számára; napilapok terjesztése; parkolási szolgáltatások; parkolóhelyek bérlete; postaküldemények továbbítása; raktárbérlet; raktározás, tárolás; segélyakciókban való részvétel szállítással; sétahajó (szolgáltatások); szállítás csővezetéken; szállítási szolgáltatások; szállítási ügynökség; szállítmányozás; személyszállítás; taxiszolgáltatás; tárolótartályok kölcsönzése; teheráruk kirakása; teher(áru)-szállítás; teherhordás (hordár); tenger alatti mentés; tengeri szállítás; tengeri ügynökség; termékek csomagolása; tolószékek kölcsönzése; turistairodák (szállodai, panziós helyfoglalás kivételével); utaskísérés; utasszállítás; utazások szervezése; vasúti szállítás; versenyautók kölcsönzése; villamos közlekedés; vízelosztás; vízi járművek kölcsönzése; vízi járművek tárolása; vízi járművel történő szállítás; vízi utazások szervezése; vízszolgáltatás; vontatás; áruk csomagolása; áruk raktározása; áruszállítás; őrzött értékszállítás; ügynökség szállítmányozással kapcsolatban.

40 Anyagmegmunkálás; ablaküveg színezése felületbevonással; anyagok összeállítása mások megrendelése szerint; aranyfüstbevonás; aranyozás; bőr(áru)festés; bőrmegmunkálás, cipőfestés; cserzés; csiszolás; energiatermelés; ezüstözés (ezüstréteggel való bevonás); fakitermelés, fafeldolgozás; famegmunkálás; festési (szolgáltatások); fémbevonat készítése elektromos úton; fémbevonás; fémek hőkezelése; fémmegmunkálás; fémöntés; fényképnyomás; fénynyomat, fotogravűr; fényszedési szolgáltatások; filmek előhívása fényképezésnél; finomítás, raffinálás; fogtechnikusi szolgáltatások; forrasztás; fűrészelés (fűrészmalom); galvanizálás; generátorok kölcsönzése; gyalulás; gyapjúfeldolgozás; gyümölcspréselés; hímzés; hulladék és szemét újrafeldolgozása/hasznosítása; hulladék- és szemétégetés; hulladék- és szemétmegsemmisítés; hulladékkezelés (átalakítás); hulladékok és újrahasznosítható anyagok osztályozása; információ anyagkezelésről; kadmiumozás; kalanderezés, mángorlás (textilanyagoknál); kelme szabása; kelmefestés; kelmék beszegése; kerámiakészítés; kovácsolás; könyvkötészet; kőolaj-feldolgozás; köszörülés; kötőgépek kölcsönzése; krómozás; kulcsmásolás; laminálás, nyújtás; lánc(fonal)felvetés; levegő szagtalanítása; légfrissítés; légtisztítás; lézeres bekarcolás; lisztőrlés; litografálás, kőnyomás; malomipar; mágnesezés; metszet(készítés), vésés; mintanyomás; mozifilmek előállítása; műtárgyak bekeretezése; nikkelezés; nyeregkészítés, szíjgyártó munkák; nyersbőrkikészítés; nyomdai szolgáltatások; ofszetnyomás; ónozás, ónbevonás; optikai üveg csiszolása; papír kikészítése, appretúrája; papírkezelés; polírozás (csiszolás); rézművesség; ruhaanyagok gyűrésállóvá tétele; ruhaanyagok tűzállóvá tétele; ruhavarrás; ruhák átalakítása; ruhák előzsugorítása, beavatása; selyemszitanyomás, steppelés, tűzés; szabás, szabászati szolgáltatások; színszétválasztás; színtelenítés, festék lemaratása; szőrme fényesítése; szőrme moly elleni kezelése; szőrme présfényezése; szőrmebundák egyedi fazonigazítása; szőrmefestés; szűcsmunkák; textilanyagok fehérítése; textilanyagok kezelése; textilanyagok kikészítése, appretúrája; textilanyagok molymentesítése; textilfestés; textília impregnálása, vízhatlanná tétele; veszélyes anyagok ártalmatlanítása; vízkezelés; vulkanizálás (anyagkezelés); állatkitömés, taxidermia; állatok levágása (vágóhídon); élelmiszerek és italok tartósítása; élelmiszerek füstölése; üvegfúvás.

41 Nevelés; szakmai képzés; szórakoztatás; sport- és kulturális tevékenységek; akadémiák (oktatás); alkotóműhelyek szervezése és lebonyolítása (gyakorlat); audioberendezések kölcsönzése; bálok szervezése; cirkuszok; digitális képfelvételezés; diszkók (szolgáltatásai); egészség(védő)klubok (kondicionálás); elektronikus desktop kiadói tevékenység; elektronikus könyvek és folyóiratok online kiadása; előadások díszleteinek kölcsönzése; előadóművészek szolgáltatásai; eszmecserék, kollokviumok szervezése és lebonyolítása; feliratozás (filmeké); fényképészet; filmgyártás; filmstúdiók; filmszínházak üzemeltetése; filmvetítők és tartozékaik kölcsönzése; fogadások tervezése (szórakoztatás); fordítói szolgáltatások; fotoriportok készítése; golfpályák üzemeltetése; gyakorlati képzés (szemléltetés); hangfelvételek kölcsönzése; hangstúdiók (szolgáltatásai); helyfoglalás show-műsorokra; időmérés sportesemányeken; játékkaszinó (szolgáltatásai); játéktermi szolgáltatások nyújtása; jelbeszéd értelmezése; karaokeszolgáltatások nyújtása; klubszolgáltatások (szórakoztatás vagy oktatás); kollégiumok, internátusok; konferenciák szervezése és lebonyolítása; kongresszusok szervezése és lebonyolítása; könnyűbúvár-felszerelések kölcsönzése; könyvkiadás; könyvtári kölcsönzés; kulturális vagy nevelési célú kiállítások szervezése; leírószolgálat; levelező tanfolyamok; mikrofilmezés; modellügynökségek művészek számára; mozgókönyvtári szolgáltatások; mozifilmek kölcsönzése; múzeumi szolgáltatások (bemutatók, kiállítások); oktatás; oktatási tárgyú információk; oktatási vizsgáztatás; online elérhető elektronikus publikációk (nem letölthetők); online játékok szolgáltatása (számítógépes hálózatból); óvodák (nevelés); pályaválasztási tanácsadás; rádió- és televíziókészülékek kölcsönzése; rádió- és televízióprogramok készítése; rádiós szórakoztatás; riporteri szolgáltatások; show-műsorok; show-műsorok szervezése (impresszárió szolgáltatásai); sorsjátékok lebonyolítása; sport-edzőtábori szolgáltatások; sportfelszerelések kölcsönzése (a járművek kivételével); sportlétesítmények üzemeltetése; sportversenyek rendezése; stadionok bérlete; szabadidős szolgáltatások nyújtása; szemináriumok rendezése és vezetése; szerencsejátékok; szépségversenyek szervezése; szimpóziumok szervezése és lebonyolítása; színházi produkciók; szinkroni-

zálás; színpadi díszletek kölcsönzése; szórakoztatás; szórakoz(tat)ási tárgyú információk; szövegek kiadása (nem reklámcélú); televíziós szórakoztatás; teniszpályák kölcsönzése; testnevelés; tornatanítás; vallásoktatás; versenyek szervezése (oktatás vagy szórakoztatás); vidámparkok; videofelvevő készülék kölcsönzése; videofilmgyártás; videokamerák kölcsönzése; videoszalagok kölcsönzése; videoszalagok vágása; video (szalagra) filmezés; világítóberendezések kölcsönzése színházak vagy filmstúdiók részére; zene összeállítása; zenekarok szolgáltatásai; zenés kabarék, varieték; állatidomítás; állatkertek üzemeltetése; éjszakai klubok; élő előadások bemutatása; üdülési tárgyú információ; üdülőtáborok szolgáltatásai (szórakoztatás).

42 Tudományos és műszaki szolgáltatások, valamint az idetartozó tervezői és kutatói tevékenység; ipari elemző és kutató szolgáltatások; számítástechnikai hardver- és szoftvertervezés és -fejlesztés; jogi szolgáltatások; adatok vagy dokumentumok átalakítása fizikai médiumból elektronikus médiumba; anyagpróba; bakteriológiai kutatás; belsőépítészet; biológiai kutatás; csomagolástervezési szolgáltatások; divattervezés; felhők szétoszlatása; fizikai kutatások; földmérés; geológiai felderítés; geológiai kutatás; geológiai szakvélemények készítése; gépjárművek műszaki vizsgálata; grafikusművészi tervezési szolgáltatások; hosting szolgáltatások weboldalakhoz; időjárás-előrejelző szolgálat; ipari formatervezés; iparjogvédelmi figyelőszolgálat; iparjogvédelmi tanácsadás; jogi kutatás; jogi szolgáltatások; kozmetikai kutatás; kőolajmezők kiaknázásának elemzése; környezetvédelmi tanácsadás; kutatás és fejlesztés (mások részére); mechanikai kutatás; mértékhitelesítés (mérésügy); minőség-ellenőrzés; műalkotások hitelesítése; műszaki kutatás; műszaki szakértői tevékenység; műszaki tervtanulmányok készítése; olajkutak ellenőrzése; olajkutatás; stíldíszítés (ipari formatervezés); szakvélemények adása kőolajmezőkről; szakvélemények adása (mérnöki munkákkal kapcsolatban); számítógépprogramok adatainak és adatoknak az átalakítása; számítógépprogramok installációja; számítógépprogramok sokszorosítása; számítógépek kölcsönzése; számítógépes adatok helyreállítása; számítógépes rendszerek tervezése; számítógépes rendszerelemzés; számítógéphardverrel kapcsolatos tanácsadás; számítógépprogramok kidolgozása; számítógépprogramok korszerűsítése; számítógépprogramok kölcsönzése; számítógép-programozás; számítógépszoftver fenntartása; szellemi tulajdon licencek adása; szerzői jogok kezelése; tenger alatti kutatás; textilek tesztelése (kipróbálása); választottbírósági/döntőbírósági szolgáltatások; városrendezés; vegyelemzés, kémiai analízis; vegyészeti kutatás; vegyészeti szolgáltatások; weboldalak alkotása és fenntartása mások számára; építési tervkészítés; építészet; építészeti konzultáció.

43 Vendéglátási (élelmezési) szolgáltatások; ideiglenes szállásadás; bár (szolgáltatások); gyorséttermek; helyfoglalás panziókban; helyfoglalás szállodákban; hordozható épületek bérlete; kantinok, büfék, étkezdék; kávéházak; motelek; nyugdíjasotthonok; óvodák; panziók; rendezvényhez termek kölcsönzése; sátrak kölcsönzése; szálláshely lefoglalása; (időleges); szállásügynökségek (szállodák, panziók); szállodai szolgáltatások; székek, asztalok, asztalterítők, üvegáruk kölcsönzése; táborhelyek hasznosítása; turistaházak; vendéglátóipar; állatpanziók; átmeneti szállások bérlete; étkezdék; éttermek; önkiszolgáló éttermek; üdülőtáborok szolgáltatásai (szállásadás).

---

(111) 192.457 (151) 2008.01.11.
(210) M 06 03886 (220) 2006.11.29.
(732) Árklub Kft., Budapest (HU)
(740) Király György, JUREX Iparjogvédelmi Iroda, Budapest
(546)

(511) 30 Kávé, tea, kakaó, cukor, rizs, tápióka, ságó, kávépótló szerek; lisztek és más gabonakészítmények, kenyér, péksütemények és cukrászsütemények, fagylaltok; méz, melaszszirup; élesztő, sütőporok; só, mustár; ecet, fűszeres mártások; fűszerek; jég.

---

(111) 192.458 (151) 2008.01.11.
(210) M 06 03708 (220) 2006.11.14.
(732) CONSILIOR Szolgáltató Kft., Göd (HU)
(546)

(511) 28 Eszközök testgyakorláshoz; súlyzók; testépítő felszerelések; tornafelszerelések; álló edzőkerékpárok.

41 Egészség(védő) klubok (kondicionálás); oktatás; oktatási tárgyú információk; oktatási vizsgáztatás; sport-edzőtábori szolgáltatások; sportfelszerelések kölcsönzése (a járművek kivételével); sportlétesítmények üzemeltetése.

---

(111) 192.459 (151) 2008.01.11.
(210) M 06 03711 (220) 2006.11.14.
(732) Program Kiállításszervező Kft., Sopron (HU)
(541) LIGNO NOVUM-WOOD TECH Asztalos-, Faipari és Erdészeti Szakkiállítások
(511) 35 Kereskedelmi vagy reklámcélú szolgáltatás (faipari szakkiállítás szervezése).

---

(111) 192.460 (151) 2008.01.11.
(210) M 06 03752 (220) 2006.11.15.
(732) MetaCom Holding Szolgáltató Zártkörűen Működő Részvénytársaság, Budapest (HU)
(740) dr. Mezei Róbert, Dr. Mezei Róbert Ügyvédi Iroda, Budapest
(541) M Factory
(511) 35 Reklámozás, kereskedelmi ügyletek, kereskedelmi adminisztráció, irodai munkák.

38 Távközlés.

41 Nevelés, szakmai képzés, szórakoztatás, sport- és kulturális tevékenységek.

42 Tudományos és műszaki szolgáltatások, valamint az idetartozó tervezői és kutatói tevékenység, ipari elemző és kutató szolgáltatások, számítástechnikai hardver- és szoftvertervezés és -fejlesztés, jogi szolgáltatások.

---

(111) 192.461 (151) 2008.01.11.
(210) M 06 03573 (220) 2006.10.31.
(732) Dow AgroSciences LLC., Indianapolis, Indiana (US)
(740) dr. Sasvári Gabriella, S.B.G. & K. Szabadalmi Ügyvivői Iroda, Budapest
(541) GOAL DUPLO
(511) 5 Növényvédő szerek, gombaölő szerek (fungicidek), rovarölő szerek, gyomirtó szerek (herbicidek), mindezek használata a mezőgazdaságban.

---

(111) 192.462 (151) 2008.01.11.
(210) M 06 03891 (220) 2006.11.29.
(732) TALLUM-IMPEX Kereskedelmi és Szolgáltató Korlátolt Felelősségű Társaság, Pécs (HU)
(740) dr. Joó Gábor Zsolt, Joó és Hartai Ügyvédi Iroda, Pécs
(546)

(511) 21 Eszközök, edények és tartályok háztartási és konyhai célokra (nem nemesfémből és nem nemesfém bevonattal); fésűk és szivacsok; kefék (az ecsetek kivételével); kefegyártáshoz használt anyagok; takarítóeszközök; vasforgács; nyers vagy félig megmunkált üveg (kivéve az építéshez használt üveget); üveg-, porcelán- és fajanszáruk, amelyek nem tartoznak más osztályokba.

---

(111) 192.463 (151) 2008.01.11.
(210) M 06 03785 (220) 2006.11.17.
(732) Gironde Kft., Terpes (HU)
(740) dr. Szamosi Katalin, S.B.G. & K. Szabadalmi Ügyvivői Iroda, Budapest
(546)

(511) 3 Szappanok, samponok, tusfürdők, habfürdők, testápolók.

---

(111) 192.464 (151) 2008.01.11.
(210) M 06 03894 (220) 2006.11.29.
(732) Szabó Sándor, Nyíregyháza (HU)
(740) dr. Jenei Imre, Jenei és Balogh Ügyvédi Iroda, Nyíregyháza
(546)

(511) 42 Vendéglátás (élelmezés); időleges szállásadás, orvosi, higiéniai, szépségápolási ellátás; állatgyógyászati és mezőgazdasági szolgáltatások; tudományos és ipari kutatás; számítógépek programozása.

---

(111) 192.465 (151) 2008.01.11.
(210) M 06 03794 (220) 2006.11.20.
(732) DirektMester Kereskedelmi és Szolgáltató Korlátolt Felelősségű Társaság, Budapest (HU)
(740) dr. Mezei Róbert, Dr. Mezei Róbert Ügyvédi Iroda, Budapest
(541) DirektMester
(511) 35 Reklámozás, kereskedelmi ügyletek, kereskedelmi adminisztráció, irodai munkák.

36 Biztosítás; pénzügyi ügyletek; valutaügyletek; ingatlanügyletek.

37 Építkezés; javítás; szerelési szolgáltatások.

42 Tudományos és műszaki szolgáltatások, valamint az idetartozó tervezői és kutatói tevékenység, ipari elemző és kutató szolgáltatások, számítástechnikai hardver- és szoftvertervezés és -fejlesztés, jogi szolgáltatások.

45 Mások által egyéni igényeknek megfelelően nyújtott személyes és társadalmi jellegű szolgáltatások; biztonsági szolgáltatások személyek és vagyontárgyak védelmére.

---

(111) 192.466 (151) 2008.01.11.
(210) M 06 03564 (220) 2006.10.31.
(732) Elektro-Domo Kft., Budapest (HU)
(541) KARANCS
(511) 11 Világító-, fűtő-, gőzfejlesztő, főző-, hűtő-, szárító-, szellőztető-, vízszolgáltató és egészségügyi berendezések.

---

(111) 192.469 (151) 2008.01.15.
(210) M 06 03527 (220) 2006.10.30.
(732) M&H Communications Kft., Budapest (HU)
(740) dr. Ráczné dr. Barta Edit ügyvéd, Budapest
(541) ÜZLET A SPORTÉRT-SPORT AZ ÜZLETÉRT
(511) 35 Reklámozás; kereskedelmi ügyletek; kereskedelmi adminisztráció; irodai munkák.

---

(111) 192.470 (151) 2008.01.15.
(210) M 07 00330 (220) 2007.02.01.
(732) Magyar Sí Szövetség, Budapest (HU)
(740) dr. Szepesi István, Szepesi & Társai Ügyvédi Iroda, Budapest
(546)

(511) 16 Papír, karton és ezen anyagokból készült termékek, amelyek nem tartoznak más osztályokba; nyomdaipari termékek; könyvkötészeti anyagok; fényképek; papíripari cikkek, papíripari vagy háztartási ragasztóanyagok; anyagok művészek részére; ecsetek; írógépek és irodai cikkek (bútorok kivételével); tanítási és oktatási anyagok (készülékek kivételével); csomagolásra szolgáló műanyagok (amelyek nem tartoznak más osztályokba); nyomdabetűk; klisék.

25 Ruházati cikkek, cipők, kalapáruk.

28 Játékok, játékszerek; testnevelési és sportcikkek, amelyek nem tartoznak más áruosztályokba; karácsonyfadíszek.

35 Reklámozás; kereskedelmi ügyletek, kereskedelmi adminisztráció; irodai munkák.

41 Nevelés; szakmai képzés; szórakoztatás; sport- és kulturális tevékenységek.

---

(111) 192.479 (151) 2008.01.21.
(210) M 07 00285 (220) 2007.01.30.
(732) Dr. Immun Kft., Hatvan (HU)
(546)

(511) 3 Hajmosó szerek; illatszerek; illóolajok; kozmetikai cikkek; eszenciaolajok; borotválkozás utáni arcszeszek; dezodorok személyes használatra; hajfestékek; hajspray; hajszeszek; napvédő termékek; olajok egészségügyi célra; samponok; szappanok; szájvizek; virágkivonatok; virágból készült illatszer-alapanyagok.

5 Gyógyszerészeti és állatgyógyászati készítmények; egészségügyi készítmények gyógyászati használatra; diétás anyagok gyógyászati használatra; vitaminkészítmények; bedörzsölőszerek; gyógyhatású hajnövesztő szerek; hajkenőcsök gyógyászati használatra; tinktúrák gyógyászati használatra.

---

(111) 192.480 (151) 2008.01.21.
(210) M 07 00295 (220) 2007.01.30.
(732) Jupiterimages Corporation, Darien, Connecticut (US)
(740) dr. Sasvári Gabriella, S.B.G. & K. Budapesti Ügyvédi Iroda, Budapest
(541) STOCK.XCHNG
(511) 9 Komputerszoftver; komputerszoftver és távközlési berendezések adatbázisokhoz és internethez való csatlakozáshoz; komputerszoftver adatkereséshez; internethez kapcsolódó, internet útján letölthető vagy internetről származó komputerszoftver; számítógépes programok, komputer online rendszerek, adatbázisok, internet, intranet, extranet, LAN's, webszerverek, elektronikus

kereskedelmi szerverek és mailszerverek számítógépes hálózatokba való belépéséhez és azokkal való interakcióhoz; géppel olvasható adatok; adatbázisokból vagy internetről online (letölthető) elektronikus kiadványok; letölthető képek; letölthető filmek; letölthető betűkészletek; elektronikusan tárolt fizikai képmegjelenítések elektronikus műveletekhez, elektronikus továbbításhoz és/vagy elektronikus növeléshez; csengőhangok; elektronikus hirdetőtáblák; internet, intranet, extranet vagy mailszerverek útján letöltött magazinok, hírlevelek, újságok, brosúrák, heti kiadványok és más nyomtatott anyag; internetről letöltött számítógépes játékprogramok; (letölthető) internetes játékok; elektronikus játékok; internetről és/vagy MP3 internetes weboldalakról (letölthető) digitális zene; CD-ROM-ok; DVD-k; videók; szalagok; kazetták; komputertartozékok; képernyővédők; egérpadok.

38 Távközlési szolgáltatások; információk (beleértve a weboldalakat is), komputerprogramok és más adatok távközlése; távközlési kapcsolat és felhasználói hozzáférés biztosítása internet és adatbázisokhoz; hírközlési szolgáltatások; elektronikus hírközlési szolgáltatások; adatok; képek és dokumentumok elektronikus továbbítása komputerterminálok és mobilok útján; internetszolgáltatások nyújtása; webböngésző-szolgáltatások nyújtása; keresőprogramok működtetése; hozzáférés biztosítása weboldalakhoz; keresőprogram-szolgáltatások; WAP szolgáltatások nyújtása; adat- és hangközlés; elektronikus postai szolgáltatások; hozzáférés digitális zenei weboldalakhoz az interneten és/vagy MP3 weboldalakhoz az interneten; digitális zenei szolgáltatás nyújtása távközlés útján; csevegő vonalak biztosítása; műsorszóró-szolgáltatások; kábe televízió, televízió- és rádióműsorszóró szolgáltatások; csevegősarkok működtetése és chatvonal szolgáltatások; online eszközök nyújtása valós idejű interakcióhoz más számítógép-felhasználókkal általános érdeklődésre számító témákban; hozzáférési idő lízingelése meghatározott adatbázishoz (nem internetszolgáltató által); a fenti szolgáltatásokra vonatkozó információs szolgáltatások; minden fent említett szolgáltatás számítógépes adatbázis vagy internet útján online formában is.

41 Oktatási és szórakoztatási szolgáltatások; elektronikus játékok szolgáltatása internet útján; (nem letölthető) internetes játékok; (nem letölthető) digitális zene szolgáltatása MP3 internet weboldalakról és/vagy az internetről; (nem letölthető) digitális zene MP3 internet weboldalakról és/vagy az internetről; szemináriumok tervezése, szervezése és tartása; szemináriumi tanfolyamanyagok gyártása; elektronikus kiadói szolgáltatások; nyomtatott anyag és nyomtatott kiadványok megjelenítése; (nem letölthető) online kiadványok nyújtása; elektronikus könyvek és újságok online kiadása; kiállítások és bemutatók szervezése; oktatással, sporttal, politikával, aktuális eseményekkel, kulturális tevékenységgel és oktatással kapcsolatos információk nyújtása; versenyek, vetélkedők, játékok, valamint szabadidős és kulturális lehetőségek szervezése; hangi vagy televíziós hírprogram-szolgáltatások; show-műsorok és rádió- vagy televízió-műsorok gyártása; kábeltelevíziós, televíziós és rádiószolgáltatások; pályaválasztási információ és tanácsadás; hírszolgáltatások számítógépes adatbázisról vagy internetről online formában is; hírriporter szolgáltatások; a fenti szolgáltatásokra vonatkozó információs szolgáltatások; a fenti szolgáltatások nyújtása számítógépes adatbázis vagy internet útján online formában is.

42 Tervezés, rajzolás és megbízásos írás, mindez internetes weboldalak szerkesztéséhez; weboldalak létrehozása és fenntartása; mások weboldalainak üzemeltetése; képek és filmfelvételek licencbe adása; komputerkölcsönzés; komputerszoftver installálása és fenntartása; időjárással kapcsolatos információ és tanácsadás; megbízásos írásszolgáltatások (weboldaltervezés, komputerprogramozás); internetre vonatkozó, több helyen közölt írásszolgáltatások (weboldaltervezés, komputerprogramozás); műszaki konzultáció és tanácsadás online kiskereskedelmi üzletek létesítésére vonatkozóan; információs szolgáltatás a fenti szolgáltatások mindegyikére vonatkozóan; a fenti szolgáltatások nyújtása számítógépes adatbázis vagy internet útján online is.

(111) 192.481 (151) 2008.01.21.

(210) M 07 00294 (220) 2007.01.30.

(732) Jupiterimages Corporation, Darien, Connecticut (US)

(740) dr. Sasvári Gabriella, S.B.G. & K. Budapesti Ügyvédi Iroda, Budapest

(541) STOCKXPERT

(511) 9 Komputerszoftver; komputerszoftver és távközlési berendezések adatbázisokhoz és internethez való csatlakozáshoz; komputerszoftver adatkereséshez; internethez kapcsolódó, internet útján letölthető vagy internetről származó komputerszoftver; számítógépes programok, komputer online rendszerek, adatbázisok, internet, intranet, extranet, LAN's, webszerverek, elektronikus kereskedelmi szerverek és mailszerverek számítógépes hálózatokba való belépéséhez és azokkal való interakcióhoz; géppel olvasható adatok; adatbázisokból vagy internetről online (letölthető) elektronikus kiadványok; letölthető képek; letölthető filmek; letölthető betűkészletek; elektronikusan tárolt fizikai képmegjelenítések elektronikus műveletekhez, elektronikus továbbításhoz és/vagy elektronikus növeléshez; csengőhangok; elektronikus hirdetőtáblák; internet, intranet, extranet vagy mailszerverek útján letöltött magazinok, hírlevelek, újságok, brosúrák, heti kiadványok és más nyomtatott anyag; internetről letöltött számítógépes játékprogramok; (letölthető) internetes játékok; elektronikus játékok; internetről és/vagy MP3 internetes weboldalakról (letölthető) digitális zene; CD-ROM-ok; DVD-k; videók; szalagok; kazetták; komputertartozékok; képernyővédők; egérpadok.

38 Távközlési szolgáltatások; információk (beleértve a weboldalakat is), komputerprogramok és más adatok távközlése; távközlési kapcsolat és felhasználói hozzáférés biztosítása internetes adatbázisokhoz; hírközlési szolgáltatások; elektronikus hírközlési szolgáltatások; adatok; képek és dokumentumok elektronikus továbbítása komputerterminálok és mobilok útján; internetszolgáltatások nyújtása; webböngésző-szolgáltatások nyújtása; keresőprogramok működtetése; hozzáférés biztosítása weboldalakhoz; keresőprogram-szolgáltatások; WAP-szolgáltatások nyújtása; adat- és hangközlés; elektronikus postai szolgáltatások; hozzáférés digitális zenei weboldalakhoz az interneten és/vagy MP3 weboldalakhoz az interneten; digitális zenei szolgáltatás nyújtása távközlés útján; csevegővonalak biztosítása; műsorszóró szolgáltatások; kábeltelevízió, televízió- és rádió-műsorszóró szolgáltatások; csevegősarkok működtetése és chatvonal-szolgáltatások; online eszközök nyújtása valós idejű interakcióhoz más számítógép-felhasználókkal általános érdeklődésre számító témákban; hozzáférési idő lízingelése meghatározott adatbázishoz (nem internetszolgáltató által); a fenti szolgáltatásokra vonatkozó információs szolgáltatások; minden fent említett szolgáltatás számítógépes adatbázis vagy internet útján online formában is.

41 Oktatási és szórakoztatási szolgáltatások; elektronikus játékok szolgáltatása internet útján; (nem letölthető) internetes játékok; (nem letölthető) digitális zene szolgáltatása MP3 internet weboldalakról és/vagy az internetről; (nem letölthető) digitális zene MP3 internet weboldalakról és/vagy az internetről; szemináriumok tervezése, szervezése és tartása; szemináriumi tanfolyamanyagok gyártása; elektronikus kiadói szolgáltatások; nyomtatott anyag és nyomtatott kiadványok megjelenítése; (nem letölthető) online kiadványok nyújtása; elektronikus könyvek és újságok online kiadása; kiállítások és bemutatók szervezése; oktatással, sporttal, politikával, aktuális eseményekkel, kulturális tevékenységgel és oktatással kapcsolatos információk nyújtása; versenyek, vetélkedők, játékok, valamint szabadidős és kulturális lehetőségek szervezése; hangi vagy televíziós hírprogram szolgáltatások; show-műsorok és rádió- vagy televízióműsorok gyártása; kábeltelevíziós, televíziós és rádiószolgáltatások; pályaválasztási információ és tanácsadás; hírszolgáltatások számítógépes adatbázisról vagy internetről online formában is; hírriporter szolgáltatások; a fenti szolgáltatásokra vonatkozó információs szolgáltatások; a fenti szolgáltatások nyújtása számítógépes adatbázis vagy internet útján online formában is.

42 Tervezés, rajzolás és megbízásos írás, mindez internetes weboldalak szerkesztéséhez; weboldalak létrehozása és fenntar-

tása; mások weboldalainak üzemeltetése; képek és filmfelvételek licencbe adása; komputerkölcsönzés; komputerszoftver installálása és fenntartása; időjárással kapcsolatos információ és tanácsadás; megbízásos írásszolgáltatások (weboldaltervezés, komputerprogramozás); internetre vonatkozó, több helyen közölt írásszolgáltatások (weboldaltervezés, komputerprogramozás); műszaki konzultáció és tanácsadás online kiskereskedelmi üzletek létesítésére vonatkozóan; információs szolgáltatás a fenti szolgáltatások mindegyikére vonatkozóan; a fenti szolgáltatások nyújtása számítógépes adatbázis vagy internet útján online is.

---

(111) 192.482 (151) 2008.01.05.
(210) M 07 02437 (220) 2007.07.05.
(732) Meggle Kft., Budapest (HU)
(740) dr. Szigeti Éva, DANUBIA Szabadalmi és Jogi Iroda Kft., Budapest
(546)

(511) 29 Tej és tejtermékek, különösen tejes italok, aludttej.

---

(111) 192.483 (151) 2008.01.05.
(210) M 07 02440 (220) 2007.07.06.
(732) Cornelis Kft., Herceghalom (HU)
(541) REVCO
(511) 1 Cementalapú ragasztók.
2 Falfestékek, homlokzatfestékek, falimpregnálók, alapozó festékek, szerves festékek, szervetlen festékek, szilikon falfestékek, szilikát falfestékek, műgyanta diszperziók, akrildiszperziók, falfestékek, falimpregnálók, lazúrok, jelzőfestékek, pigmentek.
7 Hőszigetelő rendszerek.
17 Polisztirol hőszigetelések.
19 Kültéri színezővakolatok, beltéri színezővakolatok, műgyantabázisú vakolatok, akrilbázisú vakolatok, szilikonvakolatok, lábazat díszítővakolatok, kőőrlemények.

---

(111) 192.484 (151) 2008.01.05.
(210) M 07 02441 (220) 2007.07.06.
(732) Cornelis Kft., Herceghalom (HU)
(541) REVCO PUTZ
(511) 1 Cementalapú ragasztók.
2 Falfestékek, homlokzatfestékek, falimpregnálók, alapozó festékek, szerves festékek, szervetlen festékek, szilikon falfestékek, szilikát falfestékek, műgyanta diszperziók, akrildiszperziók, falfestékek, falimpregnálók, lazúrok, jelzőfestékek, pigmentek.
7 Hőszigetelő rendszerek.
17 Polisztirol hőszigetelések.
19 Kültéri színezővakolatok, beltéri színezővakolatok, műgyantabázisú vakolatok, akrilbázisú vakolatok, szilikonvakolatok, lábazati díszítővakolatok, kőőrlemények.

---

(111) 192.485 (151) 2008.01.05.
(210) M 07 02443 (220) 2007.07.06.
(732) Cornelis Kft., Herceghalom (HU)
(541) FIX PLUSZ
(511) 1 Cementalapú ragasztók.
2 Falfestékek, homlokzatfestékek, falimpregnálók, alapozó festékek, szerves festékek, szervetlen festékek, szilikon falfestékek, szilikát falfestékek, műgyanta diszperziók, akrildiszperziók, falfestékek, falimpregnálók, lazúrok, jelzőfestékek, pigmentek.
7 Hőszigetelő rendszerek.
17 Polisztirol hőszigetelések.
19 Kültéri színezővakolatok, beltéri színezővakolatok, műgyantabázisú vakolatok, akrilbázisú vakolatok, szilikon vakolatok, lábazati díszítővakolatok, kőőrlemények.

---

(111) 192.486 (151) 2007.01.05.
(210) M 07 02444 (220) 2007.07.06.
(732) Cornelis Kft., Herceghalom (HU)
(546)

(511) 1 Cementalapú ragasztók.
2 Falfestékek, homlokzatfestékek, falimpregnálók, alapozó festékek, szerves festékek, szervetlen festékek, szilikon falfestékek, szilikát falfestékek, műgyanta diszperziók, akrildiszperziók, falfestékek, falimpregnálók, lazúrok, jelzőfestékek, pigmentek.
7 Hőszigetelő rendszerek.
17 Polisztirol hőszigetelések.
19 Kültéri színezővakolatok, beltéri színezővakolatok, műgyantabázisú vakolatok, akrilbázisú vakolatok, szilikonvakolatok, lábazati díszítővakolatok, kőőrlemények.

---

(111) 192.487 (151) 2008.01.05.
(210) M 07 02445 (220) 2007.07.06.
(732) Cornelis Kft., Herceghalom (HU)
(546)

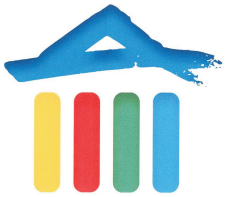

(511) 1 Cementalapú ragasztók.
2 Falfestékek, homlokzatfestékek, falimpregnálók, alapozó festékek, szerves festékek, szervetlen festékek, szilikon falfestékek, szilikát falfestékek, műgyanta diszperziók, akrildiszperziók, falfestékek, falimpregnálók, lazúrok, jelzőfestékek, pigmentek.
7 Hőszigetelő rendszerek.
17 Polisztirol hőszigetelések.
19 Kültéri színezővakolatok, beltéri színezővakolatok, műgyantabázisú vakolatok, akrilbázisú vakolatok, szilikonvakolatok, lábazati díszítővakolatok, kőőrlemények.

---

(111) 192.488 (151) 2008.01.05.
(210) M 07 02446 (220) 2007.07.06.
(732) Cornelis Kft., Herceghalom (HU)
(546)

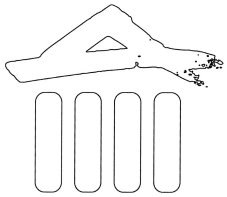

(511) 1 Cementalapú ragasztók.
2 Falfestékek, homlokzatfestékek, falimpregnálók, alapozó festékek, szerves festékek, szervetlen festékek, szilikon falfestékek, szilikát falfestékek, műgyanta diszperziók, acryl diszperziók, falfestékek, falimpregnálók, lazúrok, jelzőfestékek, pigmentek.

7 Hőszigetelő rendszerek.

17 Polisztirol hőszigetelések.

19 Kültéri színezővakolatok, beltéri színezővakolatok, műgyantabázisú vakolatok, akrilbázisú vakolatok, szilikonvakolatok, lábazati díszítővakolatok, kőőrlemények.

---

(111) 192.489 (151) 2008.01.21.
(210) M 05 03584 (220) 2005.11.09.
(732) Használtautó Informatikai Kft., Budapest (HU)
(541) használtautó.hu
(511) 35 Reklámozás; kereskedelmi ügyletek; kereskedelmi adminisztráció.

38 Távközlés.

41 Szórakoztatás.

---

(111) 192.490 (151) 2008.01.21.
(210) M 07 00664 (220) 2007.02.27.
(732) DR Bata Zrt., Ócsa (HU)
(541) DYSANTIC
(511) 31 Takarmányadalék malacok választáskori hasmenésének megelőzésére, illetve a kialakult betegség megszüntetésére.

---

(111) 192.491 (151) 2008.01.21.
(210) M 07 00649 (220) 2007.02.26.
(732) Hőplusz Rendszer Kft., Kecskemét (HU)
(740) Török Antal, Győr
(546)

(511) 17 Építőipari hőszigetelő alapanyagok; hő-, hang- és vízszigetelő anyagok; akusztikai anyagok; nedvesség elleni szigetelőanyagok épületekhez, tömítőkittek; szigetelőmasszák; vízzáró anyagok; üvegszálból készült szövetek; szigetelőfestékek és lakkok; padló és pincefal szigetelőlemezek; paratechnikai anyagok; tetőszigetelő, mélyépítési szigetelő és hídszigetelő anyagok; fedéllemezek; gépcsomagoló szigetelőlemezek.

19 Építési, építőanyag-ipari szakanyagok nevezetesen homlokzati-, lábazati lélegző és hőszigetelő vakolatok, színezővakolat; természetes- vagy műkövek; cement, mész, malter, gipsz és kavics; csövek kőagyagból vagy betonból; habarcsok építési célokra; bitumen- és kátrányalapú építési anyagok; egyéb építési keverékanyagok; burkolólapok, padlóburkoló mozaiklapok, parketták; fugázók, aljzatkiegyenlítők; tűzálló anyagok; útépítési és útburkoló anyagok, aszfalt, szurok és bitumen; tetőfedő anyagok, zsindelyek, valamint építési alap-, adalék- és segédanyagok; építési szilikátipari termékek, szállítható házak; kő emlékművek; kandallók.

---

(111) 192.492 (151) 2008.01.21.
(210) M 07 00669 (220) 2007.02.27.
(732) Répás Lajos, Budapest (HU)
(541) MISS GRAND PRIX
(511) 41 Televíziós felvétel készítése, film- és videofelvétel készítése, szórakoztatószolgáltatás, szépségverseny meghirdetése, szervezése lebonyolítása, klubszolgáltatás.

---

(111) 192.493 (151) 2008.01.21.
(210) M 06 04090 (220) 2006.12.15.
(732) Seasatin Enterprises Limited, Limassol (CY)
(740) dr. Kovács Attila Ervin, Kovács Réti Szegheő Ügyvédi Iroda, Budapest
(546)

(511) 34 Amerikából származó dohány; dohányzási cikkek; gyufák.

---

(111) 192.494 (151) 2008.01.21.
(210) M 07 00667 (220) 2007.02.27.
(732) Népszabadság Zrt., Budapest (HU)
(740) dr. Fülöp László, Fülöp és Mihály Ügyvédi Iroda, Budapest
(546)

(511) 16 Papír, karton és ezen anyagokból készült termékek, amelyek nem tartoznak más osztályokba; nyomdaipari termékek; könyvkötészeti anyagok; fényképek; papíripari cikkek, papíripari vagy háztartási ragasztóanyagok; anyagok művészek részére; ecsetek; írógépek és irodai cikkek (bútorok kivételével); tanítási és oktatási anyagok (készülékek kivételével); csomagolásra szolgáló műanyagok (amelyek nem tartoznak más osztályokba); nyomdabetűk; klisék.

35 Reklámozás; kereskedelmi ügyletek; kereskedelmi adminisztráció; irodai munkák.

41 Nevelés; szakmai képzés; szórakoztatás; sport- és kulturális tevékenységek.

---

(111) 192.495 (151) 2008.01.21.
(210) M 07 00662 (220) 2007.02.27.
(732) Vasas Sport Club, Budapest (HU)
(740) dr. Juhász Péter, Dr. Juhász Péter Ügyvédi Iroda, Budapest
(541) VASAS SPORT CLUB
(511) 25 Ruházati cikkek, cipők, kalapáruk.

28 Játékok, játékszerek; testnevelési és sportcikkek, amelyek nem tartoznak más osztályokba; karácsonyfadíszek.

35 Reklámozás; kereskedelmi ügyletek; kereskedelmi adminisztráció; irodai munkák.

41 Nevelés; szakmai képzés; szórakoztatás; sport- és kulturális tevékenységek.

43 Vendéglátási (élelmezési) szolgáltatások; ideiglenes szállásadás.

44 Orvosi szolgáltatások; állatgyógyászati szolgáltatások; higiéniai és szépségápolási szolgáltatások emberek és állatok részére; mezőgazdasági, kertészeti és erdészeti szolgáltatások.

---

(111) 192.496 (151) 2008.01.21.
(210) M 07 00661 (220) 2007.02.27.
(732) Vasas Sport Club, Budapest (HU)
(740) dr. Juhász Péter, Dr. Juhász Péter Ügyvédi Iroda, Budapest
(541) VSC

(511) 25 Ruházati cikkek, cipők, kalapáruk.

28 Játékok, játékszerek; testnevelési és sportcikkek, amelyek nem tartoznak más osztályokba; karácsonyfadíszek.

35 Reklámozás; kereskedelmi ügyletek; kereskedelmi adminisztráció; irodai munkák.

41 Nevelés; szakmai képzés; szórakoztatás; sport- és kulturális tevékenységek.

43 Vendéglátási (élelmezési) szolgáltatások; ideiglenes szállásadás.

44 Orvosi szolgáltatások; állatgyógyászati szolgáltatások; higiéniai és szépségápolási szolgáltatások emberek és állatok részére; mezőgazdasági, kertészeti és erdészeti szolgáltatások.

---

(111) 192.497 (151) 2008.01.21.
(210) M 07 00660 (220) 2007.02.27.
(732) Vasas Sport Club, Budapest (HU)
(740) dr. Juhász Péter, Dr. Juhász Péter Ügyvédi Iroda, Budapest
(541) VASAS SC
(511) 25 Ruházati cikkek, cipők, kalapáruk.

28 Játékok, játékszerek; testnevelési és sportcikkek, amelyek nem tartoznak más osztályokba; karácsonyfadíszek.

35 Reklámozás; kereskedelmi ügyletek; kereskedelmi adminisztráció; irodai munkák.

41 Nevelés; szakmai képzés; szórakoztatás; sport- és kulturális tevékenységek.

43 Vendéglátási (élelmezési) szolgáltatások; ideiglenes szállásadás.

44 Orvosi szolgáltatások; állatgyógyászati szolgáltatások; higiéniai és szépségápolási szolgáltatások emberek és állatok részére; mezőgazdasági, kertészeti és erdészeti szolgáltatások.

---

(111) 192.498 (151) 2008.01.21.
(210) M 07 00476 (220) 2007.02.13.
(732) sanofi-aventis, Paris (FR)
(740) dr. Szigeti Éva, DANUBIA Szabadalmi és Védjegy Iroda Kft., Budapest
(546)

KONTROLL PONT
Kardiometabolikus Prevenciós Szakrendelés

(511) 35 Gyógyszerészeti termékekkel vagy információkkal kapcsolatos reklámozás; üzleti konzultációk, információk vagy tanácsadások gyógyszerészeti vagy orvosi területen; számítógépes adatok kezelése; kereskedelmi vagy reklámozási célú kiállítások szervezése; számítógépes hálózat segítségével történő mindenféle online reklámozás, beleértve az internetet.

38 Rádió-, elektronikus, telefon-, számítógép- és közvetett adatátvitel internetet; üzenetek és képek számítógép segítségével történő továbbítása; gyógyszerészeti és orvosi információk bármely módon történő továbbítása, beleértve az internetet.

41 Nevelés; képzés, a gyógyszerészeti és orvosi területen végzett képzés; konferenciák, megállapodások és szemináriumok megszervezése és lefolytatása; kulturális vagy nevelési célú kiállítások szervezése; orvosi és gyógyszerészeti tárgyú kiadványok, könyvek, kalauzok és adatbázisok publikálása.

42 Tudományos és műszaki szolgáltatások, valamint az idetartozó kutatói tevékenység, nevezetesen új termékek kutatása és fejlesztése, orvosi területen végzett kutatások, biológiai és gyógyszerészeti kutatások, tudományos kutatások orvosi célokra; szoftverek és adatbázisok tervezése és fejlesztése; gazdaszámítógéphelyek.

44 Orvosi szolgáltatások; állatgyógyászati szolgáltatások; higiéniai és szépségápolási szolgáltatások; tanácsadás a gyógyszerészet és egészségügy területén.

---

(111) 192.499 (151) 2008.01.21.
(210) M 07 00477 (220) 2007.02.13.
(732) sanofi-aventis, Paris (FR)
(740) dr. Szigeti Éva, DANUBIA Szabadalmi és Védjegy Iroda Kft., Budapest
(546)

TEGYÜNK EGY LÉPÉST AZ EGÉSZSÉGÉRT!

(511) 35 Gyógyszerészeti termékekkel vagy információkkal kapcsolatos reklámozás; üzleti konzultációk, információk vagy tanácsadások gyógyszerészeti vagy orvosi területen; számítógépes adatok kezelése; kereskedelmi vagy reklámozási célú kiállítások szervezése; számítógépes hálózat segítségével történő mindenféle online reklámozás, beleértve az internetet.

38 Rádió-, elektronikus, telefon-, számítógép- és közvetett adatátviteles távközlés; számítógépes hálózaton keresztül történő távközlés, beleértve az internetet; üzenetek és képek számítógép segítségével történő továbbítása; gyógyszerészeti és orvosi információk bármely módon történő továbbítása, beleértve az internetet.

41 Nevelés; képzés, a gyógyszerészeti és orvosi területen végzett képzés; konferenciák, megállapodások és szemináriumok megszervezése és lefolytatása; kulturális vagy nevelési célú kiállítások szervezése; orvosi és gyógyszerészeti tárgyú kiadványok, könyvek, kalauzok és adatbázisok publikálása.

42 Tudományos és műszaki szolgáltatások, valamint az idetartozó kutatói tevékenység, nevezetesen új termékek kutatása és fejlesztése, orvosi területen végzett kutatások, biológiai és gyógyszerészeti kutatások, tudományos kutatások orvosi célokra; szoftverek és adatbázisok tervezése és fejlesztése; gazdaszámítógéphelyek.

44 Orvosi szolgáltatások; állatgyógyászati szolgáltatások; higiéniai és szépségápolási szolgáltatások; tanácsadás a gyógyszerészet és egészségügy területén.

---

(111) 192.500 (151) 2008.01.21.
(210) M 07 00479 (220) 2007.02.13.
(732) Dolhay Klinika Egészségügyi Kft., Budapest (HU)
(740) Mészárosné Dónusz Katalin, S.B.G. & K. Szabadalmi Ügyvivői Iroda, Budapest
(541) Colpo-Cleaner
(511) 5 Hüvelyirrigáló folyadék készítéséhez higiénés és gyógyszerkészítmények, detergensek a szeméremtest tisztítására.

10 Szexuálhigiénés eszközök, hüvelyirrigátor, intim törlők, a hüvely és a méh helyzeti rendellenességét gyógyító eszközök, nőgyógyászati megbetegedések diagnosztizálására szolgáló eszközök, a szexuális élet zavarait gyógyító eszközök.

---

(111) 192.501 (151) 2008.01.21.
(210) M 07 00481 (220) 2007.02.13.
(732) Attractiv Center Szolgáltató Kereskedelmi és Faipari Kft., Budapest (HU)
(740) Frey Julianna, Budapest
(546)

Attractiv Center

(511) 3 Illatszerek, kozmetikai cikkek.

42 Fodrászszalonok.

(111) 192.502 (151) 2008.01.21.
(210) M 07 00456 (220) 2007.02.13.
(732) Megyesi Gábor, Budapest (HU)
(740) dr. Mészner Krisztina, Schiller-Mészner és Társai Ügyvédi Iroda, Szigetszentmiklós
(546) **SANISEPT**
(511) 5 Gyógyászati és állatgyógyászati készítmények; egészségügyi készítmények gyógyászati használatra; diétás anyagok gyógyászati használatra, bébiételek; tapaszok, kötszeranyagok; fogtömő anyagok és fogászati mintázóanyagok; fertőtlenítőszerek; kártékony állatok és növények irtására szolgáló készítmények; gombaölő szerek (fungicidek), gyomirtó szerek (herbicidek).

---

(111) 192.503 (151) 2008.01.21.
(210) M 07 00457 (220) 2007.02.13.
(732) Megyesi Gábor, Budapest (HU)
(740) dr. Mészner Krisztina, Schiller-Mészner és Társai Ügyvédi Iroda, Szigetszentmiklós
(546) **M & G**
(511) 5 Gyógyászati és állatgyógyászati készítmények; egészségügyi készítmények gyógyászati használatra; diétás anyagok gyógyászati használatra, bébiételek; tapaszok, kötszeranyagok; fogtömő anyagok és fogászati mintázóanyagok; fertőtlenítőszerek; kártékony állatok és növények irtására szolgáló készítmények; gombaölő szerek (fungicidek), gyomirtó szerek (herbicidek).

---

(111) 192.504 (151) 2008.01.21.
(210) M 07 00465 (220) 2007.02.13.
(732) Neuzer Kft., Esztergom (HU)
(541) NEUZER
(511) 12 Kerékpár és kerékpáralkatrészek, melyek nem tartoznak más osztályokba.

---

(111) 192.505 (151) 2008.01.21.
(210) M 07 00467 (220) 2007.02.13.
(732) Neuzer Kft., Esztergom (HU)
(541) MARS STAR
(511) 12 Kerékpár és kerékpáralkatrészek, amelyek nem tartoznak más osztályokba.

---

(111) 192.506 (151) 2008.01.21.
(210) M 07 00466 (220) 2007.02.13.
(732) Promontorbor Szőlő és Borgazdasági Zrt., Budapest (HU)
(541) Édes Éden
(511) 33 Alkoholtartalmú italok (a sörök kivételével).

---

(111) 192.507 (151) 2008.01.21.
(210) M 07 00464 (220) 2007.02.13.
(732) WinterTrade Kereskedelmi és Szolgáltató Kft., Szeged (HU)
(740) dr. Lévay Zsolt, Lévay Zsolt Ügyvédi Iroda, Szeged
(541) DON TOMATO
(511) 29 Tartósított, szárított és főzött gyümölcsök és zöldségek; zselék, lekvárok (dzsemek), kompótok.

---

(111) 192.508 (151) 2008.01.21.
(210) M 07 00473 (220) 2007.02.13.
(732) ASTROWO Szolgáltató és Tanácsadó Zártkörűen Működő Részvénytársaság, Budapest (HU)
(740) dr. Zalán Gábor, Dr. Zalán Gábor Ügyvédi Iroda, Budapest
(541) ASTROWO
(511) 9 Tudományos célra szolgáló, tengerészeti, földmérő, villamos, fényképészeti, mozgóképi, optikai, súlymérő, egyéb mérő-, jelző-, ellenőrző (felügyeleti), életmentő és oktatóberendezések és felszerelések; hangok vagy képek rögzítésére, továbbítására, másolására szolgáló készülékek; mágneses adathordozók, hanglemezek; automata árueloszto berendezések és szerkezetek érmebedobással működő készülékekhez; regiszteres pénztárgépek, számológépek, adatfeldolgozó berendezések és számítógépek; tűzoltó készülékek.

35 Reklámozás; kereskedelmi ügyletek; kereskedelmi adminisztráció; irodai munkák.

36 Biztosítás; pénzügyi ügyletek; valutaügyletek; ingatlanügyletek.

37 Építkezés; javítás; szerelési szolgáltatások.

38 Távközlés.

39 Szállítás; áruk csomagolása és raktározása; utazásszervezés.

40 Anyagmegmunkálás.

41 Nevelés; szakmai képzés; szórakoztatás; sport- és kulturális tevékenységek.

43 Vendéglátási (élelmezési) szolgáltatások; ideiglenes szállásadás.

44 Orvosi szolgáltatások; állatgyógyászati szolgáltatások; higiéniai és szépségápolási szolgáltatások emberek és állatok részére; mezőgazdasági, kertészeti és erdészeti szolgáltatások.

45 Mások által egyéni igényeknek megfelelően nyújtott személyes és társadalmi jellegű szolgáltatások; biztonsági szolgáltatások személyek és vagyontárgyak védelmére.

---

(111) 192.509 (151) 2008.01.21.
(210) M 07 00475 (220) 2007.02.13.
(732) Agro Tv-ATV Zrt., Budapest (HU)
(740) dr. Sóvári Miklós, DANUBIA Szabadalmi és Védjegy Iroda Kft., Budapest
(546) MAGYARORSZÁG MOST
(511) 41 Nevelés, szórakoztatás, kulturális tevékenységek; különösen televíziós műsorok.

---

(111) 192.510 (151) 2008.01.21.
(210) M 07 00107 (220) 2007.01.16.
(732) Harmathy Ildikó, Káptalantóti (HU)
(740) dr. Szamosi Katalin, S.B.G. & K. Szabadalmi Ügyvivői Iroda, Budapest
(546) Mézesített zöldségcsemege BioNass®
(511) 29 Zöldségek és zöldségfélék, szárított és főzött zöldségek.

---

(111) 192.511 (151) 2008.01.21.
(210) M 06 01816 (220) 2006.05.24.
(732) Miss Universe L.P., LLLP, New York, New York (US)
(740) dr. Takács Zoltán, DANUBIA Szabadalmi és Védjegy Iroda Kft., Budapest
(541) MISS UNIVERSE HUNGARY
(511) 41 Szórakoztatással kapcsolatos szolgáltatások, nevezetesen látványos műsorok és versenyek bemutatása.

---

(111) 192.512 (151) 2008.01.21.
(210) M 06 02288 (220) 2006.07.03.
(732) Országos Tudományos Diákköri Tanács, Budapest (HU)
(740) dr. Csalló Krisztina, Csalló Ügyvédi Iroda, Budapest
(541) Országos Tudományos Diákköri Konferencia
(511) 41 Nevelés; szakmai képzés; kulturális tevékenységek; különösen: tudományos konferenciák, kongresszusok, tudományos, művészeti, kulturális vagy nevelési célú kiállítások, alkotóműhelyek, eszmecserék, kollokviumok, szemináriumok, szimpóziumok szervezése és lebonyolítása; oktatás; elméleti és gyakorlati képzés; oktatási tárgyú információk nyújtása; versenyek szervezése; szövegek kiadása; tudományos és művészeti előadások tartása; tudományos és művészeti publikáció; kollégium; akadémia; elektronikus könyvek és folyóiratok online kiadása; online elérhető elektronikus publikációk.

---

(111) 192.513 (151) 2008.01.22.
(210) M 07 00093 (220) 2007.01.15.
(732) Esztertáska Alapítvány, Budapest (HU)
(740) dr. Erdész Éva, Jutasi & Társai Ügyvédi Iroda, Budapest
(546)

(511) 41 Nevelés, oktatás, szakmai képzés, szórakoztatás, sport- és kulturális tevékenységek, eszmecserék, élő előadások bemutatása, klubszolgáltatások, konferenciák, könyvkiadás, szabadidős szolgáltatások nyújtása, szórakoztatási tárgyú információk, szövegek kiadása, filmgyártás, könyvkiadás, rádiós szórakoztatás, show-műsorok, televíziós szórakoztatás, videofilmgyártás.

---

(111) 192.514 (151) 2008.01.22.
(210) M 05 03734 (220) 2005.11.22.
(732) Electro World Magyarország Kereskedelmi és Szolgáltató Kft., Budaörs (HU)
(740) dr. Csabai Marianna, Csabai és Társa Ügyvédi Iroda, Budapest
(541) ELEKTRO VILÁG
(511) 9 Fényképészeti, mozgóképi, optikai berendezések és felszerelések; hangok vagy képek rögzítésére, továbbítására vagy másolására szolgáló készülékek; mágneses adathordozók, hanglemezek; számológépek; elemek; faxberendezések; fénymásoló gépek; hangfelvevő készülékek; kazettalejátszók; elektromos kábelek; kompakt lemezjátszók; kompakt lemezek; erősítők; hangszóródobozok, hangszórók; lemezjátszók; lemezmeghajtók (számítógépekhez); magnetofonszalagok; monitorok; notebookok; nyomtatók számítógépekhez; rádiókészülékek; rádiótelefon-készülékek; szkennerek; számítógép-billentyűzetek; számítógépes játékprogramok; számítógépprogramok; szoftverek; szövegszerkesztő gépek; fejhallgatók; televíziós készülékek; elektromos vezetékek; videokamerák; videokazetták; elektromos vezeték-csatlakozások.

35 Reklámozás, kereskedelmi ügyletek.

---

(111) 192.515 (151) 2008.01.22.
(210) M 07 00262 (220) 2007.01.29.
(732) Mandlin Bt., Budakalász (HU)
(740) Kormos Ágnes egyéni szabadalmi ügyvivő, Budapest
(541) SPIKEPHONE
(511) 9 Telefonkészülékek és azokhoz tartozó mindennemű alkatrészek, tartozékok.

---

(111) 192.516 (151) 2008.01.22.
(210) M 07 00267 (220) 2007.01.29.
(732) Árgus Kkt., Szombathely (HU)
(546) ForMax
(511) 28 Horgászfelszerelések, horgászbotok, horgászorsók, horgászzsinórok, horgászcsalik, horgok, kapásjelzők, horgászúszók, merítőzsákok és egyéb horgászattal kapcsolatos eszközök.

---

(111) 192.517 (151) 2008.01.22.
(210) M 07 00269 (220) 2007.01.29.
(732) Árgus Kkt., Szombathely (HU)
(546)

(511) 28 Horgászfelszerelések, horgászbotok, horgászorsók, horgászzsinórok, horgászcsalik, horgok, kapásjelzők, horgászúszók, merítőzsákok és egyéb horgászattal kapcsolatos eszközök.

---

(111) 192.518 (151) 2008.01.22.
(210) M 07 00098 (220) 2007.01.15.
(732) Forta Corporation (a Pennsylvania Corporation), Grove City, Pennsylvania (US)
(300) 78/952,091 2006.08.15. US
(740) dr. Szigeti Éva, DANUBIA Szabadalmi és Védjegy Iroda Kft., Budapest
(541) AR
(511) 22 Szintetikus szálak bitumenalapú anyagok megerősítésére.

---

(111) 192.519 (151) 2008.01.22.
(210) M 06 03597 (220) 2006.11.03.
(732) Poller Roland, Bonyhád (HU)
(740) Csiby és Társai Ügyvédi Iroda, dr. Gál Zsuzsanna, Budapest
(541) OPTIKPOINT
(511) 9 Tudományos célra szolgáló, tengerészeti, földmérő, villamos, fényképészeti, mozgóképi, optikai, súlymérő, egyéb mérő-, jelző-, ellenőrző (felügyeleti), életmentő és oktatóberendezések és felszerelések; hangok vagy képek rögzítésére, továbbítására, másolására szolgáló készülékek; mágneses adathordozók, hanglemezek; automata árueloszto berendezések és szerkezetek érmebedobással működő készülékekhez; regiszteres pénztárgépek, számológépek, adatfeldolgozó berendezések és számítógépek; tűzoltó készülékek; szemüvegek, szemüvegkeretek, szemüvegtokok, napszemüvegek, szemüvegzsinór, szemüveglánc; fényképező- vagy filmfelvevő gépek, vetítőkészülékek és vetítőlámpák, videokamerák és fényképészeti objektívok; egyéb fényképészeti vagy filmezési készülékek, műszerek vagy anyagok; látcsövek teleszkópok, távcsövek, mikroszkópok, nyeles nagyítóüvegek; optikai lencsék, kontaktlencsék, szemüveglencsék; egyéb optikai készülékek, műszerek vagy anyagok; számítógépek, számológépek, adatátviteli és adatfeldolgozó berendezések, számítógép-perifériák, számítógépes oktatóberendezések és felszerelések, valamint szöveg- és képtovábbító (távközlő) és reprodukáló berendezések, videoberendezések, optikai adat- és képtároló és feldolgozó berendezések, képfeldolgozó berendezések, továbbá számítógépi programok általában és különösen ilyen gépekhez és berendezésekhez.

35 Reklámozás; kereskedelmi ügyletek; kereskedelmi adminisztráció; irodai munkák.

44 Orvosi szolgáltatások; állatgyógyászati szolgáltatások; higiéniai és szépségápolási szolgáltatások emberek és állatok részére; mezőgazdasági, kertészeti és erdészeti szolgáltatások; optikusok szolgáltatásai, szemvizsgálat, szemüvegkészítés.

---

(111) 192.520 (151) 2008.01.22.
(210) M 07 00653 (220) 2007.02.26.
(732) Plural-Blondy Kft., Budapest (HU)
(740) dr. Mátyás Péter, Mátyás Ügyvédi Iroda, Budapest
(541) privé
(511) 41 Nevelés; szakmai képzés; szórakoztatás; sport- és kulturális tevékenységek.

43 Vendéglátási (élelmezési) szolgáltatások; ideiglenes szállásadás.

---

(111) 192.521 (151) 2008.01.22.
(210) M 06 03132 (220) 2006.09.19.
(732) Anda Kereskedelmi Kft., Barcs (HU); Simmol Holding, Kozármisleny (HU)
(740) Gláser Tamás, Lárhen Iparjogvédelmi, Tanácsadó, Menedzser és Szolgáltató Kft., Budapest
(546)

(511) 17 Szigetelőanyagok és tömítőanyagok, különösképpen nyílászárókhoz.

---

(111) 192.522 (151) 2008.01.22.
(210) M 07 00646 (220) 2007.02.26.
(732) ASM Security Kft., Budapest (HU)
(546)

(511) 9 Ajtózár, elektromos; betörésgátló felszerelések; betörésgátló riasztókészülék; biztonsági felszerelések; csengők; hőmérséklet-szabályozó készülék; időregisztráló készülékek; likvidátorok, jelzők; jelzőberendezések; megfigyelő műszerek; optikai adathordozók; optikai cikkek; riasztók; személyazonosító mágneses kártyák; tűzjelző készülékek; videokamerák; videomagnók; operációs rendszerek számítógépekhez, beléptetőszerkezet; beléptetőrendszerek; beléptetőterminál munkaidő-nyilvántartással; biztonsági ajtózárak; vezérlőegységek; tűzjelző rendszerek; füstérzékelők; központok és alkatrészeik; automata jelzőkészülékek; légcsatorna-érzékelők; kézi jelzőkészülékek; rádiós csatolóegységek; be/kimeneti modulok; interface; kiegészítők, tartozékok; vonali és aspirációs füstjelzős hangjelzők; épületfelügyeleti rendszerek; biztonságtechnikai felügyeleti rendszer; vagyonvédelmi rendszerek; hangosítórendszerek.

---

(111) 192.523 (151) 2008.01.22.
(210) M 07 00095 (220) 2007.01.15.
(732) Hanwha Corporation, Seoul (KR)
(300) 41-2006-0028277 2006.11.15. KR
(740) dr. Szigeti Éva, DANUBIA Szabadalmi és Védjegy Iroda Kft., Budapest
(546)

(511) 35 Üzletvezetési és szervezési tanácsadás; üzletvezetési segítségnyújtás; üzletvezetési tanácsadási szolgáltatások; üzleti információk és értékelések; kereskedelmi és ipari üzleti segítségnyújtás; folyékony és gáznemű üzemanyag kereskedelmével kapcsolatos szolgáltatások; vas és acél kereskedelmével kapcsolatos szolgáltatások; gazdasági előrejelzések.

---

(111) 192.524 (151) 2008.01.22.
(210) M 07 00140 (220) 2007.01.18.
(732) POD CEE Számítástechnikai Szolgáltató Kft., Budapest (HU)
(541) pod money 2.0
(511) 36 Pénzügyi ügyletek; valutaügyletek; pénzügyi tranzakciók elszámolása és kiegyenlítése globális elektronikus és virtuális hálózatokon keresztül; széles körű fizetési szolgáltatások nyújtása és pénzügyi szolgáltatások nyújtása, globális elektronikus és virtuális hálózaton keresztül.

---

(111) 192.525 (151) 2008.01.22.
(210) M 07 00266 (220) 2007.01.29.
(732) Házisweets Édesipari Termelő és Kereskedelmi Kft., Lajosmizse (HU)
(740) Gláser Tamás, Lárhen Iparjogvédelmi, Tanácsadó, Menedzser és Szolgáltató Kft., Budapest
(541) Nebuló
(511) 30 Édesipari és cukrászati készítmények, különösképpen csokoládéalapú készítmények, továbbá kókuszalapú édességek, kakaó- és kávéalapú termékek.

---

(111) 192.526 (151) 2008.01.22.
(210) M 06 02742 (220) 2006.08.10.
(732) Amiga, Inc. (Delaware állam törvényei szerint működő vállalat), New York, New York (US)
(740) dr. Szamosi Katalin, S.B.G. & K. Budapesti Ügyvédi Iroda, Budapest
(541) AMIGA ANYWHERE
(511) 9 Szoftverapplikációk fejlesztését szolgáló számítógépszoftverek, amelyek multiplatformon futtathatók és más elektronikus készülékeken; operációs rendszer szoftver személyi számítógéphez és más elektronikus készülékekhez; elektronikus magazinok számítógépek és számítógép-technológiák területén; számítógépek, és számítógép-kiegészítők, beleértve telekommunikációs és számítógépes kommunikációs eszközöket és számítógép operációs rendszereket; számítógép-lemezmeghajtók; RAM-teljesítménynövelő szerkezetek és külső memóriatároló egységek; applikációs és operációs szoftver, és rendszert és fejlesztést segítő készletek vezetékes és vezeték nélküli eszközök széles választékában, audiovizuális és multimédiás technológiák, beleértve cellás és mobil telekommunikációs eszközöket, smart telefonokat, PDA-kat, webalapú szervereket, elektronikus televíziós szórakoztatóprogramok, elektronikus szórakoztatást, elektronikus játékokat és elektronikus játékvezérlőket (konzolok), személyes számítástechnikai eszközöket, szövegszerkesztőket, internetapplikációkat, beleértve webkeresőt, kalkulátorokat és hasonló eszközöket és technológiai megoldásokat.

---

(111) 192.527 (151) 2008.01.22.
(210) M 07 00443 (220) 2007.02.12.
(732) MAXCOM INTERNATIONAL Limited Liability Company, New York, New York (US)
(740) dr. Bita Judit, Bita-Petrik és Társai Ügyvédi Iroda, Budapest
(546)

(511) 36 Biztosítás, pénzügyi ügyletek, valutaügyletek, ingatlanügyletek.

---

(111) 192.528 (151) 2008.01.22.
(210) M 07 00448 (220) 2007.02.12.
(732) Andrássy Gazdasági Majorságok Zrt., Budapest (HU)

(740) dr. Csiha Judit, Dr. Csiha Judit és Társai Ügyvédi Iroda, Budapest

(546)

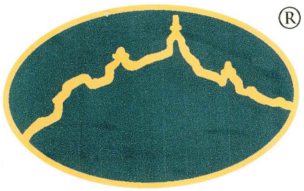

(511) 32 Sörök; ásványvizek és szénsavas vizek, és egyéb alkoholmentes italok; gyümölcsitalok és gyümölcslevek; szörpök és más készítmények italokhoz.

---

(111) 192.529 (151) 2008.01.22.
(210) M 07 00449 (220) 2007.02.12.
(732) Gallaher Limited, Weybridge, Surrey (GB)
(740) dr. Sasvári Gabriella, S.B.G. & K. Budapesti Ügyvédi Iroda, Budapest

(546)

(511) 34 Dohány, ami lehet késztermék vagy nem gyárilag készített; cigarettadohány, pipadohány, kézzel csavarható dohány, bagó, rágni való dohány; cigaretták, szivarok, szivarkák; dohányzáshoz tartozó kellékek dohánnyal kevert és különállóak, nem gyógyszer vagy gyógyászati célúak; tubák; a 34. osztályba tartozó dohányzási cikkek; cigarettapapírok, cigarettacsövek és gyufák.

---

(111) 192.530 (151) 2008.01.22.
(210) M 07 00643 (220) 2007.02.26.
(732) Koncsos Bt., Kisnána (HU); Koncsos Sándor, Kisnána (HU)
(541) OPÁL CUVÉE
(511) 33 Palackozott bor.

---

(111) 192.531 (151) 2008.01.22.
(210) M 06 03948 (220) 2006.12.04.
(732) Tóth Frank, Budapest (HU)
(740) Bándy Tamásné, PATENDER Nemzetközi Iparjogvédelmi Képviseleti Kft., Budapest

(546)

(511) 5 Gyógyszerészeti és állatgyógyászati készítmények; egészségügyi készítmények gyógyászati használatra; diétás anyagok gyógyászati használatra, bébiételek; tapaszok, kötszeranyagok; fogtömő anyagok és fogászati anyagok; fertőtlenítőszerek.

35 Reklámozás; kereskedelmi ügyletek; orvosi, fogorvosi, gyógyászati, egészségügyi és állatgyógyászati készítmények, készülékek és műszerek; ortopédiai cikkek kereskedelmi ügyletei, kereskedelmi adminisztráció; irodai munkák.

44 Orvosi szolgáltatások; állatgyógyászati szolgáltatások; higiéniai és szépségápolási szolgáltatások emberek és állatok részére.

---

(111) 192.532 (151) 2008.01.22.
(210) M 06 04243 (220) 2006.12.29.
(732) Maurer László, Veszprém (HU)

(546)

(511) 29 Hús, hal-, baromfi- és vadhús; húskivonatok; tartósított, szárított és főzött gyümölcsök és zöldségek; zselék, lekvárok (dzsemek), kompótok; tojások, tej és tejtermékek; étkezési olajok és zsírok.

31 Mezőgazdasági, kertészeti, erdészeti termékek és magok, amelyek nem tartoznak más osztályokba; élő állatok; friss gyümölcsök és zöldségek; vetőmagok, élő növények és virágok; tápanyagok állatok számára; maláta.

---

(111) 192.533 (151) 2008.01.22.
(210) M 07 00091 (220) 2007.01.15.
(732) Immobilia Ingatlanfejlesztő és -Hasznosítási Zrt., Budapest (HU)
(541) FASHION STREET MAGAZIN
(511) 16 Papír, karton és ezen anyagokból készült termékek, amelyek nem tartoznak más osztályokba.

35 Reklámozás, kereskedelmi ügyletek.

36 Ingatlanügyletek.

---

(111) 192.534 (151) 2008.01.22.
(210) M 07 00097 (220) 2007.01.15.
(732) Gallup, Inc., Omaha, Nebraska (US)
(740) dr. Szigeti Éva, DANUBIA Szabadalmi és Védjegy Iroda Kft., Budapest
(541) GALLUP
(511) 9 Tudományos célra szolgáló, tengerészeti, földmérő, fényképészeti, mozgóképi, optikai, súlymérő, egyéb mérő-, jelző-, ellenőrző (felügyeleti), életmentő és oktatóberendezések és felszerelések; készülékek és berendezések elektromosság vezetésére, kapcsolására, átalakítására, tárolására, szabályozására, illetve irányítására; hangok vagy képek rögzítésére, továbbítására, másolására szolgáló készülékek; mágneses adathordozók, hanglemezek; automata elosztóberendezések és szerkezetek érmebedobással működő készülékekhez; regiszteres pénztárgépek, számológépek, adatfeldolgozó berendezések és számítógépek; tűzoltó készülékek.

16 Papír, karton és ezen anyagokból készült termékek, amelyek nem tartoznak más osztályokba; nyomdaipari termékek; könyvkötészeti anyagok; fényképek; papíripari cikkek, papíripari vagy háztartási ragasztóanyagok; anyagok művészek részére; ecsetek; írógépek és irodai cikkek (bútorok kivételével); tanítási és oktatási anyagok (készülékek kivételével); csomagolásra szolgáló műanyagok (amelyek nem tartoznak más osztályokba); nyomdabetűk; klisék.

---

(111) 192.535 (151) 2008.01.22.
(210) M 07 00092 (220) 2007.01.15.
(732) Immobilia Ingatlanfejlesztő és -Hasznosító Zrt., Budapest (HU)
(541) FS MAGAZIN
(511) 16 Papír, karton és ezen anyagokból készült termékek, amelyek nem tartoznak más osztályokba.

35 Reklámozás, kereskedelmi ügyletek.

36 Ingatlanügyletek.

---

(111) 192.536 (151) 2008.01.22.
(210) M 07 00139 (220) 2007.01.18.
(732) Sütő Péter Pál, Győr (HU)

(541) ALFA BUSZ GYŐR

(511) 39 Gépkocsival történő szállítás; szállítási szolgáltatások, taxiszolgáltatások, személyszállítás, teheráru-szállítás, -vontatás, kamionos szállítás, gépkocsikölcsönzés, járművek mentése /vontatás/, költöztetés, mentési szolgáltatások, szállítási ügynökség, szállítmányozás.

---

(111) 192.537 (151) 2008.01.22.
(210) M 07 00263 (220) 2007.01.29.
(732) Shan Quan Peng, Budapest (HU)
(541) J.Cavallo
(511) 25 Ruházati cikkek, cipők, kalapáruk.

---

(111) 192.538 (151) 2008.01.22.
(210) M 07 00255 (220) 2007.01.29.
(732) dr. Robert Lyons, Kerepes (HU)
(740) dr. Varga Gábor, Varga Ügyvédi Iroda, Budapest
(541) IGYÁL OXIGÉNT!
(511) 32 Sörök; ásványvizek és szénsavas vizek, és egyéb alkoholmentes italok; gyümölcsitalok és gyümölcslevek; szörpök és más készítmények italokhoz.

---

(111) 192.539 (151) 2008.01.22.
(210) M 07 00254 (220) 2007.01.29.
(732) dr. Robert Lyons, Kerepes (HU)
(740) dr. Varga Gábor, Varga Ügyvédi Iroda, Budapest
(541) OXIGÉNNEL AZ ÉLETÉRT
(511) 5 Gyógyszerészeti és állatgyógyászati készítmények; egészségügyi készítmények gyógyászati használatra; diétás anyagok gyógyászati használatra, bébiételek; tapaszok, kötszeranyagok; fogtömő anyagok és fogászati mintázóanyagok; fertőtlenítőszerek; kártékony állatok és növények irtására szolgáló készítmények; gombaölő szerek (fungicidek), gyomirtó szerek (herbicidek).

11 Világító-, fűtő-, gőzfejlesztő, főző-, hűtő-, szárító-, szellőztető-, vízszolgáltató és egészségügyi berendezések.

32 Sörök; ásványvizek és szénsavas vizek, és egyéb alkoholmentes italok; gyümölcsitalok és gyümölcslevek; szörpök és más készítmények italokhoz.

44 Orvosi szolgáltatások; állatgyógyászati szolgáltatások; higiéniai és szépségápolási szolgáltatások emberek és állatok részére; mezőgazdasági, kertészeti és erdészeti szolgáltatások.

---

(111) 192.540 (151) 2008.01.22.
(210) M 07 00096 (220) 2007.01.15.
(732) Hanwha Corporation, Seoul (KR)
(300) 41-2006-0028278 2006.11.15. KR
(740) dr. Szigeti Éva, DANUBIA Szabadalmi és Védjegy Iroda Kft., Budapest
(546)

Hanwha

(511) 36 Banki szolgáltatások; tőkebefektetés; értékpapírügyletek; értékpapírral kapcsolatos ügynöki szolgáltatások; kötvénnyel kapcsolatos ügynöki szolgáltatások; kötvénygaranciával kapcsolatos szolgáltatások; kötvénykibocsátással kapcsolatos szolgáltatások; kötvényátváltási árfolyammal kapcsolatos szolgáltatások; befektetési banki szolgáltatások; belföldi banki szolgáltatások; értékpapír-befektetésekkel kapcsolatos konzultációk; a kibocsátás pénzügyi értékelése; banki szolgáltatások; ingatlannal kapcsolatos szolgáltatások; pénzügyi tanácsadás.

---

(111) 192.541 (151) 2008.01.22.
(210) M 06 03741 (220) 2006.11.15.
(732) Sz és J Italház Kft., Kiskőrös (HU)
(546)

(511) 33 Alkoholtartalmú italok.

---

(111) 192.542 (151) 2008.01.22.
(210) M 07 00268 (220) 2007.01.29.
(732) Árgus Kkt., Szombathely (HU)
(546)

Niedermayer

(511) 28 Horgászfelszerelések, horgászbotok, horgászorsók, horgászzsinórok, horgászcsalik, horgok, kapásjelzők, horgászúszók, merítőzsákok és egyéb horgászattal kapcsolatos eszközök.

---

(111) 192.543 (151) 2008.01.22.
(210) M 07 00447 (220) 2007.02.12.
(732) Frank Zsófia, Budapest (HU);
Komjáti Orsolya, Budakeszi (HU)
(541) NŐI TÜKÖR-JELENLÉT ÖNMAGAMBAN ÉS A VILÁGBAN
(511) 41 Nevelés; szakmai képzés; szórakoztatás; sport- és kulturális tevékenységek.

---

(111) 192.544 (151) 2008.01.22.
(210) M 07 00251 (220) 2007.01.29.
(732) KOPINT-DATORG Konjuktúra-, Piackutató és Számítástechnikai Zrt., Budapest (HU)
(541) KOPINT-DATORG
(511) 38 Távközlés.

42 Tudományos és műszaki szolgáltatások, valamint az idetartozó tervezői és kutatói tevékenység; ipari elemző és kutató szolgáltatások; számítástechnikai hardver- és szoftvertervezés és -fejlesztés.

---

(111) 192.545 (151) 2008.01.22.
(210) M 07 00138 (220) 2007.01.18.
(732) Petis László, Debrecen (HU);
Bakos György, Budapest (HU);
Joó Ede Levente, Bonyhád (HU)
(546)

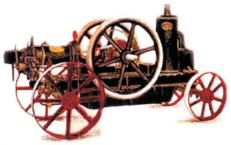

SZÉCHENYI FUTAM
ALTERNATÍV HAJTÁSÚ JÁRMŰVEK VERSENYE

(511) 41 Nevelés; szakmai képzés; sport- és kulturális tevékenységek, versenyek szervezése (oktatás vagy szórakoztatás), a megújuló energiaforrások felhasználására az autógyártás, gépjárműfejlesztés területén szakmai vagy nevelési célú előadások, kiállítások, konferenciák, szimpóziumok, kongresszusok szervezése és lebonyolítása; alkotóműhelyek szervezése és lebonyolítása (gyakorlat) ,eszmecserék, kollokviumok szervezése és lebonyolítása, gyakorlati képzés (szemléltetés); szórakoztatás; szabadidős és klubszolgáltatások (szórakoztatás vagy oktatás); show-műsorok; show-műsorok szervezése (impresszárió szolgáltatásai); szórakoz(tat)ási tárgyú információk; online elérhető elektronikus publikációk.

---

(111) 192.546 (151) 2008.01.22.
(210) M 06 02743 (220) 2006.08.10.
(732) Amiga, Inc. (Delaware állam törvényei szerint működő vállalat), New York, New York (US)
(740) dr. Szamosi Katalin, S.B.G. & K. Budapesti Ügyvédi Iroda, Budapest
(541) AMIGA ENABLED
(511) 9 Szoftverapplikációk fejlesztését szolgáló számítógépszoftverek, amelyek multiplatformon futtathatók és más elektronikus készülékeken; operációs rendszer szoftver személyi számítógéphez és más elektronikus készülékekhez; elektronikus magazinok számítógépek és számítógép-technológiák területén; számítógépek, és számítógép-kiegészítők, beleértve telekommunikációs és számítógépes kommunikációs eszközöket és számítógép operációs rendszereket; számítógép-lemezmeghajtók; RAM-teljesítménynövelő szerkezetek és külső memóriatároló egységek; applikációs és operációs szoftver, és rendszert és fejlesztést segítő készletek vezetékes és vezeték nélküli eszközök széles választékában, audiovizuális és multimédiás technológiák, beleértve cellás és mobil telekommunikációs eszközöket, smart telefonokat, PDA-kat, webalapú szervereket, elektronikus televíziós szórakoztatóprogramok, elektronikus szórakoztatást, elektronikus játékokat és elektronikus játékvezérlőket (konzolok), személyes számítástechnikai eszközöket, szövegszerkesztőket, internetapplikációkat, beleértve webkeresőt, kalkulátorokat és hasonló eszközöket és technológiai megoldásokat.

---

(111) 192.547 (151) 2008.01.22.
(210) M 07 00650 (220) 2007.02.26.
(732) Bestbroker Kft., Budapest (HU)
(546)

(511) 35 Reklámozás és ügyletek; kereskedelmi ügyletek bonyolítása, reklámtevékenység; online hirdetői tevékenység számítógépes hálózaton; szabadtéri hirdetés; információk számítógépes adatbázisokba való rendezése.

36 Alkuszi/ügynöki tevékenység; bankügyletek; biztosítási tanácsadás; biztosítási ügynöki tevékenység; biztosítások; hitelirodák; hitelkártya-szolgáltatások; információk nyújtása biztosítási ügyekben; jelzálog-hitelezés; pénzügyi információk nyújtása; pénzügyi tanácsadás.

38 Elektronikus levelezés, e-mail; számítógép-terminálok közötti összeköttetések; üzenetek és képek továbbítása számítógépek segítségével.

---

(111) 192.548 (151) 2008.01.22.
(210) M 05 03991 (220) 2005.12.16.
(732) e-spell nonstop fordítóiroda Korlátolt Felelősségű Társaság, Budapest (HU)
(740) dr. Kövér Mietta ügyvéd, Budapest
(546)

(511) 35 Reklámozás; kereskedelmi ügyletek; kereskedelmi adminisztráció; irodai munkák.

41 Nevelés; szakmai képzés; szórakoztatás; sport- és kulturális tevékenységek.

---

(111) 192.549 (151) 2008.01.22.
(210) M 07 00655 (220) 2007.02.26.
(732) Szigeti Ildikó, Budapest (HU); Steven John Oakes, Budapest (HU)
(740) dr. Klausmann Kornél, Dr. Klausmann Kornél Ügyvédi Iroda, Budapest
(541) WALKIE TALKIE KLUB
(511) 41 Nevelés; szakmai képzés; szórakoztatás; sport- és kulturális tevékenységek; egészség(védő) klubok (kondícionálás), oktatás, oktatási vizsgáztatás, sport-edzőtábori szolgáltatások, sportfelszerelések kölcsönzése, sportlétesítmények üzemeltetése, sportversenyek rendezése, szabadidős szolgáltatások nyújtása, testnevelés.

---

(111) 192.550 (151) 2008.01.22.
(210) M 07 00253 (220) 2007.01.29.
(732) Wahed Kereskedelmi és Szolgáltató Kft., Dunakeszi (HU)
(740) dr. Szabó Károly, K. Szabó Ügyvédi Iroda, Budapest
(546)

(511) 41 Nevelés; szakmai képzés; szórakoztatás; sport- és kulturális tevékenységek.

---

(111) 192.551 (151) 2008.01.22.
(210) M 06 04120 (220) 2006.12.18.
(732) Thermoflash Kft., Mogyoród (HU)
(740) dr. Antalffy-Zsiros András, DANUBIA Szabadalmi és Védjegyiroda Kft., Budapest
(546)

(511) 9 Elektromosan fűtött ruhák; ellenőrző (felügyeleti), életmentő és oktatóberendezések és felszerelések; elektromos energia vezetésére, kapcsolására, átalakítására, tárolására, szabályozására vagy ellenőrzésére szolgáló készülékek és berendezések.

11 Világító-, fűtő-, gőzfejlesztő, főző-, hűtő-, szárító-, szellőztető-, vízszolgáltató és egészségügyi berendezések; elektromos és nem elektromos ágymelegítők, melegítőpárnák; elektromosan fűtött párnák és takarók nem gyógyászati használatra; folyadékok vagy levegő melegítésére szolgáló elektromos berendezések, főzési, szellőzési célokra; fűtött ruhák.

25 Ruházati cikkek, cipők, kalapáruk, dzsekik, felsőkabátok, felsőruházat, kerékpáros-öltözetek, motorosöltözetek, halász- és horgászöltözetek; kesztyűk, kezeslábasok, mellények, vízhatlan ruházat.

(111) 192.557 (151) 2008.01.30.
(210) M 06 02423 (220) 2006.07.14.
(732) INFORÁDIÓ Műsorszolgáltató Kft., Budapest (HU)
(740) Dr. Olasz Balázs Ügyvédi Iroda, Budapest
(541) Barangoló
(511) 16 Papír, karton és ezen anyagokból készült termékek, amelyek nem tartoznak más osztályokba; nyomdaipari termékek; könyvkötészeti anyagok; fényképek; papíripari cikkek, papíripari vagy háztartási ragasztóanyagok; anyagok művészek részére; ecsetek; írógépek és irodai cikkek (bútorok kivételével); tanítási és oktatási anyagok (készülékek kivételével); csomagolásra szolgáló műanyagok (amelyek nem tartoznak más osztályokba); nyomdabetűk; klisék.
35 Reklámozás; kereskedelmi ügyletek; kereskedelmi adminisztráció; irodai munkák.
38 Távközlés.
41 Nevelés; szakmai képzés; szórakoztatás; sport- és kulturális tevékenységek.

---

(111) 192.688 (151) 2008.02.05.
(210) M 07 00922 (220) 2007.03.20.
(732) Inform Média Kft., Debrecen (HU)
(740) dr. Szentjóbi Zoltán, Dr. Szentjóbi Ügyvédi Iroda, Debrecen
(541) SZON Top 100
(511) 16 Nyomtatványok, újságok, folyóiratok.
35 Reklámozás.

---

(111) 192.689 (151) 2008.02.05.
(210) M 07 00715 (220) 2007.03.05.
(732) Auth Csilla, Budapest (HU)
(740) dr. Seres Márta, Dr. Seres Márta Ügyvédi Iroda, Budapest
(546)
EGYENSÚLYCENTRUM
(511) 41 Nevelés; szakmai képzés; szórakoztatás; sport- és kulturális tevékenységek.

---

(111) 192.690 (151) 2008.02.05.
(210) M 07 00921 (220) 2007.03.20.
(732) Inform Média Kft., Debrecen (HU)
(740) dr. Szentjóbi Zoltán, Dr. Szentjóbi Ügyvédi Iroda, Debrecen
(541) HAON Top 100
(511) 16 Nyomtatványok, újságok, folyóiratok.
35 Reklámozás.

---

(111) 192.691 (151) 2008.02.05.
(210) M 07 00727 (220) 2007.03.05.
(732) Amos Corporation, Kyungki-Do (KR)
(740) dr. Gödölle István, Gödölle, Kékes, Mészáros & Szabó Szabadalmi és Védjegy Iroda, Budapest
(546)
AMOS
(511) 16 Ragasztószalagok papíripari vagy háztartási célokra, ragasztószalag-adagolók (irodai cikkek), ragasztószalagok irodai vagy háztartási célokra, ragasztóanyagok (enyvek) papíripari vagy háztartási célokra, albumok, építészeti makettek, atlaszok, falitáblák, könyvek, festővásznak, kartonból készült cikkek, kártyák, katalógusok, jelölőkréták, iratkapcsok irodai használatra, szalagok és kártyák papírból számítógépprogramok rögzítéséhez, másolópapír (irodai célokra), dosszié (irodai célokra), rajzeszközök, fejes vonalzók rajzoláshoz, metszetek, írótáblatörlők, iratgyűjtők, formanyomtatványok, űrlapok, töltőtollak, ragasztó papíripari vagy háztartási célokra, ragasztó (enyv) papíripari vagy háztartási célokra, üdvözlőlapok, enyvezett vásznak papíripari célra, ragasztószerrel bevont szalag papíripari célra, ragasztógumik papíripari vagy háztartási célokra, útlevéltartók, tinták, festékezőszalagok nyomtatókhoz, festékezővásznak iratmásoló gépekhez, festékezővásznak sokszorosítógépekhez, halenyv papíripari vagy háztartási használatra, levélkosarak, folyóiratok, térképek, agyag modellezéshez, öntőformák modellezőagyaghoz (művészek részére), modellezőanyagok, modellezőpaszta, modellviasz nem fogászati használatra, irodai cikkek (bútorok kivételével), csomagolópapír, festékkészlet (iskolai használatra), ecsetek, festőpaletták, brosúrák, vékony fűzött könyvek, papír, pasztellkréták, paszták papíripari vagy háztartási célokra, villamos vagy nem villamos ceruzahegyező gépek, ceruzák, tollak (irodai cikkek), képek, poszterek, nyomtatott kiadványok, grafikai reprodukciók, iskolaszerek (papírból), újságkivágások beragasztására szolgáló könyvek, irodai kaparókések, pecsétbélyegek, öntapadó szalagok papíripari vagy háztartási célokra, rajzolóháromszögek, írószerek és papíráruk, irodaszerek, papírtartó dobozok (irodai cikkek), öntapadós címkék (papíripari), transzparensek (papíráruk), vízfestékek, csomagolóanyagok (irodaszer), íróecsetek, írószerek, írópapír, ragasztórudak papíripari vagy háztartási célokra, konfettiragasztó, konfetti, színes ceruzák, színezett papírok, rajzpapírok, világító tollak, szerkezeti modellek, állat- és növénymodellek, borítékok (papíripari), papírvágók (irodai felszerelések), tolltartók, írókészletek (papíráruk), vonalzók, csillogó ragasztó, matricák, lehúzóképek, kézműves festőkészletek száradás után üvegfényű dísztárgyak készítéséhez, festékek száradás után üvegfényű kézműves dísztárgyak készítéséhez.

---

(111) 192.692 (151) 2008.02.05.
(210) M 07 00369 (220) 2007.02.05.
(732) Penny Market Kft., Alsónémedi (HU)
(740) dr. Kemény Balázs, Alsónémedi
(541) SAMBA ŐSZIBARACK
(511) 29 Gyümölcskonzervek, kompótok.

---

(111) 192.693 (151) 2008.02.05.
(210) M 07 00377 (220) 2007.02.05.
(732) CENACOLO Bt., Pécs (HU)
(541) WHITECOLORS
(511) 35 Reklámozás; kereskedelmi ügyletek; kereskedelmi adminisztráció; irodai munkák, adatgyűjtés kereskedelmi ügyletekről, adatkutatás számítógépfájlokban, becslés kereskedelmi ügyletekben, beszerzői szolgáltatások, eladási propaganda, hirdetési hely kölcsönzése, hirdetési oldalak készítése, import-export ügynökségek, információk számítógépes adatbázisokba való rendezése, információknak számítógépes adatbázisokba való szerkesztése, kereskedelmi információs ügynökségek, online hirdetői tevékenység számítógépes hálózaton, piaci tanulmányok, piackutatás, rádiós reklámozás, reklámanyag naprakész állapotba hozása, reklámanyagok kölcsönzése, reklámanyagok terjesztése (röplapok, prospektusok, nyomtatványok, árurinták), reklámanyagok terjesztése, reklámidő bérlete távközlési médiumban, reklámozás, reklámszövegek publikálása, reklámügynökségek, hirdetőügynökségek, sajtófigyelés, segítségnyújtás kereskedelmi vagy iparvállalatok irányításában, segítségnyújtás üzletvezetéshez, statisztikai információnyújtás, szabadtéri hirdetés, szakmai konzultációk üzleti ügyekben, szakvéleményadás gazdasági ügyekben, számítógépes nyilvántartások kezelése, szövegfeldolgozás, televíziós reklámozás, üzleti felvilágosítás és tájékoztatás, üzleti információk, üzleti menedzselés előadóművészek részére, üzletszervezési és üzletvezetési tanácsadás, üzletszervezési tanácsadás, üzletvezetési konzultáció, üzletvezetési tanácsadó szolgálatok.

---

(111) 192.696 (151) 2008.02.05.
(210) M 07 00907 (220) 2007.03.20.
(732) Inform Média Kft., Debrecen (HU)
(740) dr. Szentjóbi Zoltán, Dr. Szentjóbi Ügyvédi Iroda, Debrecen

(541) SZON Nap Lánya
(511) 16 Nyomtatványok, újságok, folyóiratok.
35 Reklámozás.

---

(111) 192.697 (151) 2008.02.05.
(210) M 07 00908 (220) 2007.03.20.
(732) Inform Média Kft., Debrecen (HU)
(740) dr. Szentjóbi Zoltán, Dr. Szentjóbi Ügyvédi Iroda, Debrecen
(541) HAON Nap Lánya
(511) 16 Nyomtatványok, újságok, folyóiratok.
35 Reklámozás.

---

(111) 192.699 (151) 2008.02.05.
(210) M 07 00911 (220) 2007.03.20.
(732) Inform Média Kft., Debrecen (HU)
(740) dr. Szentjóbi Zoltán, Dr. Szentjóbi Ügyvédi Iroda, Debrecen
(541) Napló Nap Lánya
(511) 16 Nyomtatványok, újságok, folyóiratok.
35 Reklámozás.

---

(111) 192.704 (151) 2008.02.05.
(210) M 07 00722 (220) 2007.03.05.
(732) Kollár Péter András, Budapest (HU)
(740) dr. Kollár László, Kollár és Társa Ügyvédi Iroda, Pécs
(546)

(511) 33 Alkoholtartalmú italok (a sörök kivételével).

---

(111) 192.705 (151) 2008.02.05.
(210) M 07 00914 (220) 2007.03.20.
(732) Inform Média Kft., Debrecen (HU)
(740) dr. Szentjóbi Zoltán, Dr. Szentjóbi Ügyvédi Iroda, Debrecen
(541) BOON Top 100
(511) 16 Nyomtatványok, újságok, folyóiratok.
35 Reklámozás.

---

(111) 192.714 (151) 2008.02.05.
(210) M 07 00171 (220) 2007.01.22.
(732) Sony Ericsson Hungary Kft., Budapest (HU)
(740) dr. Kosik Kristóf ügyvéd, Budapest
(546)

(511) 9 Hangok vagy képek rögzítésére, továbbítására, másolására szolgáló készülékek.
35 Reklámozás; kereskedelmi ügyletek.
38 Távközlés.
41 Szórakoztatás.

---

(111) 192.715 (151) 2008.02.05.
(210) M 07 00170 (220) 2007.01.22.
(732) Sony Ericsson Hungary Kft., Budapest (HU)
(740) dr. Kosik Kristóf ügyvéd, Budapest
(546)

(511) 9 Hangok vagy képek rögzítésére, továbbítására, másolására szolgáló készülékek.
35 Reklámozás; kereskedelmi ügyletek.
38 Távközlés.
41 Szórakoztatás.

---

(111) 192.716 (151) 2008.02.05.
(210) M 07 00926 (220) 2007.03.20.
(732) EGERVIN Borgazdasági Zrt., Eger (HU)
(740) dr. Vida Sándor, DANUBIA Szabadalmi és Védjegy Iroda Kft., Budapest
(546)

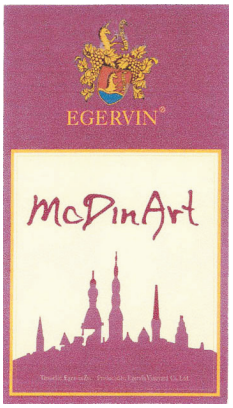

(511) 33 Borok.

---

(111) 192.717 (151) 2008.02.05.
(210) M 07 00173 (220) 2007.01.22.
(732) metaloBox Kereskedelmi és Szolgáltató Kft., Sárszentmihály (HU)
(740) dr. Ugrin Tamás ügyvéd, Budapest
(546)

(511) 6 Nem nemesfémek és ezek ötvözetei; fém építőanyagok; hordozható fémszerkezetek; fémanyagok vasúti vágányokhoz; nem elektromos fémkábelek és fémvezetékek; lakatosipari termékek; fém tömegcikkek; fémcsövek és csővezetékek; páncélszekrények; egyéb fémtermékek, amelyek nem tartoznak más osztályokba; ércek.

A rovat 200 db közlést tartalmaz.
A rovatban meghirdetett lajstromozott védjegyek: 179.437, 180.692–180.694, 180.697, 180.906, 181.956, 182.331, 182.353, 182.357, 182.360, 182.373, 182.375, 182.384–182.386, 183.567, 183.602, 183.639, 183.653, 183.654, 183.661, 183.665, 184.220–184.222, 184.310, 185.060, 185.221, 186.361, 186.369, 187.024, 187.262, 187.283, 191.464, 191.491, 191.707, 191.796–191.801, 191.810, 191.812, 191.813, 191.815, 192.081, 192.258–192.264, 192.266, 192.267, 192.316, 192.317, 192.330, 192.389–192.392, 192.394–192.398, 192.424–192.427, 192.431–192.466, 192.469, 192.470, 192.479–192.551, 192.557, 192.688–192.693, 192.696, 192.697, 192.699, 192.704, 192.705, 192.714–192.717

Védjegyoltalom megújítása I.

(111) 113.568
(732) L'OREAL, Paris (FR)

(111) 119.497
(732) COLGATE-PALMOLIVE COMPANY (Delaware állam törvényei szerint működő cég), New York, New York (US)

(111) 119.498
(732) COLGATE-PALMOLIVE COMPANY (Delaware állam törvényei szerint bejegyzett cég), New York, New York (US)

(111) 119.499
(732) COLGATE-PALMOLIVE COMPANY (Delaware állam törvényei szerint bejegyzett cég), New York, New York (US)

(111) 119.500
(732) COLGATE-PALMOLIVE COMPANY (Delaware állam törvényei szerint bejegyzett cég), New York, New York (US)

(111) 119.503
(732) COLGATE-PALMOLIVE COMPANY (Delaware állam törvényei szerint bejegyzett cég), New York, New York (US)

(111) 119.506
(732) COLGATE-PALMOLIVE COMPANY (Delaware állam törvényei szerint bejegyzett cég), New York, New York (US)

(111) 119.507
(732) COLGATE-PALMOLIVE COMPANY (Delaware állam törvényei szerint bejegyzett cég), New York, New York (US)

(111) 119.508
(732) COLGATE-PALMOLIVE COMPANY (Delaware állam törvényei szerint bejegyzett cég), New York, New York (US)

(111) 119.509
(732) COLGATE-PALMOLIVE COMPANY (Delaware állam törvényei szerint bejegyzett cég), New York, New York (US)

(111) 119.864
(732) CHINOIN Gyógyszer- és Vegyészeti Termékek Gyára Zártkörűen Működő Rt., Budapest (HU)

(111) 120.025
(732) DIAGEO IRELAND, Dublin 8 (IE)

(111) 120.040
(732) Sara Lee/DE EspaŃa, S.A., Barcelona (ES)

(111) 120.076
(732) W.R. GRACE & CO.-CONN (Connecticut állam törvényei szerint működő vállalat), Columbia, Maryland (US)

(111) 120.078
(732) Sumitomo Chemical Company, Limited, Tokyo (JP)

(111) 120.118
(732) Sumitomo Chemical Company Limited, Tokyo (JP)

(111) 120.119
(732) Sumitomo Chemical Company Limited, Tokyo (JP)

(111) 120.151
(732) Parke, Davis & Company LLC, Morris Plains, New Jersey (US)

(111) 120.174
(732) Castrol Limited, Swindon, Wiltshire (GB)

(111) 120.201
(732) Glaxo Group Limited, Greenford, Middlesex (GB)

(111) 120.264
(732) The Dow Chemical Company (Delaware államban bejegyzett cég), Midland, Michigan (US)

(111) 120.280
(732) BRITISH AMERICAN TOBACCO (BRANDS) INC., Wilmington, Delaware (US)

(111) 120.319
(732) Chevron Intellectual Property LLC (a State of Delaware, U.S.A. Limited Liability Company), San Ramon (US)

(111) 120.513
(732) Glaxo Group Limited, Greenford,Middlesex (GB)

(111) 120.563
(732) Philip Morris Products S.A., Neuchâtel (CH)

(111) 120.712
(732) Sumitomo Chemical Company, Limited, Tokyo (JP)

(111) 120.812
(732) Glaxo Group Limited, Greenford, Middlesex (GB)

(111) 120.849
(732) KB Seiren, Ltd., Sabae-city, Fukui (JP)

(111) 121.008
(732) E.R. Squibb & Sons, L.L.C., Princeton, New Jersey (US)

(111) 121.009
(732) E.R. Squibb & Sons, L.L.C., Princeton, New Jersey (US)

(111) 121.113
(732) Dunham Bush International (Cayman) Limited, George Town, Grand Cayman (KY)

(111) 121.121
(732) Southern Cotton Oil Company (a Division of Archer-Daniels-Midland Company), Decatur, Illinois (US)

(111) 121.333
(732) Dow AgroSciences LLC, Indianapolis, Indiana (US)

(111) 121.338
(732) Dow AgroSciences LLC, Indianapolis, Indiana (US)

(111) 121.481
(732) Sanken Electric Co.,Ltd., Saitama-ken (JP)

(111) 121.590
(732) Chevron Intellectual Property LLC (a State of Delaware, U.S.A. Limited Liability Company), San Ramon (US)

(111) 121.760
(732) Wendy's International, Inc., Dublin, Ohio (US)

(111) 121.761
(732) Wendy's International, Inc., Dublin, Ohio (US)

(111) 122.695
(732) Glaxo Group Limited, Greenford,Middlesex (GB)

(111) 126.774
(732) Johnson & Johnson, New Brunswick, New Jersey (US)

(111) 126.844
(732) Medicor Elektronika Zrt., Budapest (HU)

(111) 127.150
(732) COLGATE-PALMOLIVE COMPANY (Delaware állam törvényei szerint működő cég), New York, New York (US)

(111) 127.256
(732) Shin-Etsu Chemical Co., Ltd., Tokió (JP)

(111) 127.332
(732) Delaware Capital Formation Inc. (Delaware államban bejegyzett cég), Wilmington, Delaware (US)

(111) 127.428
(732) GLAXO GROUP LIMITED, GREENFORD, Middlesex (GB)

(111) 127.436
(732) Pfizer Inc. (Delaware állam törvényei szerint működő cég), New York, New York (US)

(111) 127.475
(732) PANNONTEJ Tejtermékgyártó és Kereskedelmi Zártkörűen Működő Részvénytársaság, Zalaegerszeg (HU)

(111) 127.594
(732) E.R. Squibb & Sons, L.L.C., Princeton, New Jersey (US)

(111) 127.624
(732) E.R. Squibb & Sons, L.L.C., Princeton, New Jersey (US)

(111) 127.671
(732) ELKEM ASA, Oslo (NO)

(111) 127.673
(732) Dow AgroSciences LLC., Indianapolis, Indiana (US)

(111) 127.691
(732) Malhotra Shaving Products Private Limited, Balangar, Andhra Pradesh (IN)

(111) 127.741
(732) The Dow Chemical Company (Delaware államban bejegyzett cég), Midland, Michigan (US)

(111) 127.742
(732) The Dow Chemical Company (Delaware államban bejegyzett cég), Midland, Michigan (US)

(111) 127.743
(732) The Dow Chemical Company (Delaware államban bejegyzett cég), Midland, Michigan (US)

(111) 127.852
(732) BRITISH AMERICAN TOBACCO (BRANDS) INC., Wilmington, Delaware (US)

(111) 127.865
(732) BP p.l.c., London (GB)

(111) 127.882
(732) VIRGIN ENTERPRISES LIMITED, London (GB)

(111) 127.883
(732) VIRGIN ENTERPRISES LIMITED, London (GB)

(111) 128.001
(732) Glaxo Group Limited, Greenford, Middlesex (GB)

(111) 148.352
(732) HUNGÁRIA RÁDIÓ Kft., Budapest (HU)

(111) 151.681
(732) Rácz Zsolt, Budapest (HU)

(111) 152.255
(732) EGIS Gyógyszergyár Nyrt., Budapest (HU)

(111) 152.863
(732) HUNGAROPHARMA Gyógyszerkereskedelmi Zártkörűen Működő Részvénytársaság, Budapest (HU)

(111) 153.163
(732) Buzna Erzsébet, Budapest (HU)

(111) 153.288
(732) Evyap Sabun Yag Gliserin Samayi ve Ticaret A.S., Levent, Isztambul (TR)

(111) 153.590
(732) Vass László Kézimunka Cipőkészítő Kft., Budapest (HU)

(111) 154.089
(732) Magyar Televízió Zrt., Budapest (HU)

(111) 154.161
(732) PESTI EST Kft., Budapest (HU)

(111) 154.661
(732) Wolverine World Wide Inc. (Delaware államban bejegyzett cég), Rockford, Michigan (US)

(111) 154.662
(732) Wolverine World Wide Inc. (Delaware államban bejegyzett cég), Rockford, Michigan (US)

(111) 154.797
(732) Sun Microsystems, Inc. (Delaware állam törvényei szerint működő cég), Santa Clara (US)

(111) 154.852
(732) THE BOOTS COMPANY PLC, Nottingham (GB)

(111) 154.920
(732) PESTI EST Kft., Budapest (HU)

(111) 154.921
(732) PESTI EST Kft., Budapest (HU)

(111) 154.922
(732) PESTI EST Kft., Budapest (HU)

(111) 154.956
(732) Manufacture de Tabacs Heintz van Landewyck Sarl, Luxemburg (LU)

(111) 154.975
(732) F.I.R.M.A.Fabbrica Italiana Ritrovati Medicinali ed affini S.p.A., Firenze (IT)

(111) 155.020
(732) MIP METRO Group Intellectual Property GmbH & Co. KG, Düsseldorf (DE)

(111) 155.047
(732) PESTI EST Kft., Budapest (HU)

(111) 155.048
(732) PESTI EST Kft., Budapest (HU)

(111) 155.049
(732) PESTI EST Kft., Budapest (HU)

(111) 155.050
(732) PESTI EST Kft., Budapest (HU)

(111) 155.051
(732) PESTI EST Kft., Budapest (HU)

(111) 155.052
(732) PESTI EST Kft., Budapest (HU)

(111) 155.086
(732) Alticor Inc., East Ada, Michigan (US)

(111) 155.107
(732) Capstone Turbine Corporation (California államban bejegyzett cég), Chatsworth, California (US)

(111) 155.108
(732) Capstone Turbine Corporation (California államban bejegyzett cég), Chatsworth, California (US)

(111) 155.175
(732) SmithKline Beecham plc, Brentford, Middlesex (GB)

(111) 155.275
(732) E.I. du Pont de Nemours and Company, Wilmington, Delaware (US)

(111) 155.360
(732) Ford Motor Company (Delaware állam törvényei szerint működő vállalat), Dearborn, Michigan (US)

(111) 155.399
(732) A.C.Nielsen Company (Delaware államban bejegyzett cég), Schaumburg, Illionis (US)

(111) 155.415
(732) Toyota Jidosha Kabushiki Kaisha (Toyota Motor Corporation), Toyota-shi, Aichi-ken (JP)

(111) 155.418
(732) Alticor Inc., East Ada, Michigan (US)

(111) 155.493
(732) „L-SOFT” Kft., Nyíregyháza (HU)

(111) 155.616
(732) BPW Bergische Achsen Kommanditgesellschaft, Wiehl (DE)

(111) 155.627
(732) Ultimate Nutrition, Inc. (Connecticut államban bejegyzet cég), Farmington, Connecticut (US)

(111) 155.631
(732) E.R. Squibb & Sons, L.L.C., Princeton, New Jersey (US)

(111) 155.639
(732) E.R. Squibb & Sons, L.L.C., Princeton, New Jersey (US)

(111) 155.664
(732) Telefonaktiebolaget L M Ericsson, Stockholm (SE)

(111) 155.666
(732) Solo Cup Operating Corporation (Delaware állam törvényei szerint működő vállalat), Highland Park, Illinois (US)

(111) 155.781
(732) Ford Motor Company (Delaware állam törvényei szerint működő vállalat), Dearborn, Michigan (US)

(111) 155.894
(732) American-Cigarette Company (Overseas) Limited, Zug (CH)

(111) 155.902
(732) American-Cigarette Company (Overseas) Limited, Zug (CH)

(111) 155.950
(732) Atria Scandinavia Aktiebolag, Sköllersta (SE)

(111) 156.042
(732) MEDA Manufacturing GmbH, Köln (DE)

(111) 156.060
(732) American-Cigarette Company (Overseas) Limited, Zug (CH)

(111) 156.061
(732) American-Cigarette Company (Overseas) Limited, Zug (CH)

(111) 156.091
(732) TOYO TIRE & RUBBER CO. LTD., Osaka (JP)

(111) 156.092
(732) TOYO TIRE & RUBBER CO. LTD., Osaka (JP)

(111) 156.219
(732) Ardath Tobacco Company Limited, London (GB)

(111) 156.222
(732) Lowe International Limited, London (GB)

(111) 156.234
(732) Magyar Szállodaszövetség, Budapest (HU)

(111) 156.269
(732) TOYO TIRE & RUBBER CO. LTD., Osaka (JP)

(111) 156.333
(732) Glaxo Group Limited, Greenford,Middlesex (GB)

(111) 156.343
(732) Glaxo Group Limited, Greenford, Middlesex (GB)

(111) 156.355
(732) CHINOIN Gyógyszer- és Vegyészeti Termékek Gyára Zártkörűen Működő Rt., Budapest (HU)

(111) 156.439
(732) Wolverine World Wide Inc. (Delaware államban bejegyzett cég), Rockford, Michigan (US)

(111) 156.455
(732) Glaxo Group Limited, Greenford,Middlesex (GB)

(111) 156.457
(732) Glaxo Group Limited, Greenford, Middlesex (GB)

(111) 156.553
(732) Glaxo Group Limited, Greenford, Middlesex (GB)

(111) 156.557
(732) SmithKline Beecham plc, Brentford, Middlesex (GB)

(111) 156.558
(732) SmithKline Beecham plc, Brentford, Middlesex (GB)

(111) 156.562
(732) Hód-Mezőgazda Rt., Hódmezővásárhely (HU); PICK SZEGED Szalámigyár és Húsüzem Zrt., Szeged (HU)

(111) 156.571
(732) SB Pharmco Puerto Rico Inc., San Juan, Puerto Rico (US)

(111) 156.633
(732) SB Pharmco Puerto Rico Inc., San Juan, Puerto Rico (US)

(111) 156.635
(732) The Procter & Gamble Company (Ohio állam törvényei szerint működő vállalat), Cincinnati, Ohio (US)

(111) 156.636
(732) The Procter & Gamble Company (Ohio állam törvényei szerint működő vállalat), Cincinnati, Ohio (US)

(111) 156.653
(732) Disney Enterprises, Inc., Burbank, Kalifornia (US)

(111) 156.668
(732) BELVEDERE, Beaune (FR)

(111) 156.691
(732) Colgate-Palmolive Company, New York, New York (US)

(111) 156.695
(732) VKR Holding A/S, Horsholm (DK)

(111) 156.729
(732) E.R. Squibb & Sons, L.L.C., Princeton, New Jersey (US)

(111) 156.744
(732) Glaxo Group Limited, Greenford, Middlesex (GB)

(111) 156.747
(732) Nortel Networks Limited, St. Laurent, Quebec (CA)

(111) 156.763
(732) Borealis A/S, Lyngby (DK)

(111) 156.768
(732) TOYO TIRE & RUBBER CO. LTD., Osaka (JP)

(111) 156.783
(732) Danubia Szabadalmi és Jogi Iroda Korlátolt Felelősségű Társaság, Budapest (HU)

(111) 156.828
(732) Colgate Palmolive Company, New York, New York (US)

(111) 156.842
(732) Danubia Szabadalmi és Jogi Iroda Korlátolt Felelősségű Társaság, Budapest (HU)

(111) 156.844
(732) COLGATE-PALMOLIVE COMPANY (Delaware államban bejegyzett cég), New York, New York (US)

(111) 156.857
(732) VILLBAU BIZTONSÁGTECHNIKA Kereskedelmi és Műszaki Szolgáltató Kft., Budapest (HU)

(111) 156.858
(732) VILLBAU BIZTONSÁGTECHNIKA Kereskedelmi és Műszaki Szolgáltató Kft., Budapest (HU)

(111) 156.877
(732) Meiji Seika Kaisha, Ltd., Tokió (JP)

(111) 156.910
(732) VKR Holding A/S, Horsholm (DK)

(111) 156.963
(732) TATA MOTORS LIMITED, Mumbai, Maharashtra (IN)

(111) 156.992
(732) Metal Coatings International Inc. (Delaware állam törvényei szerint bejegyzett cég), Chardon, Ohio (US)

(111) 157.030
(732) WYETH, Madison, New Jersey (US)

(111) 157.135
(732) BRITISH AMERICAN TOBACCO (BRANDS) LIMITED, London (GB)

(111) 157.229
(732) OFFICINE LOVATO S.P.A., Vicenza (IT)

(111) 157.243
(732) COLGATE-PALMOLIVE COMPANY (Delaware állam törvényei szerint bejegyzett cég), New York, New York (US)

(111) 157.245
(732) COLGATE-PALMOLIVE COMPANY (Delaware állam törvényei szerint bejegyzett cég), New York, New York (US)

(111) 157.329
(732) NIKE International, Ltd. (Bermuda állam törvényei szerint működő cég), Beaverton (US)

(111) 157.415
(732) E.R. Squibb & Sons, L.L.C., Princeton, New Jersey (US)

(111) 157.418
(732) E.R. Squibb & Sons, L.L.C., Princeton, New Jersey (US)

(111) 157.581
(732) British American Tobacco (Brands) Limited, London (GB)

(111) 157.802
(732) Disney Enterprises, Inc., Burbank, Kalifornia (US)

(111) 157.803
(732) Disney Enterprises, Inc., Burbank, Kalifornia (US)

(111) 157.804
(732) Disney Enterprises, Inc., Burbank, Kalifornia (US)

(111) 157.805
(732) Disney Enterprises, Inc., Burbank, Kalifornia (US)

(111) 157.806
(732) Disney Enterprises, Inc., Burbank, Kalifornia (US)

(111) 157.810
(732) Disney Enterprises, Inc., Burbank, Kalifornia (US)

(111) 157.815
(732) Disney Enterprises, Inc., Burbank, Kalifornia (US)

(111) 157.853
(732) COLGATE-PALMOLIVE COMPANY (Delaware állam törvényei szerint bejegyzett cég), New York, New York (US)

(111) 157.856
(732) COLGATE-PALMOLIVE Co., New York, New York (US)

(111) 157.906
(732) Bridgestone Licensing Services, Inc. (Delaware állam törvényei szerint működő vállalat), Nashville, Tennessee (US)

(111) 157.914
(732) COLGATE-PALMOLIVE COMPANY (Delaware államban bejegyzett cég), New York, New York (US)

(111) 157.957
(732) Castrol Limited, Swindon, Wiltshire (GB)

(111) 158.007
(732) Heineken Hungária Nyrt., Sopron (HU)

(111) 158.010
(732) Disney Enterprises, Inc., Burbank, Kalifornia (US)

(111) 158.011
(732) Disney Enterprises, Inc., Burbank, Kalifornia (US)

(111) 158.031
(732) Borealis A/S, Lyngby (DK)

(111) 158.035
(732) DUNI AB, Malmö (SE)

(111) 158.037
(732) E.R. Squibb & Sons, L.L.C., Princeton, New Jersey (US)

(111) 158.075
(732) Disney Enterprises, Inc., Burbank, Kalifornia (US)

(111) 158.097
(732) Glaxo Group Limited, Greenford, Middlesex (GB)

(111) 158.098
(732) Glaxo Group Limited, Greenford,Middlesex (GB)

(111) 158.125
(732) WYETH, Madison, New Jersey (US)

(111) 158.154
(732) Glaxo Group Limited, Greenford, Middlesex (GB)

(111) 158.193
(732) PFIZER INC. (Delaware állam törvényei szerint működő vállalat), New York, New York (US)

(111) 158.228
(732) InBev S.A., Brussels (BE)

(111) 158.450
(732) Bristol-Myers Squibb Pharma Company, Princeton, New Jersey (US)

(111) 158.609
(732) Union Carbide Corporation (New York állam törvényei szerint működő vállalat), Midland, Michigan (US)

(111) 158.678
(732) Société des Produits Nestlé S.A., Vevey (CH)

(111) 158.723
(732) COLGATE-PALMOLIVE COMPANY (Delaware államban bejegyzett cég), New York, New York (US)

(111) 158.736
(732) ITT Flygt AB, Solna (SE)

(111) 159.048
(732) Glaxo Group Limited, Greenford, Middlesex (GB)

(111) 159.056
(732) GALLUP, Inc. (Nebraska államban bejegyzett cég), Lincoln, Nebraska (US)

(111) 159.170
(732) GlaxoSmithKline Biologicals S.A., Rixensart (BE)

(111) 159.182
(732) British American Tobacco (Brands) Inc., Louisville, Kentucky (US)

(111) 159.273
(732) MIP METRO Group Intellectual Property GmbH & Co. KG, Düsseldorf (DE)

(111) 159.281
(732) British American Tobacco (Brands) Limited, London (GB)

(111) 159.505
(732) Glaxo Group Limited, Greenford, Middlesex (GB)

(111) 159.507
(732) GALLUP, Inc. (Nebraska államban bejegyzett cég), Lincoln, Nebraska (US)

(111) 159.530
(732) Glaxo Group Limited, Greenford, Middlesex (GB)

(111) 159.728
(732) Souza Cruz S.A., Rio de Janerio (BR)

(111) 159.806
(732) Essiac Products Inc., Ottawa, Ontario (CA)

(111) 159.820
(732) Partium 70 Zrt., Debrecen (HU)

(111) 159.952
(732) Wolverine World Wide Inc. (Delaware államban bejegyzett cég), Rockford, Michigan (US)

(111) 159.953
(732) Wolverine World Wide Inc. (Delaware államban bejegyzett cég), Rockford, Michigan (US)

(111) 160.028
(732) American-Cigarette Company (Overseas) Limited, Zug (CH)

(111) 160.111
(732) KERRY GROUP PLC, Tralee, County Kerry (IE)

(111) 160.113
(732) Glaxo Group Limited, Greenford, Middlesex (GB)

(111) 160.437
(732) Glaxo Group Limited, Greenford, Middlesex (GB)

(111) 160.702
(732) British American Tobacco (Brands) Inc., Louisville, Kentucky (US)

(111) 160.709
(732) Disney Enterprises, Inc., Burbank, Kalifornia (US)

(111) 161.141
(732) SIGMA CORPORATION, Kawasaki-shi, Kanagawa (JP)

(111) 161.192
(732) COLGATE-PALMOLIVE COMPANY (Delaware államban bejegyzett cég), New York, New York (US)

(111) 161.195
(732) COLGATE-PALMOLIVE COMPANY (Delaware államban bejegyzett cég), New York, New York (US)

(111) 161.197
(732) COLGATE-PALMOLIVE COMPANY (Delaware államban bejegyzett cég), New York, New York (US)

(111) 161.198
(732) COLGATE-PALMOLIVE COMPANY (Delaware államban bejegyzett cég), New York, New York (US)

(111) 161.199
(732) COLGATE-PALMOLIVE COMPANY (Delaware államban bejegyzett cég), New York, New York (US)

(111) 161.202
(732) COLGATE-PALMOLIVE COMPANY (Delaware államban bejegyzett cég), New York, New York (US)

(111) 161.203
(732) COLGATE-PALMOLIVE COMPANY (Delaware államban bejegyzett cég), New York, New York (US)

(111) 161.204
(732) COLGATE-PALMOLIVE COMPANY (Delaware államban bejegyzett cég), New York, New York (US)

(111) 161.206
(732) COLGATE-PALMOLIVE COMPANY (Delaware államban bejegyzett cég), New York, New York (US)

(111) 161.207
(732) COLGATE-PALMOLIVE COMPANY (Delaware államban bejegyzett cég), New York, New York (US)

(111) 161.208
(732) COLGATE-PALMOLIVE COMPANY (Delaware államban bejegyzett cég), New York, New York (US)

(111) 161.624
(732) Disney Enterprises, Inc., Burbank, Kalifornia (US)

(111) 161.627
(732) AT&T Intellectual Property II,L.P., Reno, Nevada (US)

(111) 163.173
(732) British American Tobacco (Brands) Limited, London (GB)

(111) 163.315
(732) Hewlett-Packard Development Company L.P., Houston, Texas (US)

(111) 163.422
(732) Evyap Sabun Yag Gliserin Samayi ve Ticaret A.S., Levent, Isztambul (TR)

A rovat 223 db közlést tartalmaz.

Vegyes védjegyközlemények I.

Jogutódlás

(111) 121.626
(732) AB Electrolux, Stockholm (SE)

(111) 126.774
(732) Johnson & Johnson, New Brunswick, New Jersey (US)

(111) 127.475
(732) PANNONTEJ Tejtermékgyártó és Kereskedelmi Zártkörűen Működő Részvénytársaság, Zalaegerszeg (HU)

(111) 127.688
(732) HLT International IP LLC (Delaware állam törvényei szerint működő vállalat), Beverly Hills, California (US)

(111) 131.947
(732) CHRIS Verwaltung Beteiligung GmbH, Wien (AT)

(111) 134.829
(732) GE Infrastructure Sensing, Inc., Billerica (US)

(111) 135.321
(732) Regent Medical Limited, London (GB)

(111) 137.889
(732) Johnson & Johnson, New Brunswick, New Jersey (US)

(111) 138.034
(732) Hasbro, Inc., Pawtucket, Rhode Island (US)

(111) 141.608
(732) Pharmax Kft., Budapest (HU)

(111) 146.721
(732) Samaritanus Mentőszolgálat Korlátolt Felelősségű Társaság, Budapest (HU)

(111) 147.887
(732) Samaritanus Mentőszolgálat Korlátolt Felelősségű Társaság, Budapest (HU)

(111) 148.352
(732) HUNGÁRIA RÁDIÓ Kft., Budapest (HU)

(111) 148.656
(732) VIVA Music Fernsehen GmbH & Co. KG, Köln (DE)

(111) 150.310
(732) HLT International IP LLC (Delaware állam törvényei szerint működő vállalat), Beverly Hills, California (US)

(111) 155.666
(732) Solo Cup Operating Corporation (Delaware állam törvényei szerint működő vállalat), Highland Park, Illinois (US)

(111) 156.468
(732) Emerald Pix Ltd., Dublin 18 (IE)

(111) 156.857
(732) VILLBAU BIZTONSÁGTECHNIKA Kereskedelmi és Műszaki Szolgáltató Kft., Budapest (HU)

(111) 156.858
(732) VILLBAU BIZTONSÁGTECHNIKA Kereskedelmi és Műszaki Szolgáltató Kft., Budapest (HU)

(111) 158.556
(732) Rolha - Trading e Marketing Lda., Funchal, Madeira (PT)

(111) 158.609
(732) Union Carbide Corporation (New York állam törvényei szerint működő vállalat), Midland, Michigan (US)

(111) 159.820
(732) Partium 70 Zrt., Debrecen (HU)

(111) 165.237
(732) Rolha - Trading e Marketing Lda., Funchal, Madeira (PT)

(111) 169.511
(732) International Business Machines Corporation (New York állam törvényei szerint működő vállalat), Armonk, New York állam (US)

(111) 174.196
(732) KOKO FLEX Kereskedelmi Kft., Budapest (HU)

(111) 174.969
(732) Johnson & Johnson, New Brunswick, New Jersey (US)

(111) 175.777
(732) ABO MIX Zrt., Nyíregyháza (HU)

(111) 176.354
(732) Walmark, a.s., Trinec (CZ)

(111) 185.747
(732) Daiichi Sankyo Europe GmbH, Munich (DE)

(111) 187.570
(732) RAMMSTEIN WINDOW Kft., Miskolc (HU)

(111) 187.587
(732) Masterplast Group Zrt., Sárszentmihály (HU)

(111) 187.588
(732) Masterplast Group Zrt., Sárszentmihály (HU)

(111) 187.589
(732) Masterplast Group Zrt., Sárszentmihály (HU)

(111) 187.590
(732) Masterplast Group Zrt., Sárszentmihály (HU)

(111) 187.591
(732) Masterplast Group Zrt., Sárszentmihály (HU)

(111) 187.654
(732) Masterplast Group Zrt., Sárszentmihály (HU)

(111) 188.795
(732) Masterplast Group Zrt., Sárszentmihály (HU)

(111) 189.164
(732) Büki Fejlesztési és Beruházási Kft., Fót (HU)

(111) 189.443
(732) Magyar Ügyvédi Kamara, Budapest (HU)

A rovat 39 db közlést tartalmaz.

Képviseleti megbízás

(111) 120.264
(732) The Dow Chemical Company (Delaware államban bejegyzett cég), Midland, Michigan (US)
(740) S.B.G. & K. Budapesti Ügyvédi Iroda, Budapest

(111) 121.008
(732) E.R. Squibb & Sons, L.L.C., Princeton, New Jersey (US)
(740) S.B.G. & K. Szabadalmi és Ügyvédi Iroda, Budapest

(111) 121.009
(732) E.R. Squibb & Sons, L.L.C., Princeton, New Jersey (US)
(740) S.B.G. & K. Szabadalmi és Ügyvédi Iroda, Budapest

(111) 121.121
(732) Southern Cotton Oil Company (a Division of Archer-Daniels-Midland Company), Decatur, Illinois (US)
(740) Dr. Sasvári Gabriella, S.B.G. & K. Budapesti Ügyvédi Iroda, Budapest

(111) 127.428
(732) GLAXO GROUP LIMITED, GREENFORD, Middlesex (GB)
(740) DANUBIA Szabadalmi és Jogi Iroda Kft., Budapest

(111) 127.594
(732) E.R. Squibb & Sons, L.L.C., Princeton, New Jersey (US)
(740) S.B.G. & K. Szabadalmi és Ügyvédi Iroda, Budapest

(111) 127.624
(732) E.R. Squibb & Sons, L.L.C., Princeton, New Jersey (US)
(740) S.B.G. & K. Szabadalmi és Ügyvédi Iroda, Budapest

(111) 127.741
(732) The Dow Chemical Company (Delaware államban bejegyzett cég), Midland, Michigan (US)
(740) S.B.G. & K. Szabadalmi és Ügyvédi Iroda, Budapest

(111) 127.742
(732) The Dow Chemical Company (Delaware államban bejegyzett cég), Midland, Michigan (US)
(740) S.B.G. & K. Szabadalmi és Ügyvédi Iroda, Budapest

(111) 127.743
(732) The Dow Chemical Company (Delaware államban bejegyzett cég), Midland, Michigan (US)
(740) S.B.G. & K. Szabadalmi és Ügyvédi Iroda, Budapest

(111) 155.020
(732) MIP METRO Group Intellectual Property GmbH & Co. KG, Düsseldorf (DE)
(740) DANUBIA Szabadalmi és Jogi Iroda Kft., Budapest

(111) 155.631
(732) E.R. Squibb & Sons, L.L.C., Princeton, New Jersey (US)
(740) S.B.G. & K. Szabadalmi és Ügyvédi Iroda, Budapest

(111) 155.639
(732) E.R. Squibb & Sons, L.L.C., Princeton, New Jersey (US)
(740) S.B.G. & K. Szabadalmi és Ügyvédi Iroda, Budapest

(111) 156.571
(732) SB Pharmco Puerto Rico Inc., San Juan, Puerto Rico (US)
(740) DANUBIA Szabadalmi és Jogi Iroda Kft., Budapest

(111) 156.633
(732) SB Pharmco Puerto Rico Inc., San Juan, Puerto Rico (US)
(740) DANUBIA Szabadalmi és Jogi Iroda Kft., Budapest

(111) 156.729
(732) E.R. Squibb & Sons, L.L.C., Princeton, New Jersey (US)
(740) S.B.G. & K. Szabadalmi és Ügyvédi Iroda, Budapest

(111) 157.415
(732) E.R. Squibb & Sons, L.L.C., Princeton, New Jersey (US)
(740) S.B.G. & K. Szabadalmi és Ügyvédi Iroda, Budapest

(111) 157.418
(732) E.R. Squibb & Sons, L.L.C., Princeton, New Jersey (US)
(740) S.B.G. & K. Szabadalmi és Ügyvédi Iroda, Budapest

(111) 158.037
(732) E.R. Squibb & Sons, L.L.C., Princeton, New Jersey (US)
(740) S.B.G. & K. Szabadalmi és Ügyvédi Iroda, Budapest

(111) 158.678
(732) Société des Produits Nestlé S.A., Vevey (CH)
(740) dr. Tompa Gábor ügyvéd, Tompa Ügyvédi Iroda, Budapest

(111) 159.273
(732) MIP METRO Group Intellectual Property GmbH & Co. KG, Düsseldorf (DE)
(740) DANUBIA Szabadalmi és Jogi Iroda Kft., Budapest

(111) 170.842
(732) BOY Szállítási és Szolgáltató Kft., Szigetszentmiklós-Gyártelep (HU)
(740) dr. Baski Ágnes, Budapest

A rovat 22 db közlést tartalmaz.

Képviselet megszűnése

(111) 120.264
(732) The Dow Chemical Company (Delaware államban bejegyzett cég), Midland, Michigan (US)

(111) 121.008
(732) E.R. Squibb & Sons, L.L.C., Princeton, New Jersey (US)

(111) 121.009
(732) E.R. Squibb & Sons, L.L.C., Princeton, New Jersey (US)

(111) 121.121
(732) Southern Cotton Oil Company (a Division of Archer-Daniels-Midland Company), Decatur, Illinois (US)

(111) 127.428
(732) GLAXO GROUP LIMITED, GREENFORD, Middlesex (GB)

(111) 127.594
(732) E.R. Squibb & Sons, L.L.C., Princeton, New Jersey (US)

(111) 127.624
(732) E.R. Squibb & Sons, L.L.C., Princeton, New Jersey (US)

(111) 127.741
(732) The Dow Chemical Company (Delaware államban bejegyzett cég), Midland, Michigan (US)

(111) 127.742
(732) The Dow Chemical Company (Delaware államban bejegyzett cég), Midland, Michigan (US)

(111) 127.743
(732) The Dow Chemical Company (Delaware államban bejegyzett cég), Midland, Michigan (US)

(111) 155.020
(732) MIP METRO Group Intellectual Property GmbH & Co. KG, Düsseldorf (DE)

(111) 155.631
(732) E.R. Squibb & Sons, L.L.C., Princeton, New Jersey (US)

(111) 155.639
(732) E.R. Squibb & Sons, L.L.C., Princeton, New Jersey (US)

(111) 156.571
(732) SB Pharmco Puerto Rico Inc., San Juan, Puerto Rico (US)

(111) 156.633
(732) SB Pharmco Puerto Rico Inc., San Juan, Puerto Rico (US)

(111) 156.729
(732) E.R. Squibb & Sons, L.L.C., Princeton, New Jersey (US)

(111) 157.415
(732) E.R. Squibb & Sons, L.L.C., Princeton, New Jersey (US)

(111) 157.418
(732) E.R. Squibb & Sons, L.L.C., Princeton, New Jersey (US)

(111) 158.037
(732) E.R. Squibb & Sons, L.L.C., Princeton, New Jersey (US)

(111) 158.678
(732) Société des Produits Nestlé S.A., Vevey (CH)

(111) 159.273
(732) MIP METRO Group Intellectual Property GmbH & Co. KG, Düsseldorf (DE)

(111) 170.842
(732) BOY Szállítási és Szolgáltató Kft., Szigetszentmiklós-Gyártelep (HU)

(111) 175.964
(732) Yaris Anni Kereskedelmi és Szolgáltató Kft., Budapest (HU)

A rovat 23 db közlést tartalmaz.

Név-, illetve címváltozás

(111) 120.076
(732) W.R. GRACE & CO.-CONN (Connecticut állam törvényei szerint működő vállalat), Columbia, Maryland (US)

(111) 120.078
(732) Sumitomo Chemical Company, Limited, Tokyo (JP)

(111) 120.118
(732) Sumitomo Chemical Company Limited, Tokyo (JP)

(111) 120.119
(732) Sumitomo Chemical Company Limited, Tokyo (JP)

(111) 120.712
(732) Sumitomo Chemical Company, Limited, Tokyo (JP)

(111) 121.626
(732) AB Electrolux, Stockholm (SE)

(111) 123.495
(732) VKR Holding A/S, Horsholm (DK)

(111) 127.567
(732) VKR Holding A/S, Horsholm (DK)

(111) 136.051
(732) VKR Holding A/S, Horsholm (DK)

(111) 136.052
(732) VKR Holding A/S, Horsholm (DK)

(111) 143.130
(732) VKR Holding A/S, Horsholm (DK)

(111) 151.681
(732) Rácz Zsolt, Budapest (HU)

(111) 154.161
(732) PESTI EST Kft., Budapest (HU)

(111) 154.797
(732) Sun Microsystems, Inc. (Delaware állam törvényei szerint működő cég), Santa Clara (US)

(111) 154.920
(732) PESTI EST Kft., Budapest (HU)

(111) 154.921
(732) PESTI EST Kft., Budapest (HU)

(111) 154.922
(732) PESTI EST Kft., Budapest (HU)

(111) 155.047
(732) PESTI EST Kft., Budapest (HU)

(111) 155.048
(732) PESTI EST Kft., Budapest (HU)

(111) 155.049
(732) PESTI EST Kft., Budapest (HU)

(111) 155.050
(732) PESTI EST Kft., Budapest (HU)

(111) 155.051
(732) PESTI EST Kft., Budapest (HU)

(111) 155.052
(732) PESTI EST Kft., Budapest (HU)

(111) 155.107
(732) Capstone Turbine Corporation (California államban bejegyzett cég), Chatsworth, California (US)

(111) 155.108
(732) Capstone Turbine Corporation (California államban bejegyzett cég), Chatsworth, California (US)

(111) 155.493
(732) „L-SOFT” Kft., Nyíregyháza (HU)

(111) 155.950
(732) Atria Scandinavia Aktiebolag, Sköllersta (SE)

(111) 156.042
(732) MEDA Manufacturing GmbH, Köln (DE)

(111) 156.222
(732) Lowe International Limited, London (GB)

(111) 156.571
(732) SB Pharmco Puerto Rico Inc., San Juan, Puerto Rico (US)

(111) 156.633
(732) SB Pharmco Puerto Rico Inc., San Juan, Puerto Rico (US)

(111) 156.695
(732) VKR Holding A/S, Horsholm (DK)

(111) 156.783
(732) Danubia Szabadalmi és Jogi Iroda Korlátolt Felelősségű Társaság, Budapest (HU)

(111) 156.842
(732) Danubia Szabadalmi és Jogi Iroda Korlátolt Felelősségű Társaság, Budapest (HU)

(111) 156.910
(732) VKR Holding A/S, Horsholm (DK)

(111) 156.963
(732) TATA MOTORS LIMITED, Mumbai, Maharashtra (IN)

(111) 157.745
(732) HOTEL schweizerhof Üzletviteli Kft., Győr (HU)

(111) 158.035
(732) DUNI AB, Malmö (SE)

(111) 158.450
(732) Bristol-Myers Squibb Pharma Company, Princeton, New Jersey (US)

(111) 159.806
(732) Essiac Products Inc., Ottawa,Ontario (CA)

(111) 165.040
(732) VKR Holding A/S, Horsholm (DK)

(111) 170.835
(732) VKR Holding A/S, Horsholm (DK)

(111) 170.842
(732) BOY Szállítási és Szolgáltató Kft., Szigetszentmiklós-Gyártelep (HU)

(111) 172.035
(732) VKR Holding A/S, Horsholm (DK)

(111) 172.218
(732) VKR Holding A/S, Horsholm (DK)

A rovat 45 db közlést tartalmaz.

NEMZETI VÉDJEGYKÖZLEMÉNYEK II.

Védjegybejelentések meghirdetése II.

(210) M 07 03563 **(220) 2007.10.24.**
(731) 3B Tanácsadó és Biztosítási Alkusz Kft., Dunakeszi (HU)
(546)

(511) 36 Biztosítás, pénzügyi ügyletek, ingatlanügyletek.

---

(210) M 07 03725 **(220) 2007.11.07.**
(731) 5SI Produkciós Iroda Kft., Budapest (HU)
(546)

(511) 9 Tudományos célra szolgáló, tengerészeti, földmérő, villamos, fényképészeti, mozgóképi, optikai, súlymérő, egyéb mérő-, jelző-, ellenőrző (felügyeleti), életmentő és oktatóberendezések és felszerelések; hangok vagy képek rögzítésére, továbbítására, másolására szolgáló készülékek; mágneses adathordozók, hanglemezek; automata áruelosztóberendezések és szerkezetek érmebedobással működő készülékekhez; regiszteres pénztárgépek, számológépek, adatfeldolgozó berendezések és számítógépek; tűzoltó készülékek.

16 Papír, karton és ezen anyagokból készült termékek, amelyek nem tartoznak más osztályokba; nyomdaipari termékek; könyvkötészeti anyagok; fényképek; papíripari cikkek, papíripari vagy háztartási ragasztóanyagok; anyagok művészek részére; ecsetek; írógépek és irodai cikkek (bútorok kivételével); tanítási és oktatási anyagok (készülékek kivételével); csomagolásra szolgáló műanyagok (amelyek nem tartoznak más osztályokba); nyomdabetűk; klisék.

25 Ruházati cikkek, cipők, kalapáruk.

28 Játékok, játékszerek; testnevelési és sportcikkek, amelyek nem tartoznak más osztályokba; karácsonyfadíszek.

35 Reklámozás; kereskedelmi ügyletek; kereskedelmi adminisztráció; irodai munkák.

38 Távközlés.

41 Nevelés; szakmai képzés; szórakoztatás; sport- és kulturális tevékenységek.

42 Tudományos és műszaki szolgáltatások, valamint az idetartozó tervezői és kutatói tevékenység; ipari elemző és kutató szolgáltatások; számítástechnikai hardver- és szoftvertervezés és -fejlesztés.

---

(210) M 08 00041 **(220) 2008.01.09.**
(731) Adolf Darbo Aktiengesellschaft, Stans im Unterinntal (AT)
(740) dr. Szalántai Kinga, Sárdy és Társa Ügyvédi Iroda, Budapest
(541) IMKERGOLD
(511) 30 Kávé, tea, kakaó, cukor, rizs, tápióka, ságó, kávépótló szerek; lisztek és más gabonakészítmények, kenyér, péksütemények és cukrászsütemények, fagylaltok; méz, melaszszirup; élesztő, sütőporok; só, mustár; ecet, fűszeres mártások; fűszerek; jég.

---

(210) M 07 03704 **(220) 2007.11.05.**
(731) Adventure Crew Kft., Hernád (HU)
(740) dr. Molnár Klára, Dr. Molnár Ügyvédi Iroda, Budapest
(546)

(511) 12 Járművek; szárazföldi, légi vagy vízi közlekedési eszközök.

35 Reklámozás; kereskedelmi ügyletek; kereskedelmi adminisztráció; irodai munkák.

39 Szállítás; áruk csomagolása és raktározása; utazásszervezés.

41 Nevelés; szakmai képzés; szórakoztatás; sport- és kulturális tevékenységek.

---

(210) M 07 04099 **(220) 2007.12.11.**
(731) AEGON Magyarország Általános Biztosító Zártkörűen Működő Részvénytársaság, Budapest (HU)
(740) dr. Szigeti Éva, DANUBIA Szabadalmi és Jogi Iroda Kft., Budapest
(541) AEGON Platinum
(511) 36 Biztosítás; pénzügyi ügyletek; valutaügyletek; ingatlanügyletek.

---

(210) M 07 03735 **(220) 2007.11.07.**
(731) Agro-Vitál Kft., Budapest (HU)
(541) ARANYBARÁT
(511) 33 Alkoholtartalmú italok a sör kivételével.

---

(210) M 07 03575 **(220) 2007.10.24.**
(731) AGROVIN Kft., Veszprém (HU)
(740) Várnai Anikó, INTERINNO Szabadalmi Iroda, Budapest
(541) NEVIKÉN EXTRA
(511) 5 Növényvédő szerek.

---

(210) M 08 00197 **(220) 2008.01.24.**
(731) Ali Csaba, Gyöngyös (HU)
(546)

(511) 41 Nevelés; szakmai képzés; szórakoztatás; sport- és kulturális tevékenységek.

---

(210) M 07 03619 **(220) 2007.10.27.**
(731) Aloe Vera of America, Inc., Dallas, Texas (US)
(740) dr. Hegymegi-Barakonyi Zoltán, Martonyi és Kajtár Baker & McKenzie Ügyvédi Iroda, Budapest

(541) SONYA

(511) 3 Szappanok, illatszerek, illóolajok, kozmetikai cikkek, hajszeszek; fogtisztító szerek; nem gyógyászati bőrápolási cikkek, nevezetesen bőrtisztítók, hidratálókrémek, tonerek, kondicionálók, bőrápoló krémek és arc- és testhámlasztó szerek; bőrfehérítő a sötét elszíneződések csökkentésére; helyi krém a cellulitisz csökkentésére; hajápolási készítmények, nevezetesen sampon, hajkondicionáló, hajzselé, hajspray és hajfixálók; nem gyógyászati testápolási készítmények, azaz dezodor személyes használatra, borotválkozás utáni arcszesz, fogkrém, szájvíz; férfi és női kölni; kozmetikai termékek, azaz alapozók, ajakrúzsok, korrektorok, szemöldökfixálók, szájceruzák, szem- és szemöldökceruzák, szempillafestékek, arcpúderek, szemhéjfestékek, szempúderek, alapozó-, fedőanyagok (conclear), barnító, pirosító, por és/vagy folyékony szemhéjfesték, szájfény, nem gyógyászati ajakbalzsam és sminkeltávolító, többcélú mosószer; általános háztartási tisztítószerek.

---

(210) M 07 03620 **(220) 2007.10.27.**

(731) Aloe Vera of America, Inc., Dallas, Texas (US)

(740) dr. Hegymegi-Barakonyi Zoltán, Martonyi és Kajtár Baker & McKenzie Ügyvédi Iroda, Budapest

(546)

(511) 3 Szappanok, illatszerek, illóolajok, kozmetikai cikkek, hajszeszek; fogtisztító szerek; nem gyógyászati bőrápolási cikkek, nevezetesen bőrtisztítók, hidratálókrémek, tonerek, kondicionálók, bőrápoló krémek és arc- és testhámlasztó szerek; bőrfehérítő a sötét elszíneződések csökkentésére; helyi krém a cellulitisz csökkentésére; hajápolási készítmények, nevezetesen sampon, hajkondicionáló, hajzselé, hajspray és hajfixálók; nem gyógyászati testápolási készítmények, azaz dezodor személyes használatra, borotválkozás utáni arcszesz, fogkrém, szájvíz; férfi és női kölni; kozmetikai termékek, azaz alapozók, ajakrúzsok, korrektorok, szemöldökfixálók, szájceruzák, szem- és szemöldökceruzák, szempillafestékek, arcpúderek, szemhéjfestékek, szempúderek, alapozó-, fedőanyagok (conclear), barnító, pirosító, por és/vagy folyékony szemhéjfesték, szájfény, nem gyógyászati ajakbalzsam és sminkeltávolító, többcélú mosószer; általános háztartási tisztítószerek.

---

(210) M 08 00194 **(220) 2008.01.24.**

(731) Alpha-Vet Kft., Székesfehérvár (HU)

(541) NOROVERM TRIO

(511) 5 Féreghajtó tabletta.

---

(210) M 07 04060 **(220) 2007.12.07.**

(731) Andok Ferenc, Pécs (HU)

(541) CROSSROAD MAGAZIN

(511) 16 Papír, karton és ezen anyagokból készült termékek, amelyek nem tartoznak más osztályokba; nyomdaipari termékek; könyvkötészeti anyagok; fényképek; papíripari cikkek, papíripari vagy háztartási ragasztóanyagok; anyagok művészek részére; ecsetek; írógépek és irodai cikkek (bútorok kivételével); tanítási és oktatási anyagok (készülékek kivételével); csomagolásra szolgáló műanyagok (amelyek nem tartoznak más osztályokba); nyomdabetűk; klisék.

---

(210) M 08 00144 **(220) 2008.01.21.**

(731) andré media AG, Regensburg (DE)

(740) dr. Szamosi Katalin, S.B.G. & K. Szabadalmi Ügyvivői Iroda, Budapest

(541) andré media Hungary

(511) 35 Reklámozás; hirdetés az eladás helyén; reklámozás szupermarketekben (supermarket promotion); reklámozás bevásárlókocsikon (CardBoards); reklámozás különböző hirdetőoszlopokon (CashPosters); rádió- és tv-reklám bevásárlóközpontokban és szupermarketekben.

---

(210) M 08 00039 **(220) 2008.01.09.**

(731) AUCTUS Kereskedelmi és Szolgáltató Korlátolt Felelősségű Társaság, Sopron (HU)

(546)

(511) 30 Cukortermékek.

---

(210) M 07 02930 **(220) 2007.08.24.**

(731) AUTO KELLY HUNGARY Kft., Budapest (HU)

(740) dr. Váradi Gábor, Váradi Ügyvédi Iroda, Pécs

(546)

(511) 12 Autóalkatrész.

---

(210) M 07 02276 **(220) 2003.02.06.**

(731) Bach Flower Remedies Ltd., Wimbledon, London (GB)

(740) DANUBIA Szabadalmi és Jogi Iroda Kft., Budapest

(546)

(511) 5 Virágból készült gyógyszerek és virágkivonatok orvosi célokra; készítmények és anyagok érzelmi és/vagy pszichológiai állapotok és rendellenességek kezelésére és enyhítésére.

---

(210) M 07 03770 **(220) 2007.11.09.**

(731) Balogh Richárd, Miskolc (HU)

(740) dr. Kovári Zoltán, ADVOPATENT Szabadalmi és Védjegy Iroda, Budapest

(546)

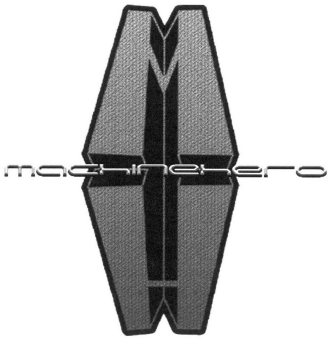

(511) 25 Ruházati cikkek, cipők, kalapáruk.

---

(210) M 07 03771 **(220) 2007.11.09.**

(731) Balogh Richárd, Miskolc (HU)

(740) dr. Kovári Zoltán, ADVOPATENT Szabadalmi és Védjegy Iroda, Budapest

(546)

(511) 42 Tudományos és műszaki szolgáltatások, valamint az idetartozó tervezői és kutatói tevékenység; ipari elemző és kutató szolgáltatások; számítástechnikai hardver- és szoftvertervezés és -fejlesztés; webhelyek és portálok tervezése és fejlesztése.

---

(210) M 07 04272 **(220) 2007.12.27.**
(731) Balázs-Diák Taneszközforgalmazó és Szolgáltató Kft., Budapest (HU)
(740) dr. Kamarás Géza, Kamarás, Simonka & Szabó Ügyvédi Iroda, Budapest

(546)

(511) 9 Tudományos célra szolgáló, tengerészeti, földmérő, villamos, fényképészeti, mozgóképi, optikai, súlymérő, egyéb mérő-, jelző-, ellenőrző (felügyeleti), életmentő és oktatóberendezések és felszerelések; hangok vagy képek rögzítésére, továbbítására, másolására szolgáló készülékek; mágneses adathordozók, hanglemezek; automata áruelosztó berendezések és szerkezetek érmebedobással működő készülékekhez; regiszteres pénztárgépek, számológépek, adatfeldolgozó berendezések és számítógépek; tűzoltó készülékek.

16 Papír, karton és ezen anyagokból készült termékek, amelyek nem tartoznak más osztályokba; nyomdaipari termékek; könyvkötészeti anyagok; fényképek; papíripari cikkek, papíripari vagy háztartási ragasztóanyagok; anyagok művészek részére; ecsetek; írógépek és irodai cikkek (bútorok kivételével); tanítási és oktatási anyagok (készülékek kivételével); csomagolásra szolgáló műanyagok (amelyek nem tartoznak más osztályokba); nyomdabetűk; klisék.

41 Nevelés; szakmai képzés; szórakoztatás; sport- és kulturális tevékenységek.

---

(210) M 07 04137 **(220) 2007.12.14.**
(731) Baumit Építőanyaggyártó és Kereskedelmi Kft., Dorog (HU)
(740) dr. Szalontai Anna ügyvéd, Budapest
(541) Baumit – a hőszigetelés szakértője!
(511) 17 Kaucsuk, guttapercha, gumi, azbeszt, csillám és ezek pótanyagai, továbbá az ezen anyagokból készült termékek, amelyek nem tartoznak más osztályokba; sajtolt műanyag ipari célra; tömítő-, kitömő- és szigetelőanyagok; nem fémből készült rugalmas csövek.

19 Nem fém építőanyagok; nem fémből készült merev építési csövek; aszfalt, szurok és bitumen; nem fémből készült hordozható szerkezetek; emlékművek nem fémből.

---

(210) M 07 03672 **(220) 2007.10.31.**
(731) BOGLÁRKA Kertészeti Virágbolt Egyéni Vállalkozás, Szentmártonkáta (HU)
(740) dr. Gál János ügyvéd, Nagykáta

(546)

(511) 31 Mezőgazdasági, kertészeti, erdészeti termékek és magok, amelyek nem tartoznak más osztályokba; élő állatok; friss gyümölcsök és zöldségek; vetőmagok, élő növények és virágok; tápanyagok állatok számára; maláta.

44 Orvosi szolgáltatások; állatgyógyászati szolgáltatások; higiéniai és szépségápolási szolgáltatások emberek és állatok részére; mezőgazdasági, kertészeti és erdészeti szolgáltatások.

---

(210) M 07 03599 **(220) 2007.10.25.**
(731) Bristol-Myers Squibb Company (Delaware állam törvényei szerint működő vállalat), New York, New York (US)
(300) 77/169,792 2007.05.01. US
(740) dr. Szamosi Katalin, S.B.G. & K. Szabadalmi Ügyvivői Iroda, Budapest
(541) PARTNERS IN DIABETES
(511) 42 Orvosi és tudományos kutatások, nevezetesen klinikai tárgyalások vezetése gyógyszerészeti készítmények emberi használatra tárgyban.

---

(210) M 07 04035 **(220) 2007.12.05.**
(731) Budapest Bortársaság Kereskedelmi és Szolgáltató Korlátolt Felelősségű Társaság, Budapest (HU)
(740) dr. Gubek Nóra ügyvéd, Budapest

(546)

(511) 33 Alkoholtartalmú italok (a sörök kivételével).

---

(210) M 07 03873 **(220) 2007.11.21.**
(731) Budapesti Piac Kereskedelmi Zrt., Budapest (HU)
(740) dr. Gulya Zsuzsanna ügyvéd, Budapest

(546)

(511) 16 Papír, karton és ezen anyagokból készült termékek, amelyek nem tartoznak más osztályokba; nyomdaipari termékek; könyvkötészeti anyagok; fényképek; papíripari cikkek, papíripari vagy háztartási ragasztóanyagok; anyagok művészek részére; ecsetek; írógépek és irodai cikkek (bútorok kivételével); tanítási és oktatási anyagok (készülékek kivételével); csomagolásra szolgáló műanyagok (amelyek nem tartoznak más osztályokba); nyomdabetűk; klisék.

35 Reklámozás; kereskedelmi ügyletek; kereskedelmi adminisztráció; irodai munkák.

---

(210) M 07 03242 **(220) 2007.09.25.**
(731) Béres Gyógyszergyár Zrt., Budapest (HU)
(740) Karácsonyi Béla, ADVOPATENT Szabadalmi és Védjegy Iroda, Budapest
(541) BÉRES MUCOLIN
(511) 5 Gyógyszerészeti és állatgyógyászati készítmények; egészségügyi készítmények gyógyászati használatra; diétás anyagok gyógyászati használatra, bébiételek; tapaszok, kötszeranyagok; fogtömő anyagok és fogászati mintázóanyagok; fertőtlenítőszerek; kártékony állatok és növények irtására szolgáló készítmények; gombaölő szerek (fungicidek), gyomirtó szerek (herbicidek).

(210) M 07 03244 **(220) 2007.09.25.**
(731) Béres Gyógyszergyár Zrt., Budapest (HU)
(740) Karácsonyi Béla, ADVOPATENT Szabadalmi és Védjegy Iroda, Budapest
(541) BÉRES KONTRACID
(511) 5 Gyógyszerészeti, állatgyógyászati és egészségügyi termékek; diétás anyagok gyógyászati használatra, bébiételek; tapaszok, kötszeranyagok; fogtömő anyagok és fogászati mintázóanyagok; fertőtlenítőszerek; kártékony állatok irtására szolgáló készítmények; gombaölő szerek (fungicidek), gyomirtó szerek (herbicidek).

---

(210) M 07 03245 **(220) 2007.09.25.**
(731) Béres Gyógyszergyár Zrt., Budapest (HU)
(740) Karácsonyi Béla, ADVOPATENT Szabadalmi és Védjegy Iroda, Budapest
(541) BÉRES FLATIN
(511) 5 Gyógyszerészeti, állatgyógyászati és egészségügyi termékek; diétás anyagok gyógyászati használatra, bébiételek; tapaszok, kötszeranyagok; fogtömő anyagok és fogászati mintázóanyagok; fertőtlenítőszerek; kártékony állatok irtására szolgáló készítmények; gombaölő szerek (fungicidek), gyomirtó szerek (herbicidek).

---

(210) M 07 03246 **(220) 2007.09.25.**
(731) Béres Gyógyszergyár Zrt., Budapest (HU)
(740) Karácsonyi Béla, ADVOPATENT Szabadalmi és Védjegy Iroda, Budapest
(541) BÉRES DIARIN
(511) 5 Gyógyszerészeti, állatgyógyászati és egészségügyi termékek; diétás anyagok gyógyászati használatra, bébiételek; tapaszok, kötszeranyagok; fogtömő anyagok és fogászati mintázóanyagok; fertőtlenítőszerek; kártékony állatok irtására szolgáló készítmények; gombaölő szerek (fungicidek), gyomirtó szerek (herbicidek).

---

(210) M 07 04045 **(220) 2007.12.06.**
(731) Candimpex Budapest Kft., Budapest (HU)
(546)

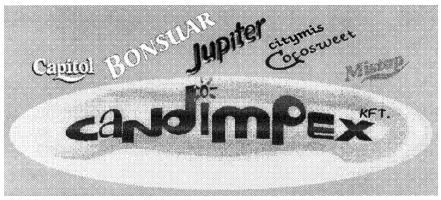

(511) 28 Játékok, játékszerek, testnevelési és sportcikkek (amelyek nem tartoznak más osztályokba), karácsonyfadíszek.

30 Kávé, tea, kakaó, cukor, lisztek és más gabonakészítmények, péksütemények.

---

(210) M 07 04258 **(220) 2007.12.21.**
(731) Casio Keisanki Kabushiki Kaisa, Tokió (JP)
(740) dr. Szamosi Katalin, S.B.G. & K. Szabadalmi Ügyvivői Iroda, Budapest
(541) NATURAL-V.P.A.M.
(511) 9 Tudományos célra szolgáló, tengerészeti, földmérő, fényképészeti, mozgóképi, optikai, súlymérő, egyéb mérő-, jelző-, ellenőrző (felügyeleti), életmentő és oktatóberendezések és felszerelések; elektromos energia vezetésére, kapcsolására, átalakítására, tárolására, szabályozására vagy ellenőrzésére szolgáló készülékek és berendezések; hangok vagy képek rögzítésére, továbbítására, másolására szolgáló készülékek; mágneses adathordozók; lemezfelvevők; automata elosztóberendezések és szerkezetek érmebedobással működő készülékekhez; pénztárgépek, számológépek, adatfeldolgozó berendezések és számítógépek; tűzoltó berendezések; elektronikus számológépek; tudományos elektronikus számológépek; számítógépes szoftver tudományos elektronikus számológépekhez; kézi személyi számítógépek; digitális személyi asszisztensek (PDA-k); személyi számítógépek; számítógépes hardvertartozékok és ezek alkatrészei; számítógépszoftverek; számítógép-nyomtatók; személyi számítógéphez tartozó számítógépes szoftver adattovábbítás létesítésére személyi számítógép és karóra vagy egy digitális kamera és más elektronikus berendezés és készülék között; elektronikus személyi adatrendezők; AC adapterek; elemek; elemtöltők; csipkártyák; memóriakártyák; CD-ROM-ok; memóriaegységek.

---

(210) M 06 04175 **(220) 2006.12.21.**
(731) Cemkut Cementipari Kutató Fejlesztő Kft., Budapest (HU)
(740) dr. Sztankó Ágnes, Budapest
(546)

(511) 19 Nem fém építőanyagok, jellemzően cement-, betonanyagok és szerkezetek, építőelemek betonból és egyéb építőelemek és kövek, tűzálló anyagok és cementvakolatok, zsaluk, zsaluzatok, szilicium-dioxid (kvarc), üveg.

42 Műszaki szolgáltatás, anyag, gyártmány, termék és gyártási eljárás minőség-ellenőrzése; műszaki és biztonságossági előírásoknak való megfelelőségének és minőségének tanúsítása, építési anyagok, gyártmányok, termékek és gyártási eljárások megfelelőségi tanúsítása.

---

(210) M 07 04252 **(220) 2007.12.21.**
(731) Chantal Team Rendezvényszervező és Szolgáltató Kft., Budapest (HU)
(740) dr. Ormós Zoltán, Ormós Ügyvédi Iroda, Budapest
(546)

(511) 41 Szabadidős szolgáltatások nyújtása, színházi produkciók; versenyek szervezése, zene-összeállítás.

---

(210) M 07 02947 **(220) 2007.08.28.**
(731) Chemstar Kft., Budapest (HU);
F.F.W. Kft., Budapest (HU)
(546)

(511) 25 Ruházati cikkek, cipők, kalapáruk.

(210) M 07 02948 **(220) 2007.08.28.**
(731) Chemstar Kft., Budapest (HU);
F.F.W. Kft., Budapest (HU)
(546)

(511) 25 Ruházati cikkek, cipők, kalapok.

---

(210) M 07 03818 **(220) 2007.11.14.**
(731) Cheng Bike, Budapest (HU)
(546)

(511) 8 Kéziszerszámok, evőeszközök, borotvák, vágó- és szúrófegyverek.

11 Világítóberendezések, főzőberendezések.

21 Eszközök, edények háztartási és konyhai célokra, fésűk, szivacsok, kefék, takarítóeszközök, üveg-, porcelán- és fajanszáruk.

28 Testnevelési és sportcikkek; karácsonyfadíszek; horgászfelszerelések.

---

(210) M 07 04053 **(220) 2007.12.07.**
(731) Cheng Zhaoxin, Budapest (HU)
(740) dr. Vörös Ferenc ügyvéd, Budapest
(546)

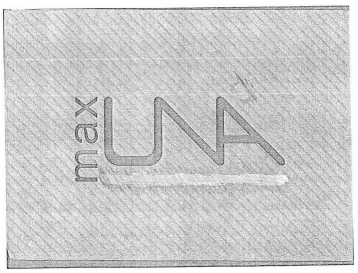

(511) 25 Ruházati cikkek, cipők, kalapáruk.

---

(210) M 07 04054 **(220) 2007.12.07.**
(731) Cheng Zhaoxin, Budapest (HU)
(740) dr. Vörös Ferenc ügyvéd, Budapest
(546)

(511) 6 Nem nemesfémek és ezek ötvözetei; fém építőanyagok; hordozható fémszerkezetek; fémanyagok vasúti vágányokhoz; nem elektromos fémkábelek és fémvezetékek; lakatosipari termékek, fém tömegcikkek; fémcsövek és csővezetékek; páncélszekrények; egyéb fémtermékek, amelyek nem tartoznak más osztályokba; ércek.

20 Bútorok, tükrök, keretek; fából, parafából, nádból, gyékényből, fűzfavesszőből, szaruból, csontból, elefántcsontból, halcsontból, kagylóhéjból, ámbrából, gyöngyházból, tajtékból és mindezek pótanyagaiból, vagy műanyagokból készült termékek, amelyek nem tartoznak más osztályokba.

28 Játékok, játékszerek; testnevelési és sportcikkek, amelyek nem tartoznak más osztályokba; karácsonyfadíszek.

---

(210) M 07 04062 **(220) 2007.12.07.**
(731) Closed Joint Stock Company Industrial Association „Konti”, Donetsk (UA)
(740) dr. Szigeti Éva, DANUBIA Szabadalmi és Jogi Iroda Kft., Budapest
(554)

(511) 30 Aprósütemények, sütemények, cukrásztermékek, mandulás sütemények, édes sütemények, kekszek, cukormassza (cukrásztermékekhez), gyömbéres mézeskalács, csokoládé, zsemlék, péksütemények (molnárkák), ehető díszítések a süteményekhez, cukorka, karamell (cukorka), cukrásztermékek a karácsonyfa díszítéséhez, sütemények, sós kekszek, liszttartalmú élelmiszerek, malomipari termékek, szögletes cukorkák (édességek), makaróni (tészta), marcipán, kerek pasztillák (édességek), sült édestészták, tésztás ételek, töltött tészták, kekszek, teasütemények, piték, pralinék, édességek (cukorkák), ostyák.

---

(210) M 08 00159 **(220) 2008.01.22.**
(731) CONSACT Minőségfejlesztési és Vezetési Tanácsadó Kft., Budapest (HU)
(546)

(511) 35 Üzletszervezési és üzletvezetési tanácsadás.

41 Oktatás.

---

(210) M 07 03872 **(220) 2007.11.21.**
(731) Corporation Habanos, S.A., Ciudad de La Habana (CU)
(740) dr. Szigeti Éva, DANUBIA Szabadalmi és Jogi Iroda Kft., Budapest
(546)

(511) 14 Nemesfémek és ötvözeteik, valamint az ilyen anyagokból készült, vagy ezekkel bevont termékek, amelyek nem tartoznak más osztályokba; ékszerek, drágakövek; órák és más időmérő eszközök.

18 Bőr és bőrutánzatok, ezen anyagokból készült olyan termékek, amelyek nem tartoznak más osztályokba; állatbőrök; utazótáskák és bőröndök; esernyők, napernyők és sétapálcák; hámok, nyergek és lószerszámok.

25 Ruházati cikkek, cipők, kalapáruk.

---

(210) M 07 03192 **(220) 2007.09.21.**
(731) Családfa Kft., Budapest (HU)
(541) FAMILY TREE
(511) 45 Mások által egyéni igényeknek megfelelően nyújtott személyes és társadalmi jellegű szolgáltatások; biztonsági szolgáltatások személyek és vagyontárgyak védelmére.

---

(210) M 07 03194 **(220) 2007.09.21.**
(731) Családfa Kft., Budapest (HU)
(541) CSALÁDFA
(511) 45 Mások által egyéni igényeknek megfelelően nyújtott személyes és társadalmi jellegű szolgáltatások; biztonsági szolgáltatások személyek és vagyontárgyak védelmére.

---

(210) M 07 00552 **(220) 2007.02.19.**
(731) ifj. Csepreghy István, Budapest (HU);
Csepreghy Zoltán, Budapest (HU)
(541) ASZFALTPLASZTIKA
(511) 37 Építkezés, javítás, útburkolatok, járdaburkolatok építése, javítása.

---

(210) M 07 02278 **(220) 2007.07.03.**
(731) Csángó Tamás, Budapest (HU)
(546)

CANGO & RINALDI

(511) 14 Nemesfémek és ötvözeteik, valamint az ilyen anyagokból készült, vagy ezekkel bevont termékek, amelyek nem tartoznak más osztályokba; ékszerek; drágakövek; órák és más időmérő eszközök.

18 Bőr és bőrutánzatok, ezen anyagokból készült olyan termékek, amelyek nem tartoznak más osztályokba; állatbőrök és irhák; utazótáskák és bőröndök; esernyők, napernyők és sétapálcák; ostorok, hámok, nyergek és lószerszámok.

20 Bútorok, tükrök, keretek; fából, parafából, nádból, gyékényből, fűzfavesszőből, szaruból, csontból, elefántcsontból, halcsontból, kagylóhéjból, ámbrából, gyöngyházból, tajtékból és mindezek pótanyagaiból készült termékek, amelyek nem tartoznak más osztályokba.

24 Textíliák és textiláruk, amelyek nem tartoznak más osztályokba; ágy- és asztalneműk.

25 Ruházati cikkek, cipők, kalapáruk.

27 Szőnyegek, lábtörlők (szalmából), gyékények és nádfonatok, linóleum és más padlóburkolatok, nem textil falikárpitok.

---

(210) M 07 04020 **(220) 2007.12.03.**
(731) Daewoo International Corporation, Seoul (KR)
(740) dr. Szigeti Éva, DANUBIA Szabadalmi és Jogi Iroda Kft., Budapest
(546)

DAEWOO

(511) 36 Pénzügyi szolgáltatások, biztosítási befektetési tanácsadás, kereskedelmi és kereskedői brókerszolgáltatások, ingatlanbefektetési szolgáltatások, lízinggel és értékbecsléssel kapcsolatos szolgáltatások.

---

(210) M 07 04036 **(220) 2007.12.05.**
(731) Danubius Rádió Műsorszolgáltató Zrt., Budapest (HU)
(740) dr. Zsédely Márta, Zsédely Ügyvédi Iroda, Budapest
(546)

(511) 35 Reklámozás; kereskedelmi ügyletek; kereskedelmi adminisztráció; irodai munkák.

39 Szállítás; áruk csomagolása és raktározása; utazásszervezés.

---

(210) M 07 01620 **(220) 2007.04.27.**
(731) Debreceni Hús Zrt., Debrecen (HU)
(740) dr. Aryné dr. Uhri Anna ügyvéd, Debrecen
(546)

(511) 16 P premier megjelöléssel, címkével ellátott papíralapú csomagolóanyag, karton, valamint vákuumcsomagolásra és védőgázas csomagolásra szolgáló műanyag csomagolóanyag.

29 Húsipari termékek, vörösáruk, kolbászfélék, szárazáruk, töltelékáruk, sonka, zsír, baromfi, sertéshús termékek.

---

(210) M 07 03828 **(220) 2007.11.15.**
(731) Dendrite Hungary Szoftver Szolgáltató Korlátolt Felelősségű Társaság, Budapest (HU)
(740) dr. Várnai Rupert, Várnai és Társa Ügyvédi Iroda, Budapest
(546)

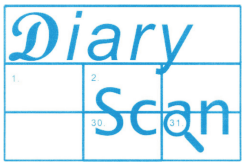

(511) 35 Üzleti, marketing- és reklámpiaci szolgáltatás, konzultáció orvosi, egészségügyi és gyógyszeripari termékeket gyártó/forgalmazó ügyfelek számára.

---

(210) M 07 04248 **(220) 2007.12.21.**
(731) DFT Hungária Kft., Budapest (HU)
(740) dr. Farnadi Péter, Farnadi Ügyvédi Iroda, Budapest
(546)

(511) 28 Játékok, játékszerek; testnevelési és sportcikkek, amelyek nem tartoznak más osztályba; karácsonyfadíszek.

---

(210) M 07 03276 **(220) 2007.09.27.**
(731) E J Papadopoulos S.A., Athen (GR)
(740) dr. ifj. Partos László, Partos és Noblet Ügyvédi Iroda, Budapest
(541) Pick Papadopoulos
(511) 30 Kávé, tea, kakaó, cukor, rizs, tápióka, szágó, kávépótló szerek; lisztek és más gabonakészítmények, kenyér, péksütemények és cukrászsütemények, fagylaltok; méz, melaszszirup; élesztő, sütőporok; só, mustár; ecet, fűszeres mártások; fűszerek; jég.

---

(210) M 07 03686 **(220) 2007.10.31.**
(731) ECH Centrum Kft., Budapest (HU)
(740) dr. Tamási Zsolt, Dr. Tamási Zsolt Ügyvédi Iroda, Budapest
(546)

(511) 36 Biztosítás, pénzügyi ügyletek, valutaügyletek, ingatlanügyletek.

(210) M 07 03325 **(220) 2007.09.28.**
(731) Ecoprotect Kft., Szentgotthárd (HU)
(740) dr. Sóvári Miklós, DANUBIA Szabadalmi és Jogi Iroda Kft., Budapest
(541) ECOPROTECT
(511) 11 Fűtéstechnikai és víztisztító berendezések, különösen biomasszát hasznosító fűtéstechnikai berendezések, valamint megújuló energia átalakítására szolgáló berendezések és ilyen elven működő fűtéstechnikai berendezések, illetve biológiai szennyvíztisztító berendezések.

40 Hőenergia előállítása; bioenergia átalakítása; víztisztítás, szennyvíztisztítás; fűtéstechnikai és víztisztító berendezések üzemeltetése.

---

(210) M 08 00208 **(220) 2008.01.25.**
(731) EGIS Gyógyszergyár Nyilvánosan Működő Részvénytársaság, Budapest (HU)
(546) СУПРАЗИН
(511) 5 Antihisztamin hatású humán gyógyszerészeti készítmények.

---

(210) M 07 04210 **(220) 2007.12.18.**
(731) Elci, Lokman, Avcilar, Istanbul (TR)
(740) Pintz György, Pintz és Társai Szabadalmi és Védjegy Iroda, Budapest
(541) LA MARTINA
(511) 25 Ruházati cikkek, cipők, kalapáruk.

---

(210) M 07 03674 **(220) 2007.10.31.**
(731) Equator Consulting Szervezetfejlesztő és Tanácsadó Korlátolt Felelősségű Társaság, Budapest (HU)
(740) dr. Szakál Róbert, Dr. Szakál Róbert Ügyvédi Iroda, Budapest
(546) equator consulting
(511) 41 Nevelés; szakmai képzés; szórakoztatás; sport- és kulturális tevékenységek.

---

(210) M 07 04122 **(220) 2007.12.13.**
(731) EQUILOR Befektetési Zártkörűen Működő Részvénytársaság, Budapest (HU)
(740) dr. Nagy Ajtony Csaba ügyvéd, Budapest
(546) EQUILOR
(511) 35 Üzleti felvilágosítás, tájékoztatás, üzletszervezési és üzletvezetési tanácsadás, üzletvezetési konzultáció, piaci tanulmányok, üzletszervezési tanácsadás, kutatások ügyletekkel kapcsolatban, üzletvezetési tanácsadó szolgálatok, üzleti információk.

36 Tőkekihelyezés, tőkeberuházás, tőzsdeügynöki tevékenység, pénzügyi elemzések, pénzügyi tanácsadás, pénzügyi információk nyújtása, értékek letétbe helyezése.

---

(210) M 07 04123 **(220) 2007.12.13.**
(731) EQUILOR Befektetési Zártkörűen Működő Részvénytársaság, Budapest (HU)
(740) dr. Nagy Ajtony Csaba ügyvéd, Budapest
(541) EQUILOR
(511) 35 Üzleti felvilágosítás, tájékoztatás, üzletszervezési és üzletvezetési tanácsadás, üzletvezetési konzultáció, piaci tanulmányok, üzletszervezési tanácsadás, kutatások ügyletekkel kapcsolatban, üzletvezetési tanácsadó szolgálatok, üzleti információk.

36 Tőkekihelyezés, tőkeberuházás, tőzsdeügynöki tevékenység, pénzügyi elemzések, pénzügyi tanácsadás, pénzügyi információk nyújtása, értékek letétbe helyezése.

---

(210) M 07 04046 **(220) 2007.12.06.**
(731) EVOLUTION Kft., Budapest (HU)
(740) dr. Sztrókay Zsolt ügyvéd, Budapest
(541) SUPERUN
(511) 25 Ruházati cikkek, cipők, kalapáruk.

---

(210) M 07 03523 **(220) 2007.10.17.**
(731) Expositor Kft., Budapest (HU)
(546) AKTIV50+
(511) 35 Reklámozás; kereskedelmi ügyletek; kereskedelmi adminisztráció; irodai munkák.

---

(210) M 07 04095 **(220) 2007.12.11.**
(731) FADESA Hungaria Zrt., Budapest (HU)
(740) dr. Fejes Gábor, Oppenheim Ügyvédi Iroda, Budapest
(541) PROJEKT DANUBIO PARK
(511) 35 Reklámozás; kereskedelmi ügyletek; kereskedelmi adminisztráció; irodai munkák.

36 Pénzügyi ügyletek; ingatlanügyletek.

37 Építkezés; javítás; szerelési szolgáltatások.

---

(210) M 07 04096 **(220) 2007.12.11.**
(731) FADESA Hungaria Zrt., Budapest (HU)
(740) dr. Fejes Gábor, Oppenheim Ügyvédi Iroda, Budapest
(546) DANUBIO PARK
(511) 35 Reklámozás; kereskedelmi ügyletek; kereskedelmi adminisztráció; irodai munkák.

36 Pénzügyi ügyletek; ingatlanügyletek.

37 Építkezés; javítás; szerelési szolgáltatások.

---

(210) M 07 04121 **(220) 2007.12.13.**
(731) Faludi Attila, Budapest (HU)
(541) GOLDENBURG
(511) 32 Sörök; ásványvizek, szénsavas vizek és egyéb alkoholmentes italok; gyümölcsitalok és gyümölcslevek; szörpök és más készítmények italokhoz.

---

(210) M 07 04251 **(220) 2007.12.21.**
(731) Fitochem Kft., Monor (HU)
(541) FULLGRASS
(511) 29 Tartósított, szárított zöldségek, zöldségkeverékek; tartósított, szárított kerti fűszernövények, kerti fűszernövénykeverékek; kerti fűszernövények tartósítószerek készítéséhez; fagyasztott zöldségek; fagyasztott zöldségkeverékek; fagyasztott kerti fűszernövények; fagyasztott kerti fűszernövénykeverékek; fagyasztott zöldségpürék, fagyasztott zöldségkeverékből készült pürék; fagyasztott kerti fűszernövénypürék, fagyasztott kerti fűszernövénykeverékből készült pürék; fagyasztott zöldségzselék;

fagyasztott zöldségkeverékből készült zselé; fagyasztott kerti fűszernövényzselék; fagyasztott kerti fűszernövénykeverékből készült zselék; szárított zöldségek; szárított zöldségkeverékek; szárított kerti fűszernövények; szárított kerti fűszernövénykeverékek.

v

---

(210) M 07 04058 **(220) 2007.12.07.**
(731) Food-Export Kft., Baja (HU)
(546)

(511) 30 Kávé, tea, kakaó, cukor, rizs, kávépótló szerek; lisztek és más gabonakészítmények, kenyér, krémek, keksz, csokoládé, csokoládés készítmények, péksütemények, cukrászsütemények, méz, melaszszirup, élesztő, sütőporok; só, mustár, fűszerek.

---

(210) M 07 03684 **(220) 2007.10.31.**
(731) Fortuna Kapuja Kereskedelmi Kft., Budapest (HU)
(740) dr. Sztrókay Eszter ügyvéd, Budapest
(546)

(511) 25 Ruházati cikkek, cipők, kalapáruk.

---

(210) M 07 03938 **(220) 2007.11.27.**
(731) Földiné Pray Zsanett, Szentendre (HU)
(546)

(511) 44 Aromaterápiás szolgáltatások, egészségügyi szolgáltatások, manikűr szolgáltatások, masszázs, szépségszalonok.

---

(210) M 07 03874 **(220) 2007.11.21.**
(731) Fükő Zoltánné, Budapest (HU)
(546)

(511) 41 Oktatás, nevelés.

---

(210) M 07 03898 **(220) 2007.11.22.**
(731) GANZ-SKODA Electric Zrt., Budapest (HU)
(740) dr. Boythané dr. Füzesséry Éva ügyvéd, Budapest
(541) GANZ-SKODA
(511) 12 Komplett trolibuszok; áramszedők trolibuszokhoz; valamint elektromos hajtásrendszerek, inverterek, áramátalakítók, segédüzemi áramellátó berendezések, szabályozóegységek és egyéb részegységek trolibuszokhoz, villamosokhoz, metróhoz, helyiérdekű vasúthoz, motorvonatokhoz, mozdonyokhoz és vasúti személykocsikhoz.

---

(210) M 07 04038 **(220) 2007.12.05.**
(731) Gáncs Andrea, Budapest (HU);
Farkas Róbert, Budapest (HU)
(546)

(511) 41 Nevelés; szakmai képzés; szórakoztatás; sport- és kulturális tevékenységek.

---

(210) M 07 04206 **(220) 2007.12.18.**
(731) dr. Gáti Eörs Dénes, Budapest (HU);
Román Zoltánné, Budapest (HU)
(740) dr. Rácz Iván, Dr. Rácz Iván Ügyvédi Iroda, Budapest
(541) PINOKKIÓ ÓVODA
(511) 41 Nevelés; szakmai képzés; szórakoztatás; sport- és kulturális tevékenységek.

---

(210) M 07 04064 **(220) 2007.12.07.**
(731) Henkel KGaA, Düsseldorf (DE)
(740) ifj. Szentpéteri Ádám, S.B.G. & K. Szabadalmi Ügyvivői Iroda, Budapest
(541) PERSIL TISZTASÁG, MELY LÁTHATÓ ÉS ÉREZHETŐ
(511) 3 Fehérítőkészítmények és más mosodai célokra szolgáló anyagok, textillágyítók mosodai célokra, öblítők mosodai célokra és asztalneműkhöz, textiltisztító, folteltávolító készítmények; mosodai keményítő; tisztító-, fényesítő-, súroló- és csiszolószerek.

---

(210) M 07 03621 **(220) 2007.10.27.**
(731) Hinner István, Nadap (HU);
Zalka Péter, Budapest (HU)
(740) dr. Antalffy-Zsiros András, DANUBIA Szabadalmi és Jogi Iroda Kft., Budapest
(541) SKARPEA
(511) 9 Életmentő és oktatóberendezések és felszerelések; különösen baleset elleni védőkesztyűk, biztonsági felszerelések, búvárálarcok, búvárfelszerelések, búvárkesztyűk, búvároltönyök, búvárruhák, CD-ROM (kompakt) lemezek, csuklótámaszok, diagnosztikai készülékek nem gyógyászati használatra, egyedi fényvisszaverő lemezek közlekedési balesetek megelőzésére, elektromos akkumulátorok járművekhez, elektromos jeladók, elektromos ellenőrző berendezések, gumiabroncsokban lévő nyomás csökkenését automatikusan jelző készülékek, hajtósebesség-mérő műszerek, hajózási jelzőberendezések, hajózási készülékek és műszerek, hodométerek (lépésszámlálók), hőmérsékletjelzők, időregisztráló készülékek, indikátorok, jelzők (villamosság), légzőmaszkok, mentőbóják, mentőcsónakok, mentőkészülékek és felszerelések, mentőmellények, mentőövek, mentőponyvák, műholdas navigációs készülékek, napszemüvegek, orrvédők, pajzsok munkások arcának védelmére, sebességmérő műszerek, sebességmutatók, speciális védőöltözetek repülők részére, számítógép-perifériák, számítógépprogramok, szemellenzők, szemvédő ernyők, szemüvegek, szemüvegkeretek, szemüveglencse üvegjei, szemüvegtokok, szemüvegzsinórok, szélmérők, anemométerek, szélzsákok, szirénák, szűrők légzőmaszkokhoz, tűzvédelmi öltözékek, úszómellények, úszóövek, vakításgátló szemüvegek, védőálarcok, maszkok, védőcipők balesetek, sugárzás és tűz ellen, védőeszközök személyek balesetvédelmére, védőhálók, védőruhák balesetek, sugárzás és tűz ellen, védősisakok, védősisakok sporthoz.

12 Járművek; szárazföldi, légi vagy vízi közlekedési eszközök, különösen abroncsok járműkerekekhez, belső gumiabroncstömlők, fékek járművekhez, fékek kerékpárokhoz, fékpofák járművekhez, fogaskerekek kerékpárokhoz, gumiabroncsok, hajóablakok, ökörszemablakok, hajóbordák, hajócsavarok, hajók, hajtóláncok szárazföldi járművek részére, hajtóláncok szárazföldi járművekhez, hajtóművek szárazföldi járművekhez, háromkerekű kisautók, motortriciklik, irányjelzők járművekhez, irányjelzők, kerékpárokhoz, biciklikhez, stb.; javítókészletek belső gumiabroncstömlőkhöz, járműgumiabroncsok, járműkerekek, járműkerékküllő-rögzítők, járműülések, járművek kerékküllői, kerékagyak járművekhez, kerékkiegyenlítő súlyok, kerékpárhajtókarok, kerékpár-kerékabroncsok, kerékpárkerékagyak, kerékpárkerékküllők, kerékpár-kitámasztók, kerékpársárvédők, kerékpárcsengők, kerékpárkerekek, kerékpárkormányok, kerékpárnyergek, kerékpárok, kerékpárpedálok, kerékpártámaszok, kerékpárvázak, kosarak kerékpárokhoz, lengéscsillapító rugók járművekhez, légtömlők kerékpárokhoz, lopásgátló riasztók járművekhez, lopásgátló szerkezetek járművekhez, mopedek, motorkerékpárok, motorok kerékpárokhoz, nyeregtakarók kerékpárokhoz vagy motorkerékpárokhoz, nyeregtáskák kerékpárokhoz, rugók járművek felfüggesztéséhez, sebességváltók, fogaskerekes hajtóművek szárazföldi járművekhez, sebességváltók szárazföldi járművekhez, szabadonfutók szárazföldi járművekhez, szelepek, járműabroncsokhoz, szárazföldi, légi, vízi vagy vasúti helyváltoztató eszközök, tengelyek, tengelyvégek, torziós rudak v. rugók járművekhez, tömlő nélküli gumiabroncsok kerékpárokhoz, triciklik, védőhálók kerékpárokhoz, visszapillantó tükrök, vontatók.

25 Ruházati cikkek, cipők, kalapáruk, különösen alsóneműk, csuklyák, kapucnik, csúszásgátlók lábbelikhez, dzsekik, fejfedők, felsőruházat, fülvédők, izzadságfelszívó alsóneműk, izzadságfelszívó harisnyák, kerékpáros-öltözetek, kesztyűk, kezeslábasok, lábbelik, sapkák, sportcipők, tornacipők, tornaruházat, ujjatlan kesztyűk, vízhatlan ruházat, zoknik, övek.

---

(210) M 06 04033 **(220) 2006.12.11.**
(731) Hou Xiu Kft., Budapest (HU)
(546)

(511) 25 Ruha, cipő, táska.

---

(210) M 07 04059 **(220) 2007.12.07.**
(731) Humán Centrum Munkaerő-kölcsönző és Közvetítő Kft., Budapest (HU)
(740) dr. Béhm Lajos, Béhm Ügyvédi Iroda, Budapest
(546)

(511) 45 Személyes és társadalmi jellegű szolgáltatások /munkaerőkölcsönzés és -közvetítés/ nyújtása, megrendelése, egyedi igényeknek megfelelően; biztonsági szolgáltatások személyek és vagyontárgyak védelmére.

---

(210) M 07 04126 **(220) 2007.12.13.**
(731) Hungarovin Borászati Kft., Budapest (HU)
(740) dr. Máyer Julianna, Fazekas & Társai Ügyvédi Iroda, Budapest
(541) Szent István Pincészet
(511) 33 Borok, pezsgők.

---

(210) M 07 03701 **(220) 2007.11.05.**
(731) HUNGERIT Baromfifeldolgozó és Élelmiszeripari Zrt., Szentes (HU)
(740) Kovári György, ADVOPATENT Szabadalmi és Védjegy Iroda, Budapest
(546)

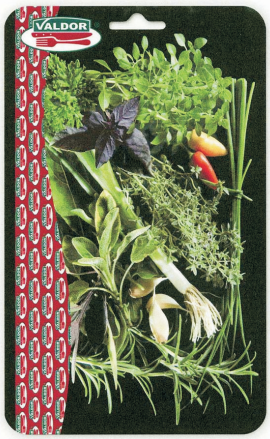

(511) 29 Hús, baromfi és vadhús, különösen darabolt baromfitermékek, baromfi vörösáruk, felvágottak, sonkák, baromfi félszáraz, szárazkolbászok, szalámik, hidegkonyhai készítmények baromfihúsból, panírozott baromfitermékek elősütve, készre sütve, sterilezett baromfitermékek.

---

(210) M 07 03702 **(220) 2007.11.05.**
(731) HUNGERIT Baromfifeldolgozó és Élelmiszeripari Zrt., Szentes (HU)
(740) Kovári György, ADVOPATENT Szabadalmi és Védjegy Iroda, Budapest
(546)

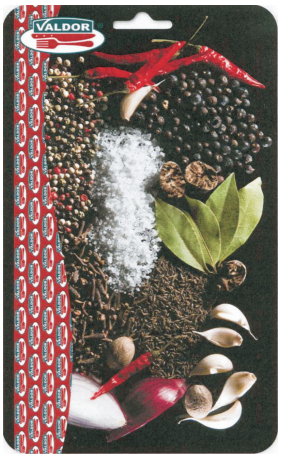

(511) 29 Hús, baromfi és vadhús, különösen darabolt baromfitermékek, baromfi vörösáruk, felvágottak, sonkák, baromfi félszáraz, szárazkolbászok, szalámik, hidegkonyhai készítmények baromfihúsból, panírozott baromfitermékek elősütve, készre sütve, sterilezett baromfitermékek.

---

(210) M 07 03829 **(220) 2007.11.15.**
(731) Hungerit Baromfifeldolgozó és Élelmiszeripari Zrt., Szentes (HU)
(740) Kovári György, ADVOPATENT Szabadalmi és Védjegy Iroda, Budapest

(546)

(511) 29 Hús, baromfi és vadhús, különösen darabolt baromfitermékek, baromfi vörösáruk, felvágottak, sonkák, baromfi félszáraz, szárazkolbászok, szalámik, hidegkonyhai készítmények baromfihúsból, panírozott baromfitermékek elősütve, készre sütve, sterilezett baromfitermékek.

---

(210) M 07 03869 **(220) 2007.11.20.**
(731) Hungária Kerholding II. Kft., Budapest (HU)
(541) CSUTORÁS
(511) 33 Alkoholtartalmú italok.

---

(210) M 07 04204 **(220) 2007.12.18.**
(731) Hörcsik CAD Tanácsadó Kft., Debrecen (HU)
(740) dr. Kocsis Ildikó, Dr. Kocsis Ildikó Ügyvédi Iroda, Budapest
(541) ProwCALC
(511) 42 Tudományos és műszaki szolgáltatások, valamint az idetartozó tervezői és kutatói tevékenység; ipari elemző és kutató szolgáltatások; számítástechnikai hardver- és szoftvertervezés és -fejlesztés.

---

(210) M 07 02477 **(220) 2003.12.19.**
(731) I.C.F. Industria Chimica Fine S.r.l., Palazzo Pignano (CR) (IT)
(740) dr. Szigeti Éva, DANUBIA Szabadalmi és Jogi Iroda Kft., Budapest

(546)

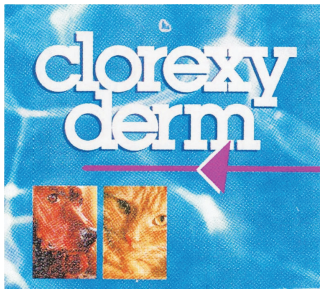

(511) 3 Fertőtlenítő sampon.
5 Állatgyógyászati termékek.

---

(210) M 07 03131 **(220) 2007.09.13.**
(731) Ingatlanbank Franchise Üzemeltető Korlátolt Felelősségű Társaság, Budapest (HU)
(740) dr. Loványi Róbert ügyvéd, Budapest
(541) IBRED
(511) 35 Reklámozás; kereskedelmi ügyletek; kereskedelmi adminisztráció; irodai munkák.
36 Biztosítás; pénzügyi ügyletek; valutaügyletek; ingatlanügyletek.
41 Nevelés; szakmai képzés; szórakoztatás; sport- és kulturális tevékenységek.

---

(210) M 07 03513 **(220) 2007.10.16.**
(731) Intesa Sanpaolo S.p.A., Torino (TO) (IT)
(740) dr. Szigeti Éva, DANUBIA Szabadalmi és Jogi Iroda Kft., Budapest
(541) Figyelmünk 100%-a az Öné. Mától még inkább...
(511) 35 Reklámozás; kereskedelmi ügyletek; kereskedelmi adminisztráció; irodai munkák.
36 Biztosítás; pénzügyi ügyletek; valutaügyletek; ingatlanügyletek.

---

(210) M 07 04022 **(220) 2007.12.03.**
(731) ITF Pharma Kereskedelmi és Szolgáltató Kft., Budapest (HU)
(740) dr. Szigeti Éva, DANUBIA Szabadalmi és Jogi Iroda Kft., Budapest
(541) FLAVIA
(511) 5 Gyógyszerészeti és állatgyógyászati készítmények; egészségügyi készítmények gyógyászati használatra; diétás anyagok gyógyászati használatra, bébiételek; tapaszok, kötszeranyagok; fogtömő anyagok és fogászati mintázóanyagok; fertőtlenítőszerek; kártékony állatok és növények irtására szolgáló készítmények; gombaölő szerek (fungicidek), gyomirtó szerek (herbicidek).

---

(210) M 07 03486 **(220) 2007.10.15.**
(731) Juglandis Bt., Sülysáp (HU)
(740) Kormos Ágnes egyéni szabadalmi ügyvivő, Budapest
(541) Juglandis
(511) 44 Természetgyógyászati szolgáltatások, orvosi szolgáltatások; állatgyógyászati szolgáltatások; higiéniai és szépségápolási szolgáltatások emberek és állatok részére.

---

(210) M 07 03155 **(220) 2007.09.17.**
(731) Jász Péter, Szeged (HU)
(541) ÁGNES
(511) 32 Sörök; ásványvizek és szénsavas vizek, és egyéb alkoholmentes italok; gyümölcsitalok és gyümölcslevek; szörpök és más készítmények italokhoz.

---

(210) M 07 04114 **(220) 2007.12.12.**
(731) Kia Motors Corporation, Szöul (KR)
(740) dr. Gödölle István, Gödölle, Kékes, Mészáros & Szabó Szabadalmi és Védjegy Iroda, Budapest

(546)

SOUL

(511) 12 Személygépkocsik, tehergépjárművek, autóbuszok, mini- és mikrobuszok, négykerék-meghajtású gépjárművek, ponyvás és zárt rakterű tehergépjárművek, zárt rakterű kisméretű teherszállító gépjárművek (furgonok).

---

(210) M 07 03292 **(220) 2007.09.28.**
(731) Kiskun Pack Kft., Bugacpusztaháza (HU)
(740) Nyerges Tibor, Kecskemét
(541) EBSITT
(511) 16 Papír, karton és ezen anyagokból készült termékek, amelyek nem tartoznak más osztályokba; nyomdaipari termékek; könyvkötészeti anyagok; fényképek; papíripari cikkek, papíripari vagy háztartási ragasztóanyagok; anyagok művészek részére; ecsetek; írógépek és irodai cikkek (bútorok kivételével); tanítási és oktatási anyagok (készülékek kivételével); csomagolásra szolgáló műanyagok (amelyek nem tartoznak más osztályokba); nyomdabetűk; klisék.
21 Eszközök, edények és tartályok háztartási és konyhai célokra (nem nemesfémből és nem nemesfém bevonattal); fésűk és szivacsok; kefék (az ecsetek kivételével); kefegyártáshoz használt anyagok; takarítóeszközök; vasforgács; nyers vagy félig megmunkált üveg (kivéve az építéshez használt üveget); üveg-, porcelán- és fajanszáruk, amelyek nem tartoznak más osztályokba.

---

(210) M 07 03855 **(220) 2007.11.19.**
(731) Klerna-99 Kft., Budapest (HU)
(541) Rita botta
(511) 18 Bőr és bőrutánzatok, ezen anyagokból készült olyan termékek, amelyek nem tartoznak más osztályokba; állatbőrök és irhák, utazótáskák és bőröndök; esernyők, napernyők és sétapálcák; ostorok, hámok, nyergek és lószerszámok.

25 Ruházati cikkek, cipők, kalapáruk.

35 Reklámozás; kereskedelmi ügyletek, kereskedelmi adminisztráció; irodai munkák.

---

(210) M 07 03526 **(220) 2007.10.17.**
(731) Koczkás Patricia, Győr (HU)
(546)
KÖLYÖKMAGAZIN
(511) 16 Papír, karton és ezen anyagokból készült termékek, amelyek nem tartoznak más osztályokba; nyomdaipari termékek; könyvkötészeti anyagok; fényképek; papíripari cikkek, papíripari vagy háztartási ragasztóanyagok; anyagok művészek részére; ecsetek; írógépek és irodai cikkek (bútorok kivételével); tanítási és oktatási anyagok (készülékek kivételével); csomagolásra szolgáló műanyagok (amelyek nem tartoznak más osztályokba); nyomdabetűk; klisék.

---

(210) M 07 03985 **(220) 2007.11.28.**
(731) Komplex Központ Ingatlanhasznosító és Vagyonkezelő Zrt., Budapest (HU)
(546)
KOMPLEX
(511) 36 Ingatlanügylet.

---

(210) M 07 03876 **(220) 2007.11.21.**
(731) Kraft Foods Schweiz Holding AG, Zurich (CH)
(740) dr. Sasvári Gabriella, S.B.G. & K. Szabadalmi Ügyvivői Iroda, Budapest
(541) MILKA BRONZE
(511) 30 Kakaó, csokoládé, kakaós italok, csokoládés italok és az ezek elkészítéséhez szükséges anyagok; péksütemények, kekszek, tészták és cukrászsütemények, különösen cukros és csokoládés cukrászsütemények, tésztakészítmények, gabonapelyhekből és ehető jégből készült termékek.

---

(210) M 07 04260 **(220) 2007.12.21.**
(731) Kraft Foods Schwiz Holding AG, Zurich (CH)
(740) dr. Sasvári Gabriella, S.B.G. & K. Budapesti Ügyvédi Iroda, Budapest
(541) CHOCOSENS
(511) 30 Kávé, kávékivonatok, kávékiegészítők, kakaóalapú italok, csokoládé- és kávéalapú italok és az ezek elkészítéséhez szükséges anyagok, tea, péksütemény, cukor és édesítők, sütemények, kekszek, torták, palacsinták, ostyák, cukrászsütemények, cukros és csokoládés cukrászsütemények, tésztatermékek, gabonapehelyből készített termékek, pattogatott kukorica, fagylaltok, gyümölcsfagylaltok, méz, pudingok, harapni való falatok úgymint pattogatott kukorica és kukorica csipszek és más kukoricaalapú ropogtatni való falatok, rizs, árpa, rozs, vagy sült tészta.

43 Éttermek, snackbárok, büfé, kávéház, kávézó, önkiszolgáló étterem, kantin és utasellátó szolgáltatások, étel- és italszolgáltató szolgáltatások.

---

(210) M 07 03993 **(220) 2007.11.28.**
(731) Laczkó Noémi, Budapest (HU)
(546)
LOVEGUN
(511) 25 Ruházati cikkek, cipők, kalapáruk.

41 Nevelés, szakmai képzés, szórakoztatás, sport- és kulturális tevékenységek.

---

(210) M 07 03932 **(220) 2007.11.26.**
(731) Lasting Twister Bt., Tökül (HU)
(541) MOTOBATT
(511) 9 Helyhez kötött, hordozható és járművekre szerelhető akkumulátorok és szárazelemek.

---

(210) M 07 03959 **(220) 2007.11.27.**
(731) Lidl Stiftung & Co. KG, Neckarsulm (DE)
(740) dr. Krajnyák András, Dr. Asbóth. dr. Krajnyák & Társa Ügyvédi és Szabadalmi Iroda, Budapest
(546)
Dizzy
(511) 32 Ásványvizek, szénsavas vizek és egyéb alkoholmentes italok; gyümölcsitalok és gyümölcslevek; szörpök és más készítmények italokhoz.

---

(210) M 07 03960 **(220) 2007.11.27.**
(731) Lidl Stiftung & Co. KG, Neckarsulm (DE)
(740) dr. Krajnyák András, Dr. Asbóth. dr. Krajnyák & Társa Ügyvédi és Szabadalmi Iroda, Budapest
(546)
SUNGA
(511) 30 Kávé, kávépótló, kakaó, kávé- vagy kakaóalapú italok.

---

(210) M 07 04034 **(220) 2007.12.05.**
(731) Lidl Stiftung & Co. KG, Neckarsulm (DE)
(740) dr. Krajnyák András, Dr. Asbóth. dr. Krajnyák & Társa Ügyvédi és Szabadalmi Iroda, Budapest
(546)
balu
(511) 5 Női higiéniai termékek, egészségügyi kendők.

6 Alumíniumfólia.

16 Papírból készült termékek, háztartási papír, szemeteszsákok, átlátszó fóliák, toalettpapír, papír zsebkendők, szalvéták és kozmetikai kendők.

21 Tisztítórongyok, tisztítókendők, szivacskendők, háztartási törlőkendők, felmosórongyok.

---

(210) M 07 04253 **(220) 2007.12.21.**
(731) dr. Lászlófy Csaba, Budapest (HU)
(740) dr. Márton Judit, Márton Ügyvédi Iroda, Budapest
(541) sanoral
(511) 44 Orvosi szolgáltatás; fogorvosi szolgáltatás; fogászati szolgáltatás; fogszabályozás; szájsebészet; gyermekfogászat; fogfehérítés; szájhigiénés kezelések; fül-orr-gégészet; sebészeti szolgáltatás.

---

(210) M 06 04000 **(220) 2006.12.07.**
(731) Magyar Futball Akadémia Kft., Budapest (HU)
(740) Kovátsné dr. Rech Erika, Budapesti 62. sz. Ügyvédi Iroda, Budapest
(546)

(511) 25 Ruházati cikkek, cipők, kalapok, sapkák.

28 Játékok, játékszerek, testnevelési és sportcikkek, amelyek nem tartoznak más áruosztályba.

35 Reklámozás, hirdetési hely kölcsönzése, hirdetési oldalak készítése, reklámanyagok, reklámszövegek készítése és publikálása, szabadtéri hirdetés, szállodai üzletvezetés, televíziós reklámozás, rádiós reklámozás, hirdetési hely kölcsönzése, kereskedelmi ügyletek, kereskedelmi adminisztráció, irodai munkák.

41 Nevelés, sportszakmai képzés, szórakoztatás, sport- és kulturális tevékenység, sportedzőtábori szolgáltatások, sportlétesítmények üzemeltetése, sportversenyek rendezése, stadionok bérlete, szabadidős szolgáltatások nyújtása, testnevelés, tornatanítás, video (szalagra filmezés), sportoktatás, sportoktatási tárgyú információk, spor oktatási vizsgáztatás, idő mérése sporteseményeken, sportakadémiák (oktatás), egészségvédő klubok (kondicionálás).

43 Gyorséttermek, kantinok, büfék, étkezdék, kávéházak, motelek, panziók, szállodai szolgáltatások, vendéglátóipar, éttermek, önkiszolgáló éttermek.

---

(210) M 08 00148 **(220) 2008.01.22.**
(731) Magyar Rádió Zrt., Budapest (HU)
(740) Mydloné dr. Isépy Eszter, Isépy Ügyvédi Iroda, Budapest
(541) Ki nyer ma? – Játék és muzsika tíz percben
(511) 16 Papír, karton és ezen anyagokból készült termékek, amelyek nem tartoznak más osztályokba; nyomdaipari termékek; könyvkötészeti anyagok; fényképek; papíripari cikkek, papíripari vagy háztartási ragasztóanyagok; anyagok művészek részére; ecsetek; írógépek és irodai cikkek (bútorok kivételével); tanítási és oktatási anyagok (készülékek kivételével); csomagolásra szolgáló műanyagok (amelyek nem tartoznak más osztályokba); nyomdabetűk; klisék.

35 Reklámozás; kereskedelmi ügyletek; kereskedelmi adminisztráció; irodai munkák.

38 Távközlés.

41 Nevelés; szakmai képzés; szórakoztatás; sport- és kulturális tevékenységek.

---

(210) M 07 03319 **(220) 2007.10.01.**
(731) Mareco Ingatlan Zrt., Budapest (HU)
(740) Katona Zsuzsanna, Budapest
(546)

(511) 36 Biztosítás; pénzügyi ügyletek; valutaügyletek; ingatlanügyletek.

---

(210) M 08 00001 **(220) 2008.01.02.**
(731) Master Good Kft., Kisvárda (HU)
(740) dr. Földes Tamás, Földes és Társa Ügyvédi Iroda, Debrecen
(541) Az anyák hősök!
(511) 29 Hús, hal-, baromfi- és vadhúskivonatok.

---

(210) M 07 03937 **(220) 2007.11.26.**
(731) Masterplast Group Kereskedelmi Zrt., Sárszentmihály (HU)
(740) Gláser Tamás, Lárhen Iparjogvédelmi, Menedzser, Tanácsadó és Szolgáltató Kft., Budapest
(541) MASTERPOINT
(511) 35 Reklámozás és marketing; kereskedelmi ügyletek bonyolítása; kereskedelmi hálózat működtetése, különösképpen építés- és építőipari területeken.

37 Szigetelési szolgáltatások.

---

(210) M 07 02813 **(220) 2007.02.12.**
(731) MEC Holding GmbH, Kriftel (DE)
(300) 30709718.8 2007.02.12. DE
(740) dr. Szigeti Éva, DANUBIA Szabadalmi és Jogi Iroda Kft., Budapest
(541) PROTEC
(511) 6 Nem nemesfémek és ezek ötvözetei; kisebb acéláruk; fémcsövek és fémkábelek; különösen fém öntőforma és védőréteggel ellátott fém öntőforma, elsősorban az üveggyártásban való alkalmazásra.

---

(210) M 07 03323 **(220) 2007.10.01.**
(731) Millennium & Copthorne International Limited, Singapore (SG)
(740) dr. Gödölle István, Gödölle, Kékes, Mészáros & Szabó Szabadalmi és Védjegy Iroda, Budapest
(546)

GRAND MILLENNIUM

(511) 35 Szállodákkal, motelekkel és egyéb ideiglenes szálláshelyekkel, beleértve a szolgáltatásokkal járó apartmanokat és apartmanszállodákat, kapcsolatos üzletvezetés; ideiglenes szálláshelyekkel, beleértve a szállodákat, kapcsolatos közönségszolgálat; ideiglenes szálláshelyekkel, beleértve a szállodákat, moteleket, szolgáltatásokkal járó apartmanokat és apartmanszállodákat, kapcsolatos marketingtevékenység, beleértve eme szolgáltatások interneten és egyéb globális számítógépes hálózatokon keresztül történő hirdetését és reklámozását.

43 Ideiglenes szállásadási szolgáltatások, ideiglenes szálláshelyek bérbeadása; vendéglátóipar (étel és ital); összejövetelekhez helyiségek bérbeadása; éttermek, kávéházak; ideiglenesszálláshely-foglalások; átmeneti lakhatási lehetőség biztosítása; szolgáltatásokkal járó apartmanok biztosítása; szállodai szolgáltatások.

---

(210) M 07 04061 **(220) 2007.12.07.**
(731) Millennium & Copthorne International Limited, Singapore (SG)
(740) dr. Gödölle István, Gödölle, Kékes, Mészáros & Szabó Szabadalmi és Védjegy Iroda, Budapest
(541) You are the Centre of Our World
(511) 35 Szállodákkal, motelekkel és egyéb ideiglenes szálláshelyekkel, beleértve a szolgáltatásokkal járó apartmanokat és apartmanszállodákat, kapcsolatos üzletvezetés; ideiglenes szálláshelyekkel, beleértve a szállodákat, moteleket, szolgáltatásokkal járó apartmanokat és apartmanszállodákat, kapcsolatos közönségszolgálat; ideiglenes szálláshelyekkel, beleértve a szállodákat, moteleket, szolgáltatásokkal járó apartmanokat és apartmanszállodá-

kat, kapcsolatos marketingtevékenység, beleértve eme szolgáltatások interneten és egyéb globális számítógépes hálózatokon keresztül történő hirdetését és reklámozását.

43 Ideiglenes szállásadási szolgáltatások, ideiglenes szálláshelyek bérbeadása; vendéglátóipar (étel és ital); összejövetelekhez helyiségek bérbeadása; éttermek, kávéházak; ideiglenesszálláshely-foglalások; átmeneti lakhatási lehetőség biztosítása; szolgáltatásokkal járó apartmanok biztosítása; szállodai szolgáltatások.

---

(210) M 07 03253 **(220) 2007.09.25.**
(731) Millennium & Copthorne International Limited, Singapore-i cég, City House, Singapore (SG)
(740) dr. Gödölle István, Gödölle, Kékes, Mészáros & Szabó Szabadalmi és Védjegy Iroda, Budapest
(541) GRAND MILLENNIUM
(511) 35 Szállodákkal, motelekkel és egyéb ideiglenes szálláshelyekkel, beleértve a szolgáltatásokkal járó apartmanokat és apartmanszállodákat, kapcsolatos üzletvezetés; ideiglenes szálláshelyekkel, beleértve a szállodákat, moteleket, szolgáltatásokkal járó apartmanokat és apartmanszállodákat, kapcsolatos közönségszolgálat; ideiglenes szálláshelyekkel, beleértve a szállodákat, moteleket, szolgáltatásokkal járó apartmanokat és apartmanszállodákat, kapcsolatos marketingtevékenység, beleértve eme szolgáltatások interneten és egyéb globális számítógépes hálózatokon keresztül történő hirdetését és reklámozását.

43 Ideiglenes szállásadási szolgáltatások, ideiglenes szálláshelyek bérbeadása; vendéglátóipar (étel és ital); összejövetelekhez helyiségek bérbeadása; éttermek, kávéházak; ideiglenesszálláshely-foglalások; átmeneti lakhatási lehetőségek biztosítása; szolgáltatásokkal járó apartmanok biztosítása, szállodai szolgáltatások.

---

(210) M 07 04063 **(220) 2007.12.07.**
(731) Mitsubishi Fuso Truck and Bus Corporation, Kawasaki-shi, Kanagawa (JP)
(740) dr. Sasvári Gabriella, S.B.G. & K. Szabadalmi Ügyvivői Iroda, Budapest
(541) FUSO
(511) 7 Motorok, szárazföldijármű-motorok kivételével; szárazföldi járművek alkatrészei; váltakozó áramú motorok és egyenáramú motorok (szárazföldijármű-motorok kivételével, de beleértve a váltakozó áramú motorok és egyenáramú motorok alkatrészeit), generátorok (váltakozó áramú generátorok), egyenáramú generátorok; dinamókefék, tengelyek, keréktengelyek, tengelyorsók (kivéve szárazföldi járművek ezen alkatrészei), csapágyak (nem szárazföldi gépek elemei), tengelykapcsolók illetve csatlakozóelemek (nem szárazföldi járművekhez), csapágyak (nem szárazföldi járművekhez); erőátviteli egységek és meghajtóművek gépekhez (kivéve szárazföldi járművekhez), rugók (nem szárazföldi járművekhez); fékek (nem szárazföldi járművekhez); szelepek (nem szárazföldi járművekhez).

37 Gépkocsijavítás és -karbantartás; (ipari) légkondicionáló berendezések javítása és karbantartása; hűtőberendezések és készülékek javítása és karbantartása; távközlő berendezések és készülékek javítása és karbantartása; építőipari berendezések és készülékek javítása és karbantartása; elektromos világítóberendezések javítása és karbantartása; energiaelosztó, illetve energiaellátó berendezések és készülékek javítása és karbantartása; generátorok javítása és karbantartása, villanymotorok javítása és karbantartása; laboratóriumi készülékek és eszközök javítása és karbantartása; mérő- és ellenőrző berendezések és eszközök javítása és karbantartása.

---

(210) M 07 02951 **(220) 2007.08.28.**
(731) Molnár György Miklós, Budapest (HU)
(740) dr. Tomcsányi Tamás, Tomcsányi Tamás Ügyvédi Iroda, Budapest
(541) RUSTICO
(511) 43 Vendéglátási (élelmezési) szolgáltatások; ideiglenes szállásadás.

---

(210) M 07 02952 **(220) 2007.08.28.**
(731) MOLNÁR TV Műsorkészítő és Szolgáltató Kft., Csorna (HU)
(546)

(511) 38 Távközlés.

---

(210) M 07 02953 **(220) 2007.08.28.**
(731) MOLNÁR TV Műsorkészítő és Szolgáltató Kft., Csorna (HU)
(546)

(511) 35 Reklámozás; kereskedelmi ügyletek, adminisztráció; irodai munkák.

---

(210) M 07 03988 **(220) 2007.11.28.**
(731) MOM-Park MFC Ingatlanforgalmazó és Beruházó Kft., Budapest (HU)
(740) dr. Mezei Róbert, Dr. Mezei Róbert Ügyvédi Iroda, Budapest
(541) MOM PARK
(511) 16 Papír, karton és ezen anyagokból készült termékek, amelyek nem tartoznak más osztályokba; nyomdaipari termékek; könyvkötészeti anyagok; fényképek; papíripari cikkek, papíripari vagy háztartási ragasztóanyagok; anyagok művészek részére; ecsetek; írógépek és irodai cikkek (bútorok kivételével); tanítási és oktatási anyagok (készülékek kivételével); csomagolásra szolgáló műanyagok (amelyek nem tartoznak más osztályokba); nyomdabetűk; klisék.

35 Reklámozás; kereskedelmi ügyletek; kereskedelmi adminisztráció; irodai munkák.

41 Nevelés; szakmai képzés; szórakoztatás; sport- és kulturális tevékenységek.

---

(210) M 07 03989 **(220) 2007.11.28.**
(731) MOM-Park MFC Ingatlanforgalmazó és Beruházó Kft., Budapest (HU)
(740) dr. Mezei Róbert, Dr. Mezei Róbert Ügyvédi Iroda, Budapest
(546)

(511) 16 Papír, karton és ezen anyagokból készült termékek, amelyek nem tartoznak más osztályokba; nyomdaipari termékek; könyvkötészeti anyagok; fényképek; papíripari cikkek, papíripari vagy háztartási ragasztóanyagok; anyagok művészek részére; ecsetek; írógépek és irodai cikkek (bútorok kivételével); tanítási és oktatási anyagok (készülékek kivételével); csomagolásra szolgáló műanyagok (amelyek nem tartoznak más osztályokba); nyomdabetűk; klisék.

35 Reklámozás; kereskedelmi ügyletek; kereskedelmi adminisztráció; irodai munkák.

41 Nevelés; szakmai képzés; szórakoztatás; sport- és kulturális tevékenységek.

---

(210) M 07 03519 **(220) 2007.10.17.**
(731) Mona Hungary Kft., Budapest (HU)
(541) MONTICE: MINDEN AMI A REGGELIZŐ ASZTALRA KELL
(511) 29 Tejtermék-tej, tejszelet, joghurt.
30 Péksütemények.

---

(210) M 07 03520 **(220) 2007.10.17.**
(731) Mona Hungary Kft., Budapest (HU)
(546)

(511) 29 Tej-tejtermékek.

---

(210) M 07 03527 **(220) 2007.10.17.**
(731) Naturgold Farms Kft., Edelény (HU)
(740) dr. Kimmel József, Fazekas & Társai Ügyvédi Iroda, Budapest
(546)

(511) 24 Textíliák és textiláruk, amelyek nem tartoznak más osztályokba; ágy- és asztalneműk, párna.

---

(210) M 07 03933 **(220) 2007.11.26.**
(731) Nemzeti Tankönyvkiadó Zrt., Budapest (HU)
(740) dr. Erdős Anett, Erdős és Társai Ügyvédi Iroda, Budapest
(546)

(511) 35 Reklámozás; kereskedelmi ügyletek; kereskedelmi adminisztráció; irodai munkák.
41 Nevelés; szakmai képzés; szórakoztatás; sport- és kulturális tevékenységek.

---

(210) M 07 04136 **(220) 2007.12.13.**
(731) Netrisk.Hu Első Online Biztosítási Alkusz Kft., Budapest (HU)
(740) dr. Balczó Gábor ügyvéd, Budapest
(541) Netrisk.hu
(511) 36 Biztosítás; pénzügyi ügyletek; valutaügyletek; ingatlanügyletek.

---

(210) M 07 04213 **(220) 2007.12.19.**
(731) Nyugat-dunántúli Regionális Fejlesztési Ügynökség Kht., Sopron (HU)
(740) Török Antal, Győr
(546)

(511) 38 Online internetes információ- és hírszolgáltatás, hírügynökségi szolgáltatás, üzenetek és képek továbbítása számítógépek segítségével, internetes közösségek számára kommunikációs felületek biztosítása hírportálon; fotó- és sajtótermékek online publikálása a világhálón; események, rendezvények helyszíni közvetítése az interneten; közérdekű információk közzététele a világhálón; EDI (elektronikus adatcsere) szolgáltatás, elektronikus postaláda, elektronikus postafiók, elektronikus levélszekrény szolgáltatások, e-mail.

---

(210) M 07 03827 **(220) 2007.11.15.**
(731) Nótár Mária, Taktaharkány (HU)
(740) dr. Szilágyi István, Dr. Szilágyi István Ügyvédi Iroda, Budapest
(541) Nótár Mary
(511) 9 Tudományos célra szolgáló, tengerészeti, földmérő, villamos, fényképészeti, mozgóképi, optikai, súlymérő, egyéb mérő-, jelző-, ellenőrző (felügyeleti), életmentő és oktatóberendezések és felszerelések; hangok vagy képek rögzítésére, továbbítására, másolására szolgáló készülékek; mágneses adathordozók, hanglemezek; automata árueloszto berendezések és szerkezetek érmebedobással működő készülékekhez; regiszteres pénztárgépek, számológépek, adatfeldolgozó berendezések és számítógépek; tűzoltó készülékek; hangfelvételhordozók, hanglemezek.
35 Reklámozás; kereskedelmi ügyletek; kereskedelmi adminisztráció; irodai munkák; hirdetések levélben megrendelve, reklámanyagok (röplapok, prospektusok, nyomtatványok, árumintákat) terjesztése, reklámanyagok terjesztése, reklámozás, reklámszövegek publikálása, televíziós reklámozás, rádiós reklámozás.
41 Nevelés; szakmai képzés; szórakoztatás; sport- és kulturális tevékenységek; előadóművészek szolgáltatásai, hangfelvételek kölcsönzése, rádiós szórakoztatás, show-műsorok, szabadidős szolgáltatások nyújtása, szórakoztatás, televíziós szórakoztatás.

---

(210) M 07 03065 **(220) 2007.09.10.**
(731) Paul Zsolt, Siklós (HU)
(541) MÉRAY
(511) 12 Járművek, szárazföldi, légi vagy vízi közlekedési eszközök.
18 Bőr és bőrutánzatok, ezen anyagokból készült olyan termékek, amelyek nem tartoznak más osztályokba, állatbőrök és irhák, utazótáskák és bőröndök, esernyők, napernyők és sétapálcák, ostorok, hámok, nyergek és lószerszámok.
25 Ruházati cikkek, cipők, kalapáruk.

---

(210) M 07 04291 **(220) 2006.04.12.**
(731) Payless ShoeSource Worldwide, Inc., Topeka, Kansas (US)
(740) S.B.G. & K. Budapest Nemzetközi Szabadalmi Iroda, Budapest
(546)

(511) 25 Lábbeli, valamint ruházati termékek, így fejfedők, sálak, kendők, kalapok, kesztyűk, övek, zoknik, harisnyák, harisnyanadrágok, térdharisnyák és lábfej nélküli harisnyák.
35 Cipőket és divatkiegészítőket forgalmazó kiskereskedelmi üzletek; lábbeli, ruházat, pénztárcák, kézitáskák és hátitáskák értékesítésével összefüggő online kiskereskedelmi szolgáltatások.

(210) M 07 04057 **(220) 2007.12.07.**
(731) Penny Market Kft., Alsónémedi (HU)
(740) dr. Kemény Balázs, Alsónémedi
(546)

(511) 30 Tea, teakeverékek.

---

(210) M 07 02280 **(220) 2007.06.21.**
(731) Philip Morris Products S.A., Neuchatel (CH)
(740) dr. Gödölle Tamás, Bogsch és Társai Ügyvédi Iroda, Budapest
(546)

(511) 34 Nyers vagy feldolgozott dohány; dohánytermékek, ideértve szivarok, cigaretták, szivarkák, dohány saját maga által saját részre sodort cigarettához, pipadohány, bagó, tubák/burnót, kretek; dohánypótlók és -helyettesítők (nem orvosi célra); dohányzási cikkek, ideértve cigarettapapírok és -csövek, cigarettafilterek, dohánydobozok, cigarettatárcák és hamutartók, pipák, zsebkészlet cigarettasodráshoz, öngyújtók; gyufák.

---

(210) M 07 04131 **(220) 2007.12.13.**
(731) PHILIP MORRIS PRODUCTS S.A., Neuchâtel (CH)
(740) dr. Gödölle Tamás, Bogsch és Társai Ügyvédi Iroda, Budapest
(541) AQUA BLUE
(511) 34 Nyers vagy feldolgozott dohány; dohánytermékek, ideértve szivarok, cigaretták, szivarkák, dohány saját maga által saját részre sodort cigarettához, pipadohány, bagó, tubák/burnót, kretek; dohánypótlók és -helyettesítők (nem orvosi célra); dohányzási cikkek, ideértve cigarettapapírok és -csövek, cigarettafilterek, dohánydobozok, cigarettatárcák és hamutartók, pipák, zsebkészlet cigarettasodráshoz, öngyújtók; gyufák.

---

(210) M 08 00006 **(220) 2008.01.02.**
(731) PODRAVKA prehrambena industrija d.d., Koprivnica (HR)
(740) ifj. Szentpéteri Ádám, S.B.G. & K. Szabadalmi Ügyvivői Iroda, Budapest
(541) PUDELINO
(511) 5 Bébiételek; diabetikus készítmények orvosi célokra.

29 Hús, hal, szárnyas és vadhús; húskivonatok; tartósított, szárított és főzött gyümölcsök és zöldségek; zselék, lekvárok, kompótok; tojások, tej és tejkészítmények; étkezési olajok és zsírok.

30 Kávé, tea, kakaó, cukor, rizs, tápióka, szágó, mesterséges kávé; liszt és gabonakészítmények, kenyér, sütemények és édességek, jég; méz, melasz; élesztő, sütőpor; só, mustár; ecet, ízesítőszerek; fűszerek; jég.

---

(210) M 08 00007 **(220) 2008.01.02.**
(731) PODRAVKA prehrambena industrija d.d., Koprivnica (HR)
(740) ifj. Szentpéteri Ádám, S.B.G. & K. Szabadalmi Ügyvivői Iroda, Budapest
(541) JOGOLINO
(511) 5 Bébiételek; diabetikus készítmények orvosi célokra.

29 Hús, hal, szárnyas és vadhús; húskivonatok; tartósított, szárított és főzött gyümölcsök és zöldségek; zselék, lekvárok, kompótok; tojások, tej és tejkészítmények; étkezési olajok és zsírok.

30 Kávé, tea, kakaó, cukor, rizs, tápióka, szágó, mesterséges kávé; liszt és gabonakészítmények, kenyér, sütemények és édességek, jég; méz, melasz; élesztő, sütőpor; só, mustár; ecet, ízesítőszerek; fűszerek; jég.

---

(210) M 07 04155 **(220) 2007.12.14.**
(731) POLI-FABRE Vegyipari Kft., Bócsa (HU)
(740) dr. Kereszty Marcell, Gödölle, Kékes, Mészáros & Szabó Szabadalmi és Védjegy Iroda, Budapest
(541) NÁRCISZ
(511) 2 Festékek, kencék, lakkok.

---

(210) M 07 04156 **(220) 2007.12.14.**
(731) POLI-FABRE Vegyipari Kft., Bócsa (HU)
(740) dr. Kereszty Marcell, Gödölle, Kékes, Mészáros & Szabó Szabadalmi és Védjegy Iroda, Budapest
(541) PIPACS
(511) 2 Festékek, kencék, lakkok.

---

(210) M 07 04157 **(220) 2007.12.14.**
(731) POLI-FABRE Vegyipari Kft., Bócsa (HU)
(740) dr. Kereszty Marcell, Gödölle, Kékes, Mészáros & Szabó Szabadalmi és Védjegy Iroda, Budapest
(541) TŰZLILIOM
(511) 2 Festékek, kencék, lakkok.

---

(210) M 07 04158 **(220) 2007.12.14.**
(731) POLI-FABRE Vegyipari Kft., Bócsa (HU)
(740) dr. Kereszty Marcell, Gödölle, Kékes, Mészáros & Szabó Szabadalmi és Védjegy Iroda, Budapest
(541) GYÉKÉNY
(511) 2 Festékek, kencék, lakkok.

---

(210) M 07 04142 **(220) 2007.12.14.**
(731) Poli-Farbe Vegyipari Kft., Bócsa (HU)
(740) dr. Kereszty Marcell, Gödölle, Kékes, Mészáros & Szabó Szabadalmi és Védjegy Iroda, Budapest
(541) ARANYVESSZŐ
(511) 2 Festékek, kencék, lakkok.

---

(210) M 07 04143 **(220) 2007.12.14.**
(731) Poli-Farbe Vegyipari Kft., Bócsa (HU)
(740) dr. Kereszty Marcell, Gödölle, Kékes, Mészáros & Szabó Szabadalmi és Védjegy Iroda, Budapest
(541) DÁLIA
(511) 2 Festékek, kencék, lakkok.

---

(210) M 07 04144 **(220) 2007.12.14.**
(731) Poli-Farbe Vegyipari Kft., Bócsa (HU)
(740) dr. Kereszty Marcell, Gödölle, Kékes, Mészáros & Szabó Szabadalmi és Védjegy Iroda, Budapest
(541) LEVENDULA
(511) 2 Festékek, kencék, lakkok.

---

(210) M 07 04145 **(220) 2007.12.14.**
(731) Poli-Farbe Vegyipari Kft., Bócsa (HU)
(740) dr. Kereszty Marcell, Gödölle, Kékes, Mészáros & Szabó Szabadalmi és Védjegy Iroda, Budapest
(541) BARACKVIRÁG
(511) 2 Festékek, kencék, lakkok.

---

(210) M 07 04146 **(220) 2007.12.14.**
(731) Poli-Farbe Vegyipari Kft., Bócsa (HU)
(740) dr. Kereszty Marcell, Gödölle, Kékes, Mészáros & Szabó Szabadalmi és Védjegy Iroda, Budapest
(541) LEN
(511) 2 Festékek, kencék, lakkok.

---

(210) M 07 04148 **(220) 2007.12.14.**
(731) Poli-Farbe Vegyipari Kft., Bócsa (HU)
(740) dr. Kereszty Marcell, Gödölle, Kékes, Mészáros & Szabó Szabadalmi és Védjegy Iroda, Budapest
(541) FEKETE TULIPÁN
(511) 2 Festékek, kencék, lakkok.

---

(210) M 07 04149 **(220) 2007.12.14.**
(731) Poli-Farbe Vegyipari Kft., Bócsa (HU)
(740) dr. Kereszty Marcell, Gödölle, Kékes, Mészáros & Szabó Szabadalmi és Védjegy Iroda, Budapest
(541) NAPRAFORGÓ
(511) 2 Festékek, kencék, lakkok.

---

(210) M 07 04150 **(220) 2007.12.14.**
(731) Poli-Farbe Vegyipari Kft., Bócsa (HU)
(740) dr. Kereszty Marcell, Gödölle, Kékes, Mészáros & Szabó Szabadalmi és Védjegy Iroda, Budapest
(541) HANGAVÖRÖS
(511) 2 Festékek, kencék, lakkok.

---

(210) M 07 04151 **(220) 2007.12.14.**
(731) Poli-Farbe Vegyipari Kft., Bócsa (HU)
(740) dr. Kereszty Marcell, Gödölle, Kékes, Mészáros & Szabó Szabadalmi és Védjegy Iroda, Budapest
(541) TROMBITAVIRÁG
(511) 2 Festékek, kencék, lakkok.

---

(210) M 07 04152 **(220) 2007.12.14.**
(731) Poli-Farbe Vegyipari Kft., Bócsa (HU)
(740) dr. Kereszty Marcell, Gödölle, Kékes, Mészáros & Szabó Szabadalmi és Védjegy Iroda, Budapest
(541) BODZA
(511) 2 Festékek, kencék, lakkok.

---

(210) M 07 04153 **(220) 2007.12.14.**
(731) Poli-Farbe Vegyipari Kft., Bócsa (HU)
(740) dr. Kereszty Marcell, Gödölle, Kékes, Mészáros & Szabó Szabadalmi és Védjegy Iroda, Budapest
(541) ORGONA
(511) 2 Festékek, kencék, lakkok.

---

(210) M 07 04154 **(220) 2007.12.14.**
(731) Poli-Farbe Vegyipari Kft., Bócsa (HU)
(740) dr. Kereszty Marcell, Gödölle, Kékes, Mészáros & Szabó Szabadalmi és Védjegy Iroda, Budapest
(541) HUNYOR
(511) 2 Festékek, kencék, lakkok.

---

(210) M 07 00538 **(220) 2007.02.16.**
(731) PRO-MOT HUNGÁRIA Ingatlanfejlesztő Kft., Budapest (HU)
(740) dr. Szécsényi László ügyvéd, Szécsényi Ügyvédi Iroda, Budapest
(541) Club Aliga
(511) 36 Biztosítás; pénzügyi ügyletek; valutaügyletek; ingatlanügyletek.
37 Építkezés; javítás; szerelési szolgáltatások.
39 Szállítás; áruk csomagolása és raktározása; utazásszervezés.
41 Nevelés; szakmai képzés; szórakoztatás; sport- és kulturális tevékenységek.
43 Vendéglátási (élelmezési) szolgáltatások; ideiglenes szállásadás.

---

(210) M 07 03132 **(220) 2007.09.13.**
(731) Ragoncsa Zoltán, Szigetvár (HU); Koncz Csaba, Szigetvár (HU)
(740) Kormos Ágnes szabadalmi ügyvivő, Budapest
(546)

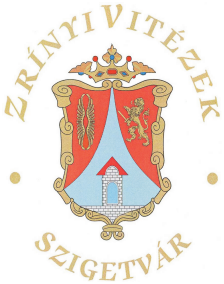

(511) 41 Nevelés; szakmai képzés; szórakoztatás; sport- és kulturális tevékenységek.

---

(210) M 07 03720 **(220) 2007.11.06.**
(731) Reckitt & Colman (Overseas) Limited, egyesült királyságbeli cég, Hull (GB)
(740) Frankné dr. Machytka Daisy, Gödölle, Kékes, Mészáros & Szabó Szabadalmi és Védjegy Iroda, Budapest
(546)

(511) 5 Gyógyszerészeti készítmények és anyagok.

---

(210) M 07 04015 **(220) 2007.12.03.**
(731) Reflexio 2005 Bt., Budapest (HU)
(740) Pintz György, Pintz & Társai Szabadalmi és Védjegy Iroda, Budapest
(541) Tánckoktél Tánciskola
(511) 41 Tánccal összefüggő oktatás, vizsgáztatás, szórakoztatás, klubszolgáltatás, verseny- és rendezvényszervezés, lebonyolítás.

---

(210) M 07 03345 **(220) 2005.02.18.**
(731) Rewe-Zentral AG, Köln (DE)
(740) ifj. Szentpéteri Ádám szabadalmi ügyvivő, S.B.G. & K. Szabadalmi Ügyvivői Iroda, Budapest
(541) JO-VITAL
(511) 30 Cukor, édesség, kivéve joghurtos édességek, különösen főzött menta és gyümölcsös édességek, gumicukorkák, nyalókák, rágógumik.

---

(210) M 07 04209 **(220) 2007.12.18.**
(731) Roco Graphics Grafikai Stúdió Kft., Budapest (HU)
(740) dr. Hegyesi Miklós, Hegyesi Ügyvédi Iroda, Budapest
(546)

(511) 42 Tudományos és műszaki szolgáltatások, valamint az idetartozó tervezői és kutatói tevékenység; ipari elemző és kutató szolgáltatások; számítástechnikai hardver- és szoftvertervezés és -fejlesztés; grafikusművészi tervezési szolgáltatások.

---

(210) M 08 00068 **(220) 2008.01.11.**
(731) ROMbrandt Multimedia Alkotóház Korlátolt Felelősségű Társaság, Budapest (HU)
(740) dr. György Péter, György Ügyvédi Iroda, Budapest
(546)

FOUR STAR
HOTEL NETWORK

(511) 43 Vendéglátási (élelmezési) szolgáltatások; ideiglenes szállásadás.

---

(210) M 07 01921 **(220) 2007.05.22.**
(731) dr. Salgó András, Budapest (HU)
(546)

Tokaji Kávé®

(511) 30 Kávé, amely Tokaj eredetmegjelölés területéről származó bort tartalmaz.

43 Vendéglátási szolgáltatás.

---

(210) M 07 04115 **(220) 2007.12.12.**
(731) Sanoma Budapest Zrt., Budapest (HU)
(740) Király György, JUREX Iparjogvédelmi Iroda, Budapest
(541) Storyonline
(511) 38 Távközlés, beleértve online szolgáltatás, ondemand (lehívható szolgáltatás) és más elektronikus szolgáltatás.

41 Szórakoztatás, nevelés és szakmai képzés, főként televízió- és rádióprogramok formájában, online, ondemand (lehívható) és más szolgáltatás, tetszés szerinti programkészítés televízióhoz, rádióhoz és hírközléshez, online, ondemand (lehívható) médiaszolgáltatások, műsorprogram-készítés film- és videokazettához.

---

(210) M 07 04116 **(220) 2007.12.12.**
(731) Sanoma Budapest Zrt., Budapest (HU)
(740) Király György, JUREX Iparjogvédelmi Iroda, Budapest
(546)

Story online

(511) 38 Távközlés, beleértve online szolgáltatás, ondemand (lehívható szolgáltatás) és más elektronikus szolgáltatás.

41 Szórakoztatás, nevelés és szakmai képzés, főként televízió- és rádióprogramok formájában, online, ondemand (lehívható) és más szolgáltatás, tetszés szerinti programkészítés televízióhoz, rádióhoz és hírközléshez, online, ondemand (lehívható) médiaszolgáltatások, műsorprogram-készítés film- és videokazettához.

---

(210) M 08 00201 **(220) 2008.01.24.**
(731) Sanoma Budapest Zrt., Budapest (HU)
(740) Király György, JUREX Iparjogvédelmi Iroda, Budapest
(546)

FÜLES JOKER

(511) 16 Nyomdai termékek, kiadványok, újságok, folyóiratok, képeslapok, évkönyvek, könyvek, papír, karton és ezen anyagokból készült termékek, amelyek nem tartoznak más osztályokba; nyomdaipari termékek; fényképek; papíripari cikkek, irodai cikkek (bútorok kivételével); tanítási és oktatási anyagok (készülékek kivételével).

35 Reklámozás; kereskedelmi ügyletek; kereskedelmi adminisztráció; sajtóhirdetés, kültéri hirdetések, rádió- és tv-hirdetés.

41 Nevelés; szakmai képzés; szórakoztatás; sport- és kulturális tevékenységek.

---

(210) M 07 03936 **(220) 2007.11.26.**
(731) Schwarz Pharma AG, Monheim (DE)
(740) dr. Szamosi Katalin, S.B.G. & K. Szabadalmi Ügyvivői Iroda, Budapest
(541) NIFEREX
(511) 5 Gyógyszerészeti és állatgyógyászati készítmények; egészségügyi készítmények gyógyászati használatra; diétás anyagok gyógyászati használatra, bébiételek; tapaszok, kötszeranyagok; fogtömő anyagok és fogászati mintázóanyagok; fertőtlenítőszerek; kártékony állatok és növények irtására szolgáló készítmények; gombaölő szerek (fungicidek), gyomirtó szerek (herbicidek).

---

(210) M 07 00658 **(220) 2007.02.25.**
(731) dr. Seres András István, Budapest (HU)
(541) Budapest Retina Associates
(511) 41 Nevelés; szakmai képzés; szórakoztatás; sport- és kulturális tevékenységek.

42 Tudományos és műszaki szolgáltatások, valamint az idetartozó tervezői és kutatói tevékenység; ipari elemző és kutató szolgáltatások; számítástechnikai hardver- és szoftvertervezés és -fejlesztés.

44 Orvosi szolgáltatások; állatgyógyászati szolgáltatások; higiéniai és szépségápolási szolgáltatások emberek és állatok részére; mezőgazdasági, kertészeti és erdészeti szolgáltatások.

---

(210) M 08 00135 **(220) 2008.01.21.**
(731) Shelly's Vendéglátóipari és Kereskedelmi Kft., Budapest (HU)
(740) dr. Beleznay Zsolt ügyvéd, Budapest
(541) SHELLY'S
(511) 43 Vendéglátási (élelmezési) szolgáltatások; ideiglenes szállásadás.

---

(210) M 06 03394 **(220) 2006.10.16.**
(731) SHENZEN CHUANGWEI-RGB ELECTRONICS CO., LTD., SHENZEN (CN)
(740) dr. Miskolczi Mária ügyvéd, Budapest

(541) SKYWO

(511) 9 Televíziós készülékek; hordozható telefonok; set-top boxok; szilíciumlemezek (integrált áramkörökhöz); félvezetők; akusztikus csatolók; videoképernyők; zárt láncú televízió (CCTV) kamerák; DVD-lejátszók; elektromos elemek.

---

(210) M 07 03902 **(220) 2007.11.22.**

(731) Société des Produits Nestlé S.A., Vevey (CH)

(740) dr. Tompa Gábor, Tompa Ügyvédi Iroda Alirodája, Budapest

(541) ELEVENSÉGBŐL ÖTÖS

(511) 30 Kávé, kávékivonatok, kávéalapú készítmények és italok; jeges kávé; pótkávék, pótkávékivonatok, pótkávé alapú készítmények és italok; cikória, tea, teakivonatok, teaalapú készítmények és italok; jeges tea; malátaalapú készítmények; kakó és kakaóalapú készítmények és italok; csokoládé, csokoládés termékek, csokoládéalapú készítmények és italok; cukorkaáruk, édességek, bonbonok, kandiscukrok; cukor; rágógumi; természetes édesítőszerek; pékáruk, kenyér, élesztő, süteménytészta; kekszek, cukrászsütemények, aprósütemények, ostyák, tejkaramellák, pudingok; fagylalt, jégkrém, vizes jégkrémek, szörbet (fagylalt), fagyasztott cukrászkészítmények, fagyasztott sütemények, lágy jégkrémek, fagyasztott desszertek, fagyasztott joghurtok; kötőanyagok, jégkrémek és/vagy vizes jégkrémek és/vagy vizes szörbet és/vagy fagyasztott cukrászkészítmények és/vagy fagyasztott sütemények és/vagy könnyű jégkrémek és/vagy fagyasztott desszertek és/vagy fagyasztott joghurtok készítéséhez; méz és mézpótlók; gabonafélék reggelire, müzli, kukoricapelyhek, gabonapehely-szeletek, fogyasztásra kész gabonafélék; gabonakészítmények; rizs, tésztafélék, metélt tészta, nudli, galuska; rizs, liszt- vagy gabonaalapú élelmiszerek, készételek formájában is; pizzák; szendvicsek; étkezési tésztakeverék és konyhakész kenyértészta; szószok; szójaszósz; ketchup; aromatizáló vagy fűszerező készítmények ételekhez, ehető fűszerek, fűszerek, ízesítők, salátaöntetek, majonéz, méz, mustár, ecet.

41 Nevelés, szakmai képzés, sport- és kulturális tevékenységek; élelmiszer-tudományi és technológiai képzés, főzés és vendéglátóipar; filmkészítés és filmforgalmazás, könyvek, brosúra, újságok, oktatási célra készült video- és hangfelvételek; konferenciaszervezés, lebonyolítás, vezetés, kulturális vagy oktatási célú kongresszus, kiállítás; sportvetélkedők szervezése, versenyek, koncertek, show-műsorok, élő előadások bemutatása; üdülőtáborok szolgáltatásai (szórakoztatás); sportedzőtáborok (tanfolyamok); rádiós szórakoztatás.

43 Éttermek, szállodai szolgáltatások, kávéházak, gyorsétermek és kantinok, büfék, étkezdék; vendéglátóipar; szállásadás, élelmiszer-minőségi vizsgálat és ellenőrzés; élelmiszerekre és italokra vonatkozó tanácsadás.

---

(210) M 07 03903 **(220) 2007.11.22.**

(731) Société des Produits Nestlé S.A., Vevey (CH)

(740) dr. Tompa Gábor, Tompa Ügyvédi Iroda Alirodája, Budapest

(546)

(511) 30 Kávé, kávékivonatok, kávéalapú készítmények és italok; jeges kávé; pótkávék, pótkávékivonatok, pótkávé alapú készítmények és italok; cikória, tea, teakivonatok, teaalapú készítmények és italok; jeges tea; malátaalapú készítmények; kakó és kakaóalapú készítmények és italok; csokoládé, csokoládés termékek, csokoládéalapú készítmények és italok; cukorkaáruk, édességek, bonbonok, kandiscukrok; cukor; rágógumi; természetes édesítőszerek; pékáruk, kenyér, élesztő, süteménytészta; kekszek, cukrászsütemények, aprósütemények, ostyák, tejkaramellák, pudingok; fagylalt, jégkrém, vizes jégkrémek, szörbet (fagylalt), fagyasztott cukrászkészítmények, fagyasztott sütemények, lágy jégkrémek, fagyasztott desszertek, fagyasztott joghurtok; kötőanyagok, jégkrémek és/vagy vizes jégkrémek és/vagy vizes szörbet és/vagy fagyasztott cukrászkészítmények és/vagy fagyasztott sütemények és/vagy könnyű jégkrémek és/vagy fagyasztott desszertek és/vagy fagyasztott joghurtok készítéséhez; méz és mézpótlók; gabonafélék reggelire, müzli, kukoricapelyhek, gabonapehely-szeletek, fogyasztásra kész gabonafélék; gabonakészítmények; rizs, tésztafélék, metélt tészta, nudli, galuska; rizs, liszt- vagy gabonaalapú élelmiszerek, készételek formájában is; pizzák; szendvicsek; étkezési tésztakeverék és konyhakész kenyértészta; szószok; szójaszósz; ketchup; aromatizáló vagy fűszerező készítmények ételekhez, ehető fűszerek, fűszerek, ízesítők, salátaöntetek, majonéz, méz, mustár, ecet.

41 Nevelés, szakmai képzés, sport- és kulturális tevékenységek; élelmiszer-tudományi és technológiai képzés, főzés és vendéglátóipar; filmkészítés és filmforgalmazás, könyvek, brosúra, újságok, oktatási célra készült video- és hangfelvételek; konferenciaszervezés, lebonyolítás, vezetés, kulturális vagy oktatási célú kongresszus, kiállítás; sportvetélkedők szervezése, versenyek, koncertek, show-műsorok, élő előadások bemutatása; üdülőtáborok szolgáltatásai (szórakoztatás); sportedzőtáborok (tanfolyamok); rádiós szórakoztatás.

43 Éttermek, szállodai szolgáltatások, kávéházak, gyorsétermek és kantinok, büfék, étkezdék; vendéglátóipar; szállásadás, élelmiszer-minőségi vizsgálat és ellenőrzés; élelmiszerekre és italokra vonatkozó tanácsadás

---

(210) M 08 00071 **(220) 2008.01.11.**

(731) Société des Produits Nestlé S.A., Vevey (CH)

(740) dr. Tompa Gábor, Tompa Ügyvédi Iroda, Budapest

(541) BÁRSONY

(511) 29 Zöldségek és burgonya (tartósított, szárított vagy főtt), gyümölcsök (tartósított, szárított vagy főtt), gombák (tartósított, szárított vagy főtt), hús, baromfi, vadhús, hal és tengeri ételek, mindezen termékek kivonat formájában is, levesek, zselék, tészták, konzervek, készételek, fagyasztott vagy szárított; lekvárok; tojások; tej, tejszín, vaj, sajt és más tejalapú ételkészítmények; tejpótlók; tejalapú italok; tejalapú és tejszín alapú desszertek; joghurtok; szójatej (tejpótló), szójaalapú készítmények; étkezési olajok és zsírok; fehérjekészítmények emberi fogyasztásra készülő ételekhez; krémporok; kolbászok; hentesáruk; amerikai mogyoróvaj; levesek, leveskoncentrátumok, húsleves, erőleves, leveskockák, levesek.

30 Kávé, kávékivonatok, kávéalapú készítmények és italok; jeges kávé; pótkávék, pótkávékivonatok, pótkávé alapú készítmények és italok; cikória; tea, teakivonatok, teaalapú készítmények és italok; jeges tea; malátaalapú készítmények; kakaó és kakaóalapú készítmények és italok; csokoládé, csokoládés termékek, csokoládéalapú készítmények és italok; cukorkaáruk, édességek, bonbonok, kandiscukrok; cukor; rágógumi; természetes édesítőszerek; pékáruk, kenyér, élesztő, süteménytészta; kekszek, cukrászsütemények, aprósütemények, ostyák, tejkaramellák, pudingok; fagylalt, jégkrém, vizes jégkrémek, szörbet (fagylalt), fagyasztott cukrászkészítmények, fagyasztott sütemények, lágy jégkrémek, fagyasztott desszertek, fagyasztott joghurtok; kötőanyagok jégkrémek és/vagy vizes jégkrémek és/vagy szörbet és/vagy fagyasztott cukrászkészítmények és/vagy fagyasztott sütemények és/vagy könnyű jégkrémek és/vagy fagyasztott desszertek és/vagy fagyasztott joghurtok készítéséhez; méz és mézpótlók; gabonafélék reggelire, müzli, kukoricapelyhek, gabonaszeletek, fogyasztásra kész gabonafélék; gabonakészítmények; rizs, tésztafélék, metélt tészta, nudli, galuska; rizs, liszt vagy gabonaalapú élelmiszerek, készételek formájában is; pizzák; szendvicsek; étkezési tésztakeverék és konyhakész kenyértészta; szószok; szójaszósz; ketchup; aromatizáló vagy fűszerező készítmé-

nyek ételekhez, ehető fűszerek, fűszerek, ízesítők, salátaöntetek, majonéz; mustár; ecet.

32 Sörök; enyhén szénsavas víz, szénsavas víz, kezelt víz, forrásvíz, ásványvíz, ízesített víz; gyümölcsízesítésű és gyümölcsalapú italok; gyümölcs- és zöldséglevek, nektárok, limonádék, szódák és más alkoholmentes italok; szörpök, kivonatok, esszenciák és más készítmények alkoholmentes italok készítéséhez (kivéve az illóolajokat); tejes erjesztett italok; szójaalapú italok; malátaalapú italok; izotóniás italok.

---

(210) M 07 03886 **(220) 2007.11.22.**
(731) SPIN Kft., Budapest (HU)
(740) dr. Fendrik Zsolt, Fendrik Ügyvédi Iroda, Budapest
(546)

(511) 32 Sörök; ásványvizek, szénsavas vizek és egyéb alkoholmentes italok; gyümölcsitalok és gyümölcslevek; szörpök és más készítmények italokhoz.

---

(210) M 08 00230 **(220) 2008.01.25.**
(731) STADA Arzneimittel AG, Bad Vilbel (DE)
(740) ifj. Szentpéteri Ádám, S.B.G. & K. Szabadalmi Ügyvivői Iroda, Budapest
(541) CHONDROSTAD
(511) 5 Gyógyszerészeti és állatgyógyászati készítmények; egészségügyi készítmények orvosi célokra; diétás anyagok orvosi használatra, bébiételek; ragtapaszok, sebkötöző anyagok; fogtömő anyagok, fogorvosi viaszok; fertőtlenítőszerek, készítmények kártevők pusztítására, fungicidek, herbicidek.

---

(210) M 07 03511 **(220) 2007.10.16.**
(731) Stiefel Laboratories, Inc. (Delaware állam törvényei szerint működő cég), Coral Gables, Florida (US)
(740) dr. Szigeti Éva, DANUBIA Szabadalmi és Jogi Iroda Kft., Budapest
(541) SEBIPROX
(511) 3 Készítmények a bőr, nyálkahártya, köröm, haj és hajas fejbőr kezelésére; kozmetikai készítmények testen és arcon való használatra; szappan, gyógyszappan, nem gyógyhatású hidratálószerek, fényvédő készítmények, napozás utáni készítmények, hintőporok, gélek, lotionok, krémek, kenőcsök, lemosók, habok és spray-k; a korpás és gyulladt fejbőr kezelésére szolgáló samponok.

---

(210) M 07 03512 **(220) 2007.10.16.**
(731) Stiefel Laboratories, Inc. (Delaware állam törvényei szerint működő cég), Coral Gables, Florida (US)
(740) dr. Szigeti Éva, DANUBIA Szabadalmi és Jogi Iroda Kft., Budapest
(541) BREVOXYL
(511) 5 Gyógyászati készítmények; gyógyászati készítmények bőrbetegségek kezelésére, kondicionálására és a rendellenességek kezelésére; gyógyhatású hidratálószerek; gyógyhatású tisztítókészítmények; gyógyhatású készítmények a pattanások (aknék) kezelésére.

---

(210) M 07 03528 **(220) 2007.10.17.**
(731) Stiefel Laboratories, Inc. (Delaware állam törvényei szerint működő cég), Coral Gables, Florida (US)
(740) dr. Szigeti Éva, DANUBIA Szabadalmi és Jogi Iroda Kft., Budapest
(541) ISOTREX
(511) 5 Gyógyászati készítmények; gyógyászati készítmények bőrbetegségek kezelésére, kondicionálására és a rendellenességek kezelésére; gyógyhatású hidratálószerek; gyógyhatású tisztítókészítmények; gyógyhatású készítmények a pattanások (aknék) kezelésére.

---

(210) M 07 03529 **(220) 2007.10.17.**
(731) Stiefel Laboratories, Inc. (Delaware állam törvényei szerint működő cég), Coral Gables, Florida (US)
(740) dr. Szigeti Éva, DANUBIA Szabadalmi és Jogi Iroda Kft., Budapest
(541) POLYTAR
(511) 5 Gyógyászati készítmények; gyógyászati készítmények bőrbetegségek kezelésére, kondicionálására és a rendellenességek kezelésére; gyógyhatású hidratálószerek; gyógyhatású tisztítókészítmények; gyógyhatású sampon kiütéses, gyulladt és korpás fejbőr kezelésére.

---

(210) M 07 03282 **(220) 2007.09.28.**
(731) Szabó József 95%, Mosonmagyaróvár (HU); Passione Restaurant Kft. 5%, Tarcal (HU)
(740) Várnai Anikó, INTERINNO Szabadalmi Iroda, Budapest
(541) Adria Palota
(511) 41 Nevelés; szakmai képzés; szórakoztatás; sport- és kulturális tevékenységek.

43 Vendéglátási (élelmezési) szolgáltatások.

---

(210) M 07 03283 **(220) 2007.09.28.**
(731) Szabó József 95%, Mosonmagyaróvár (HU); Passione Restaurant Kft. 5%, Tarcal (HU)
(740) Várnai Anikó, INTERINNO Szabadalmi Iroda, Budapest
(541) Adria Palace
(511) 41 Nevelés; szakmai képzés; szórakoztatás; sport- és kulturális tevékenységek.

43 Vendéglátási (élelmezési) szolgáltatások.

---

(210) M 07 03670 **(220) 2007.10.31.**
(731) Szabó Tamás, Sopron (HU)
(740) dr. Czeglédy Attila, Dr. Czeglédy Ügyvédi Iroda, Sopron
(546)

(511) 14 Nemesfémek és ötvözeteik, valamint az ilyen anyagokból készült, vagy ezekkel bevont termékek, amelyek nem tartoznak más osztályokba; ékszerek, drágakövek; órák és más időmérő eszközök.

25 Ruházati cikkek, cipők, kalapáruk; bodyk (alsóruházat); bőrruházat; cipők; díszzsebkendők [ruházat]; fejfedők (kalapáruk); felsőruházat; harisnyanadrágok; hurkolt/kötött áruk; ingek; kabátok; kalapok; kesztyűk (ruházat); készruhák; kosztümök; lábbelik; műbőr ruházat; nadrágok; női ruhák; nyakkendők; pólók; ruházat, ruhaneműk; sapkák; sálak; szandálok; szoknyák; vállkendők, nagykendők; zoknik; övek (ruházat).

---

(210) M 07 03830 **(220) 2007.11.15.**
(731) Szilvás Zoltán, Érd (HU);
Szokolay Zsolt, Budapest (HU);
Pasta-Fresca Italiana Zrt., Érd (HU)
(546)

(511) 43 Vendéglátási (élelmezési) szolgáltatás.

---

(210) M 07 04198 **(220) 2007.12.18.**
(731) Sándor György, Budapest (HU)
(740) Király György, JUREX Iparjogvédelmi Iroda, Budapest
(546)

(511) 5 Gyógyászati készítmények; ezen belül különösen diagnosztikai készítmények, terhesség megállapítására szolgáló készítmények.

10 Terhesség és termékenység megállapítására szolgáló eszközök.

---

(210) M 08 00139 **(220) 2008.01.21.**
(731) Sárosi Tiborné, Budapest (HU);
Kalász Film Kereskedelmi és Szolgáltató Bt., Budakalász (HU)
(546)

(511) 35 Reklámozás, kereskedelmi ügyletek, hirdetés.

38 Távközlés, televíziós műsorszolgáltatás, műsorgyártás, filmgyártás.

---

(210) M 07 00297 **(220) 2007.01.30.**
(731) Tehetséges Magyarországért Alapítvány, Budapest (HU)
(740) dr. Köteles Zoltán, S.B.G.& K. Szabadalmi Ügyvivői Iroda, Budapest
(541) Tehetség Tanács
(511) 41 Oktatás, nevelés, szórakoztatás, információk nyújtása, vizsgáztatás, gyakori képzés; nappali és levelező tanfolyamok, alkotóműhelyek, internetes távoktatás szervezése, lebonyolítása és támogatása; tudás- és tehetségalapú szellemi versenyek, válogatások, felmérések, kollokviumok, szemináriumok, szimpóziumok, kulturális események szervezése, lebonyolítása és támogatása; könyvkiadás, nem reklámcélú szövegek kiadása, könyvtári kölcsönzés, kulturális, oktatási és nevelési célú kiállítások szervezése; művészeti, tudományos társaságok, szövetségek, szakmai közösségek szervezése, létrehozása és támogatása; szellemi sportok támogatása; ismeretterjesztő, tudományos, művészeti, képzési és információs kiadványok szerkesztése és kiadása; könyvkiadás, folyóirat-kiadás; szellemi képességek fejlesztésével kapcsolatos szolgáltatások, innovativitás és kreativitás fejlesztésével kapcsolatos szolgáltatások; szellemi termékek, szerzői művek, alkotói munkák létrehozásának elősegítése; tudományos és művészeti alkotói tevékenységek támogatása és elősegítése; tehetséggondozás; pályázatok kiírása és pályáztatás; hátrányos helyzetű egyének, fiatalok, gyermekek érvényesülési esélyének és társadalmi felzárkózásának elősegítése; alapítványok létrehozása; szellemi termékek fejlesztése, oktatást-nevelést és egyéb társadalmi közérdeket célzó pénzügyi alapok felosztására vonatkozó tervek készítése.

---

(210) M 08 00195 **(220) 2008.01.24.**
(731) TENDRE Takarmányipari Kft., Nagyigmánd (HU)
(546)

MYTHOS
VILÁGBAJNOK LÓTAKARMÁNY

(511) 31 Mezőgazdasági, kertészeti, erdészeti termékek és magok, amelyek nem tartoznak más osztályokba; élő állatok; friss gyümölcsök és zöldségek; vetőmagok, élő növények és virágok; tápanyagok állatok számára; maláta.

---

(210) M 07 03713 **(220) 2007.11.06.**
(731) Thera-Team Kft., Budapest (HU)
(546)

(511) 28 Testnevelési és sportcikkek, amelyek nem tartoznak más osztályba.

---

(210) M 07 03776 **(220) 2007.11.09.**
(731) Tokaj Kereskedőház Zrt., Tolcsva (HU)
(740) dr. Frank Andrea, Czeglédi és Társai Ügyvédi Iroda, Budapest
(546)

(511) 33 Alkoholtartalmú italok, sörök kivételével.

35 Reklámozás és kereskedelmi ügyletek.

---

(210) M 07 04127 **(220) 2007.12.13.**
(731) Tricox Kereskedelmi és Szolgáltató Korlátolt Felelősségű Társaság, Budapest (HU)
(740) dr. Csornai-Kovács Ákos, Csornai-Kovács Ügyvédi Iroda, Budapest
(546)

(511) 6 Kémények fémből, kéményoszlopok, kéménytestek fémből, kéménysisakok, kéménytoldatok fémből, forgó kéménytoldalék (fémből).

11 Füstcsatornák, tűzcsatornák (kéménynél), kéményajtók.

19 Kémények (nem fémből), kéményoszlopok, nem fémből, kéménytoldatok, nem fémből, forgó kéménytoldatok, szellőzőkürtők (nem fémből).

(210) M 07 03900 **(220) 2007.11.22.**
(731) Unilever N.V., Rotterdam (NL)
(740) ifj. Szentpéteri Ádám, S.B.G. & K. Szabadalmi Ügyvivői Iroda, Budapest
(546)

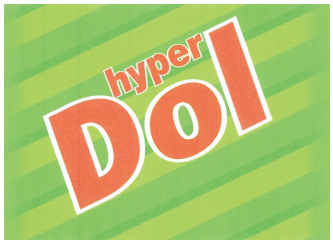

(511) 3 Mosószerek; készítmények és anyagok mosodai célokra; szövetkondicionáló készítmények; fehérítőszerek; tisztító-, fényesítő-, súroló- és dörzsölőkészítmények; készítmények edények mosásához; szappanok; kézmosó szerek; tisztító és fényesítő hatású készítményekkel impregnált kendők.

5 Fertőtlenítőszerek; egészségügyi készítmények; rovar, féreg, és kártékony állatok irtására szolgáló készítmények; fungicidek; csíraölő szerek; baktériumölő készítmények; parazitairtó szerek; algairtó szerek; rovarirtó szerek; gyomirtók; dezodorok és egyéb nem személyi használatra szolgáló ilyen készítmények; légfrissítő szerek; féregelriasztó szerek.

21 Nem elektromos működtetésű készülékek és anyagok tisztítási célokra; tisztító-, portalanító- és fényesítőruhák; tisztító-, portalanító- és fényesítőszerekkel impregnált kendők; adagolókészülékek; kefék; súroló- és tisztítópárnácskák; szivacsok és törlőeszközök.

---

(210) M 07 03901 **(220) 2007.11.22.**
(731) Unilever N.V., Rotterdam (NL)
(740) ifj. Szentpéteri Ádám, S.B.G. & K. Szabadalmi Ügyvivői Iroda, Budapest
(546)

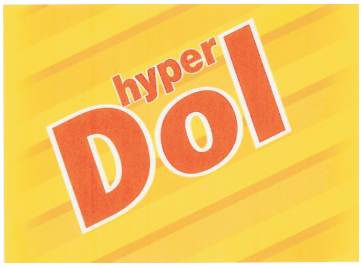

(511) 3 Mosószerek; készítmények és anyagok mosodai célokra; szövetkondicionáló készítmények; fehérítőszerek; tisztító-, fényesítő-, súroló- és dörzsölőkészítmények; készítmények edények mosásához; szappanok; kézmosó szerek; tisztító és fényesítő hatású készítményekkel impregnált kendők.

5 Fertőtlenítőszerek; egészségügyi készítmények; rovar, féreg, és kártékony állatok irtására szolgáló készítmények; fungicidek; csíraölő szerek; baktériumölő készítmények; parazitairtó szerek; algairtó szerek; rovarirtó szerek; gyomirtók; dezodorok és egyéb nem személyi használatra szolgáló ilyen készítmények; légfrissítő szerek; féregelriasztó szerek.

21 Nem elektromos működtetésű készülékek és anyagok tisztítási célokra; tisztító-, portalanító- és fényesítőruhák; tisztító-, portalanító- és fényesítőszerekkel impregnált kendők; adagolókészülékek; kefék; súroló- és tisztítópárnácskák; szivacsok és törlőeszközök.

---

(210) M 08 00157 **(220) 2008.01.22.**
(731) V-TRADE Vállalkozó Kereskedelmi, Ügynöki Betéti Társaság, Debrecen (HU)
(740) dr. Nagy Zsolt, Farkas és Nagy Ügyvédi Iroda, Debrecen
(546)

(511) 35 Reklámozás és ügyletek; reklámozás; kereskedelmi ügyletek intézése; kereskedelmi ügyletek adminisztrációja; irodai munkák.

---

(210) M 07 03700 **(220) 2007.11.05.**
(731) Valeant Pharma Magyarország Kft., Budapest (HU)
(541) NOVOROZAL
(511) 3 Illatszerek, kozmetikai cikkek, hajmosó szerek.

---

(210) M 07 03690 **(220) 2007.11.05.**
(731) Via Limes Kft., Zsámbék (HU)
(740) dr. Loósz Tamás, Dr. Loósz Tamás Ügyvédi Iroda, Székesfehérvár
(541) ARCHÉ
(511) 9 Tudományos célra szolgáló, tengerészeti, földmérő, villamos, fényképészeti, mozgóképi, optikai, súlymérő, egyéb mérő-, jelző-, ellenőrző (felügyeleti), életmentő és oktatóberendezések és felszerelések; hangok vagy képek rögzítésére, továbbítására, másolására szolgáló készülékek; mágneses adathordozók, hanglemezek; automata áruelosztó berendezések és szerkezetek érmebedobással működő készülékekhez; regiszteres pénztárgépek, számológépek, adatfeldolgozó berendezések és számítógépek; tűzoltó készülékek.

42 Tudományos és műszaki szolgáltatások, valamint az idetartozó tervezői és kutatói tevékenység; ipari elemző és kutató szolgáltatások; számítástechnikai hardver- és szoftvertervezés és -fejlesztés.

---

(210) M 07 03910 **(220) 2007.11.23.**
(731) VOLT Produkció Korlátolt Felelősségű Társaság, Budapest (HU)
(740) dr. Muszka Sándor, Dr. Muszka Sándor Ügyvédi Iroda, Budapest
(546)

(511) 41 Nevelés; szakmai képzés; szórakoztatás; sport- és kulturális tevékenységek.

---

(210) M 07 03287 **(220) 2007.09.28.**
(731) Volumart Kft., Budapest (HU)
(541) ROTBERG PORCELAIN
(511) 21 Eszközök, edények és tartályok háztartási és konyhai célokra (nem nemesfémből és nem nemesfém bevonattal); üveg-, porcelán- és fajanszáruk, amelyek nem tartoznak más osztályokba.

---

(210) M 07 03288 **(220) 2007.09.28.**
(731) Volumart Kft., Budapest (HU)
(541) LORENTINA VASE

(511) 21 Eszközök, edények és tartályok háztartási és konyhai célokra (nem nemesfémből és nem nemesfém bevonattal); üveg-, porcelán- és fajanszáruk, amelyek nem tartoznak más osztályokba, vázák üvegből, porcelánból (kerámiából).

---

(210) M 07 02342 **(220) 2007.06.28.**
(731) Wang Biao, Kaposvár (HU)
(740) dr. Túri Edit ügyvéd, Budapest
(546)

(511) 25 Férfizokni, női zokni, gyermekzokni, férfi, női és gyermek ruházat, így ingek, rövid ujjú pólók, hosszú ujjú pólók, joggingok, hosszúnadrágok, alsónadrágok, rövidnadrágok, ujjatlan topok, esőkabátok, bébielőkék, szoknyák, blúzok, női ruhák, harisnyatartók, nadrágtartók, kardigánok, dzsekik, kabátok, esőkabátok, overálok, nyakkendők, köntösök, kalapok, sapkák, napellenzők, övek, sálak, hálóruházat, pizsama, női fehérnemű, alsónemű, csizmák, cipők, tornacipők, szandálok, házicipők, papucsok, fürdőruházat, jelmezek és álarcok.

---

(210) M 08 00136 **(220) 2008.01.21.**
(731) Yuan Dong Lin, Budapest (HU)
(546)

(511) 25 Ruházati cikkek, cipők, kalapáruk.

---

(210) M 07 02367 **(220) 2007.06.29.**
(731) ZENIT Logisztikai Eszközök Kereskedőháza Kft., Budapest (HU)
(740) Kunvári Antal reklámszakértő, Budapest
(546) SALDEX-SYSTEM

(511) 6 Rakodólapok fémből, fémállványzatok, fémépítmények, fémoszlopok, fémrácsok rúdjai, lépcsőpofák, pénzszekrények, teherhordó fémhevederek, építmények acélból, építőelemek fémből.

37 Állványozás, építés, raktárak építése és javítása.

---

(210) M 07 03870 **(220) 2007.11.20.**
(731) Zhang Zhen Yu, Budapest (HU)
(541) RUYI
(511) 35 Reklámozás; kereskedelmi ügyletek; kereskedelmi adminisztráció; irodai munkák.

43 Vendéglátás, gyorséttermek, étkezdék, éttermek, önkiszolgáló éttermek.

---

(210) M 07 04219 **(220) 2007.12.19.**
(731) Zhejiang Rongpeng Air Tools Co., Ltd., Zhejiang (CN)
(740) dr. Gödölle István, Gödölle, Kékes, Mészáros & Szabó Szabadalmi és Védjegy Iroda, Budapest
(546)

(511) 7 Kéziszerszámok, amelyeket nem kézzel működtetnek; villamos ragasztópisztolyok, hidraulikus kéziszerszámok, pneumatikus kéziszerszámok, pneumatikus szögbelövő pisztolyok, festékszóró pisztolyok, légsűrítő gépek, villamos szögbelövő pisztolyok, sűrített levegővel működő kéziszerszámok.

---

(210) M 07 02950 **(220) 2007.08.28.**
(731) ZR-Invest Vagyonkezelő Kft., Kecskemét (HU)
(740) dr. Kardos Gyula ügyvéd, Kecskemét
(546)

(511) 41 Nevelés; szakmai képzés; szórakoztatás; sport- és kulturális tevékenységek.

A rovat 193 db közlést tartalmaz.

Védjegybejelentés meghirdetése és védjegy lajstromozása különleges gyorsított eljárásban II.

(111) 192.992
(210) M 08 00347 (220) 2008.02.05.
(732) Online Zrt., Budapest (HU)
(740) dr. Kereszty Marcell, Gödölle, Kékes, Mészáros & Szabó Szabadalmi és Védjegy Iroda, Budapest

(541) MoonSol

A rovat 1 db közlést tartalmaz.
A rovatban meghirdetett lajstromozott védjegy: 192.992

Lajstromozott védjegyek II.

(111) 179.272 (151) 2004.07.27.
(210) M 02 05455 (220) 2002.11.28.
(732) Másik Pont Kereskedelmi és Szolgáltató Korlátolt Felelősségű Társaság, Budapest (HU);
PALLAG és TÁRSA Kereskedelmi és Szolgáltató Korlátolt Felelősségű Társaság, Orosháza (HU);
Reabilt Kereskedelmi és Szolgáltató Korlátolt Felelősségű Társaság, Pécs (HU)
(740) dr. Kiss Klára ügyvéd, Budapest
(541) COLONEL
(511) 2 Tonerek (töltve) fénymásológépekhez, nyomtatókhoz; toner patronok (töltve)fénymásológépekhez, nyomtatókhoz; tintapatronok (töltve) fénymásológépekhez, nyomtatókhoz.

16 Irodai felszerelések bútorok kivételével; festékszalagok számítógépnyomtatókhoz; írógépszalagok; irodai cikkek (bútorok kivételével); irodatechnikai eszközök és irodaszerek, amelyek nem tartoznak más áruosztályba.

---

(111) 181.101 (151) 2007.10.30.
(210) M 03 01300 (220) 2003.03.26.
(732) MTM-SBS Televízió Részvénytársaság, Budapest (HU)
(740) dr. Gedey Gábor ügyvéd, Budapest
(541) Ablak Európára
(511) 42 Tudományos és műszaki szolgáltatások, valamint az idetartozó tervezői és kutatói tevékenység; ipari elemző és kutató szolgáltatások; számítástechnikai hardver és szoftver tervezés és fejlesztés; jogi szolgáltatások.

---

(111) 187.605 (151) 2007.04.13.
(210) M 05 03631 (220) 2005.11.11.
(732) SANAPLUS Termelő és Forgalmazó Kft., Jánossomorja (HU)
(546)

(511) 5 Vitaminkészítmények, emésztést elősegítő szerek, ásványi élelmiszer-kiegészítők, gyógyhatású adalékanyagok, gyógyitalok, gyógynövények, szőlőcukor.

30 Cukorkák, pasztillák.

32 Eszenciák italok előállításához, készítmények italok előállításához, pasztillák szénsavas italokhoz, porok szénsavas italokhoz, szörpök italokhoz, alkoholszegény italok, alkoholmentes italok.

---

(111) 188.164 (151) 2007.01.09.
(210) M 04 03780 (220) 2004.09.09.
(732) Délmagyarországi Áramszolgáltató Rt., Szeged (HU)
(541) blu-e
(511) 4 Ipari olajok és zsírok; kenőanyagok; porfelszívó, portalanító és porlekötő termékek; tüzelőanyagok és világítóanyagok; viaszgyertyák és gyertyabelek világításra.

11 Világító-, fűtő-, gőzfejlesztő-, főző-, hűtő-, szárító-, szellőztető-, vízszolgáltató és egészségügyi berendezések.

14 Nemesfémek, nemesfém ötvözetek, valamint ilyen anyagokból készült vagy ezekkel bevont termékek; ékszerek, drágakövek; órák és más időmérő eszközök.

16 Papír, karton és ezekből készült termékek; nyomdaipari termékek; könyvkötészeti anyagok; fényképek; papíripari cikkek, papíripari vagy háztartási ragasztóanyagok; anyagok művészek részére; ecsetek; írógépek és irodai cikkek bútorok kivételével, tanítási és oktatási anyagok készülékek kivételével, csomagolásra szolgáló műanyagok; nyomdabetűk; klisék.

20 Bútorok, tükrök, keretek; fából, parafából, nádból, gyékényből, fűzfavesszőből, szaruból, csontból, elefántcsontból, halcsontból, kagylóhéjból, ámbrából, gyöngyházból, tajtékból és mindezek pótanyagaiból vagy műanyagokból készült termékek.

21 Eszközök, edények és tartályok háztartási és konyhai célokra; fésűk és szivacsok; kefék; kefegyártáshoz használt anyagok; takarítóeszközök; vasforgács; nyers vagy félig megmunkált üveg; üveg-, porcelán- és fajanszáruk.

25 Ruházati cikkek, cipők, kalapáruk.

28 Játékok, játékszerek; testnevelési és sportcikkek; karácsonyfadíszek.

32 Sörök; ásványvizek és szénsavas vizek, egyéb alkoholmentes italok; gyümölcsitalok és gyümölcslevek; szörpök és más készítmények italokhoz.

35 Reklámozás; kereskedelmi ügyletek, kereskedelmi adminisztráció; irodai munkák.

36 Biztosítás; pénzügyi ügyletek; valutaügyletek; ingatlanügyletek.

37 Építkezés; javítás; szerelési szolgáltatások.

39 Szállítás; áruk csomagolása és raktározása; utazásszervezés.

40 Anyagmegmunkálás; villamosenergia-termelés.

41 Nevelés; szakmai képzés; szórakoztatás; sport- és kulturális tevékenységek.

42 Tudományos és műszaki szolgáltatások, valamint az idetartozó tervezői és kutatói tevékenység, ipari elemző és kutató szolgáltatások; számítástechnikai hardver- és szoftvertervezés és -fejlesztés.

43 Vendéglátás, élelmezés; időleges szállásadás.

---

(111) 188.225 (151) 2007.04.18.
(210) M 04 03641 (220) 2004.08.30.
(732) Günzer Tamás, Villány (HU)
(740) dr. Szilágyi István Ügyvédi Iroda, Budapest
(541) GÜNZER TAMÁS
(511) 33 Alkoholtartalmú italok (a sörök kivételével).

---

(111) 188.750 (151) 2007.02.28.
(210) M 04 00672 (220) 2004.02.17.
(732) Benei és Társa Ostyasütő és Édesipari Termékeket Készítő és Forgalmazó Korlátolt Felelősségű Társaság 50%, Budakeszi (HU);
Benei László 25%, Budapest (HU);
Benei Lászlóné 25%, Budapest (HU)
(740) Benei Lászlóné, Budapest
(546)

(511) 30 Gabonakészítmények; kenyér; péksütemények és cukrásztermények.

35 Kereskedelmi ügyletek.

43 Vendéglátási (élelmezési) szolgáltatások.

---

(111) 189.301 (151) 2007.04.18.
(210) M 04 03876 (220) 2004.09.16.
(732) TYMBARK S.A., Tymbark (PL)
(740) dr. Szigeti Éva, DANUBIA Szabadalmi és Védjegy Iroda Kft., Budapest
(546)

(511) 30 Tészta, ropik, gabonapehely.

32 Gyümölcslevek, zöldséglevek, ásványvizek, gyümölcsitalok, zöldségitalok, gyümölcsnektárok, szörpök, izotóniás italok, vitaminokkal dúsított italok, ásványokkal dúsított italok.

---

(111) 189.304 (151) 2007.04.18.
(210) M 06 01979 (220) 2006.06.02.
(732) MOL Magyar Olaj- és Gázipari Nyilvánosan Működő Részvénytársaság, Budapest (HU)
(740) Mészárosné Dónusz Katalin, S.B.G. & K. Szabadalmi Ügyvivői Iroda, Budapest
(541) Neo'C Gas
(511) 4 Ipari olajok és zsírok; kenőanyagok; porfelszívó, portalanító és porlekötő termékek; tüzelőanyagok (beleértve a motorbenzineket) és világítóanyagok; viaszgyertyák, gyertyabelek.

35 Olaj- és gázipari termékekkel, gáz- és kőolaj kitermeléssel és töltőállomások üzemeltetésével kapcsolatos reklámozás és kereskedelmi ügyletek.

37 Bányaművelés, kőolaj- és földgázkitermelés.

39 Üzemanyagtöltő állomások üzemeltetése.

40 Anyagmegmunkálás, földgáz- és kőolaj-feldolgozás.

---

(111) 189.643 (151) 2007.07.25.
(210) M 04 00266 (220) 2004.01.21.
(732) Bercsényi Zoltán, Budapest (HU)
(541) JACKPOL
(511) 12 Gyermekkocsi, babakocsi, biztonsági ülés.

---

(111) 189.980 (151) 2007.06.13.
(210) M 06 02564 (220) 2006.07.25.
(732) Richter Gedeon Nyrt. , Budapest (HU)
(546) **КОПЕЛИА**
(511) 5 Gyógyszerkészítmények.

---

(111) 189.982 (151) 2007.06.18.
(210) M 05 00844 (220) 2005.03.03.
(732) Romos Oszkár, Budapest (HU)
(740) Tóth-Szabó István szabadalmi ügyvivő, Budapest
(541) VÍZKŐ-EX
(511) 11 Elektromos, mágneses, napenergiával működtetett vízkőmentesítő és vízkövesedést gátló készülék (vízszolgáltató berendezések).

---

(111) 192.473 (151) 2008.01.16.
(210) M 07 02705 (220) 2007.07.25.
(732) EGIS Gyógyszergyár Nyrt., Budapest (HU)
(541) Egilok ZOK
(511) 5 Humán gyógyszerészeti készítmények.

---

(111) 192.474 (151) 2008.01.16.
(210) M 07 02706 (220) 2007.07.25.
(732) EGIS Gyógyszergyár Nyrt., Budapest (HU)
(541) CITEGIN
(511) 5 Humán gyógyszerészeti készítmények.

---

(111) 192.559 (151) 2008.01.31.
(210) M 06 04091 (220) 2006.12.15.
(732) Seasatin Enterprises Limited, Limassol (CY)
(740) dr. Kovács Attila Ervin, Kovács Réti Szeghető Ügyvédi Iroda, Budapest
(546)

(511) 34 Amerikából származó dohány; dohányzási cikkek; gyufák.

---

(111) 192.560 (151) 2008.01.31.
(210) M 07 01215 (220) 2007.04.13.
(732) Fit Forma Wellness Kft., Budapest (HU)
(546)

(511) 41 Nevelés; szakmai képzés; szórakoztatás; sport- és kulturális tevékenységek.

---

(111) 192.561 (151) 2008.01.31.
(210) M 06 03728 (220) 2006.11.14.
(732) Magyar Posta Biztosító Zrt., Budapest (HU)
(541) TestŐr
(511) 36 Biztosítás; pénzügyi ügyletek; valutaügyletek; ingatlanügyletek.

---

(111) 192.562 (151) 2008.01.31.
(210) M 07 00679 (220) 2007.02.28.
(732) Patmos Stratégiai Tanácsadó Kft., Budapest (HU)
(740) dr. Gedey Gábor ügyvéd, Budapest
(546)

(511) 16 Papír, karton és ezen anyagokból készült termékek, amelyek nem tartoznak más osztályokba; nyomdaipari termékek; könyvkötészeti anyagok; fényképek; papíripari cikkek, papíripari vagy háztartási ragasztóanyagok; anyagok művészek részére; ecsetek; írógépek és irodai cikkek (bútorok kivételével); tanítási és oktatási anyagok (készülékek kivételével); csomagolásra szolgáló műanyagok (amelyek nem tartoznak más osztályokba); nyomdabetűk; klisék.

35 Reklámozás; kereskedelmi ügyletek; kereskedelmi adminisztráció; irodai munkák.

41 Nevelés; szakmai képzés; szórakoztatás; sport- és kulturális tevékenységek.

42 Tudományos és műszaki szolgáltatások, valamint az idetartozó tervezői és kutatói tevékenység; ipari elemző és kutató szolgáltatások; számítástechnikai hardver- és szoftvertervezés és -fejlesztés.

---

(111) 192.563 (151) 2008.01.31.
(210) M 07 00675 (220) 2007.02.28.
(732) Onion Union Kft., Budapest (HU)
(740) Kovácsházy Dénes, Onion Union Kft., Budapest
(546)

(511) 35 Reklámozás; kereskedelmi ügyletek; kereskedelmi adminisztráció; irodai munkák.

---

(111) 192.564 (151) 2008.01.31.
(210) M 07 00313 (220) 2007.01.31.
(732) Daniella Kereskedelmi Kft., Debrecen (HU)
(546)

stilo®

(511) 9 Elektromos szerelvénycsalád, kapcsolók és dugaljak.

---

(111) 192.565 (151) 2008.01.31.
(210) M 07 00131 (220) 2007.01.17.
(732) PIK-SYS Informatikai és Tanácsadó Kft., Budapest (HU)
(541) PIK-SYS
(511) 9 Szoftverek és hardverek, számítástechnikai berendezések, elektromos berendezések, biztonsági és oktatóberendezések és felszerelések.

35 Ügyviteli szolgáltatások.

42 Szoftver, hardver kis- és nagykereskedelem, informatikai tanácsadás; hardver- és szoftverfejlesztés és -tervezés; számítástechnikai elemző és kutató szolgáltatások.

---

(111) 192.566 (151) 2008.01.31.
(210) M 07 00319 (220) 2007.01.31.
(732) CégMátrix Szolgáltató és Kereskedelmi Kft., Budapest (HU)
(546)

cégmátrix Szolgáltatás- és termékkereső portál

(511) 35 Reklámozás; kereskedelmi ügyletek; kereskedelmi adminisztráció; irodai munkák.

38 Távközlés.

42 Tudományos és műszaki szolgáltatások, valamint az idetartozó tervezői és kutatói tevékenység; ipari elemző és kutató szolgáltatások; számítástechnikai hardver- és szoftvertervezés és -fejlesztés.

---

(111) 192.567 (151) 2008.01.31.
(210) M 06 02586 (220) 2006.07.26.
(732) Ács Zoltán, Budapest (HU)
(740) Lakatos Krisztina, Cegléd
(546)

(511) 37 Építkezés.

38 Távközlés.

---

(111) 192.568 (151) 2008.01.31.
(210) M 07 00129 (220) 2007.01.17.
(732) HUNGERIT Zrt., Szentes (HU)
(740) dr. Kovári Zoltán, ADVOPATENT Szabadalmi és Védjegy Iroda, Budapest
(546)

(511) 29 Tejtermékek; különösen tehéntejből és juhtejből készült sajtok és sajtkészítmények, ideértve a krémfehérsajtot és fetasajtot is; mindezek fűszeres és fűszer nélküli növényi olajban, különösen napraforgó- és olívaolajban; mindezek hőkezelt vagy hőkezelés nélküli formában, üvegben, fémdobozban, kockázva vagy egészben; túró.

---

(111) 192.569 (151) 2008.01.31.
(210) M 07 00486 (220) 2007.02.14.
(732) Nevada 2000 Zrt., Budapest (HU)
(740) Varga Dóra, Brazil Kft., Budapest
(546)

(511) 41 Játékkaszinó (szolgáltatásai), játéktermi szolgáltatások nyújtása, online játékok szolgáltatása (számítógépes hálózatból), szabadidős szolgáltatások nyújtása, szerencsejátékok, szórakoztatás, versenyek szervezése (oktatás vagy szórakoztatás).

---

(111) 192.570 (151) 2008.01.31.
(210) M 07 00312 (220) 2007.01.31.
(732) Daniella Kereskedelmi Kft., Debrecen (HU)
(546)

SKYBOX

(511) 6 Fémszekrények.

---

(111) 192.571 (151) 2008.01.31.
(210) M 07 00672 (220) 2007.02.28.
(732) CE Faktor Pénzügyi Szolgáltató Zártkörűen működő Részvénytársaság, Budapest (HU)
(740) dr. Vincze Péter, Vincze és Társai Ügyvédi Iroda, Budapest
(546)

F@ktoring-Net

(511) 36 Faktorálási szolgáltatások.

---

(111) 192.572 (151) 2008.01.31.
(210) M 05 03073 (220) 2005.05.03.
(732) Bábolna Élelmiszeripari Rt., Bábolna (HU)
(740) dr. Lutter István, Sátori és Lutter Ügyvédi Iroda, Budapest
(541) BÁBOLNA MINŐSÉG
(511) 29 A húskivonatokba tartozó, panírozott továbbfeldolgozott termékek, valamint töltelék és szeletelt áru továbbfeldolgozott termékek.

---

(111) 192.573 (151) 2008.01.31.
(210) M 07 01094 (220) 2007.03.30.
(732) BECK-FINANC Kft., Mosonmagyaróvár (HU)
(740) Várnai Anikó, INTERINNO Szabadalmi Iroda, Budapest
(546)

(511) 3 Mosásra szolgáló anyagok, tisztítószerek, szappanok, kozmetikai készítmények, különösen aloétartalmú készítmények.

7 Porszívók, portalanítókészülékek tisztítási célra, gőzzel tisztító gép, elektromos konyhai gépek, elektromos háztartási robotgépek, mixerek.

8 Evőeszközök, kések.

10 Gyógyászati készülékek és eszközök, párnák és matracok gyógyászati használatra, különösen vákuumpárna, masszázspárna, masszázsmatrac, masszírozókészülékek, lámpák gyógyászati használatra, infralámpák.

11 Világító-, fűtő-, gőzfejlesztő, főzőberendezések, főzőlapok.

18 Esernyők, táskák, bőröndök.

21 Eszközök, edények háztartási és konyhai célokra, edénykészletek, porcelánok, sütőedények, tálalóedények, fazék.

36 Biztosítás, pénzügyi ügyletek, ingatlanügyletek.

39 Szállítás; áruk csomagolása és raktározása; utazásszervezés.

---

(111) 192.574 (151) 2008.01.31.
(210) M 07 01844 (220) 2007.05.16.
(732) Cerbona Élelmiszeripari és Kereskedelmi Kft., Székesfehérvár (HU)
(740) Várnai Anikó, INTERINNO Szabadalmi Iroda, Budapest
(546)

(511) 30 Liszt, gabonafélékből készült termékek, gabonapelyhek és darák, müzlik, tészták, sütő- és édesipari termékek, cukrászati termékek, lisztalapú ételek, ostyák, gabonaőrlemény alapú snack termékek.

---

(111) 192.575 (151) 2008.01.31.
(210) M 07 01847 (220) 2007.05.17.
(732) Burus Tünde, Budapest (HU); Bártfai Bálint, Pomáz (HU)
(541) PINKLINE
(511) 25 Ruházati cikkek, cipők, kalapáruk.

35 Reklámozás; kereskedelmi adminisztráció; irodai munkák.

---

(111) 192.576 (151) 2008.01.31.
(210) M 07 00018 (220) 2007.01.05.
(732) MTM-SBS Televízió Zrt., Budapest (HU)
(740) dr. Gedey Gábor ügyvéd, Budapest
(546)

(511) 9 Tudományos célra szolgáló, tengerészeti, földmérő, villamos, fényképészeti, mozgóképi, optikai, súlymérő, egyéb mérő-, jelző-, ellenőrző (felügyeleti), életmentő és oktatóberendezések és felszerelések; hangok vagy képek rögzítésére, továbbítására, másolására szolgáló készülékek; mágneses adathordozók, hanglemezek; automata árueloszto berendezések és szerkezetek érmebedobással működő készülékekhez; regiszteres pénztárgépek, számológépek, adatfeldolgozó berendezések és számítógépek; tűzoltó készülékek.

16 Papír, karton és ezen anyagokból készült termékek, amelyek nem tartoznak más osztályokba; nyomdaipari termékek; könyvkötészeti anyagok; fényképek; papíripari cikkek, papíripari vagy háztartási ragasztóanyagok; anyagok művészek részére; ecsetek; írógépek és irodai cikkek (bútorok kivételével); tanítási és oktatási anyagok (készülékek kivételével); csomagolásra szolgáló műanyagok (amelyek nem tartoznak más osztályokba); nyomdabetűk; klisék.

21 Eszközök, edények és tartályok háztartási és konyhai célokra; fésűk és szivacsok; kefék (az ecsetek kivételével); kefegyártáshoz használt alapanyagok; takarítóeszközök; vasforgács; nyers vagy félig megmunkált üveg (kivéve az építéshez használt üveget); üveg-, porcelán- és fajanszáruk, amelyek nem tartoznak más osztályokba.

25 Ruházati cikkek, cipők, kalapáruk.

28 Játékok, játékszerek; testnevelési és sportcikkek, amelyek nem tartoznak más osztályokba; karácsonyfadíszek.

35 Reklámozás; kereskedelmi ügyletek; kereskedelmi adminisztráció; irodai munkák.

38 Távközlés.

41 Nevelés; szakmai képzés; szórakoztatás; sport- és kulturális tevékenységek.

42 Tudományos és műszaki szolgáltatások, valamint az idetartozó tervezői és kutatói tevékenység; ipari elemző és kutató szolgáltatások; számítástechnikai hardver- és szoftvertervezés és -fejlesztés.

45 Jogi szolgáltatások.

---

(111) 192.577 (151) 2008.01.31.
(210) M 07 00867 (220) 2007.03.14.
(732) Dunai Attila, Budapest (HU)
(541) FLOW CHAT
(511) 16 Papír, karton és ezen anyagokból készült termékek, nyomdaipari termékek, irodai cikkek, tanítási és oktatási anyagok (készülékek kivételével), csomagolásra szolgáló műanyagok.

21 Eszközök, edények és tartályok háztartási és konyhai célokra, üveg-, porcelán- és fajanszáruk.

25 Ruházati cikkek, kalapáruk, sapkák.

28 Játékok, játékszerek, testnevelési és sportcikkek (amelyek nem tartoznak más osztályokba).

30 Kávé, tea, kakaó, kávépótló szerek, cukrászsütemények.

32 Sörök; ásványvizek szénsavas italok, egyéb alkoholmentes italok és gyümölcsitalok, gyümölcslevek, szörpök.

33 Alkoholtartalmú italok (sörök kivételével).

41 Nevelés, szakmai képzés, szórakoztatás, sport- és kulturális tevékenységek.

(111) 192.578 (151) 2008.01.31.
(210) M 07 01853 (220) 2007.05.17.
(732) STADA Arzneimittel AG, Bad Vilbel (DE)
(740) ifj. Szentpéteri Ádám, S.B.G. & K. Szabadalmi Ügyvivői Iroda, Budapest
(541) FENTASTAD
(511) 5 Gyógyszerészeti és állatgyógyászati készítmények; egészségügyi készítmények orvosi célokra; diétás anyagok orvosi használatra, bébiételek; ragtapaszok, sebkötöző anyagok; fogtömő anyagok, fogorvosi viaszok; fertőtlenítőszerek, készítmények kártevők pusztítására; fungicidek, herbicidek.

---

(111) 192.579 (151) 2008.01.31.
(210) M 07 01068 (220) 2007.03.30.
(732) MAROSPORT Kereskedelmi Korlátolt Felelősségű Társaság, Budapest (HU)
(740) dr. Völgyesi András, Dr. Völgyesi Ügyvédi Iroda, Budapest
(541) DRIPEX
(511) 18 Bőr és bőrutánzatok, ezen anyagokból készült olyan termékek, amelyek nem tartoznak más osztályokba; állatbőrök és irhák; utazótáskák és bőröndök; esernyők, napernyők és sétapálcák; ostorok, hámok, nyergek és lószerszámok.

22 Kötelek, zsinegek, hálók, sátrak, ponyvák, vitorlavásznak, vitorlák, zsákok és táskák (amelyek nem tartoznak más osztályokba); párnázó- és tömőanyagok (gumi és műanyagok kivételével); nyers textilrostok.

23 Fonalak és cérnák textilipari felhasználásra.

24 Textíliák és textiláruk, amelyek nem tartoznak más osztályokba; ágy- és asztalneműk.

25 Ruházati cikkek, cipők, kalapáruk.

28 Játékok, játékszerek; testnevelési és sportcikkek, amelyek nem tartoznak más osztályokba; karácsonyfadíszek.

35 Reklámozás; kereskedelmi ügyletek; kereskedelmi adminisztráció; irodai munkák.

---

(111) 192.580 (151) 2008.01.31.
(210) M 07 01628 (220) 2007.04.27.
(732) Üdvhadsereg Szabadegyház, Budapest (HU)
(740) dr. Kalóczy György, Solt és Társai Ügyvédi Iroda, Budapest
(546)

(511) 41 Nevelés; szakmai képzés; szórakoztatás; sport- és kulturális tevékenységek.

44 Orvosi szolgáltatások.

45 Mások által egyéni igényeknek megfelelően nyújtott személyes és társadalmi jellegű szolgáltatások.

---

(111) 192.581 (151) 2008.01.31.
(210) M 07 01854 (220) 2007.05.17.
(732) STADA Arzneimittel AG, Bad Vilbel (DE)
(740) ifj. Szentpéteri Ádám, S.B.G. & K. Szabadalmi Ügyvivői Iroda, Budapest
(541) LETROSTAD
(511) 5 Gyógyszerészeti és állatgyógyászati készítmények; egészségügyi készítmények orvosi célokra; diétás anyagok orvosi használatra, bébiételek; ragtapaszok, sebkötöző anyagok; fogtömő anyagok, fogorvosi viaszok; fertőtlenítőszerek, készítmények kártevők pusztítására; fungicidek, herbicidek.

---

(111) 192.582 (151) 2008.01.31.
(210) M 07 01846 (220) 2007.05.17.
(732) Philip Morris Products S.A., Neuchâtel (CH)
(300) 54000/2007 2007.04.13. CH
(740) dr. Gödölle Tamás, Bogsch & Partners Ügyvédi Iroda, Budapest
(546)

(511) 34 Nyers vagy feldolgozott dohány; dohánytermékek, ideértve szivarok, cigaretták, szivarkák, dohány saját maga által saját részre sodort cigarettához, pipadohány, bagó, tubák/burnót, kretek; dohánypótlók és helyettesítők (nem orvosi célra); dohányzási cikkek, idértve cigarattapapírok és -csövek, cigarettafilterek, dohánydobozok, cigarettatárcák és hamutartók, pipák, zsebkészlet cigarettasodráshoz, öngyújtók; gyufák.

---

(111) 192.583 (151) 2008.01.31.
(210) M 07 01095 (220) 2007.03.30.
(732) Puskás Ferencné, Budapest (HU); Puskás, Anikó, Benidorm/Alicante, c Hamburgo (ES)
(740) dr. Sóvári Miklós, DANUBIA Szabadalmi és Védjegy Iroda Kft., Budapest
(541) PUSKÁS FERENC
(511) 16 Papír, karton és ezen anyagokból készült termékek, amelyek nem tartoznak más osztályokba; nyomdaipari termékek; könyvkötészeti anyagok; fényképek; papíripari cikkek, papíripari vagy háztartási ragasztóanyagok; anyagok művészek részére; ecsetek; írógépek és irodai cikkek (bútorok kivételével); tanítási és oktatási anyagok (készülékek kivételével); csomagolásra szolgáló műanyagok (amelyek nem tartoznak más osztályokba); nyomdabetűk; klisék.

25 Ruházati cikkek, cipők, kalapáruk.

28 Játékok, játékszerek; testnevelési és sportcikkek, amelyek nem tartoznak más osztályokba; karácsonyfadíszek.

33 Alkoholtartalmú italok (a sörök kivételével).

---

(111) 192.584 (151) 2008.01.31.
(210) M 07 01625 (220) 2007.04.27.
(732) Cu-Impex Kft., Halásztelek (HU)
(740) Fischer Béla, Diósd
(546)

(511) 37 Építkezés, javítás, szerelési szolgáltatások.

---

(111) 192.585 (151) 2008.01.31.
(210) M 07 01857 (220) 2007.05.17.
(732) Soft Consulting Kft., Budapest (HU)
(740) Kocsis Péter, S.B.G. & K. Szabadalmi Ügyvivői Iroda, Budapest

(546) BaBér

(511) 35 Bérszámfejtés, számítógépes nyilvántartások kezelése, könyvelés, adóbevallások elkészítése, információk számítógépes adatbázisokba való rendezése, információknak számítógépes adatbázisokba való szerkesztése.

---

(111) 192.586 (151) 2008.01.31.
(210) M 07 01845 (220) 2007.05.16.
(732) Cerbona Élelmiszeripari és Kereskedelmi Kft., Székesfehérvár (HU)
(740) Várnai Anikó, INTERINNO Szabadalmi Iroda, Budapest
(546)

(511) 30 Liszt, gabonafélékből készült termékek, gabonapelyhek és darák, müzlik, tészták, sütő- és édesipari termékek, cukrászati termékek, lisztalapú ételek, ostyák, gabonaőrlemény alapú snack termékek.

---

(111) 192.587 (151) 2008.01.31.
(210) M 07 01852 (220) 2007.05.17.
(732) STADA Arzneimittel AG, Bad Vilbel (DE)
(740) ifj. Szentpéteri Ádám, S.B.G. & K. Szabadalmi Ügyvivői Iroda, Budapest
(541) ROPINSTAD
(511) 5 Gyógyszerészeti és állatgyógyászati készítmények; egészségügyi készítmények orvosi célokra; diétás anyagok orvosi használatra, bébiételek; ragtapaszok, sebkötöző anyagok; fogtömő anyagok, fogorvosi viaszok; fertőtlenítőszerek, készítmények kártevők pusztítására; fungicidek, herbicidek.

---

(111) 192.588 (151) 2008.01.31.
(210) M 07 01855 (220) 2007.05.17.
(732) STADA Arzneimittel AG, Bad Vilbel (DE)
(740) ifj. Szentpéteri Ádám, S.B.G. & K. Szabadalmi Ügyvivői Iroda, Budapest
(541) PARKISTAD
(511) 5 Gyógyszerészeti és állatgyógyászati készítmények; egészségügyi készítmények orvosi célokra; diétás anyagok orvosi használatra, bébiételek; ragtapaszok, sebkötöző anyagok; fogtömő anyagok, fogorvosi viaszok; fertőtlenítőszerek, készítmények kártevők pusztítására; fungicidek, herbicidek.

---

(111) 192.589 (151) 2008.01.31.
(210) M 07 01627 (220) 2007.04.27.
(732) Atkins Club Europ Ltd., Seychelles (SC)
(740) dr. Kalóczy György, Solt és Társai Ügyvédi Iroda, Budapest
(546)

(511) 29 Algakivonatok étkezésre; alginátok táplálkozási célra; alkoholban tartósított gyümölcsök; almapüré; amerikai mogyoróvaj; amerikai mogyoró, feldolgozott; angolszalonna; aszalt kókuszdió; bab, tartósított; baromfi (nem élő); borsó, tartósított; bundás burgonyaszeletek; bundás virsli; burgonyaszirom; csemegeuborka; csigatojások (táplálkozási célra); csontolaj, étkezési; datolya; dió (feldolgozott); disznóhús; dzsemek; faggyú, étkezési; fagyasztott gyümölcsök; fehérje emberi fogyasztásra; fésűkagyló (nem élő); garnélarákok (nem élő); gomba, tartósított; gyömbérdzsem; gyümölcshéj; gyümölcskocsonya (zselé); gyümölcskonzervek; gyümölcsök, főtt; gyümölcsök, tartósított; gyümölcspép; gyümölcssaláták; gyümölcsszeletkék (apró); hagyma, tartósított; hal (nem élő); hal, tartósított; halból készített ételek; halenyv, zselatin táplálkozáshoz; halfilé; halhús emberi fogyasztásra; halkonzervek; hentesáruk; heringek; homár (nem élő); humusz [csicseriborsókrém]; hús; hús, tartósított; húskivonatok; húskocsonya; húskonzervek; húsleves, erőleves; húsleves-koncentrátumok; húsleveshez táptalajhoz készítmények; joghurt; kagylók, ehető (nem élő); kagylók (nem élő); kakaóvaj; kandírozott (cukrozott) gyümölcsök; kaviár; kazein táplálkozási használatra; kefir; kókuszolaj; kókuszvaj; kókuszzsír; kolbász; konyha(kerti) növények, konzervált; krokett; kukoricaolaj; kumisz (tejital); languszták (nem élő); lazac; lekvár; lencse, tartósított; leveskészítmények; levesek; madárfészkek, ehető; mandula, darált; margarin; mazsola; máj; májpástétom; napraforgóolaj, étkezési; olajbogyó, tartósított; olajok, étkezési; olívaolaj, étkezési; osztriga (nem élő); pacal; paradicsomlé főzéshez; paradicsompüré; pálmamagolaj (élelmezésre); pálmaolaj (táplálkozásra); pektin táplálkozásra; pikkalilli; rákfélék, keménytestű (nem élő); rákok, folyami (nem élő); repceolaj, étkezési.

---

(111) 192.590 (151) 2008.01.31.
(210) M 07 01849 (220) 2007.05.17.
(732) Boustany, Fadi, Monaco (MC)
(740) dr. Gödölle István, Gödölle, Kékes, Mészáros & Szabó Szabadalmi és Védjegy Iroda, Budapest
(546)

(511) 43 Éttermek, bárok, kávézók, üdítőital-üzletek, önkiszolgáló éttermek, étel- és italszolgáltatás helyi fogyasztásra és/vagy elvitelre.

---

(111) 192.591 (151) 2008.01.31.
(210) M 07 01848 (220) 2007.05.17.
(732) Sanofi-Aventis, Paris (FR)
(740) dr. Szigeti Éva, DANUBIA Szabadalmi és Védjegy Iroda Kft., Budapest
(546)

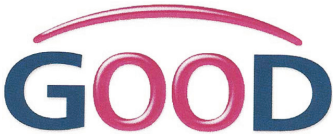

(511) 35 Orvosi területen, pontosabban kardiovaszkuláris kockázatot mutató pácienseken történő vizsgálatok és tanulmányok.

38 Információtovábbítással (távközléssel) kapcsolatos szolgáltatás a véleményekről és magatartásról orvosi területen végzett tanulmányok és vizsgálatok keretén belül.

42 Mérnökök, tudományos kutatók által orvosi célból visszaküldött, tudományos és technológiai területen végzett értékelések, becslések és kutatások.

---

(111) 192.592 (151) 2008.01.31.
(210) M 07 01230 (220) 2007.04.16.
(732) Jacobs Global Kft., Budapest (HU)

(546) KÖRÖMTÁBOR

(511) 41 Nevelés; szakmai képzés; szórakoztatás; sport- és kulturális tevékenységek.

---

(111) 192.593 (151) 2008.01.31.
(210) M 07 01856 (220) 2007.05.17.
(732) STADA Arzneimittel AG, Bad Vilbel (DE)
(740) ifj. Szentpéteri Ádám, S.B.G. & K. Szabadalmi Ügyvivői Iroda, Budapest
(541) STADAPEXOL
(511) 5 Gyógyszerészeti és állatgyógyászati készítmények; egészségügyi készítmények orvosi célokra; diétás anyagok orvosi használatra, bébiételek; ragtapaszok, sebkötöző anyagok; fogtömő anyagok, fogorvosi viaszok; fertőtlenítőszerek, készítmények kártevők pusztítására; fungicidek, herbicidek.

---

(111) 192.595 (151) 2008.01.31.
(210) M 07 01227 (220) 2007.04.16.
(732) Multi-Cikória Kft., Jánossomorja (HU)
(546)

(511) 30 Kávé, kávépótló szerek.

---

(111) 192.596 (151) 2008.01.31.
(210) M 07 01229 (220) 2007.04.16.
(732) Jacobs Global Kft., Budapest (HU)
(546) KÖRÖMHAJÓ

(511) 41 Nevelés; szakmai képzés; szórakoztatás; sport- és kulturális tevékenységek.

---

(111) 192.598 (151) 2008.02.04.
(210) M 07 01435 (220) 2007.04.19.
(732) RoDex Aqua Bt., Miskolc (HU)
(740) Karaffy Erzsébet szabadalmi ügyvivő, Miskolc
(546)

(511) 5 Kutyák külső élősködői elleni készítmények.

---

(111) 192.599 (151) 2008.02.04.
(210) M 07 01441 (220) 2007.04.19.
(732) RoDex Aqua Bt., Miskolc (HU)
(740) Karaffy Erzsébet szabadalmi ügyvivő, Miskolc
(546)

(511) 5 Macskák külső élősködői elleni készítmények.

---

(111) 192.600 (151) 2008.02.04.
(210) M 07 01449 (220) 2007.04.19.
(732) Alföldi Tej Értékesítő és Beszerző Korlátolt Felelősségű Társaság, Debrecen (HU)
(546)

(511) 29 Kefir.

---

(111) 192.601 (151) 2008.02.04.
(210) M 07 01451 (220) 2007.04.19.
(732) Alföldi Tej Értékesítő és Beszerző Korlátolt Felelősségű Társaság, Debrecen (HU)
(546)

(511) 29 Kefir.

---

(111) 192.602 (151) 2008.02.04.
(210) M 07 01454 (220) 2007.04.19.
(732) Alföldi Tej Értékesítő és Beszerző Korlátolt Felelősségű Társaság, Debrecen (HU)
(554)

(511) 29 Teavaj.

---

(111) 192.603 (151) 2008.02.04.
(210) M 07 01456 (220) 2007.04.19.
(732) Alföldi Tej Értékesítő és Beszerző Korlátolt Felelősségű Társaság, Debrecen (HU)

(554)

(511) 29 Tejföl.

---

(111) 192.604 (151) 2008.02.04.
(210) M 07 01457 (220) 2007.04.19.
(732) Alföldi Tej Értékesítő és Beszerző Korlátolt Felelősségű Társaság, Debrecen (HU)

(546)

(511) 29 Tejföl.

---

(111) 192.605 (151) 2008.02.04.
(210) M 07 01458 (220) 2007.04.19.
(732) Alföldi Tej Értékesítő és Beszerző Korlátolt Felelősségű Társaság, Debrecen (HU)

(546)

(511) 29 Tejföl.

---

(111) 192.606 (151) 2008.02.04.
(210) M 07 01460 (220) 2007.04.19.
(732) Alföldi Tej Értékesítő és Beszerző Korlátolt Felelősségű Társaság, Debrecen (HU)

(546)

(511) 29 Tejföl.

---

(111) 192.607 (151) 2008.02.04.
(210) M 07 01461 (220) 2007.04.19.
(732) Alföldi Tej Értékesítő és Beszerző Korlátolt Felelősségű Társaság, Debrecen (HU)

(546)

(511) 29 Tejföl.

---

(111) 192.608 (151) 2008.02.04.
(210) M 07 01462 (220) 2007.04.19.
(732) Alföldi Tej Értékesítő és Beszerző Korlátolt Felelősségű Társaság, Debrecen (HU)

(546)

(511) 29 Tej.

---

(111) 192.609 (151) 2008.02.04.
(210) M 07 01463 (220) 2007.04.19.
(732) Alföldi Tej Értékesítő és Beszerző Korlátolt Felelősségű Társaság, Debrecen (HU)

(554)

(511) 29 Tej.

---

(111) 192.610 (151) 2008.02.04.
(210) M 07 01464 (220) 2007.04.19.
(732) Alföldi Tej Értékesítő és Beszerző Korlátolt Felelősségű Társaság, Debrecen (HU)

(546)

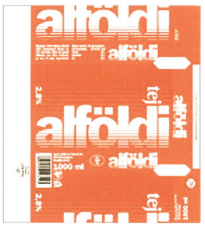

(511) 29 Tej.

(111) 192.611 (151) 2008.02.04.
(210) M 07 01465 (220) 2007.04.19.
(732) Alföldi Tej Értékesítő és Beszerző Korlátolt Felelősségű Társaság, Debrecen (HU)
(554)

(511) 29 Tej.

---

(111) 192.612 (151) 2008.02.04.
(210) M 07 01467 (220) 2007.04.19.
(732) Alföldi Tej Értékesítő és Beszerző Korlátolt Felelősségű Társaság, Debrecen (HU)
(554)

(511) 29 Tej.

---

(111) 192.613 (151) 2008.02.04.
(210) M 07 01468 (220) 2007.04.19.
(732) Alföldi Tej Értékesítő és Beszerző Korlátolt Felelősségű Társaság, Debrecen (HU)
(554)

(511) 29 Tej.

---

(111) 192.614 (151) 2008.02.04.
(210) M 07 01469 (220) 2007.04.19.
(732) Alföldi Tej Értékesítő és Beszerző Korlátolt Felelősségű Társaság, Debrecen (HU)
(546)

(511) 29 Tej.

---

(111) 192.615 (151) 2008.02.04.
(210) M 07 01470 (220) 2007.04.19.
(732) Alföldi Tej Értékesítő és Beszerző Korlátolt Felelősségű Társaság, Debrecen (HU)
(546)

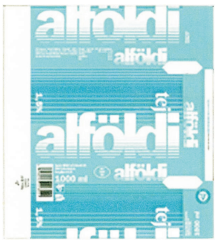

(511) 29 Tej.

---

(111) 192.616 (151) 2008.02.04.
(210) M 07 01472 (220) 2007.04.19.
(732) Alföldi Tej Értékesítő és Beszerző Korlátolt Felelősségű Társaság, Debrecen (HU)
(554)

(511) 29 Tej.

---

(111) 192.617 (151) 2008.02.04.
(210) M 07 01474 (220) 2007.04.19.
(732) Alföldi Tej Értékesítő és Beszerző Korlátolt Felelősségű Társaság, Debrecen (HU)
(546)

(511) 29 Tej.

---

(111) 192.618 (151) 2008.02.04.
(210) M 07 01479 (220) 2007.04.19.
(732) Alföldi Tej Értékesítő és Beszerző Korlátolt Felelősségű Társaság, Debrecen (HU)
(554)

(511) 29 Tej, tejtermékek.

---

(111) 192.619 (151) 2008.02.04.
(210) M 07 01480 (220) 2007.04.19.
(732) Alföldi Tej Értékesítő és Beszerző Korlátolt Felelősségű Társaság, Debrecen (HU)
(546)

(511) 29 Tej, tejtermékek.

---

(111) 192.620 (151) 2008.02.04.
(210) M 07 01414 (220) 2007.04.19.
(732) Kaczor Ferenc, Kispáli (HU)
(541) KACZOR FERI
(511) 41 Szórakoztatás.

---

(111) 192.621 (151) 2008.02.04.
(210) M 07 01384 (220) 2007.04.19.
(732) Vizuálisművek Reklám és Nyomdaipari Kft., Budapest (HU)
(740) dr. Erdős Anett, Erdős és Társai Ügyvédi Iroda, Budapest
(546)

(511) 25 Ruházati cikkek, cipők, kalapáruk.
41 Nevelés; szakmai képzés; szórakoztatás; sport- és kulturális tevékenységek.
43 Vendéglátási (élelmezési) szolgáltatások; ideiglenes szállásadás.

---

(111) 192.622 (151) 2008.02.04.
(210) M 07 01383 (220) 2007.04.19.
(732) Vizuálisművek Reklám és Nyomdaipari Kft., Budapest (HU)
(740) dr. Erdős Anett, Erdős és Társai Ügyvédi Iroda, Budapest
(546)

(511) 16 Papír, karton és ezen anyagokból készült termékek, amelyek nem tartoznak más osztályokba; nyomdaipari termékek; könyvkötészeti anyagok; fényképek; papíripari cikkek, papíripari vagy háztartási ragasztóanyagok; anyagok művészek részére; ecsetek; írógépek és irodai cikkek (bútorok kivételével); tanítási és oktatási anyagok (készülékek kivételével); csomagolásra szolgáló műanyagok (amelyek nem tartoznak más osztályokba); nyomdabetűk; klisék.
35 Reklámozás; kereskedelmi ügyletek; kereskedelmi adminisztráció; irodai munkák.

---

(111) 192.623 (151) 2008.02.04.
(210) M 07 01381 (220) 2007.04.19.
(732) REevolutio Fejlesztési és Befektetési Tanácsadó Kft., Budapest (HU)
(740) dr. Lajtos László, Dr. Lajtos László Ügyvédi Iroda, Budapest
(546)

(511) 35 Kereskedelmi vagy reklámcélú kiállítások szervezése; kereskedelmi vagy reklámcélú vásárok szervezése.

---

(111) 192.624 (151) 2008.02.04.
(210) M 07 01380 (220) 2007.04.19.
(732) Corvus Design Reklámügynökség Kft., Budapest (HU)
(541) HUFBAU ÉPÍTŐPONT
(511) 35 Reklámozás; kereskedelmi ügyletek; kereskedelmi adminisztráció; irodai munkák.
37 Építkezés; javítás; szerelési szolgáltatások.

---

(111) 192.625 (151) 2008.02.04.
(210) M 07 01379 (220) 2007.04.19.
(732) Corvus Design Reklámügynökség Kft., Budapest (HU)
(541) HUFBAU HÁZÉPÍTŐK KLUBJA
(511) 35 Reklámozás; kereskedelmi ügyletek; kereskedelmi adminisztráció; irodai munkák.
37 Építkezés; javítás; szerelési szolgáltatások.

---

(111) 192.626 (151) 2008.02.04.
(210) M 07 01259 (220) 2007.04.04.
(732) Csereháti Településszövetség, Gagyvendégi (HU)
(541) A térség, amely élni akar
(511) 35 Adatbázis-készítés; adatbázis-feldolgozás; térségfejlesztési stratégia és programok kidolgozása; projektmenedzselés; partnerségépítés; érdekképviselet; szaktanácsadás; közösségfejlesztés; térségmarketing; ismeretterjesztés; információáramlás szervezése.

---

(111) 192.627 (151) 2008.02.04.
(210) M 07 01258 (220) 2007.04.04.
(732) Csereháti Településszövetség, Gagyvendégi (HU)
(541) Ahol a csend még hallható
(511) 39 Turistairoda működtetése; szálláshelyek kiajánlása; utazások szervezése.
41 Utazási információk nyújtása; szabadidős szolgáltatások; rendezvények szervezése.
43 Rendezvényhez terem kölcsönzése; táborhelyek hasznosítása; turistaházak.

---

(111) 192.628 (151) 2008.02.04.
(210) M 07 01162 (220) 2007.04.04.
(732) The Coca-Cola Company, Atlanta, Georgia (US)
(740) dr. Szigeti Éva, DANUBIA Szabadalmi és Védjegy Iroda Kft., Budapest
(541) EGYÜTT FINOMABB!
(511) 32 Sörök; ásványvizek, szénsavas vizek és egyéb alkoholmentes italok; gyümölcsitalok és gyümölcslevek; szörpök és más készítmények italokhoz, különösen szénsavas üdítőitalok.

(111) 192.629 (151) 2008.02.04.
(210) M 07 01155 (220) 2007.04.04.
(732) Csereháti Településszövetség, Gagyvendégi (HU)
(546)

(511) 44 Házi szociális segítségnyújtás; kertművelés; közterületek gondozása.

---

(111) 192.630 (151) 2008.02.04.
(210) M 07 01154 (220) 2007.04.04.
(732) Csereháti Településszövetség, Gagyvendégi (HU)
(546)

(511) 16 Üdvözlőlapok, kártyák, árucímkék; zacskók csomagolása; nyomatok; albumok.

20 Fonott kosarak; képkeretek.

21 Kovácsoltvas bútorok, dísztárgyak; fazekasáruk; festett üveg; seprű.

24 Szőtt alátétek; hímzett alátétek; szőtt és hímzett asztali futók, terítők; ágytakarók.

27 Szőnyegek.

---

(111) 192.631 (151) 2008.02.04.
(210) M 07 01153 (220) 2007.04.04.
(732) Csereháti Településszövetség, Gagyvendégi (HU)
(546)

(511) 39 Turistairoda működtetése; szálláshelyek kiajánlása; utazások szervezése.

41 Utazási információk nyújtása; szabadidős szolgáltatások; rendezvények szervezése.

43 Rendezvényhez terem kölcsönzése; táborhelyek hasznosítása; turistaházak.

---

(111) 192.632 (151) 2008.02.04.
(210) M 07 01152 (220) 2007.04.04.
(732) Csereháti Településszövetség, Gagyvendégi (HU)
(546)

(511) 41 Konferenciák szervezése és lebonyolítása; kulturális vagy nevelési célú kiállítások szervezése; oktatás; oktatási tárgyú információk; szabadidős szolgáltatások nyújtása; versenyek szervezése.

---

(111) 192.633 (151) 2008.02.04.
(210) M 07 01151 (220) 2007.04.04.
(732) Csereháti Településszövetség, Gagyvendégi (HU)
(546)

(511) 35 Adatbázis-készítés; adatbázis-feldolgozás; térségfejlesztési stratégia és programok kidolgozása; projektmenedzselés; partnerségépítés; érdekképviselet; szaktanácsadás; közösségfejlesztés; térségmarketing; ismeretterjesztés; információáramlás szervezése.

---

(111) 192.634 (151) 2008.02.04.
(210) M 07 01150 (220) 2007.04.27.
(732) BASF Hungária Kft., Budapest (HU)
(546)

Motivell® Turbo D

(511) 5 Gyomirtó szerek (herbicid).

---

(111) 192.635 (151) 2008.02.04.
(210) M 07 01145 (220) 2007.04.04.
(732) Zwack Unicum Nyrt., Budapest (HU)
(541) BULIV
(511) 29 Hús, hal-, baromfi- és vadhús; húskivonatok; tartósított, szárított és főzött gyümölcsök és zöldségek; zselék, lekvárok (dzsemek), kompótok; tojások, tej és tejtermékek; étkezési olajok és zsírok.

30 Kávé, tea, kakaó, cukor, rizs, tápióka, szágó, kávépótló szerek; lisztek és más gabonakészítmények, kenyér, péksütemények és cukrászsütemények, fagylaltok; méz, melaszszirup; élesztő, sütőporok; só, mustár; ecet, fűszeres mártások; fűszerek; jég.

31 Mezőgazdasági, kertészeti, erdészeti termékek és magok, amelyek nem tartoznak más osztályokba; élő állatok; friss gyümölcsök és zöldségek; vetőmagok, élő növények és virágok; tápanyagok állatok számára; maláta.

32 Sörök; ásványvizek, szénsavas vizek és egyéb alkoholmentes italok; gyümölcsitalok és gyümölcslevek; szörpök és más készítmények italokhoz.

33 Alkoholtartalmú italok (a sörök kivételével).

---

(111) 192.636 (151) 2008.02.04.
(210) M 07 00572 (220) 2007.02.20.
(732) Fulker H+F Kft., Szolnok (HU)
(546)

(511) 8 Evőeszközök.

21 Eszközök, edények és tartályok háztartási és konyhai célokra; üveg-, porcelán- és fajanszáruk, amelyek nem tartoznak más osztályokba.

39 Szállítás; áruk csomagolása és raktározása.

---

(111) 192.637 (151) 2008.02.04.
(210) M 07 00567 (220) 2007.02.20.
(732) Netfórum Üzletviteli Tanácsadó és Szolgáltató Kft., Budapest (HU)
(740) dr. Bíró Róbert ügyvéd, Budapest
(541) Forum Holding
(511) 35 Reklámozás; kereskedelmi ügyletek; kereskedelmi adminisztráció; irodai munkák.

41 Nevelés; szakmai képzés; szórakoztatás; sport- és kulturális tevékenységek.

42 Tudományos és műszaki szolgáltatások, valamint az idetartozó tervezői és kutatói tevékenység; ipari elemző és kutató szolgáltatások; számítástechnikai hardver- és szoftvertervezés és -fejlesztés.

---

(111) 192.638 (151) 2008.02.04.
(210) M 07 00565 (220) 2007.02.20.
(732) Netfórum Üzletviteli Tanácsadó és Szolgáltató Kft., Budapest (HU)
(740) dr. Bíró Róbert ügyvéd, Budapest
(541) Forum Soft
(511) 42 Tudományos és műszaki szolgáltatások, valamint az idetartozó tervezői és kutatói tevékenység; ipari elemző és kutató szolgáltatások; számítástechnikai hardver- és szoftvertervezés és -fejlesztés.

---

(111) 192.639 (151) 2008.02.04.
(210) M 07 01431 (220) 2007.04.19.
(732) COSMED TRADE Kereskedelmi Korlátolt Felelősségű Társaság, Budapest (HU)
(541) Dermaflora
(511) 3 Fehérítőkészítmények és egyéb, mosásra szolgáló anyagok; tisztító-, fényesítő-, súroló-, és csiszolószerek; szappanok; illatszerek, illóolajok, kozmetikai cikkek, hajmosó szerek; fogkrémek.

---

(111) 192.640 (151) 2008.02.05.
(210) M 07 00823 (220) 2007.03.12.
(732) Vitaking Kft., Veszprém (HU)
(546)

(511) 5 Gyógyszerészeti és állatgyógyászati készítmények, egészségügyi készítmények gyógyászati használatra; gyógynövények, gyógyteák, vitaminkészítmények, ásványi élelmiszer-kiegészítők.

---

(111) 192.641 (151) 2008.02.05.
(210) M 07 00818 (220) 2007.03.12.
(732) T-Online Magyaqrország Internet Szolgáltató Zrt., Budapest (HU)
(546)

(511) 35 Reklámozás és ügyletek; kereskedelmi ügyletek bonyolítása, kereskedelmi adminisztráció.

38 Távközlés, nevezetesen digitálistelevízió-szolgáltatás, televíziós műsorszórás, műholdas átvitel, szélessávú internetszolgáltatás.

41 Nevelés; szakmai képzés; szórakoztatás; sport- és kulturális tevékenységek.

---

(111) 192.642 (151) 2008.02.05.
(210) M 07 00814 (220) 2007.03.12.
(732) Klub D Kft., Budapest (HU)
(740) dr. Lacsny Márton, Lacsny Ügyvédi Iroda, Budapest
(546)

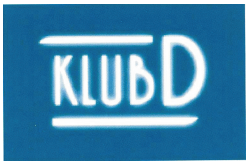

(511) 41 Nevelés; szakmai képzés; szórakoztatás; sport- és kulturális tevékenységek.

---

(111) 192.643 (151) 2008.02.05.
(210) M 07 00817 (220) 2007.03.12.
(732) T-Online Magyarország Internet Szolgáltató Zrt., Budapest (HU)
(541) promoTV
(511) 35 Reklámozás és ügyletek; kereskedelmi ügyletek bonyolítása, kereskedelmi adminisztráció végzése, hirdetési tevékenység és a hirdetéssel kapcsolatos egyéb szolgáltatások; kereskedelmi tanácsadás, film- és videofilm-kereskedelem.

38 Távközlés; nevezetesen digitálistelevízió-szolgáltatás, televíziós műsorszórás, műholdas átvitel, szélessávú internetszolgáltatás.

41 Nevelés és szakmai képzés, szórakoztatás, sport- és kulturális tevékenységek.

---

(111) 192.644 (151) 2008.02.05.
(210) M 07 00838 (220) 2007.03.12.
(732) STADA Arzneimittel AG, Bad Vilbel (DE)
(740) ifj. Szentpéteri Ádám, S.B.G. & K. Szabadalmi Ügyvivői Iroda, Budapest
(541) GEMSTAD
(511) 5 Gyógyszerészeti és állatgyógyászati készítmények; egészségügyi készítmények orvosi célokra; diétás anyagok orvosi használatra, bébiételek; ragtapaszok, sebkötöző anyagok; fogtömő anyagok, fogorvosi viaszok; fertőtlenítőszerek, készítmények kártevők pusztítására; fungicidek, herbicidek.

---

(111) 192.645 (151) 2008.02.05.
(210) M 07 00837 (220) 2007.03.12.
(732) MediaSmart Hungary Oktatási Közhasznú Társaság, Budapest (HU)
(541) MÉDIATUDOR
(511) 41 Nevelés; szakmai képzés; szórakoztatás; sport- és kulturális tevékenységek.

---

(111) 192.646 (151) 2008.02.05.
(210) M 07 00835 (220) 2007.03.12.
(732) Cseh János, Etyek (HU)
(740) dr. Bartal Iván, Rein és Társai Freshfields Bruckhaus Deringer Ügyvédi Iroda, Budapest
(546)

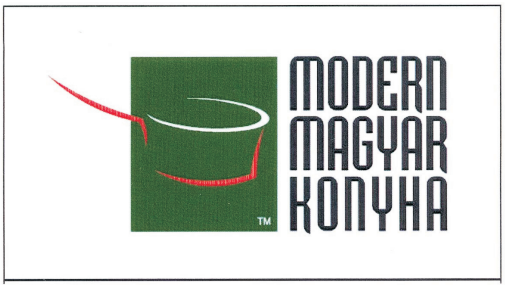

(511) 16 Nyomdai termékek, kiadványok, könyvek.
35 Reklámozás, kereskedelmi ügyletek, kereskedelmi adminisztráció.
41 Szakmai képzés, rendezvények, kulturális tevékenységek.
43 Vendéglátási és élelmezési szolgáltatások.

---

(111) 192.647 (151) 2008.02.05.
(210) M 07 00834 (220) 2007.03.12.
(732) Zwack Unicum Likőripari és Kereskedelmi NyRt., Budapest (HU)
(541) St. Hubertus 33 - A kaland kedvéért!
(511) 33 Borok, szeszes italok, likőrök, alkoholtartalmú italok (sörök kivételével).
41 Nevelés; szakmai képzés; szórakoztatás; sport- és kulturális tevékenységek.

---

(111) 192.648 (151) 2008.02.05.
(210) M 07 00833 (220) 2007.03.12.
(732) DUYVICO Kft., Budapest (HU)
(740) Horváthné Faber Enikő, ADVOPATENT Szabadalmi és Védjegy Iroda, Budapest
(546)

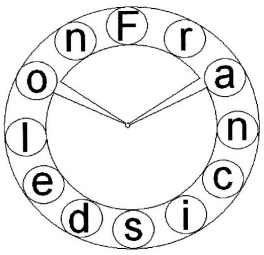

(511) 9 Elemek.
14 Órák, karórák.

---

(111) 192.649 (151) 2008.02.05.
(210) M 07 00825 (220) 2007.03.12.
(732) Éva Ákos István, Siófok (HU)
(546)

(511) 32 Ásványvizek, szénsavas vizek és egyéb alkoholmentes italok; gyümölcsitalok és gyümölcslevek; szörpök és más készítmények italokhoz.

---

(111) 192.650 (151) 2008.02.05.
(210) M 07 01203 (220) 2007.04.12.
(732) Professional Publishing Hungary Kft., Budapest (HU)
(740) dr. Hornyák Gábor, HGBV-Szabó Ügyvédi Iroda, Budapest
(541) Jobprofi
(511) 16 Papír, karton és ezen anyagokból készült termékek, amelyek nem tartoznak más osztályokba; nyomdaipari termékek; könyvkötészeti anyagok; fényképek; papíripari cikkek, papíripari vagy háztartási ragasztóanyagok; anyagok művészek részére; ecsetek; írógépek és irodai cikkek (bútorok kivételével); tanítási és oktatási anyagok (készülékek kivételével); csomagolásra szolgáló műanyagok (amelyek nem tartoznak más osztályokba); nyomdabetűk; klisék.
38 Távközlés.
41 Nevelés; szakmai képzés; szórakoztatás; sport- és kulturális tevékenységek.

---

(111) 192.651 (151) 2008.02.05.
(210) M 07 01204 (220) 2007.04.12.
(732) Professional Publishing Hungary Kft., Budapest (HU)
(740) dr. Hornyák Gábor, HGBV-Szabó Ügyvédi Iroda, Budapest
(541) Salesprofi
(511) 16 Papír, karton és ezen anyagokból készült termékek, amelyek nem tartoznak más osztályokba; nyomdaipari termékek; könyvkötészeti anyagok; fényképek; papíripari cikkek, papíripari vagy háztartási ragasztóanyagok; anyagok művészek részére; ecsetek; írógépek és irodai cikkek (bútorok kivételével); tanítási és oktatási anyagok (készülékek kivételével); csomagolásra szolgáló műanyagok (amelyek nem tartoznak más osztályokba); nyomdabetűk; klisék.
38 Távközlés.
41 Nevelés; szakmai képzés; szórakoztatás; sport- és kulturális tevékenységek.

---

(111) 192.652 (151) 2008.02.05.
(210) M 07 01206 (220) 2007.04.12.
(732) FANOS Szolgáltató és Kereskedelmi Kft., Budapest (HU)
(541) FANOS
(511) 30 Kávé, kávépótló szerek.
43 Vendéglátás, időleges szállásadás.

---

(111) 192.653 (151) 2008.02.05.
(210) M 07 01207 (220) 2007.05.02.
(732) Béflex Grafika Kft., Budapest (HU)
(541) TURBÓPLAKÁT
(511) 16 Grafikai nyomatok.

---

(111) 192.654 (151) 2008.02.05.
(210) M 07 01208 (220) 2007.04.12.
(732) CEMEX S.A.B. de C.V., Monterrey, Nuevo Leon (MX)
(740) dr. Gödölle István, Gödölle, Kékes, Mészáros & Szabó Szabadalmi és Védjegy Iroda, Budapest
(546)

(511) 19 Nem fém építőanyagok, beleértve cementet, betont, habarcsot, követ, meszet, gipszet, kavicsot, murvát, sódert, parkettákat, padlóburkoló anyagokat, égetett és nem égetett téglát; burkolólapok, mozaiklapok; nem fémből készült merev építési csövek; aszfalt, szurok és kátrány; nem fémből készült hordozható szerkezetek, beleértve modulokat, paneleket, előre gyártott oszlopokat; emlékművek, szerkezetek nem fémből.

(111) 192.655 (151) 2008.02.05.
(210) M 07 01209 (220) 2007.04.12.
(732) MAXX TRAVEL, Budapest (HU)
(541) ANDANTE
(511) 39 Szállítás; áruk csomagolása és raktározása; utazásszervezés.
41 Nevelés; szakmai képzés; szórakoztatás; sport- és kulturális tevékenységek.
43 Vendéglátás (élelmezés), időleges szállásadás.

---

(111) 192.656 (151) 2008.02.05.
(210) M 07 01210 (220) 2007.04.12.
(732) AG.-MÉDIA Kft., Debrecen (HU)
(546)

(511) 16 Papír, karton és ezen anyagokból készült termékek, amelyek nem tartoznak más osztályokba; nyomdaipari termékek; könyvkötészeti anyagok; fényképek; papíripari cikkek, papíripari vagy háztartási ragasztóanyagok; anyagok művészek részére; ecsetek; írógépek és irodai cikkek (bútorok kivételével); tanítási és oktatási anyagok (készülékek kivételével); csomagolásra szolgáló műanyagok (amelyek nem tartoznak más osztályokba); nyomdabetűk; klisék.

---

(111) 192.657 (151) 2008.02.05.
(210) M 07 01032 (220) 2007.03.28.
(732) Zwack Unicum Nyrt., Budapest (HU)
(541) Nyakas-Kakas
(511) 33 Borok, szeszes italok, alkoholtartalmú italok (a sörök kivételével).

---

(111) 192.658 (151) 2008.02.05.
(210) M 07 01036 (220) 2007.03.28.
(732) Zwack Unicum Nyrt., Budapest (HU)
(541) DOREMI
(511) 33 Borok, szeszes italok, alkoholtartalmú italok (a sörök kivételével).

---

(111) 192.659 (151) 2008.02.05.
(210) M 07 01035 (220) 2007.03.28.
(732) Zwack Unicum Nyrt., Budapest (HU)
(541) DON GRIGIO
(511) 33 Borok, szeszes italok, alkoholtartalmú italok (a sörök kivételével).

---

(111) 192.660 (151) 2008.02.05.
(210) M 07 01034 (220) 2007.03.28.
(732) Zwack Unicum Nyrt., Budapest (HU)
(541) PAROLA
(511) 33 Borok, szeszes italok, alkoholtartalmú italok (a sörök kivételével).

---

(111) 192.661 (151) 2008.02.05.
(210) M 07 01033 (220) 2007.03.28.
(732) Zwack Unicum Nyrt., Budapest (HU)
(541) LUMEN
(511) 33 Borok, szeszes italok, alkoholtartalmú italok (a sörök kivételével).

---

(111) 192.662 (151) 2008.02.05.
(210) M 07 01595 (220) 2007.04.25.
(732) Commitment Szolgáltató és Tanácsadó Korlátolt Felelősségű Társaság, Budapest (HU)
(740) dr. Bebők Gábor, Polgár & Bebők Ügyvédi Iroda, Budapest
(541) kukatündér
(511) 16 Papír, karton és ezen anyagokból készült termékek, amelyek nem tartoznak más osztályokba; nyomdaipari termékek; könyvkötészeti anyagok; fényképek; papíripari cikkek, papíripari vagy háztartási ragasztóanyagok; anyagok művészek részére; ecsetek; írógépek és irodai cikkek (bútorok kivételével); tanítási és oktatási anyagok (készülékek kivételével); csomagolásra szolgáló műanyagok (amelyek nem tartoznak más osztályokba); nyomdabetűk; klisék.
28 Játékok, játékszerek; testnevelési és sportcikkek, amelyek nem tartoznak más osztályokba; karácsonyfadíszek.

---

(111) 192.663 (151) 2008.02.05.
(210) M 07 01596 (220) 2007.04.25.
(732) COMMITMENT Szolgáltató és Tanácsadó Korlátolt Felelősségű Társaság, Budapest (HU)
(740) dr. Bebők Gábor, Polgár & Bebők Ügyvédi Iroda, Budapest
(546)

(511) 16 Papír, karton és ezen anyagokból készült termékek, amelyek nem tartoznak más osztályokba; nyomdaipari termékek; könyvkötészeti anyagok; fényképek; papíripari cikkek, papíripari vagy háztartási ragasztóanyagok; anyagok művészek részére; ecsetek; írógépek és irodai cikkek (bútorok kivételével); tanítási és oktatási anyagok (készülékek kivételével); csomagolásra szolgáló műanyagok (amelyek nem tartoznak más osztályokba); nyomdabetűk; klisék.
28 Játékok, játékszerek; testnevelési és sportcikkek, amelyek nem tartoznak más osztályokba; karácsonyfadíszek.

---

(111) 192.664 (151) 2008.02.05.
(210) M 07 01600 (220) 2007.04.25.
(732) Szabó Eszter, Budaörs (HU)
(740) dr. Rónyai Ferenc, Dr. Rónyai Ügyvédi Iroda, Budapest
(546)

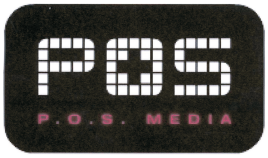

(511) 41 Nevelés; szakmai képzés; szórakoztatás; sport- és kulturális tevékenységek; konkrétan kulturális tevékenység, művészeti produkciók.

---

(111) 192.665 (151) 2008.02.05.
(210) M 07 01601 (220) 2007.04.25.
(732) Deumax Kft., Érd (HU)
(546) ZAVICZKY pannon formula
(511) 3 Fehérítőkészítmények és egyéb, mosásra szolgáló anyagok; tisztító-, fényesítő-, súroló-, és csiszolószerek; szappanok; illatszerek, illóolajok, kozmetikai cikkek, hajmosó szerek; fogkrémek.

---

(111) 192.666 (151) 2008.02.05.
(210) M 07 01602 (220) 2007.04.25.
(732) Profil Training Tanácsadó Kft., Budapest (HU)
(546)

MENTALITY QUOTIENT

(511) 41 Nevelés; szakmai képzés; szórakoztatás; sport- és kulturális tevékenységek; különösen akadémiák (oktatás); alkotóműhelyek szervezése és lebonyolítása (gyakorlat); elektronikus könyvek és folyóiratok online kiadása, eszmecserék; kollokviumok szervezése és lebonyolítása, gyakorlati képzés (szemléltetés), klubszolgáltatások (szórakoztatás vagy oktatás), konferenciák szervezése és lebonyolítása, kongresszusok szervezése és lebonyolítása, könyvkiadás, kulturális vagy nevelési célú kiállítások szervezése, levelező tanfolyamok; oktatás, oktatási tárgyú információk, oktatási vizsgáztatás, online elérhető elektronikus publikációk, óvodák (nevelés), pályaválasztási tanácsadás, szemináriumok rendezése és vezetése, szimpóziumok szervezése és lebonyolítása, szövegek kiadása (nem reklámcélú).

---

(111) 192.667 (151) 2008.02.05.
(210) M 07 01603 (220) 2007.04.25.
(732) MOL Magyar Olaj- és Gázipari Nyilvánosan Működő Részvénytársaság, Budapest (HU)
(740) Mészárosné Dónusz Katalin, S.B.G. & K. Szabadalmi Ügyvivői Iroda, Budapest
(541) EVO neo
(511) 4 Ipari olajok és zsírok, kenőanyagok, porszívó, nedvesítő- és lekötő vegyületek, fűtőanyagok – beleértve a motorbenzineket is –, világítóanyagok, gyertyák, gyertyabelek, mécsesek.

---

(111) 192.668 (151) 2008.02.05.
(210) M 07 01604 (220) 2007.04.25.
(732) MOL Magyar Olaj- és Gázipari Nyilvánosan Működő Részvénytársaság, Budapest (HU)
(740) Mészárosné Dónusz Katalin, S.B.G. & K. Szabadalmi Ügyvivői Iroda, Budapest
(541) 95neo
(511) 4 Ipari olajok és zsírok, kenőanyagok, porszívó, nedvesítő- és lekötő vegyületek, fűtőanyagok – beleértve a motorbenzineket is –, világítóanyagok, gyertyák, gyertyabelek, mécsesek.

---

(111) 192.669 (151) 2008.02.05.
(210) M 07 01800 (220) 2007.05.15.
(732) IKO Production Média Szolgáltató Kft., Budapest (HU)
(740) dr. Horváth L. Gábor, Horváth L. Gábor Ügyvédi Iroda, Budapest
(546)

MOBI ZONE

(511) 35 Reklámozás; kereskedelmi ügyletek; kereskedelmi adminisztráció; irodai munkák.
38 Távközlés.
41 Nevelés; szakmai képzés; szórakoztatás; sport- és kulturális tevékenységek.

---

(111) 192.670 (151) 2008.02.05.
(210) M 07 01803 (220) 2007.05.15.
(732) MTM-SBS Televízió Részvénytársaság, Budapest (HU)
(740) dr. Gedey Gábor ügyvéd, Budapest
(546)

NCIS

(511) 35 Reklámozás; kereskedelmi ügyletek; kereskedelmi adminisztráció; irodai munkák.
41 Nevelés; szakmai képzés; szórakoztatás; sport- és kulturális tevékenységek.

---

(111) 192.671 (151) 2008.02.05.
(210) M 07 01804 (220) 2007.05.15.
(732) Budapest Film Kft., Budapest (HU)
(740) Pintz György, Pintz és Társai Szabadalmi és Védjegy Iroda, Budapest
(546)

KULTÚR SOKK

(511) 41 Szórakoztatás, videoforgalmazás, videoszalagok kölcsönzése, mozifilmek kölcsönzése.

---

(111) 192.672 (151) 2008.02.05.
(210) M 07 01805 (220) 2007.05.15.
(732) Magyar Lapterjesztő Zrt., Budapest (HU)
(740) dr. Kővári-Tóth Andrea ügyvéd, Budapest
(541) ARANYPÉK
(511) 30 Kávé, tea, kakaó, cukor, rizs, tápióka, ságó, kávépótló szerek; lisztek és más gabonakészítmények, kenyér, péksütemények és cukrászsütemények, fagylaltok; méz, melaszszirup; élesztő, sütőporok; só, mustár; ecet, fűszeres mártások; fűszerek; jég.
35 Reklámozás; kereskedelmi ügyletek; kereskedelmi adminisztráció; irodai munkák.
43 Vendéglátás (élelmezés); időleges szállásadás.

---

(111) 192.673 (151) 2008.02.05.
(210) M 07 01808 (220) 2007.05.15.
(732) CERES Sütőipari Zártkörűen Működő Részvénytársaság, Győr (HU)
(740) Török Antal, Győr
(546)

CERES SÜTŐ

(511) 30 Lisztből és egyéb gabonakészítményekből készült termékek; különösen kenyerek, szendvics-, toast-, rozsos-, barna-, korpás-, magvas-, graham-, tönkölybúza kenyér, baguette; kétszersültek; kekszek; péksütemények, különösen kifli, zsemle, kalács, pogácsa, bukta, kakaós/fahéjas csiga, croissant, kuglóf; cukrászsütemények, különösen aprósütemények, teasütemények, briós, mézeskalács, torta- és piskótalapok; különféle félkész tészták, pizzatészták, lisztek és más gabonakészítmények; élesztő, sütőporok, zsemlemorzsa.
35 Reklámozás; kereskedelmi ügyletek, különösen lisztből és egyéb gabonakészítményekből készült termékek bel- és külföldi forgalmazása; kereskedelmi adminisztráció; irodai munkák.

---

(111) 192.674 (151) 2008.02.05.
(210) M 07 01809 (220) 2007.05.15.
(732) Qiu Zong Ming, Budapest (HU); Chen Jian Xin, Budapest (HU)

(546)

(511) 25 Ruházati cikkek, cipők, kalapáruk.

---

(111) 192.675 (151) 2008.02.05.
(210) M 07 01810 (220) 2007.05.15.
(732) WYETH, Madison, New Jersey (US)
(740) dr. Szigeti Éva, DANUBIA Szabadalmi és Védjegy Iroda Kft., Budapest
(541) VESTEME
(511) 5 Gyógyszerészeti készítmények a központi idegrendszer betegségeinek és rendellenességeinek kezelésére.

---

(111) 192.676 (151) 2008.02.05.
(210) M 07 01811 (220) 2007.05.15.
(732) WYETH, Madison, New Jersey (US)
(740) dr. Szigeti Éva, DANUBIA Szabadalmi és Védjegy Iroda Kft., Budapest
(541) TALZENNA
(511) 5 Gyógyszerészeti készítmények a központi idegrendszer betegségeinek és rendellenességeinek kezelésére.

---

(111) 192.677 (151) 2008.02.05.
(210) M 07 01812 (220) 2007.05.15.
(732) WYETH, Madison, New Jersey (US)
(740) dr. Szigeti Éva, DANUBIA Szabadalmi és Védjegy Iroda Kft., Budapest
(541) BAPNUZA
(511) 5 Gyógyszerészeti készítmények a központi idegrendszer betegségeinek és rendellenességeinek kezelésére.

---

(111) 192.678 (151) 2008.02.05.
(210) M 07 01813 (220) 2007.05.15.
(732) WYETH, Madison, New Jersey (US)
(740) dr. Szigeti Éva, DANUBIA Szabadalmi és Védjegy Iroda Kft., Budapest
(541) MINSETA
(511) 5 Gyógyszerészeti készítmények a központi idegrendszer betegségeinek és rendellenességeinek kezelésére.

---

(111) 192.679 (151) 2008.02.05.
(210) M 07 01814 (220) 2007.05.15.
(732) WYETH, Madison, New Jersey (US)
(740) dr. Szigeti Éva, DANUBIA Szabadalmi és Védjegy Iroda Kft., Budapest
(541) ONSAGE
(511) 5 Gyógyszerészeti készítmények a központi idegrendszer betegségeinek és rendellenességeinek kezelésére.

---

(111) 192.680 (151) 2008.02.05.
(210) M 07 01815 (220) 2007.05.15.
(732) Seven Towns Limited, London (GB)
(740) dr. Szamosi Katalin, S.B.G. & K. Szabadalmi Ügyvivői Iroda, Budapest
(541) RUBIK KOCKA
(511) 9 Számítógépes játékok; műholdas, vezeték nélküli, számítógépes és globális távközlési hálózatokon hozzáférhető számítógépes játékok; mobiltelefonon használható játékprogramok, számítógépes perifériaegységek; joystickek; számítógépes egerek; mutatóeszközök; egérpadok.

16 Papír, karton, papír és ezekből készült termékek, nyomtatványok, könyvkötészeti cikkek; fényképek; írószerek; papíripari és háztartási ragasztóanyagok; anyagok művészek részére, festőecsetek; írógépek és irodai cikkek (bútorok kivételével); tanítási és oktatási eszközök (anyagok), (készülékek kivételével); plasztik csomagolóanyagok; nyomdabetűk; klisék.

28 Játékok, játékszerek; játékkártyák; torna- és sportcikkek; karácsonyfadíszek.

---

(111) 192.681 (151) 2008.02.05.
(210) M 07 02091 (220) 2007.06.01.
(732) Nintendo Co., Ltd., Kyoto (JP)
(300) 2440973 2006.12.07. GB
(740) dr. Sasvári Gabriella, S.B.G. & K. Szabadalmi Ügyvivői Iroda, Budapest
(541) BOY
(511) 9 Játéktermi videojátékgépek, játéktermi videojátékgépekhez való programok; elektronikus áramkörök, optikai lemezek, mágneslemezek, optikai mágneslemezek, mágnesszalagok, mágneskártyák, ROM-programkazetták, ROM-kazetták, ROM-kártyák memóriakazetták, memóriakártyák, CD-ROM-ok, DVD-ROM-ok és egyéb, játéktermi videojátékgépekhez való programok tárolására alkalmas eszközök; egyéb, játéktermi videojátékgépekhez való alkatrészek és tartozékok; videojátékok egyéni felhasználók számára; programok egyéni felhasználói videojátékokhoz; elektronikus áramkörök, optikai lemezek, mágneslemezek, optikai mágneslemezek, mágnesszalagok, mágneskátyák, ROM-progarmkazetták, ROM-kazetták, ROM-kártyák, memóriakazetták, memóriakártyák, CD-ROM-ok, DVD-ROM-ok és egyéb, egyéni felhasználói videojátékok tárolására alkalmas eszközök; vezérlőegységek és joystickek egyéni felhasználói videojátékokhoz; egyéb alkatrészek és tartozékok egyéni felhasználói videojátékokhoz, programok LCD-kijelzős hordozható játékkészülékekhez; elektronikus áramkörök, optikai lemezek, mágneslemezek, optikai mágneslemezek, mágnesszalagok, ROM-programkazetták, ROM-kazetták, ROM-kártyák, memóriakazetták, memóriakártyák, CD-ROM-ok, DVD-ROM-ok és egyéb, programok tárolására való eszközök LCD kijelzős hordozható játékkészülékekhez; számítógépek; elektronikus áramkörök, optikai lemezek, mágneslemezek, optikai mágneslemezek, mágnesszalagok, mágneskártyák, ROM-programkazetták, ROM-kazetták, ROM-kártyák, memóriakazetták, memóriakártyák, CD-ROM-ok, DVD-ROM-ok és egyéb, számítógépprogramok tárolására szolgáló eszközök; számítógépprogramok; egyéb elektronikus gépek, készülékek és ezek alkatrészei; (üres) elektronikus áramkörök, (üres) optikai lemezek, (üres) mágneslemezek, (üres) optikai mágneslemezek, (üres) mágnesszalagok, (üres) mágneskártyák, (üres) ROM-programkazetták, (üres)-ROM kazetták, (üres) ROM-kártyák, (üres) memóriakazetták, (üres) memóriakártyák, (üres) CD-ROM-ok, (üres) DVD ROM-ok és egyéb üres, tárolásra szolgáló eszközök; elektronikus vezetékek és kábelek, mobiltelefonok; mobiltelefonpántok; egyéb mobiltelefon-alkatrészek és -tartozékok; egyéb távközlő berendezések és készülékek; felvételt tartalmazó kompaktlemezek; egyéb hanglemezek; elektronikus áramkörök és CD-ROM-on rögzített automatikusan működő programok elektronikus hangszerekhez; pénzérmével működő automaták; exponált filmek; exponált diafilmek; felvételt tartalmazó videolemezek és videoszalagok; elektronikus kiadványok; elektronikus készülékek és eszközök; elektronikus szórakoztatókészülékek; internethez csatlakoztatható készülékek és ezek rendszerei analóg és/vagy digitális képjelek és/vagy analóg és/vagy digitális hangjelek és/vagy adat rögzítésére, átvitelére, feldolgozására és/vagy reprodukálására; készülékek és ezek rendszerei analóg és/vagy digitális képjelek és/vagy analóg és/vagy digitális hangjelek és/vagy adat rögzítésére, továbbítására, feldolgozására és/vagy reprodukálására; autórádiók és audiovizuális vevőkészülékek; képkészítő és/vagy bemutató egységek mozgóképek, állóképek, animációk és/vagy multimédia-adatok bemutatására és/vagy megnézésére, elektronikus szórakoztatásra; képszerkesztő készülékek, videokamerák, CD-lejátszók, digitális fényképe-

zőgépek, képernyők/kijelzők, DVD-lejátszók, DVD-meghajtók, televíziókészülékek képcsővel vagy plazmaképernyővel vagy LCD-képernyővel, merevlemezes digitális hang- és képrögzítők; hi-fi berendezések, mobiltelefonok és kábeltelefonok, monitorok, projektorok, kazettás magnetofonos illetve CD-lejátszós vagy análküli rádiók, digitális televíziózáshoz való egységek („set-top box"), órás rádiók és videomagnók; elektronikus vagy digitális zene, rádió- és adatjelek rögzítésére, továbbítására és reprodukálására szolgáló készülékek; szalag, lemez, vagy sima mágneses, elektronikus (különösen félvezető memóriák), digitális és/vagy optikai adatok számára szolgáló közegek; hanglejátszó készülékek, üzenetrögzítők, diktafonok, fejhallgatók, fülhallgatók diktafonokhoz szkennerek és faxberendezések, valamint a felsoroltakhoz való alkatrészek; számítógépek játékokhoz, számítógép-alkatrészek és -perifériák, személyi számítógépek, notebookok, adatfeldolgozó berendezések, hardver és szoftver; videojátékok televíziókészülékekkel, notebookkal vagy számítógéppel való használatra, beleértve a szoftvert is; játékkonzolok; elektronikus játékszerek.

16 Csereberekártyák; folyóiratok; egyéb nyomdatermékek; papírszalagok; papírzászlók; poggyászcímkék; lottószelvények (nem játék); festmények és kalligráfok; fényképek; fényképészeti állványok; irodaszerek és iskolaszerek; csiríz és egyéb ragasztóanyagok irodai és háztartási célokra; elektromos ceruzafaragók.

28 Hordozható LCD-kijelzős játékok; váltakozó áramú adapterek hordozható, LCD-kijelzős játékokhoz; hordozható, LCD-kijelzős játékokhoz való alkatrészek és tartozékok; játékkártyák; kártyajátékok és ezek tartozékai; egyéb játékszerek; kártyajátékok és ezek tartozékai; játékgépek és játékkészülékek; játékgépek és készülékek vidámparkokba (kivéve játéktermi videojátékgépekhez); babák; Go játékok; japán sakkjáték (Shogi játék); japán kártyajáték (Utagaruta); kockajáték; japán kockajáték (Sugoroku); kockajátékokhoz való poharak; „„Diamond„„ játék; sakkjátékok; dámajátékok (dámajátékkészletek); bűvészjátékok; dominók; japán játékkártya (Hanafuda); mahjong játék; biliárdfelszerelés; játékok háziállatok számára.

41 Online (számítógép-hálózatról működő) játékok; internetes játékok; játékszolgáltatás felhasználói videojáték-készülékek kommunikációján keresztül; hordozható, játékszolgáltatás LCD-kijelzős játékok kommunikációján keresztül; játékszolgáltatás játéktermi videojátékgépekhez kommunikációján keresztül; felhasználói videojátékokhoz (nem letölthető) programok szolgáltatása vezeték nélkül kommunkáción keresztül; hordozható játékkészülékekhez (nem letölthető) programok szolgáltatása vezeték nélkül kommunikáción keresztül; (nem letölthető) programok szolgáltatása játéktermi videojátékgépekhez vezeték nélkül kommunikáción keresztül; (nem letölthető) számítógépprogramok szolgáltatása vezeték nélkül kommunikáción keresztül; szórakozás; szórakoztatás; szórakoztatásra vonatkozó tájékoztatás; kikapcsolódásra vonatkozó tájékoztatás; szórakoztatói szolgáltatások; szerencsejáték; játéktermek szolgáltatásai; (nem letölthető) hang- és képszolgáltatás felhasználói videojáték-készülék kommunikációján keresztül; (nem letölthető) hang- és képszolgáltatás hordozható, LCD-kijelzős játékkészülékek kommunikációján keresztül; (nem letölthető) hang- és képszolgáltatás játéktermi videojátékgépekhez kommunikációján keresztül; (nem letölthető) programok szolgáltatása felhasználói videojáték-készülékek kommunikációján keresztül; (nem letölthető) programok szolgáltatása hordozható, LCD-kijelzős játékkészülékek kommunikációján keresztül; (nem letölthető) programok szolgáltatása játéktermi videojátékgépek kommunikációján keresztül; videojátékkal kapcsolatos események szervezése, menedzselése illetve lebonyolítása; videojáték-szoftverek bérbeadása; szoftver bérbeadása hordozható játékgépekhez; digitális képekkel kapcsolatos szolgáltatások; (oktató vagy szórakoztató) vetélkedők megszervezése; (szórakozással illetve oktatással kapcsolatos) klubok szolgáltatásai; (nem letölthető) online elektronikus kiadványok; elektronikus kiadványszerkesztés ; vidámparkok szolgáltatásai; szerencsejáték-kaszinók szolgáltatásai.

---

(111) 192.682 (151) 2008.02.05.
(210) M 07 02080 (220) 2007.06.01.
(732) Inform Média Kft., Debrecen (HU)
(740) dr. Szentjóbi Zoltán, Dr. Szentjóbi Ügyvédi Iroda, Debrecen
(546)

(511) 16 Nyomtatványok, újságok, folyóiratok.
35 Reklámozás.

---

(111) 192.683 (151) 2008.02.05.
(210) M 07 02088 (220) 2007.06.01.
(732) Bányai Ildikó Inez, Békéscsaba (HU); Bökő Károly, Budapest (HU)
(740) dr. Nagy Szilárd, Nagy és Pál Ügyvédi Iroda, Budapest
(546)

dot

(511) 18 Abrakostarisznyák, aktatáskák, aranyverő hártyák, belek hurkafélék készítéséhez, bevásárlóhálók, bevásárlótáskák, bordák esernyőkhöz vagy napernyőkhöz, botszékek, bőr, nyers vagy félig megmunkált állapotban, bőrdarabok bútorhuzatokhoz, bőrfonalak, bőrhevederek, bőrlemezek, bőröndök, kézitáskák, bőröndök, utazóládák (poggyász), bőrpórázok, bőrszelepek, bőrszíjak, bőrszíjak katonai felszerelésekhez, bőrszíjak (nyergesáru), bőrtakarók (szőrme), bútorhuzatok bőrből, dobozok bőrből vagy műbőrből, dobozok vulkánfiberből, ernyők, esernyők, erszények, nem nemesfémből, erszények, pénztárcák, esernyőbehúzó anyagok, esernyőnyelek, esernyőfogók, feszítőzablák, fémveretek lószerszámon, fogantyúk bőröndökhöz, fogantyúk esernyőkhöz, fogantyúk sétapálcákhoz, gumirészek kengyelekhez, gyűrűk esernyőkhöz, hátizsákok, hevedertáskák gyermekek hordozására, irattáskák, aktatáskák, irhák (állatbőrök), lánchálós erszények (nem nemesfémből), levéltárcák, lószerszámok, lószerszám-szíjak, lótakarók, lópokrócok, lovaglónyergek, marhabőrök, (moleszkin) bőrutánzat, műbőr, napernyők, névjegytartók, kártyatartók, nyakhámok, nyakörvek állatoknak, nyakörvek (kutyáknak), nyeregfák (nyeregvázak), nyeregpárnák lovagláshoz, nyeregtakarók lovaknak, nyergesáruk, nyersbőrök, irhák, zablák állatoknak (lószerszám), zsákok hegymászóknak, zsákok táborozóknak, oldaltáskák, tarisznyák, piperetáskák (üresen), pórázok bőrből, rugóburkolatok bőrből, ruhatáskák utazáshoz, sétabotok, sétapálcák, strandtáskák, szarvasbőr, nem tisztítási célokra, szájkosarak, szemellenzők (lószerszámok), szerelvények lószerszámokhoz, nem nemesfémből, szerszámtáskák bőrből (üresen), szíjak nyergekhez, takarók állatoknak, táskák (zacskók, tasakok) csomagolásra, bőrből, térdvédők lovaknak, turistabotok, utazókészletek (bőripari cikkek), utazóládák, útitáskák, vadásztáskák, vállszíjak bőrből, vázak esernyőkhöz vagy napernyőkhöz, állszíjak bőrből.

25 Alsónadrágok, alsónadrágok, rövid, alsóneműk, alsószoknyák, bélések készruhákhoz (ruhaneműk részei), boák (nyakbavalók), bodyk (alsóruházat), bőrruházat, bőrszegek, stoplik futballcipőkhöz, cilinderek, kürtőkalapok, cipőfelsőrészek, cipők, cipősarkak, cipőtalpbetétek, cipővasalások, csecsemőkelengyék, babakelengyék, csecsemőnadrágok, csuklyák, kapucnik (ruházat), csúszásgátlók lábbelikhez, díszzsebkendők [ruházat], dupla sarkok harisnyára, dupla sarkok lábbelikhez, dzsekik, dzsörzék (ruházat), egyenruhák, facipők, fátylak (ruhaneműk), fejfedők (kalapáruk), fejszalagok [ruházat], felsőkabátok, felöltők, felsőruházat, fityulák, futballcipők, fülvédők (ruházat), fürdőköpenyek, fürdőnadrágok, úszónadrágok, fürdőpapucsok, fürdőruhák, fürdősapkák, fürdőszandálok, fürdőcipők, fűzők, fűzők (ruházat), fűzős bakancsok, fűzővédők, gabardin (ruházat), gallérok (ruházat), harisnyanadrágok, harisnyatartók, harisnyakötők, harisnyatartós csípőfűző, harisnyák, hurkolt/kötöttáruk, ingek, ingelők, ingblúzok, ing-szatlik, ingvállak, pruszlikok, izzadságfelszívó alsóneműk, izzadságfelszívó harisnyák, izzlapok, jelmezek, kabá-

tok, kalapok, kalapvázak, kamásnik (bokavédők), kaplik, cipőorrok, karék, manipula (egyházi), kemény ingmellek, plasztronok, kerek papi sapkák, kerékpáros-öltözetek, kesztyűk (ruházat), kezeslábasok (felsőruházat), készruhák, kézelők (ruházat), kombinék (alsóneműk), kosztümök, köntösök, pongyolák, kötények (ruhaneműk), kötöttáruk, lábbeli felsőrészek, lábbelik, lábszárvédők, kamásnik, levehető gallérok, libériák, inasruhák, magas szárú cipők, magas szárú lábbelik, mantillák (csipke fejkendők), matrózblúzok, melegítők, szvetterek, mellények, mellények halászoknak/horgászoknak, melltartók, miseruhák, kazulák, mitrák, püspöksüvegek, muffok, karmantyúk (ruhaneműk), munkaruhák, munkaköpenyek, műbőr ruházat, művésznyakkendők, nadrágok, nem elektromosan fűtött lábmelegítők, női ruhák, nyakkendők, nyaksálak, gallérvédők, papírruházat, papucsok, parkák (csuklyás blúzok) partedlik, nem papírból, pelenkák textíliából csecsemőknek, pelerinek, pénztartó övek [ruházat], pizsamák, pólók, prémsálak (szőrmék), pulóverek, rámák lábbelikhez, ruhazsebek, ruházat, ruhaneműk, ruházat gépkocsivezetőknek, sapkák, sálak, sárcipők, síbakancsok, sícipők, spárgatalpú vászonlábbelik, sportcipők, sportlábbelik, sporttrikók, strandlábbelik, strandruhák, svájcisapkák, barettek, szandálok, szárik, szemellenzők [sapkán], szoknyák, szőrmebéléses kabátok, szőrmék (ruhaneműk), talpak lábbelikhez, talpallók (nadrághoz), tarka selyemkendők (nyaksálak), tartók (nadrághoz, harisnyához), térdnadrágok, térdszalagok, harisnyakötő szalagok, tógák, tornacipők, tornaruházat, turbánok, ujjatlan kesztyűk, vállkendők, nagykendők, vállszalagok, vízhatlan ruházat, zoknik, zoknitartók, zuhanyzósapkák, öltözékek vízisíéléshez, övek (ruházat).

---

(111) 192.684 (151) 2008.02.05.
(210) M 07 02086 (220) 2007.06.01.
(732) Mészáros Gyula, Gödöllő (HU)
(740) Kormos Ágnes egyéni szabadalmi ügyvivő, Budapest
(546)

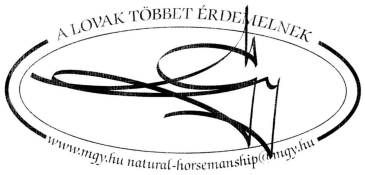

(511) 41 Nevelés; szakmai képzés; szórakoztatás; sport- és kulturális tevékenységek.

---

(111) 192.685 (151) 2008.02.05.
(210) M 07 02084 (220) 2007.06.01.
(732) ANDREAS Építőipari Fejlesztő és Szolgáltató Kft., Budapest (HU)
(740) Rónaszéki Tibor szabadalmi ügyvivő, Budapest
(541) EASY PLANK
(511) 12 Hidroplánok, légpárnás járművek, pontonok, vízi helyváltoztató eszközök, vízi közlekedési eszközök, vízi járművek, komphajók, kotróhajók, hajók, csónakok, bárkák, dereglyék, uszályok, vitorlás hajók, hajótestek tengeri és egyéb hajókhoz, hajóbordák, kenuevezők, evezőlapátok, evezővillák, hajócsavarok, hajócsavarok hajókhoz, farevezők, kormányevezők, kormánylapátok, hajókormányok, kormányszerkezetek hajókhoz, fedelek vízi járművekhez, hajóablakok, ökörszemablakok, hajókémények, árbocok, kürtök járművekhez, járműülések, járművek hidraulikus hálózatai, szétkapcsoló fogaskerék csónakokhoz, lejtők hajóknak.

---

(111) 192.686 (151) 2008.02.05.
(210) M 07 02083 (220) 2007.06.01.
(732) Pécsi Sörfőzde Zrt., Pécs (HU)
(740) dr. Várbíró Istvánné ügyvéd, Pécs
(541) BERNSTEIN
(511) 32 Sörök; ásványvizek, szénsavas vizek és egyéb alkoholmentes italok; gyümölcsitalok és gyümölcslevek; szörpök és más készítmények italokhoz.

---

(111) 192.687 (151) 2008.02.05.
(210) M 07 02082 (220) 2007.06.01.
(732) Pécsi Sörfőzde Zrt., Pécs (HU)
(740) dr. Várbíró Istvánné ügyvéd, Pécs
(541) KRÜGEL
(511) 32 Sörök; ásványvizek, szénsavas vizek és egyéb alkoholmentes italok; gyümölcsitalok és gyümölcslevek; szörpök és más készítmények italokhoz.

---

(111) 192.694 (151) 2008.02.05.
(210) M 07 00376 (220) 2007.02.05.
(732) Italo-Optik Kft., Szentes (HU)
(740) dr. Szigeti Éva, DANUBIA Szabadalmi és Védjegy Iroda Kft., Budapest
(541) KIKO eyewear
(511) 9 Szemüvegek, napszemüvegek, szemüvegkeretek, szemüvegtokok és tartozékaik.

---

(111) 192.695 (151) 2008.02.05.
(210) M 07 00180 (220) 2007.01.22.
(732) Gréczi János, Budapest (HU)
(541) JÁTÉK ARÉNA
(511) 35 Reklámozás; kereskedelmi ügyletek; kereskedelmi adminisztráció; irodai munkák.
41 Nevelés; szakmai képzés; szórakoztatás; sport- és kulturális tevékenységek.

---

(111) 192.698 (151) 2008.02.05.
(210) M 07 00912 (220) 2007.03.20.
(732) Inform Média Kft., Debrecen (HU)
(740) dr. Szentjóbi Zoltán, Dr. Szentjóbi Ügyvédi Iroda, Debrecen
(541) Kelet Nap Lánya
(511) 16 Nyomtatványok, újságok, folyóiratok.
35 Reklámozás.

---

(111) 192.700 (151) 2008.02.05.
(210) M 07 00910 (220) 2007.03.20.
(732) Inform Média Kft., Debrecen (HU)
(740) dr. Szentjóbi Zoltán, Dr. Szentjóbi Ügyvédi Iroda, Debrecen
(541) Észak Nap Lánya
(511) 16 Nyomtatványok, újságok, folyóiratok.
35 Reklámozás.

---

(111) 192.701 (151) 2008.02.05.
(210) M 07 00925 (220) 2007.03.20.
(732) EGERVIN Borgazdasági Zrt., Eger (HU)
(740) dr. Vida Sándor, DANUBIA Szabadalmi és Védjegy Iroda Kft., Budapest
(546)

(511) 33 Borok.

---

(111) 192.702 (151) 2008.02.05.
(210) M 07 00720 (220) 2007.03.05.
(732) Johanna Kft., Lajosmizse (HU)
(541) GUSTO
(511) 33 Alkoholtartalmú italok (sörök kivételével).

(111) 192.703 (151) 2008.02.05.
(210) M 07 00909 (220) 2007.03.20.
(732) Inform Média Kft., Debrecen (HU)
(740) dr. Szentjóbi Zoltán, Dr. Szentjóbi Ügyvédi Iroda, Debrecen
(541) BOON Nap Lánya
(511) 16 Nyomtatványok, újságok, folyóiratok.
35 Reklámozás.

---

(111) 192.706 (151) 2008.02.05.
(210) M 07 00923 (220) 2007.03.20.
(732) Inform Média Kft., Debrecen (HU)
(740) dr. Szentjóbi Zoltán, Dr. Szentjóbi Ügyvédi Iroda, Debrecen
(541) MON Top 100
(511) 16 Nyomtatványok, újságok, folyóiratok.
35 Reklámozás.

---

(111) 192.707 (151) 2008.02.05.
(210) M 07 00913 (220) 2007.03.20.
(732) Inform Média Kft., Debrecen (HU)
(740) dr. Szentjóbi Zoltán, Dr. Szentjóbi Ügyvédi Iroda, Debrecen
(541) Nap Lánya
(511) 16 Nyomtatványok, újságok, folyóiratok.
35 Reklámozás.

---

(111) 192.708 (151) 2008.02.05.
(210) M 07 00726 (220) 2007.03.05.
(732) Béres Gyógyszergyár Zrt., Budapest (HU)
(740) Karácsonyi Béla, ADVOPATENT Szabadalmi és Védjegy Iroda, Budapest
(546)

(511) 3 Fehérítőkészítmények és egyéb, mosásra szolgáló anyagok; tisztító-, fényesítő-, súroló- és csiszolószerek; szappanok; illatszerek, illóolajok, kozmetikai cikkek, hajmosó szerek; fogkrémek.
5 Gyógyszerészeti és állatgyógyászati készítmények; egészségügyi készítmények gyógyászati használatra; diétás anyagok gyógyászati használatra, bébiételek; tapaszok, kötszeranyagok; fogtömő anyagok és fogászati mintázóanyagok; fertőtlenítőszerek; kártékony állatok és növények irtására szolgáló készítmények; gombaölő szerek (fungicidek), gyomirtó szerek (herbicidek).
29 Hús, hal-, baromfi- és vadhús; húskivonatok; tartósított, szárított és főzött gyümölcsök és zöldségek; zselék, lekvárok (dzsemek), kompótok; tojások, tej és tejtermékek; étkezési olajok és zsírok.
30 Kávé, tea, kakaó, cukor, rizs, tápióka, szágó, kávépótló szerek; lisztek és más gabonakészítmények, kenyér, péksütemények és cukrászsütemények, fagylaltok; méz, melaszszirup; élesztő, sütőporok; só, mustár; ecet, fűszeres mártások; fűszerek; jég.
31 Mezőgazdasági, kertészeti, erdészeti termékek és magok, amelyek nem tartoznak más osztályokba; élő állatok; friss gyümölcsök és zöldségek; vetőmagok, élő növények és virágok; tápanyagok állatok számára; maláta.
32 Sörök; ásványvizek és szénsavas vizek, és egyéb alkoholmentes italok; gyümölcsitalok és gyümölcslevek; szörpök és más készítmények italokhoz.
33 Alkoholtartalmú italok (a sörök kivételével).
38 Távközlés.
41 Nevelés; szakmai képzés; szórakoztatás; sport- és kulturális tevékenységek.
44 Orvosi szolgáltatások; állatgyógyászati szolgáltatások; higiéniai és szépségápolási szolgáltatások emberek és állatok részére; mezőgazdasági, kertészeti és erdészeti szolgáltatások.

---

(111) 192.709 (151) 2008.02.05.
(210) M 06 02885 (220) 2006.08.28.
(732) SCIENNET HOLDING Ltd., Limassol (CY)
(740) dr. Pálfy István, Budapest
(541) ScienNet
(511) 35 Reklámozás; kereskedelmi ügyletek; kereskedelmi adminisztráció; irodai munkák.

---

(111) 192.710 (151) 2008.02.05.
(210) M 06 02327 (220) 2006.07.07.
(732) TESCO-GLOBAL Áruházak Zrt., Budaörs (HU)
(541) TESCO XXL TÚRÓDESSZERT
(511) 29 Túródesszertek és összetevőik: túró, túrókészítmény.
30 Túródesszertek és összetevőik: csokoládébevonat, csokoládé; tejalapú készítmények.

---

(111) 192.711 (151) 2008.02.05.
(210) M 06 02326 (220) 2006.07.07.
(732) Nyíri János Zoltán, Nagykovácsi (HU)
(740) dr. Lovas András, Nagykovácsi
(541) Jelentem a Választóknak
(511) 16 Újságok.

---

(111) 192.713 (151) 2008.02.05.
(210) M 07 00367 (220) 2007.02.05.
(732) Central European Estates Hungary Ingatlanhasznosító Korlátolt Felelősségű Társaság, Budapest (HU)
(740) dr. Pákay Barnabás ügyvéd, Budapest
(546)

(511) 35 Piackutatás, reklámozás, reklámszövegek publikálása, sajtófigyelés.
36 Bérházak kezelése, ingatlankezelés, ingatlanok értékbecslése, ingatlanügynökségek, irodák (ingatlanok) bérlete, lakásbérlet, lakásügynökségek, pénzügyi értékbecslés (biztosítás, banküglyetek, ingatlan), szállásügynökségek (apartmanok); ingatlanforgalmazás, ingatlanhasznosítás, ingatlanfejlesztés, ingatlanberuházás, generálkivitelezés, ingatlankivitelezés.
37 Építés, építési tárgyú információk, építkezések felügyelete (irányítása).

---

(111) 192.718 (151) 2008.02.06.
(210) M 07 02918 (220) 2007.08.23.
(732) Ermanno Pan-Europe Kft., Budapest (HU)
(740) dr. Gödölle Tamás, Bogsch & Partners Ügyvédi Iroda, Budapest
(541) ERMANNO SCERVINO
(511) 35 Áruminták terjesztése; eladási propaganda (mások számára); kereskedelmi vagy reklámcélú kiállítások szervezése; kereskedelmi vagy reklámcélú vásárok szervezése; kirakatrendezés; manöken/modell szolgálatok reklám- vagy kereskedelmi célból; online hirdetői tevékenység számítógépes hálózaton; reklámozás, különösen rádiós és televíziós reklámozás.

(111) 192.719 (151) 2008.02.06.
(210) M 06 03905 (220) 2006.11.30.
(732) Magyar Pálinka Lovagrend Egyesülete, Budapest (HU)
(740) dr. Bódis Judit ügyvéd, Győr
(546)

(511) 41 Szabadidős szolgáltatások nyújtása, kulturális tevékenység.

---

(111) 192.720 (151) 2008.02.06.
(210) M 06 03906 (220) 2006.11.30.
(732) Zala Megyei Munkaügyi Központ, Zalaegerszeg (HU)
(546)

Megoldás
Munkáltatóknak és
Megváltozott munkaképességű
Munkavállalóknak

(511) 35 Reklámozás; kereskedelmi ügyletek; kereskedelmi adminisztráció; irodai munkák.
41 Nevelés; szakmai képzés; szórakoztatás; sport- és kulturális tevékenységek.
42 Tudományos és műszaki szolgáltatások, valamint az idetartozó tervezői és kutatói tevékenység; ipari elemző és kutató szolgáltatások; számítástechnikai hardver- és szoftvertervezés és -fejlesztés; jogi szolgáltatások.

---

(111) 192.721 (151) 2008.02.06.
(210) M 06 03908 (220) 2006.11.30.
(732) Dél-Alföldi Műanyagipari Kft., Akasztó (HU)
(740) dr. Tömör Gábor ügyvéd, Kiskőrös
(546)

(511) 3 Színélénkítő termékek háztartási használatra; vegytisztító készítmények; ámbra (illatszer).

---

(111) 192.722 (151) 2008.02.06.
(210) M 06 03912 (220) 2006.11.30.
(732) IN JAE PARK c/o Sungeum Music Co., Ltd., Gyeonggi-do (KR)
(740) dr. Szigeti Éva, DANUBIA Szabadalmi és Védjegy Iroda Kft., Budapest
(546)

CRAFTER

(511) 15 Akusztikus gitár, elektromos gitár, basszusgitár, zongora, dob, hegedű, mandolin, bendzsó, rezonátor, orgona, harmonika, tangóharmonika, hárfa, fuvola, harmónium, gitárhúrlefogók (capo-k), gitárpedálok, hangolófejek gitárhoz, hangszerhúrok.

---

(111) 192.723 (151) 2008.02.06.
(210) M 06 03913 (220) 2006.11.30.
(732) Strandinfó Reklámszolgáltató Korlátolt Felelősségű Társaság, Budapest (HU)
(546)

strandinfó

(511) 35 Reklámozás, kereskedelmi ügyletek, kereskedelmi adminisztráció, irodai munkák.

---

(111) 192.724 (151) 2008.02.06.
(210) M 06 03960 (220) 2006.12.05.
(732) Surjány-Hús Kft., Törökszentmiklós-Surjány (HU)
(740) dr. Sás Tamás, Dr. Sás Tamás Ügyvédi Iroda, Budapest
(541) KAMRA KINCSE
(511) 29 Hús, hal-, baromfi- és vadhús; húskivonatok, tartósított, szárított és főzött gyümölcsök és zöldségek, zselék, lekvárok (dzsemek), kompótok, tojások, tej és tejtermékek.

---

(111) 192.725 (151) 2008.02.06.
(210) M 06 03963 (220) 2006.12.05.
(732) TAXUS International Kft., Budapest (HU)
(541) Ragadozó ösztön
(511) 9 Elektronikus közlemények (letölthető); hangfelvétel-hordozók; szoftverek (rögzített).
16 Könyvek.
41 Oktatás; könyvkiadás.

---

(111) 192.726 (151) 2008.02.06.
(210) M 06 03966 (220) 2006.12.05.
(732) Sara Lee Hungary Gyártó és Kereskedelmi Zártkörűen Működő Részvénytársaság, Budapest (HU)
(740) dr. Szamosi Katalin, S.B.G. & K. Szabadalmi Ügyvivői Iroda, Budapest
(541) DOMOTOX
(511) 5 Egészségügyi készítmények; fertőtlenítőszerek; kártékony állatok irtására szolgáló készítmények; rovarölő szerek; gombaölő szerek (fungicidek); gyomirtó szerek (herbicidek).
9 Kártékony állatok elejtésére és irtására szolgáló elektromos berendezések.

---

(111) 192.727 (151) 2008.02.06.
(210) M 06 03968 (220) 2006.12.06.
(732) Csató Attila, Győr (HU)
(740) Rónaszéki Tibor szabadalmi ügyvivő, Budapest
(541) ZORB
(511) 25 Cipők, lábbelik, magas szárú cipők és lábbelik, sportcipők, sportlábbelik, tornacipők, zoknik, harisnyák, alsónadrágok, alsóneműk, ruhaneműk, dzsekik, kabátok, felsőruházat, női ruhák, nadrágok, kezeslábasok, ingek, nyakkendők, nyaksálak, sálak, sapkák, sisakok, pólók, mellények, kötöttáruk, pulóverek, melegítők, sporttrikók, sportruházat, tornaruházat, kesztyűk, vízhatlan ruházat.

28 Csúszdák; eszközök testgyakorláshoz; tornafelszerelések; vidámparki felszerelések; játékok; játékszerek; játék léggömbök; trükkös játékok; személyek befogadására alkalmas üreggel rendelkező felfújható műanyag gömbök, személyek gördítve történő szállítására.

---

(111) 192.728 (151) 2008.02.06.
(210) M 06 03976 (220) 2006.12.06.
(732) Wm. Wrigley Jr. Company (Delaware állam törvényei szerint működő vállalat), Chicago, Illinois (US)
(740) dr. Sasvári Gabriella, S.B.G. & K. Budapesti Ügyvédi Iroda, Budapest
(541) FEEL THE KICK
(511) 30 Édességek, nevezetesen rágógumi, fújható rágógumi, cukorka és mentol.

---

(111) 192.729 (151) 2008.02.06.
(210) M 06 03977 (220) 2006.12.06.
(732) Dow AgroSciences LLC (Delaware állam törvényei szerint működő vállalat), Indianapolis, Indiana (US)
(740) dr. Sasvári Gabriella, S.B.G. & K. Budapesti Ügyvédi Iroda, Budapest
(541) GENIUS
(511) 5 Mezőgazdasági használatra szolgáló gyomirtó szerek.

---

(111) 192.733 (151) 2008.02.06.
(210) M 06 04043 (220) 2006.12.11.
(732) The Coca-Cola Company (Delaware állam törvényei szerint működő cég), Atlanta, Georgia (US)
(740) dr. Szigeti Éva, DANUBIA Szabadalmi és Védjegy Iroda Kft., Budapest
(541) MINDEN CSEPP SZÁMÍT
(511) 32 Sörök; ásványvizek, szénsavas vizek, és egyéb alkoholmentes italok; gyümölcsitalok és gyümölcslevek; szörpök és más készítmények italokhoz.

35 Reklámozás; kereskedelmi ügyletek; kereskedelmi adminisztráció; irodai munkák.

41 Nevelés; szakmai képzés; szórakoztatás; sport- és kulturális tevékenységek.

---

(111) 192.734 (151) 2008.02.06.
(210) M 06 04069 (220) 2006.12.14.
(732) Urbán és Fiai Általános Kereskedelmi és Szolgáltató Kft. 80%, Budapest (HU);
Sütő Zsuzsanna Ágnes 20%, Budapest (HU)
(541) Szundi Maci
(511) 10 Sebészeti, orvosi, fogorvosi és állatgyógyászati készülékek és műszerek, művégtagok, műszemek, műfogak, ortopédiai cikkek és sebészeti varratanyagok.

28 Játékok, játékszerek, testnevelési és sportcikkek, amelyek nem tartoznak más osztályokba.

---

(111) 192.735 (151) 2008.02.06.
(210) M 06 04071 (220) 2006.12.14.
(732) Szilánk Üveg- és Gépipari Zártkörűen Működő Részvénytársaság, Szeged (HU);
Szilánk 1989 Üveg- és Gépipari Korlátolt Felelősségű Társaság, Szeged (HU)
(740) dr. Görög Judit jogtanácsos, Szeged
(546) SZILTHERM®
(511) 19 Nem fém építőanyagok; nem fémből készült merev építési csövek; aszfalt, szurok és bitumen; nem fémből készült hordozható szerkezetek; emlékművek nem fémből; építési (hőszigetelő) üveg.

---

(111) 192.736 (151) 2008.02.06.
(210) M 06 04073 (220) 2006.12.14.
(732) Szilánk Üveg- és Gépipari Zártkörűen Működő Részvénytársaság, Szeged (HU);
Szilánk 1989 Üveg- és Gépipari Korlátolt Felelősségű Társaság, Szeged (HU)
(740) dr. Görög Judit jogtanácsos, Szeged
(546) SZILÁNK®
(511) 7 Gépek és szerszámgépek; motorok (a szárazföldi járműmotorok kivételével); tengelykapcsolók és erőátviteli elemek (a szárazföldi járművek céljára készültek kivételével); nem kézi működtetésű mezőgazdasági eszközök; keltetőgépek; üvegmegmunkáló gépek.

19 Nem fém építőanyagok; nem fémből készült merev építési csövek; aszfalt, szurok és bitumen; nem fémből készült hordozható szerkezetek; emlékművek nem fémből.

---

(111) 192.737 (151) 2008.02.06.
(210) M 06 04074 (220) 2006.12.14.
(732) Léta-Coop Kft., Létavértes (HU)
(740) dr. Zseli Miklós ügyvéd, Budapest
(541) OÁZIS
(511) 32 Ásványvizek, szénsavas vizek és egyéb alkoholmentes italok; gyümölcsitalok és gyümölcslevek; szörpök és más készítmények italokhoz.

---

(111) 192.738 (151) 2008.02.06.
(210) M 06 04077 (220) 2006.12.14.
(732) Szilánk Üveg- és Gépipari Zártkörűen Működő Részvénytársaság, Szeged (HU);
Szilánk 1989 Üveg- és Gépipari Korlátolt Felelősségű Társaság, Szeged (HU)
(740) dr. Görög Judit jogtanácsos, Szeged
(546) SZILDECO®
(511) 19 Nem fém építőanyagok; nem fémből készült merev építési csövek; aszfalt, szurok és bitumen; nem fémből készült hordozható szerkezetek; emlékművek nem fémből; táblaüveg, síküveg építkezési célokra.

---

(111) 192.739 (151) 2008.02.06.
(210) M 06 04128 (220) 2006.12.19.
(732) WESTGATE LLC., Little Rock, Arkansas (US)
(740) dr. Magyaródi Éva, Magyaródi Ügyvédi Iroda, Budapest
(541) PRI-MIDEX
(511) 5 Fertőtlenítőszerek; kártékony állatok irtására szolgáló készítmények; rovarirtó szerek; talajfertőtlenítő készítmények.

---

(111) 192.740 (151) 2008.02.06.
(210) M 06 04130 (220) 2006.12.19.
(732) Ada Print Studió Kft., Budapest (HU)
(546)

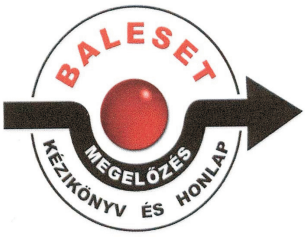

(511) 45 Mások által egyéni igényeknek megfelelően nyújtott személyes és társadalmi jellegű szolgáltatások.

---

(111) 192.741 (151) 2008.02.06.
(210) M 06 04152 (220) 2006.12.20.
(732) IRODAHÁZ TAXI BT., Tápiószentmárton (HU)
(546)

(511) 39 Szállítás.

---

(111) 192.742 (151) 2008.02.06.
(210) M 06 03807 (220) 2006.11.21.
(732) VINTERNATIONAL Kereskedelmi Korlátolt Felelősségű Társaság, Gyula (HU)
(740) dr. Magyar György ügyvéd, Gyula
(541) FEKETE LEÁNYKA-AZ ERDÉLYI FEJEDELMEK BORA
(511) 33 Borok.

---

(111) 192.743 (151) 2008.02.06.
(210) M 06 03899 (220) 2006.11.29.
(732) Bázis Centrum Kft., Budapest (HU)
(546)

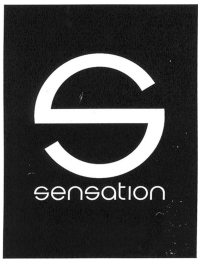

(511) 41 Diszkók (szolgáltatásai); előadóművészek szolgáltatásai; filmgyártás; fogadások tervezése (szórakoztatás); hangstúdiók (szolgáltatásai); klubszolgáltatások (szórakoztatás vagy oktatás); kulturális vagy nevelési célú kiállítások szervezése; modellügynökségek művészek számára; rádió- és televízióprogramok készítése; rádiós szórakoztatás; show-műsorok; show-műsorok szervezése (impresszário szolgáltatásai); szépségversenyek szervezése; szórakoztatás; szórakoz(tat)ási tárgyú információk; televíziós szórakoztatás; zene összeállítása; zenekarok szolgáltatásai; zenés kabarék, varieték; éjszakai klubok; élő előadások bemutatása; üdülőtáborok szolgáltatásai (szórakoztatás); alkotóműhelyek szervezése és lebonyolítása (gyakorlat); audioberendezések kölcsönzése; bálok szervezése; egészség(védő) klubok (kondicionálás); elektronikus desktop kiadói tevékenység; elektronikus könyvek és folyóiratok online kiadása; eszmecserék, kollokviumok szervezése és lebonyolítása; fényképészet; filmstúdiók; filmszínházak üzemeltetése; gyakorlati képzés (szemléltetés); hangfelvételek kölcsönzése; helyfoglalás show-műsorokra; játékkaszinó (szolgáltatásai); játéktermi szolgáltatások nyújtása; karaokeszolgáltatások nyújtása; kollégiumok, internátusok; konferenciák szervezése és lebonyolítása; kongresszusok szervezése és lebonyolítása; könyvkiadás; mikrofilmezés; mozifilmek kölcsönzése; múzeumi szolgáltatások (bemutatók, kiállítások); oktatás; oktatási tárgyú információk; online elérhető elektronikus publikációk (nem letölthetők); online játékok szolgáltatása (számítógépes hálózatból); rádió- és televíziókészülékek kölcsönzése; riporteri szolgáltatások; sorsjátékok lebonyolítása; szabadidős szolgáltatások nyújtása; szerencsejátékok; szövegek kiadása (nem reklámcélú); videofelvevő készülékek kölcsönzése; videofilmgyártás; video(szalagra) filmezés; üdülési tárgyú információ.

43 Bár (szolgáltatások); gyorséttermek; kantinok, büfék, étkezdék; kávéházak; motelek; panziók; rendezvényhez termek kölcsönzése; szállásügynökségek (szállodák, panziók); szállodai szolgáltatások; vendéglátóipar; étkezdék; éttermek; önkiszolgáló éttermek; üdülőtáborok szolgáltatásai (szállásadás); sátrak kölcsönzése; szálláshely lefoglalása (időleges); táborhelyek hasznosítása; turistaházak.

---

(111) 192.744 (151) 2008.02.06.
(210) M 06 03902 (220) 2006.11.30.
(732) Frontier Kft., Budapest (HU)
(546)

(511) 25 Ruházati cikkek, cipők, kalapáruk.

---

(111) 192.745 (151) 2008.02.06.
(210) M 06 03901 (220) 2006.11.30.
(732) Szabó József 95%, Mosonmagyaróvár (HU); ANDRÁSSY KÚRIA Szálloda és Vendéglátóipari Kft. 5%, Tarcal (HU)
(740) Várnai Anikó, INTERINNO Szabadalmi Iroda, Budapest
(541) PASSIONE
(511) 43 Vendéglátási (élelmezési) szolgáltatások; ideiglenes szállásadás.

---

(111) 192.746 (151) 2008.02.06.
(210) M 06 03903 (220) 2006.11.30.
(732) Credigen Bank Zrt., Budapest (HU)
(740) dr. Korányi Emese ügyvéd, Budapest
(546)

(511) 36 Biztosítás; pénzügyi ügyletek; valutaügyletek; ingatlanügyletek.

---

(111) 192.747 (151) 2008.02.06.
(210) M 06 03904 (220) 2003.05.21.
(732) Nycomed GmbH, Konstanz (DE)
(740) dr. Szamosi Katalin, S.B.G. & K. Szabadalmi Ügyvivői Iroda, Budapest
(541) PANTO
(511) 5 Vényköteles gyógyszerek humán alkalmazásra, nevezetesen a gyomor- és bélrendszer kezelésére szolgáló készítmények.

---

(111) 192.749 (151) 2008.02.06.
(210) M 06 03929 (220) 2006.12.04.
(732) Gál Tiborné, Eger (HU)
(740) dr. Sili Dóra, Sili Ügyvédi Iroda, Budapest
(541) GRÓF GRASSALKOVICH
(511) 33 Alkoholtartalmú italok (a sörök kivételével).

---

(111) 192.752 (151) 2008.02.06.
(210) M 06 03964 (220) 2006.12.05.
(732) Kvadrát 97 Kft., Budapest (HU)
(546)

(511) 16 Papír, karton és ezen anyagokból készült termékek, amelyek nem tartoznak más osztályokba; nyomdaipari termékek; könyvkötészeti anyagok; fényképek; papíripari cikkek; papíripari vagy háztartási ragasztóanyagok; anyagok művészek részére; ecsetek; írógépek és irodai cikkek (bútorok kivételével); tanítási és oktatási anyagok (készülékek kivételével); csomagolásra szolgáló műanyagok (amelyek nem tartoznak más osztályokba); nyomdabetűk; klisék.

35 Reklámozás; kereskedelmi ügyletek; kereskedelmi adminisztráció; irodai munkák.

41 Nevelés; szakmai képzés; szórakoztatás; sport- és kulturális tevékenységek.

---

(111) 192.753 (151) 2008.02.06.
(210) M 06 04045 (220) 2006.12.11.
(732) Zhengzhou Yutong Group Co., Ltd. (Kina törvényei szerint működő vállalat), Zhengzhou (CN)
(740) dr. Sasvári Gabriella, S.B.G. & K. Szabadalmi Ügyvivői Iroda, Budapest
(546) YUTONG
(511) 7 Fúrógépek; keverőgépek; úthengerek; gőzhengerek; színesruhamosó gép; fehérruhamosó gép; lapítógépek; betonkeverő gépek; aszfaltkészítő gépek; buldózerek; mechanikai lapátok; kotrógépek; kátrányozógépek; sínfektető gépek; útkészítő gépek; vasútépítő gépek; ásógépek; présgépek; földmozgató gépek; szántógépek; daruk; emelőszerkezetek; indítók gépekhez és motorokhoz; lengéscsillapítók dugattyúkhoz (gépalkatrészek); utcaseprő gépek (önműködőek); autómosó berendezések; hulladékeltávolítók; szemeteltávolítók; szemétgyűjtő gépek; hulladékgyűjtő gépek; hóekék; (út)seprő gépek /önműködőek/; szennyvízelvezetők; mosókészülékek; tisztítógépek és berendezések (elektromos); keverőgépek; ipari osztályozó gépek.

---

(111) 192.754 (151) 2008.02.06.
(210) M 06 04078 (220) 2006.12.14.
(732) Szilánk Üveg- és Gépipari Zártkörűen Működő Részvénytársaság, Szeged (HU); Szilánk 1989 Üveg- és Gépipari Korlátolt Felelősségű Társaság, Szeged (HU)
(740) dr. Görög Judit jogtanácsos, Szeged
(546) MATESZIL®
(511) 19 Nem fém építőanyagok; nem fémből készült merev építési csövek; aszfalt, szurok és bitumen; nem fémből készült hordozható szerkezetek; emlékművek nem fémből; táblaüveg, síküveg építkezési célokra.

---

(111) 192.764 (151) 2008.02.06.
(210) M 06 04151 (220) 2006.12.20.
(732) SEC Software Technology & Studio Kft., Budapest (HU)
(740) dr. Garainé dr. Colnár Erzsébet, Garai & Colnár Ügyvédi Iroda, Budapest
(546) wywdent SEC Dental System
(511) 9 Tudományos célra szolgáló, tengerészeti, földmérő, fényképészeti, mozgóképi, optikai, súlymérő, egyéb mérő-, jelző-, ellenőrző (felügyeleti), életmentő és oktatóberendezések és felszerelések; elektromos energia vezetésére, kapcsolására, átalakítására, tárolására, szabályozására vagy ellenőrzésére szolgáló készülékek és berendezések; hangok vagy képek rögzítésére, továbbítására, másolására szolgáló készülékek; mágneses adathordozók; automata elárusítóberendezések és szerkezetek érmebedobással működő készülékekhez; számológépek, adatfeldolgozó berendezések és számítógépek.

42 Tudományos és műszaki szolgáltatások, valamint az idetartozó tervezői és kutatói tevékenység; ipari elemző és kutató szolgáltatások; számítástechnikai hardver- és szoftvertervezés és -fejlesztés.

44 Orvosi szolgáltatások; állatgyógyászati szolgáltatások; higiéniai és szépségápolási szolgáltatások emberek és állatok részére.

---

(111) 192.765 (151) 2008.02.06.
(210) M 06 03967 (220) 2006.12.06.
(732) Marquard Media Magyarország Kft., Budapest (HU)
(541) ÉVA
(511) 9 Tudományos célra szolgáló, tengerészeti, földmérő, villamos, fényképészeti, mozgóképi, optikai, súlymérő, egyéb mérő-, jelző-, ellenőrző (felügyeleti), életmentő és oktatóberendezések és felszerelések; hangok vagy képek rögzítésére, továbbítására, másolására szolgáló készülékek; mágneses adathordozók, hanglemezek; automata árueloszto berendezések és szerkezetek érmebedobással működő készülékekhez; regiszteres pénztárgépek, számológépek, adatfeldolgozó berendezések és számítógépek; tűzoltó készülékek.

16 Papír, karton és ezen anyagokból készült termékek, amelyek nem tartoznak más osztályokba; nyomdaipari termékek; könyvkötészeti anyagok; fényképek; papíripari cikkek, papíripari vagy háztartási ragasztóanyagok; anyagok művészek részére; ecsetek; írógépek és irodai cikkek (bútorok kivételével); tanítási és oktatási anyagok (készülékek kivételével); csomagolásra szolgáló műanyagok (amelyek nem tartoznak más osztályokba); nyomdabetűk; klisék.

35 Reklámozás; kereskedelmi ügyletek; kereskedelmi adminisztráció; irodai munkák.

41 Nevelés; szakmai képzés; szórakoztatás; sport- és kulturális tevékenységek.

42 Tudományos és műszaki szolgáltatások, valamint az idetartozó tervezői és kutatói tevékenység; ipari elemző és kutató szolgáltatások; számítástechnikai hardver- és szoftvertervezés és -fejlesztés; jogi szolgáltatások.

---

(111) 192.766 (151) 2008.02.06.
(210) M 07 00799 (220) 2007.03.09.
(732) N.V. Organon, Oss (NL)
(740) dr. Szigeti Éva, DANUBIA Szabadalmi és Védjegy Iroda Kft., Budapest
(541) ORADEXON
(511) 5 Orvosságok és gyógyszerészeti termékek emberi használatra.

---

(111) 192.767 (151) 2008.02.06.
(210) M 07 00797 (220) 2007.03.09.
(732) Raymond Limited, Ratnagiri, Maharashtra (IN)
(740) dr. Szigeti Éva, DANUBIA Szabadalmi és Védjegy Iroda Kft., Budapest
(541) PARK AVENUE
(511) 24 Textíliák és textiláruk, beleértve a ruhaszöveteket és vásznakat; poliészter és gyapjú keverékekből álló szövet; gyapjúszövet, szövöttáru (darabáru); ágy- és asztalterítők; takarók, ágytakarók; krepp; kendők; ágylepedők; asztalterítők és párnahuzatok; flaneltextilek; szalvéták; zsebkendők; és más osztályba nem tartozó textíliák.

25 Mindenfajta ruhanemű és ruhák (beleértve, de nem korlátozódva az ingekre); nadrágok; ruhák; vadászöltözékek; blézerek; tartós ruházat; blúzok; köpenyek; fűzők; kosztümök; pizsamák; szoknyák; ruhák; prémstólák; köntösök; fejfedők; harisnyák; zoknik; harisnyatartók; nyakkendők; gyapjú kötöttáru; csokornyakkendő; sálak; mellények; sortok; kabátok; trikók, mezek; hálóingek; overallok; felsőkabátok; poncsók; szárik; vállkendők; sálak; kötött kabátok; alsóneműk; alsóruhák; egyenruhák; mellények; gyerekruhák; csizmák; cipők vagy papucsok.

---

(111) 192.768 (151) 2008.02.06.
(210) M 07 01194 (220) 2007.04.10.
(732) Benner Miklós, Mogyoród (HU)
(541) SOSTAR
(511) 35 Reklámozás; kereskedelmi ügyletek; kereskedelmi adminisztráció; irodai munkák.

41 Nevelés; szakmai képzés; szórakoztatás; sport- és kulturális tevékenységek.

---

(111) 192.769 (151) 2008.02.06.
(210) M 07 00798 (220) 2007.03.09.
(732) Raymond Limited, Ratnagiri, Maharashtra (IN)
(740) dr. Szigeti Éva, DANUBIA Szabadalmi és Védjegy Iroda Kft., Budapest
(541) MANZONI
(511) 24 Textíliák és textiláruk, beleértve a ruhaszöveteket és vásznakat; poliészter és gyapjú keverékekből álló szövet; gyapjúszövet, szövött áru (darabáru); ágy- és asztalterítők; takarók, ágytakarók; krepp; kendők; ágylepedők; asztalterítők és párnahuzatok; flaneltextilek; szalvéták; zsebkendők; és más osztályba nem tartozó textíliák.

25 Mindenfajta ruhanemű és ruhák (beleértve, de nem korlátozódva az ingekre); nadrágok; ruhák; vadászöltözékek; blézerek; tartós ruházat; blúzok; köpenyek; fűzők; kosztümök; pizsamák; szoknyák; ruhák; prém stólák; köntösök; fejfedők; harisnyák; zoknik; harisnyatartók; nyakkendők; gyapjú kötöttáru; csokornyakkendő; sálak; mellények; sortok; kabátok; trikók, mezek; hálóingek; overállok; felsőkabátok; poncsók; szárik; vállkendők; sálak; kötött kabátok; alsóneműk; alsóruhák; egyenruhák; mellények; gyerekruhák; csizmák; cipők vagy papucsok.

---

(111) 192.770 (151) 2008.02.06.
(210) M 07 00803 (220) 2007.03.09.
(732) Spirits Product International Intellectual Property B.V., Strassen (LU)
(740) Lantos Mihály, DANUBIA Szabadalmi és Védjegy Iroda Kft., Budapest
(546)

(511) 32 Sörök; ásványvizek, szénsavas vizek és egyéb alkoholmentes italok; gyümölcsitalok és gyümölcslevek; szörpök és más készítmények italokhoz.

33 Alkoholtartalmú italok (a sörök kivételével).

---

(111) 192.771 (151) 2008.02.06.
(210) M 07 00249 (220) 2007.01.26.
(732) PepsiCo, Inc. (North Carolina állam törvényei szerint működő vállalat), Purchase, New York (US)
(740) dr. Sasvári Gabriella, S.B.G. & K. Szabadalmi Ügyvivői Iroda, Budapest
(541) PEPSI CHILL
(511) 32 Ásvány-, szénsavas vizek és más alkoholmentes italok; gyümölcsitalok és gyümölcslevek; szirupok és más italokhoz használt készítmények.

---

(111) 192.772 (151) 2008.02.06.
(210) M 07 01195 (220) 2007.04.10.
(732) Babos Imre 1/2%, Budapest (HU); Szokol Veronika 1/2%, Budapest (HU)
(740) dr. Kimlei Zsuzsana, Dr. Kimlei Zsuzsanna Ügyvédi Iroda, Budapest
(541) MEM-TEX
(511) 37 Építkezés; javítás; szerelési szolgáltatások.

---

(111) 192.773 (151) 2008.02.06.
(210) M 07 00796 (220) 2007.03.09.
(732) Raymond Limited, Ratnagiri, Maharashtra (IN)
(740) dr. Szigeti Éva, DANUBIA Szabadalmi és Védjegy Iroda Kft., Budapest
(541) BE
(511) 24 Textíliák és textiláruk, beleértve a ruhaszöveteket és vásznakat; poliészter és gyapjú keverékekből álló szövet; gyapjúszövet, szövött áru (darabáru); ágy- és asztalterítők; takarók, ágytakarók; krepp; kendők; ágylepedők; asztalterítők és párnahuzatok; flaneltextilek; szalvéták; zsebkendők; és más osztályba nem tartozó textíliák.

25 Mindenfajta ruhanemű és ruhák (beleértve, de nem korlátozódva az ingekre); nadrágok; ruhák; vadászöltözékek; blézerek; tartós ruházat; blúzok; köpenyek; fűzők; kosztümök; pizsamák; szoknyák; ruhák; prémstólák; köntösök; fejfedők; harisnyák; zoknik; harisnyatartók; nyakkendők; gyapjú kötöttáru; csokornyakkendő; sálak; mellények; sortok; kabátok; trikók, mezek; hálóingek; overállok; felsőkabátok; poncsók; szárik; vállkendők; sálak; kötött kabátok; alsóneműk; alsóruhák; egyenruhák; mellények; gyerekruhák; csizmák; cipők vagy papucsok.

---

(111) 192.774 (151) 2008.02.06.
(210) M 07 01570 (220) 2007.04.23.
(732) Tóth Tamás, Szombathely (HU)
(546)

(511) 43 Vendéglátás.

---

(111) 192.775 (151) 2008.02.06.
(210) M 07 00802 (220) 2007.03.09.
(732) Spirits Product International Intellectual Property B.V., Strassen (LU)
(740) Lantos Mihály, DANUBIA Szabadalmi és Védjegy Iroda Kft., Budapest
(541) KAZNACHEYSKAYA
(511) 32 Sörök; ásványvizek, szénsavas vizek és egyéb alkoholmentes italok; gyümölcsitalok és gyümölcslevek; szörpök és más készítmények italokhoz.

33 Alkoholtartalmú italok (a sörök kivételével).

---

(111) 192.776 (151) 2008.02.06.
(210) M 07 00990 (220) 2007.03.23.
(732) Colgate-Palmolive Co. (Delaware állam törvényei szerint működő cég), New York, New York (US)
(740) dr. Szigeti Éva, DANUBIA Szabadalmi és Védjegy Iroda Kft., Budapest
(541) LADY SPEED STICK 24/7 FRESH & LIGHT
(511) 3 Dezodorok, izzadáscsökkentő szerek és testpermetek.

---

(111) 192.777 (151) 2008.02.06.
(210) M 07 00075 (220) 2007.01.12.
(732) Sanoma Budapest Zrt., Budapest (HU)
(740) Király György, JUREX Iparjogvédelmi Iroda, Budapest
(546)

(511) 16 Nyomdai termékek, kiadványok, újságok, folyóiratok, képeslapok, évkönyvek, könyvek.
41 Nevelés; szakmai képzés; szórakoztatás; sport- és kulturális tevékenységek.

---

(111) 192.778 (151) 2008.02.06.
(210) M 07 01571 (220) 2007.04.23.
(732) Kínai Őszi Rózsa Kereskedelmi és Szolgáltató Kft., Budapest (HU)
(740) dr. Murányi Tamara ügyvéd, Budapest
(546)

(511) 25 Ruházati cikkek, cipők, kalapáruk.

---

(111) 192.779 (151) 2008.02.06.
(210) M 07 01561 (220) 2007.04.23.
(732) TRILAK Festékgyártó Korlátolt Felelősségű Társaság, Budapest (HU)
(740) dr. Hódi Zsolt, 'Hódi' Ügyvédi Iroda, Budapest 62.
(546)

(511) 2 Festékek.

---

(111) 192.780 (151) 2008.02.06.
(210) M 07 00994 (220) 2007.03.26.
(732) 3D Racing Autósport Egyesület, Máriahalom (HU)
(546)

(511) 12 Terepjáró gépjármű; terepjáró-futómű

---

(111) 192.781 (151) 2008.02.06.
(210) M 07 00795 (220) 2007.03.09.
(732) Haladás Marketing Kft., Szombathely (HU)
(546)

(511) 16 Papír, karton és ezen anyagból készült termékek.
25 Ruházati cikkek, cipő, kalapáru.
41 Nevelés; szakmai képzés; szórakoztatás; sport- és kulturális tevékenységek.

---

(111) 192.782 (151) 2008.02.06.
(210) M 07 00791 (220) 2007.03.09.
(732) Farkas István, Győr (HU)
(740) dr. Posta Attila ügyvéd, Győr
(546)

(511) 20 Bútorok, tükrök, keretek; fából, parafából, nádból, gyékényből, fűzfavesszőből, szaruból, csontból, elefántcsontból, halcsontból, kagylóhéjból, ámbrából, gyöngyházból, tajtékból és mindezek pótanyagaiból, vagy műanyagokból készült termékek, amelyek nem tartoznak más osztályokba.

---

(111) 192.783 (151) 2008.02.06.
(210) M 07 01560 (220) 2007.04.23.
(732) Vasvári Ferenc, Budapest (HU)
(546)

(511) 28 Horgászbotok, horgászcsalétkek, horgászfelszerelések, horgászorsók, horgászzsinórok, horgok, kampók.

---

(111) 192.784 (151) 2008.02.06.
(210) M 07 01562 (220) 2007.04.23.
(732) TRILAK Festékgyártó Korlátolt Felelősségű Társaság, Budapest (HU)
(740) dr. Hódi Zsolt, 'Hódi' Ügyvédi Iroda, Budapest 62.
(546)

(511) 2 Festékek.

---

(111) 192.785 (151) 2008.02.06.
(210) M 07 01563 (220) 2007.04.23.
(732) TRILAK Festékgyártó Korlátolt Felelősségű Társaság, Budapest (HU)
(740) dr. Hódi Zsolt, 'Hódi' Ügyvédi Iroda, Budapest 62.
(546)

(511) 2 Festékek.

---

(111) 192.786 (151) 2008.02.06.
(210) M 07 00790 (220) 2007.03.09.
(732) Szilvási és Fia Étterem Kft., Kecskemét (HU)
(546)

(511) 43 Vendéglátás.

---

(111) 192.787 (151) 2008.02.06.
(210) M 07 01565 (220) 2007.04.23.
(732) TRILAK Festékgyártó Korlátolt Felelősségű Társaság, Budapest (HU)
(740) dr. Hódi Zsolt, Hódi Ügyvédi Iroda, Budapest
(546)

(511) 2 Festékek.

---

(111) 192.788 (151) 2008.02.06.
(210) M 07 01564 (220) 2007.04.23.
(732) TRILAK Festékgyártó Korlátolt Felelősségű Társaság, Budapest (HU)
(740) dr. Hódi Zsolt, 'Hódi' Ügyvédi Iroda, Budapest 62.
(546)

(511) 2 Festékek.

---

(111) 192.835 (151) 2008.02.13.
(210) M 96 02593 (220) 1996.08.02.
(732) Anheuser-Busch Incorporated (Missouri állam törvényei szerint működő vállalat), St.Louis, Missouri (US)
(740) S.B.G. & K. Budapesti Nemzetközi Szabadalmi Iroda, Budapest
(546)

(511) 32 Sörök.

A rovat 211 db közlést tartalmaz.
A rovatban meghirdetett lajstromozott védjegyek: 179.272, 181.101, 187.605, 188.164, 188.225, 188.750, 189.301, 189.304, 189.643, 189.980, 189.982, 192.473, 192.474, 192.559–192.593, 192.595, 192.596, 192.598–192.687, 192.694, 192.695, 192.698, 192.700–192.703, 192.706–192.711, 192.713, 192.718–192.729, 192.733–192.747, 192.749, 192.752–192.754, 192.764–192.788, 192.835

Védjegyoltalom megszűnése II.

Védjegyoltalom megszűnése megújítás nélküli lejárat miatt

(111) 118.949
(210) M 77 00355
(180) 2007.06.24

(111) 119.016
(210) M 77 00444
(180) 2007.06.06

(111) 119.042
(210) M 77 00510
(180) 2007.06.05

(111) 119.058
(210) M 77 00501
(180) 2007.06.24

(111) 119.059
(210) M 77 00500
(180) 2007.06.24

(111) 119.098
(210) M 77 00564
(180) 2007.06.14

(111) 119.155
(210) M 77 00204
(180) 2007.06.15

(111) 119.186
(210) M 77 00707
(180) 2007.06.20

(111) 119.296
(210) M 77 00921
(180) 2007.06.14

(111) 119.304
(210) M 77 00920
(180) 2007.06.22

(111) 119.323
(210) M 77 00965
(180) 2007.06.14

(111) 119.828
(210) M 77 00958
(180) 2007.06.01

(111) 119.835
(210) M 77 00997
(180) 2007.06.10

(111) 119.848
(210) M 77 01107
(180) 2007.06.29

(111) 126.602
(210) M 87 01227
(180) 2007.06.10

(111) 126.656
(210) M 87 01315
(180) 2007.06.22

(111) 126.657
(210) M 87 01322
(180) 2007.06.24

(111) 126.734
(210) M 87 01191
(180) 2007.06.04

(111) 126.735
(210) M 87 01198
(180) 2007.06.05

(111) 126.794
(210) M 87 01319
(180) 2007.06.24

(111) 127.849
(210) M 87 01307
(180) 2007.06.18

(111) 147.759
(210) M 97 01981
(180) 2007.06.09

(111) 148.609
(210) M 97 02161
(180) 2007.06.19

(111) 148.610
(210) M 97 02303
(180) 2007.06.27

(111) 148.669
(210) M 97 02241
(180) 2007.06.25

(111) 150.610
(210) M 97 02033
(180) 2007.06.10

(111) 150.611
(210) M 97 02036
(180) 2007.06.11

(111) 150.612
(210) M 97 02037
(180) 2007.06.11

(111) 150.614
(210) M 97 02041
(180) 2007.06.11

(111) 150.615
(210) M 97 02045
(180) 2007.06.11

(111) 150.616
(210) M 97 02047
(180) 2007.06.11

(111) 150.617
(210) M 97 02048
(180) 2007.06.11

(111) 150.733
(210) M 97 02000
(180) 2007.06.09

(111) 150.735
(210) M 97 02005
(180) 2007.06.09

(111) 150.736
(210) M 97 02015
(180) 2007.06.10

(111) 150.737
(210) M 97 02016
(180) 2007.06.10

(111) 150.738
(210) M 97 02017
(180) 2007.06.10

(111) 150.739
(210) M 97 02019
(180) 2007.06.10

(111) 150.741
(210) M 97 02023
(180) 2007.06.10

(111) 150.742
(210) M 97 02024
(180) 2007.06.10

(111) 150.745
(210) M 97 02028
(180) 2007.06.10

(111) 150.746
(210) M 97 02029
(180) 2007.06.10

(111) 150.780
(210) M 97 02101
(180) 2007.06.16

(111) 150.782
(210) M 97 02105
(180) 2007.06.17

(111) 150.783
(210) M 97 02107
(180) 2007.06.17

(111) 150.784
(210) M 97 02109
(180) 2007.06.17

(111) 150.785
(210) M 97 02110
(180) 2007.06.17

(111) 150.786
(210) M 97 02111
(180) 2007.06.17

(111) 150.787
(210) M 97 02112
(180) 2007.06.17

(111) 150.794
(210) M 97 02125
(180) 2007.06.17

(111) 150.796
(210) M 97 02137
(180) 2007.06.18

(111) 150.798
(210) M 97 02140
(180) 2007.06.18

(111) 150.799
(210) M 97 02144
(180) 2007.06.18

(111) 150.800
(210) M 97 02146
(180) 2007.06.18

(111) 150.801
(210) M 97 02147
(180) 2007.06.18

(111) 150.804
(210) M 97 02051
(180) 2007.06.11

(111) 150.806
(210) M 97 02054
(180) 2007.06.12

(111) 150.807
(210) M 97 02058
(180) 2007.06.12

(111) 150.808
(210) M 97 02059
(180) 2007.06.12

(111) 150.812
(210) M 97 02068
(180) 2007.06.12

(111) 150.813
(210) M 97 02069
(180) 2007.06.12

(111) 150.815
(210) M 97 02072
(180) 2007.06.12

(111) 150.817
(210) M 97 02078
(180) 2007.06.13

(111) 150.819
(210) M 97 02089
(180) 2007.06.16

(111) 150.820
(210) M 97 02090
(180) 2007.06.16

(111) 150.821
(210) M 97 02094
(180) 2007.06.16

(111) 150.822
(210) M 97 02099
(180) 2007.06.16

(111) 150.823
(210) M 97 02085
(180) 2007.06.13

(111) 150.825
(210) M 97 02134
(180) 2007.06.18

(111) 150.826
(210) M 97 02151
(180) 2007.06.18

(111) 150.827
(210) M 97 02152
(180) 2007.06.18

(111) 150.834
(210) M 97 02170
(180) 2007.06.19

(111) 150.835
(210) M 97 02178
(180) 2007.06.20

(111) 150.837
(210) M 97 02183
(180) 2007.06.20

(111) 150.838
(210) M 97 02185
(180) 2007.06.20

(111) 150.839
(210) M 97 02186
(180) 2007.06.20

(111) 150.840
(210) M 97 02187
(180) 2007.06.20

(111) 150.845
(210) M 97 02195
(180) 2007.06.20

(111) 151.092
(210) M 97 01860
(180) 2007.06.02

(111) 151.098
(210) M 97 01861
(180) 2007.06.02

(111) 151.104
(210) M 97 01863
(180) 2007.06.02

(111) 151.108
(210) M 97 01864
(180) 2007.06.02

(111) 151.112
(210) M 97 01866
(180) 2007.06.02

(111) 151.119
(210) M 97 01877
(180) 2007.06.02

(111) 151.128
(210) M 97 01879
(180) 2007.06.02

(111) 151.129
(210) M 97 01880
(180) 2007.06.02

(111) 151.133
(210) M 97 01884
(180) 2007.06.03

(111) 151.142
(210) M 97 01886
(180) 2007.06.03

(111) 151.220
(210) M 97 01892
(180) 2007.06.03

(111) 151.224
(210) M 97 01893
(180) 2007.06.03

(111) 151.226
(210) M 97 01896
(180) 2007.06.03

(111) 151.228
(210) M 97 01900
(180) 2007.06.03

(111) 151.229
(210) M 97 01901
(180) 2007.06.03

(111) 151.230
(210) M 97 01902
(180) 2007.06.03

(111) 151.279
(210) M 97 01903
(180) 2007.06.03

(111) 151.283
(210) M 97 01905
(180) 2007.06.03

(111) 151.286
(210) M 97 01906
(180) 2007.06.03

(111) 151.311
(210) M 97 01916
(180) 2007.06.04

(111) 151.317
(210) M 97 01918
(180) 2007.06.04

(111) 151.338
(210) M 97 01870
(180) 2007.06.02

(111) 151.340
(210) M 97 01869
(180) 2007.06.02

(111) 151.346
(210) M 97 01995
(180) 2007.06.09

(111) 151.349
(210) M 97 01874
(180) 2007.06.02

(111) 151.350
(210) M 97 01872
(180) 2007.06.02

(111) 151.413
(210) M 97 01941
(180) 2007.06.04

(111) 151.421
(210) M 97 01952
(180) 2007.06.04

(111) 151.424
(210) M 97 01955
(180) 2007.06.05

(111) 151.429
(210) M 97 01959
(180) 2007.06.05

(111) 151.430
(210) M 97 01961
(180) 2007.06.05

(111) 151.432
(210) M 97 01962
(180) 2007.06.05

(111) 151.435
(210) M 97 01970
(180) 2007.06.05

(111) 151.437
(210) M 97 01974
(180) 2007.06.06

(111) 151.438
(210) M 97 01977
(180) 2007.06.06

(111) 151.439
(210) M 97 01978
(180) 2007.06.06

(111) 151.440
(210) M 97 01984
(180) 2007.06.09

(111) 151.441
(210) M 97 01989
(180) 2007.06.09

(111) 151.442
(210) M 97 01990
(180) 2007.06.09

(111) 151.443
(210) M 97 01996
(180) 2007.06.09

(111) 151.444
(210) M 97 01999
(180) 2007.06.09

(111) 151.447
(210) M 97 02352
(180) 2007.06.30

(111) 151.628
(210) M 97 01887
(180) 2007.06.03

(111) 151.649
(210) M 97 01985
(180) 2007.06.09

(111) 151.819
(210) M 97 01851
(180) 2007.06.02

(111) 151.820
(210) M 97 01853
(180) 2007.06.02

(111) 151.821
(210) M 97 01857
(180) 2007.06.02

(111) 151.824
(210) M 97 01875
(180) 2007.06.02

(111) 151.825
(210) M 97 01876
(180) 2007.06.02

(111) 151.827
(210) M 97 01920
(180) 2007.06.04

(111) 151.829
(210) M 97 01921
(180) 2007.06.04

(111) 151.841
(210) M 97 01938
(180) 2007.06.04

(111) 151.844
(210) M 97 01991
(180) 2007.06.09

(111) 151.846
(210) M 97 01992
(180) 2007.06.09

(111) 151.848
(210) M 97 01993
(180) 2007.06.09

(111) 151.849
(210) M 97 01994
(180) 2007.06.09

(111) 152.027
(210) M 97 02007
(180) 2007.06.10

(111) 152.037
(210) M 97 02141
(180) 2007.06.18

(111) 152.038
(210) M 97 02142
(180) 2007.06.18

(111) 152.103
(210) M 97 02212
(180) 2007.06.23

(111) 152.105
(210) M 97 02215
(180) 2007.06.24

(111) 152.106
(210) M 97 02217
(180) 2007.06.24

(111) 152.109
(210) M 97 02226
(180) 2007.06.24

(111) 152.110
(210) M 97 02228
(180) 2007.06.24

(111) 152.112
(210) M 97 02234
(180) 2007.06.25

(111) 152.113
(210) M 97 02237
(180) 2007.06.25

(111) 152.114
(210) M 97 02239
(180) 2007.06.25

(111) 152.115
(210) M 97 02240
(180) 2007.06.25

(111) 152.117
(210) M 97 02244
(180) 2007.06.25

(111) 152.118
(210) M 97 02245
(180) 2007.06.25

(111) 152.119
(210) M 97 02251
(180) 2007.06.25

(111) 152.120
(210) M 97 02252
(180) 2007.06.25

(111) 152.121
(210) M 97 02253
(180) 2007.06.25

(111) 152.123
(210) M 97 02257
(180) 2007.06.26

(111) 152.124
(210) M 97 02258
(180) 2007.06.26

(111) 152.125
(210) M 97 02271
(180) 2007.06.26

(111) 152.127
(210) M 97 02274
(180) 2007.06.26

(111) 152.133
(210) M 97 02285
(180) 2007.06.26

(111) 152.134
(210) M 97 02286
(180) 2007.06.26

(111) 152.135
(210) M 97 02288
(180) 2007.06.26

(111) 152.137
(210) M 97 02290
(180) 2007.06.26

(111) 152.138
(210) M 97 02291
(180) 2007.06.26

(111) 152.139
(210) M 97 02301
(180) 2007.06.27

(111) 152.140
(210) M 97 02302
(180) 2007.06.27

(111) 152.141
(210) M 97 02313
(180) 2007.06.27

(111) 152.142
(210) M 97 02316
(180) 2007.06.27

(111) 152.143
(210) M 97 02319
(180) 2007.06.27

(111) 152.144
(210) M 97 02320
(180) 2007.06.27

(111) 152.145
(210) M 97 02321
(180) 2007.06.27

(111) 152.146
(210) M 97 02322
(180) 2007.06.27

(111) 152.150
(210) M 97 02332
(180) 2007.06.27

(111) 152.156
(210) M 97 02356
(180) 2007.06.30

(111) 152.157
(210) M 97 02360
(180) 2007.06.30

(111) 152.167
(210) M 97 02018
(180) 2007.06.10

(111) 152.170
(210) M 97 02108
(180) 2007.06.17

(111) 152.171
(210) M 97 02132
(180) 2007.06.17

(111) 152.172
(210) M 97 02156
(180) 2007.06.18

(111) 152.173
(210) M 97 02158
(180) 2007.06.18

(111) 152.174
(210) M 97 02169
(180) 2007.06.19

(111) 152.188
(210) M 97 02106
(180) 2007.06.17

(111) 152.283
(210) M 97 02088
(180) 2007.06.16

(111) 152.284
(210) M 97 02092
(180) 2007.06.16

(111) 152.285
(210) M 97 02093
(180) 2007.06.16

(111) 152.354
(210) M 97 02143
(180) 2007.06.18

(111) 152.355
(210) M 97 02204
(180) 2007.06.23

(111) 152.358
(210) M 97 02249
(180) 2007.06.25

(111) 152.359
(210) M 97 02272
(180) 2007.06.26

(111) 152.373
(210) M 97 02012
(180) 2007.06.10

(111) 152.374
(210) M 97 02013
(180) 2007.06.10

(111) 152.375
(210) M 97 02084
(180) 2007.06.13

(111) 152.376
(210) M 97 02096
(180) 2007.06.16

(111) 152.377
(210) M 97 02097
(180) 2007.06.16

(111) 152.378
(210) M 97 02216
(180) 2007.06.24

(111) 152.379
(210) M 97 02246
(180) 2007.06.25

(111) 152.380
(210) M 97 02247
(180) 2007.06.25

(111) 152.381
(210) M 97 02269
(180) 2007.06.26

(111) 152.403
(210) M 97 02227
(180) 2007.06.24

(111) 152.404
(210) M 97 02264
(180) 2007.06.26

(111) 152.471
(210) M 97 02160
(180) 2007.06.19

(111) 152.522
(210) M 97 02046
(180) 2007.06.11

(111) 152.526
(210) M 97 02136
(180) 2007.06.18

(111) 152.527
(210) M 97 02175
(180) 2007.06.20

(111) 152.528
(210) M 97 02268
(180) 2007.06.26

(111) 152.529
(210) M 97 02275
(180) 2007.06.26

(111) 152.530
(210) M 97 02276
(180) 2007.06.26

(111) 152.531
(210) M 97 02279
(180) 2007.06.26

(111) 152.569
(210) M 97 01888
(180) 2007.06.03

(111) 152.571
(210) M 97 01889
(180) 2007.06.03

(111) 152.573
(210) M 97 01973
(180) 2007.06.06

(111) 152.598
(210) M 97 02180
(180) 2007.06.20

(111) 152.600
(210) M 97 02277
(180) 2007.06.26

(111) 152.601
(210) M 97 02358
(180) 2007.06.30

(111) 152.756
(210) M 97 02282
(180) 2007.06.26

(111) 152.757
(210) M 97 02324
(180) 2007.06.27

(111) 152.776
(210) M 97 02061
(180) 2007.06.12

(111) 152.777
(210) M 97 02076
(180) 2007.06.13

(111) 152.778
(210) M 97 02086
(180) 2007.06.13

(111) 152.779
(210) M 97 02126
(180) 2007.06.17

(111) 152.782
(210) M 97 02259
(180) 2007.06.26

(111) 152.783
(210) M 97 02287
(180) 2007.06.26

(111) 152.785
(210) M 97 02325
(180) 2007.06.27

(111) 152.794
(210) M 97 02314
(180) 2007.06.27

(111) 152.803
(210) M 97 02055
(180) 2007.06.12

(111) 152.804
(210) M 97 02056
(180) 2007.06.12

(111) 152.838
(210) M 97 02044
(180) 2007.06.11

(111) 152.840
(210) M 97 02292
(180) 2007.06.26

(111) 152.844
(210) M 97 02317
(180) 2007.06.27

(111) 152.892
(210) M 97 02260
(180) 2007.06.26

(111) 152.904
(210) M 97 01923
(180) 2007.06.04

(111) 152.919
(210) M 97 02190
(180) 2007.06.20

(111) 152.920
(210) M 97 02191
(180) 2007.06.20

(111) 152.921
(210) M 97 02213
(180) 2007.06.24

(111) 153.178
(210) M 97 01972
(180) 2007.06.05

(111) 153.237
(210) M 97 02021
(180) 2007.06.10

(111) 153.238
(210) M 97 02035
(180) 2007.06.11

(111) 153.239
(210) M 97 02184
(180) 2007.06.20

(111) 153.450
(210) M 97 02242
(180) 2007.06.25

(111) 153.522
(210) M 97 01914
(180) 2007.06.04

(111) 153.524
(210) M 97 01949
(180) 2007.06.04

(111) 153.525
(210) M 97 01968
(180) 2007.06.05

(111) 153.526
(210) M 97 01969
(180) 2007.06.05

(111) 153.527
(210) M 97 02008
(180) 2007.06.10

(111) 153.539
(210) M 97 02262
(180) 2007.06.26

(111) 153.540
(210) M 97 02261
(180) 2007.06.26

(111) 153.708
(210) M 97 01953
(180) 2007.06.05

(111) 153.709
(210) M 97 01954
(180) 2007.06.05

(111) 153.833
(210) M 97 02067
(180) 2007.06.12

(111) 153.874
(210) M 97 02157
(180) 2007.06.18

(111) 153.888
(210) M 97 01945
(180) 2007.06.04

(111) 153.889
(210) M 97 02265
(180) 2007.06.26

(111) 154.194
(210) M 97 02202
(180) 2007.06.23

(111) 154.454
(210) M 97 01983
(180) 2007.06.09

(111) 154.519
(210) M 97 02038
(180) 2007.06.11

(111) 154.941
(210) M 97 02181
(180) 2007.06.20

(111) 155.142
(210) M 97 02300
(180) 2007.06.27

(111) 155.150
(210) M 97 02354
(180) 2007.06.30

(111) 155.323
(210) M 97 02203
(180) 2007.06.23

(111) 155.392
(210) M 97 01976
(180) 2007.06.06

(111) 155.519
(210) M 97 01865
(180) 2007.06.02

(111) 155.520
(210) M 97 01897
(180) 2007.06.03

(111) 155.521
(210) M 97 01979
(180) 2007.06.06

(111) 155.554
(210) M 97 02080
(180) 2007.06.13

(111) 156.202
(210) M 97 02042
(180) 2007.06.11

(111) 156.203
(210) M 97 02340
(180) 2007.06.30

(111) 156.204
(210) M 97 02341
(180) 2007.06.30

(111) 156.205
(210) M 97 02342
(180) 2007.06.30

(111) 156.206
(210) M 97 02343
(180) 2007.06.30

(111) 156.646
(210) M 97 02248
(180) 2007.06.25

(111) 158.216
(210) M 97 02331
(180) 2007.06.27

(111) 158.644
(210) M 97 02062
(180) 2007.06.12

(111) 160.149
(210) M 97 02297
(180) 2007.06.27

(111) 161.174
(210) M 97 01883
(180) 2007.06.03

(111) 162.837
(210) M 97 01975
(180) 2007.06.06

(111) 163.128
(210) M 97 01882
(180) 2007.06.03

(111) 166.657
(210) M 97 02198
(180) 2007.06.23

(111) 167.949
(210) M 97 02002
(180) 2007.06.09

(111) 170.754
(210) M 97 02326
(180) 2007.06.27

(111) 175.243
(210) M 97 02027
(180) 2007.06.10

A rovat 276 db közlést tartalmaz.

Védjegyoltalom megújítása II.

(111) 120.217
(732) CHINOIN Gyógyszer- és Vegyészeti Termékek Gyára Zártkörűen Működő Rt., Budapest (HU)

(111) 120.609
(732) Wolverine World Wide Inc., Rockford, Michigan (US)

(111) 120.725
(732) Sanyo Electric Co., Ltd., Osaka (JP)

(111) 121.122
(732) PIZZA HUT INTERNATIONAL, LLC (Delaware állam törvényei szerint működő vállalat), Dallas, Texas (US)

(111) 121.126
(732) PIZZA HUT INTERNATIONAL, LLC (Delaware állam törvényei szerint működő vállalat), Dallas, Texas (US)

(111) 121.388
(732) UMG Recordings, Inc., Santa Monica, California (US)

(111) 121.667
(732) Sanyo Electric Co., Ltd., Osaka (JP)

(111) 125.050
(732) BRITISH AMERICAN TOBACCO (BRANDS) INC., Wilmington, Delaware (US)

(111) 126.341
(732) MÁV Magyar Államvasutak Zrt., Budapest (HU)

(111) 127.253
(732) The Polo/Lauren Company, L.P., New York, N.Y. (US)

(111) 127.257
(732) Conopco, Inc., New York, New York 10022 (US)

(111) 127.321
(732) FUJI KOGYO CO., LTD., Shizuoka-shi, Shizuoka-ken (JP)

(111) 127.338
(732) Hyundai Motor Co., Szöul (KR)

(111) 127.417
(732) British-American Tobacco Company Limited, London (GB)

(111) 127.669
(732) The Polo/Lauren Company, L.P., New York, New York (US)

(111) 127.692
(732) Malhotra Shaving Products Private Limited, Balanagar, Andhra Pradesh (IN)

(111) 127.708
(732) Hard Rock Holdings Limited, London (GB)

(111) 152.302
(732) CHINOIN Gyógyszer- és Vegyészeti Termékek Gyára Zártkörűen Működő Rt., Budapest (HU)

(111) 152.303
(732) CHINOIN Gyógyszer- és Vegyészeti Termékek Gyára Zártkörűen Működő Rt., Budapest (HU)

(111) 152.307
(732) CHINOIN Gyógyszer- és Vegyészeti Termékek Gyára Zártkörűen Működő Rt., Budapest (HU)

(111) 152.480
(732) „ALFA-94” Nyelvoktató és Szolgáltató Bt., Győr (HU)

(111) 153.372
(732) Magyar Televízió Zrt., Budapest (HU)

(111) 153.375
(732) Magyar Televízió Zrt., Budapest (HU)

(111) 153.378
(732) Magyar Televízió Zrt., Budapest (HU)

(111) 153.549
(732) Magyar Televízió Zrt., Budapest (HU)

(111) 153.552
(732) Magyar Televízió Zrt., Budapest (HU)

(111) 153.558
(732) Magyar Televízió Zrt., Budapest (HU)

(111) 153.672
(732) Magyar Televízió Zrt., Budapest (HU)

(111) 153.673
(732) Magyar Televízió Zrt., Budapest (HU)

(111) 153.675
(732) Magyar Televízió Zrt., Budapest (HU)

(111) 153.687
(732) Magyar Televízió Zrt., Budapest (HU)

(111) 153.688
(732) Magyar Televízió Zrt., Budapest (HU)

(111) 153.689
(732) Magyar Televízió Zrt., Budapest (HU)

(111) 153.690
(732) Magyar Televízió Zrt., Budapest (HU)

(111) 153.691
(732) Magyar Televízió Zrt., Budapest (HU)

(111) 153.692
(732) Magyar Televízió Zrt., Budapest (HU)

(111) 153.693
(732) Magyar Televízió Zrt., Budapest (HU)

(111) 153.694
(732) Magyar Televízió Zrt., Budapest (HU)

(111) 153.695
(732) Magyar Televízió Zrt., Budapest (HU)

(111) 153.696
(732) Magyar Televízió Zrt., Budapest (HU)

(111) 153.775
(732) Magyar Televízió Zrt., Budapest (HU)

(111) 153.778
(732) Magyar Televízió Zrt., Budapest (HU)

(111) 153.779
(732) Magyar Televízió Zrt., Budapest (HU)

(111) 153.780
(732) Magyar Televízió Zrt., Budapest (HU)

(111) 153.996
(732) CIB Bank Zrt., Budapest (HU)

(111) 154.054
(732) ELMA Első Magyar Gyümölcsfeldolgozó és Gyümölcslé Gyártó Rt., Érsekhalma (HU)

(111) 154.055
(732) ELMA Első Magyar Gyümölcsfeldolgozó és Gyümölcslé Gyártó Rt., Érsekhalma (HU)

(111) 154.079
(732) BIOKOM Kft., Pécs (HU)

(111) 154.862
(732) Magyar Televízió Zrt., Budapest (HU)

(111) 154.863
(732) Magyar Televízió Zrt., Budapest (HU)

(111) 154.865
(732) Magyar Televízió Zrt., Budapest (HU)

(111) 154.959
(732) ISCAR LTD., Tefen (IL)

(111) 155.074
(732) Roho, Inc., Belleville, Illinois (US)

(111) 155.077
(732) Pacer Technology, Rancho Cucamonga, California (US)

(111) 155.153
(732) ISCAR LTD., Tefen (IL)

(111) 155.170
(732) ISCAR LTD., Tefen (IL)

(111) 155.171
(732) ISCAR LTD., Tefen (IL)

(111) 155.327
(732) Cerexagri S.A., Plaisir (FR)

(111) 155.356
(732) Geipel Decken- und Profilsysteme GmbH., Neustadt/Orla (DE)

(111) 155.400
(732) Hyundai Motor Company, Szöul (KR)

(111) 155.490
(732) Magyar Televízió Zrt., Budapest (HU)

(111) 155.669
(732) Magyar Televízió Zrt., Budapest (HU)

(111) 155.857
(732) texepil Kereskedelmi Korlátolt Felelőségű Társaság, Budapest (HU)

(111) 155.918
(732) Friesland Hungária Zrt., Debrecen (HU)

(111) 156.156
(732) Pactiv Corporation, Lake Forest, Illinois (US)

(111) 156.322
(732) GlaxoSmithKline Biologicals S.A., Rixensart (BE)

(111) 156.348
(732) SmithKline Beecham Corporation, Philadelphia, Pennsylvania (US)

(111) 156.500
(732) Szamos Marcipán Kft., Pilisvörösvár (HU)

(111) 156.574
(732) Avon Products, Inc., New York, New York (US)

(111) 156.594
(732) Vitabiotics Limited, London (GB)

(111) 156.726
(732) GlaxoSmithKline Biologicals S.A., Rixensart (BE)

(111) 156.732
(732) SmithKline Beecham Corporation, Philadelphia, Pennsylvania (US)

(111) 156.734
(732) SmithKline Beecham Corporation, Philadelphia, Pennsylvania (US)

(111) 157.207
(732) SmithKline Beecham p.l.c., Brentford, Middlesex (GB)

(111) 157.225
(732) SmithKline Beecham Corporation (Pennsylvania államban bejegyzett cég), Philadelphia, Pennsylvania (US)

(111) 157.306
(732) sanofi-aventis , Paris (FR)

(111) 157.348
(732) L'OREAL Société Anonyme, Párizs (FR)

(111) 157.518
(732) GlaxoSmithKline Biologicals S.A., Rixensart (BE)

(111) 157.519
(732) Pasabahce Cam Sanayi ve Ticaret A.S., 80620 4. Levent, Istanbul (TR)

(111) 158.084
(732) Armor All Products Corporation, Oakland, Kalifornia (US)

(111) 158.451
(732) GlaxoSmithKline Biologicals S.A., Rixensart (BE)

(111) 158.648
(732) BAYER Aktiengesellschaft, Leverkusen (DE)

(111) 158.761
(732) GlaxoSmithKline Biologicals S.A., Rixensart (BE)

(111) 158.770
(732) GlaxoSmithKline Biologicals S.A., Rixensart (BE)

(111) 158.791
(732) Ford Motor Company (Delaware állam törvényei szerint működő vállalat), Dearborn, Michigan (US)

(111) 158.816
(732) Hasbro, Inc., Pawtucket, Rhode Island (US)

(111) 158.832
(732) Pipere-Chem Kft., Budapest (HU)

(111) 159.474
(732) Rothmans of Pall Mall Limited, Zug (CH)

(111) 159.525
(732) Overseas Courier Service Co., Ltd., Tokió (JP)

(111) 160.114
(732) Accuphase Laboratory, Inc., Yokohama shi, Kanagawa (JP)

(111) 161.849
(732) Sanoma Budapest Zrt., Budapest (HU)

(111) 162.472
(732) Novartis Vaccines and Diagnostics, Inc., Emeryville (US)

(111) 162.872
(732) ELMA Első Magyar Gyümölcsfeldolgozó és Gyümölcslé Gyártó Rt., Érsekhalma (HU)

(111) 163.186
(732) Novartis Vaccines and Diagnostics, Inc., Emeryville (US)

(111) 172.825
(732) British American Tobacco (Brands) Inc., Wilmington (US)

(111) 179.586
(732) Carlton Hotel Kft., Budapest (HU)

A rovat 96 db közlést tartalmaz.

Vegyes védjegyközlemények II.

Jogutódlás

(111) 116.186
(732) Johnson & Johnson, New Brunswick, New Jersey (US)

(111) 118.163
(732) Johnson & Johnson, New Brunswick, New Jersey (US)

(111) 120.565
(732) Lorillard Licensing Company LLC, Greensboro, North Carolina (US)

(111) 121.823
(732) PannonPharma Gyógyszergyártó Korlátolt Felelősségű Társaság, Pécs (HU)

(111) 127.734
(732) Allison Transmission, Inc. (Delaware állam törvényei szerint működő vállalat), Indianapolis, Indiana (US)

(111) 138.509
(732) INTERNATIONAL BUSINESS MACHINES CORPORATION, Armonk, New York (US)

(111) 145.384
(732) MMI-IPCO, LLC, Lawrence, Massachusetts, Delaware (US)

(111) 145.385
(732) MMI-IPCO, LLC, Lawrence, Massachusetts, Delaware (US)

(111) 145.386
(732) MMI-IPCO, LLC, Lawrence, Massachusetts, Delaware (US)

(111) 145.387
(732) MMI-IPCO, LLC, Lawrence, Massachusetts, Delaware (US)

(111) 145.388
(732) MMI-IPCO, LLC, Lawrence, Massachusetts, Delaware (US)

(111) 145.390
(732) MMI-IPCO, LLC, Lawrence, Massachusetts, Delaware (US)

(111) 151.081
(732) GMAC Hungary Financial Services Private Limited Company , Budaörs (HU)

(111) 153.186
(732) GMAC Hungary Financial Services Private Limited Company, Budaörs (HU)

(111) 153.996
(732) CIB Bank Zrt., Budapest (HU)

(111) 155.588
(732) Diageo North America, Inc., Norwalk, Connecticut (US)

(111) 156.156
(732) Pactiv Corporation, Lake Forest, Illinois (US)

(111) 158.537
(732) MMI-IPCO, LLC, Lawrence, Massachusetts, Delaware (US)

(111) 158.816
(732) Hasbro, Inc., Pawtucket, Rhode Island (US)

(111) 164.247
(732) MMI-IPCO, LLC, Lawrence, Massachusetts, Delaware (US)

(111) 164.248
(732) MMI-IPCO, LLC, Lawrence, Massachusetts, Delaware (US)

(111) 165.903
(732) MMI-IPCO, LLC, Lawrence, Massachusetts, Delaware (US)

(111) 165.904
(732) MMI-IPCO, LLC, Lawrence, Massachusetts, Delaware (US)

(111) 167.004
(732) Ding Jiansen, Budapest (HU)

(111) 174.347
(732) Opus One Winery LLC, Oakville, California (US)

(111) 175.760
(732) MMI-IPCO, LLC, Lawrence, Massachusetts, Delaware (US)

(111) 176.123
(732) Allison Transmission, Inc. (Delaware állam törvényei szerint működő vállalat), Indianapolis, Indiana (US)

(111) 176.773
(732) MMI-IPCO, LLC, Lawrence, Massachusetts, Delaware (US)

(111) 176.993
(732) Johnson & Johnson, New Brunswick, New Jersey (US)

(111) 176.994
(732) Johnson & Johnson, New Brunswick, New Jersey (US)

(111) 177.000
(732) Johnson & Johnson, New Brunswick, New Jersey (US)

(111) 177.965
(732) Pharmacia & Upjohn Company LLC, Peapack, New Jersey (US)

(111) 178.649
(732) MMI-IPCO, LLC, Lawrence, Massachusetts, Delaware (US)

(111) 179.946
(732) Biztosítási Centrum Független Biztosítási Alkusz Korlátolt Felelősségű Társaság, Budapest (HU)

(111) 185.057
(732) TV Paprika Műsorszolgáltató Zártkörűen Működő Részvénytársaság, Budapest (HU)

(111) 186.806
(732) TV Paprika Műsorszolgáltató Zártkörűen Működő Részvénytársaság, Budapest (HU)

(111) 187.567
(732) BioTime Kft., Budapest (HU)

(732) BioTime Kft., Budapest (HU)

(111) 192.557
(732) INFORÁDIÓ Műsorszolgáltató Kft., Budapest (HU)

A rovat 39 db közlést tartalmaz.

Név-, illetve címváltozás

(111) 120.242
(732) Sony Kabushiki Kaisha (Sony Corporation), Tokyo (JP)

(111) 126.341
(732) MÁV Magyar Államvasutak Zrt., Budapest (HU)

(111) 127.321
(732) FUJI KOGYO CO., LTD., Shizuoka-shi, Shizuoka-ken (JP)

(111) 127.734
(732) Allison Transmission, Inc. (Delaware állam törvényei szerint működő vállalat), Indianapolis, Indiana (US)

(111) 147.542
(732) BRITISH AMERICAN TOBACCO (BRANDS) INC., Wilmington, Delaware (US)

(111) 150.413
(732) Visteon Corporation, Van Buren Township, Michigan (US)

(111) 153.688
(732) Magyar Televízió Zrt., Budapest (HU)

(111) 156.594
(732) Vitabiotics Limited, London (GB)

(111) 158.369
(732) HUNGERIT Baromfifeldolgozó és Élelmiszeripari Zrt., Szentes (HU)

(111) 168.512
(732) N.V. INVESTMENT S.A., Luxembourg (LU)

(111) 176.123
(732) Allison Transmission, Inc. (Delaware állam törvényei szerint működő vállalat), Indianapolis, Indiana (US)

(111) 176.131
(732) N.V. INVESTMENT S.A., Luxembourg (LU)

(111) 185.923
(732) Faraday Clark Kft., Budapest (HU)

(111) 190.329
(732) N.V. INVESTMENT S.A., Luxembourg (LU)

A rovat 14 db közlést tartalmaz.

Használati szerződés

(111) 164.485
(732) Telefonaktiebolaget LM Ericsson (publ), Stockholm (SE)
(740) dr. Sasvári Gabriella, S.B.G. & K. Budapesti Ügyvédi Iroda, Budapest

A rovat 1 db közlést tartalmaz.

NEMZETKÖZI VÉDJEGYKÖZLEMÉNYEK I.

Védjegybejelentések meghirdetése I.

(111) 397.918
(546)

(511) 3
(580) 2007.09.06.
(450) GAZ 34/2007

---

(111) 535.024
(541) Le Club des Professionnels
(511) 3
(580) 2007.09.06.
(450) GAZ 34/2007

---

(111) 545.049
(541) CITROEN IMAGE
(511) 12
(580) 2007.09.13.
(450) GAZ 35/2007

---

(111) 648.342
(546)

(511) 9
(580) 2007.09.13.
(450) GAZ 35/2007

---

(111) 719.076
(541) RAFSEC
(511) 9, 16
(580) 2007.09.06.
(450) GAZ 34/2007

---

(111) 754.815
(541) STRAND
(511) 34
(580) 2007.09.06.
(450) GAZ 34/2007

---

(111) 810.296
(541) CAESAR
(511) 25
(580) 2007.09.13.
(450) GAZ 35/2007

---

(111) 855.166
(541) REN
(511) 3
(580) 2007.09.06.
(450) GAZ 34/2007

---

(111) 858.663
(546)

(511) 9
(580) 2007.09.13.
(450) GAZ 35/2007

---

(111) 886.004
(546)

(511) 7
(580) 2007.09.13.
(450) GAZ 35/2007

---

(111) 888.188
(546)

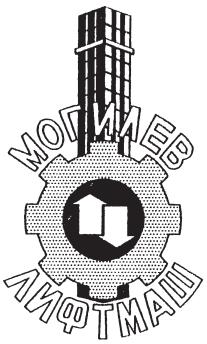

(511) 6–8, 12, 37
(580) 2007.09.13.
(450) GAZ 35/2007

---

(111) 895.900
(541) VANGUARD
(511) 3, 18, 25
(580) 2007.09.06.
(450) GAZ 34/2007

---

(111) 918.330
(546)

(511) 3
(580) 2007.09.06.
(450) GAZ 34/2007

---

(111) 932.232
(541) JET SET
(511) 3, 16, 18, 25, 28
(580) 2007.09.06.
(450) GAZ 34/2007

---

(111) 932.234
(541) BLUE SYSTEM
(511) 3, 9, 14, 16, 18, 25, 28
(580) 2007.09.06.
(450) GAZ 34/2007

---

(111) 932.281
(541) helawax
(511) 1
(580) 2007.09.06.
(450) GAZ 34/2007

---

(111) 932.287
(546)

(511) 31
(580) 2007.09.06.
(450) GAZ 34/2007

---

(111) 932.297
(546) ACEGENE
(511) 18
(580) 2007.09.06.
(450) GAZ 34/2007

---

(111) 932.305
(541) NATURALLY
(511) 43
(580) 2007.09.06.
(450) GAZ 34/2007

---

(111) 932.313
(546) 笑厨
(511) 30
(580) 2007.09.06.
(450) GAZ 34/2007

---

(111) 932.321
(546)

(511) 24, 27
(580) 2007.09.06.
(450) GAZ 34/2007

---

(111) 932.345
(546)

(511) 29
(580) 2007.09.06.
(450) GAZ 34/2007

---

(111) 932.372
(546)

(511) 11
(580) 2007.09.06.
(450) GAZ 34/2007

---

(111) 932.373
(541) BABYLONE
(511) 12
(580) 2007.09.06.
(450) GAZ 34/2007

---

(111) 932.418
(541) OXXY
(511) 3, 14, 18, 25
(580) 2007.09.06.
(450) GAZ 34/2007

---

(111) 932.420
(541) MARITIM
(511) 1, 19, 27
(580) 2007.09.06.
(450) GAZ 34/2007

---

(111) 932.431
(546)

(511) 7, 42
(580) 2007.09.06.
(450) GAZ 34/2007

---

(111) 932.449
(541) Natural Instinct
(511) 20, 22, 28, 31
(580) 2007.09.06.
(450) GAZ 34/2007

---

(111) 932.454
(541) NOVEO
(511) 6–7, 9, 19–20, 24, 37
(580) 2007.09.06.
(450) GAZ 34/2007

---

(111) 932.455
(541) FREE BAY
(511) 6–7, 9, 19–20, 24, 37
(580) 2007.09.06.
(450) GAZ 34/2007

---

(111) 932.462
(541) BARGYLUS
(511) 31–33
(580) 2007.09.06.
(450) GAZ 34/2007

---

(111) 932.463
(546)

(511) 35–36
(580) 2007.09.06.
(450) GAZ 34/2007

---

(111) 932.464
(541) GéO2
(511) 1, 5, 31
(580) 2007.09.06.
(450) GAZ 34/2007

---

(111) 932.469
(546)

(511) 35–36, 38, 42
(580) 2007.09.06.
(450) GAZ 34/2007

---

(111) 932.470
(546)

(511) 35–36, 38, 42
(580) 2007.09.06.
(450) GAZ 34/2007

---

(111) 932.471
(546)

(511) 35–36, 38, 42
(580) 2007.09.06.
(450) GAZ 34/2007

---

(111) 932.480
(541) PDC
(511) 12
(580) 2007.09.06.
(450) GAZ 34/2007

---

(111) 932.483
(546)

(511) 6–8, 12, 17, 35, 37, 42
(580) 2007.09.06.
(450) GAZ 34/2007

---

(111) 932.491
(541) BEMER
(511) 3, 10
(580) 2007.09.06.
(450) GAZ 34/2007

---

(111) 932.493
(541) THE POWER OF LIFE
(511) 29–30, 32
(580) 2007.09.06.
(450) GAZ 34/2007

---

(111) 932.498
(546)

(511) 29–33, 35, 43
(580) 2007.09.06.
(450) GAZ 34/2007

---

(111) 932.507
(541) sysoon
(511) 16, 36, 38
(580) 2007.09.06.
(450) GAZ 34/2007

---

(111) 932.515
(541) DISTINO
(511) 2–4, 6–9, 11–12, 17–18, 20, 24–25, 28
(580) 2007.09.06.
(450) GAZ 34/2007

---

(111) 932.531
(541) ROMAIN JEROME Titanic-DNA
(511) 14, 16
(580) 2007.09.06.
(450) GAZ 34/2007

---

(111) 932.538
(541) ATIRAS
(511) 9, 37, 42
(580) 2007.09.06.
(450) GAZ 34/2007

---

(111) 932.585

(546)

(511) 9, 31, 44
(580) 2007.09.06.
(450) GAZ 34/2007

---

(111) 932.590

(546)

(511) 3
(580) 2007.09.06.
(450) GAZ 34/2007

---

(111) 932.594

(541) CITYVAN-I

(511) 12
(580) 2007.09.06.
(450) GAZ 34/2007

---

(111) 932.598

(541) ARIA

(511) 34
(580) 2007.09.06.
(450) GAZ 34/2007

---

(111) 932.607

(541) WALTHAM LONE EAGLE

(511) 14
(580) 2007.09.06.
(450) GAZ 34/2007

---

(111) 932.608

(546)

(511) 5
(580) 2007.09.06.
(450) GAZ 34/2007

---

(111) 932.621

(541) GLOBAL STEEL

(511) 1, 6, 8
(580) 2007.09.06.
(450) GAZ 34/2007

---

(111) 932.629

(546)

(511) 9–10, 16, 40–42, 44
(580) 2007.09.06.
(450) GAZ 34/2007

---

(111) 932.630

(546)

(511) 5, 16, 41
(580) 2007.09.06.
(450) GAZ 34/2007

---

(111) 932.665

(546)

(511) 9, 39, 41, 43
(580) 2007.09.06.
(450) GAZ 34/2007

---

(111) 932.676

(546)

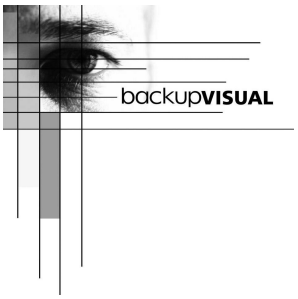

(511) 9, 42
(580) 2007.09.06.
(450) GAZ 34/2007

---

(111) 932.693

(541) INTERMARCHÉ PREMIUM

(511) 3, 5–6, 8–9, 11, 16, 18, 20–21, 24–36, 38–39, 41–43
(580) 2007.09.06.
(450) GAZ 34/2007

---

(111) 932.694

(541) PREMIUM D~INTERMARCHÉ

(511) 3, 5–6, 8–9, 11, 16, 18, 20–21, 24–36, 38–39, 41–43
(580) 2007.09.06.
(450) GAZ 34/2007

---

(111) 932.726

(541) Bella Ella

(511) 30, 32–33
(580) 2007.09.06.
(450) GAZ 34/2007

---

(111) 932.730
(546)

(511) 25, 35
(580) 2007.09.06.
(450) GAZ 34/2007

---

(111) 932.746
(546)

(511) 9, 37
(580) 2007.09.06.
(450) GAZ 34/2007

---

(111) 932.767
(541) HELIXATE
(511) 5
(580) 2007.09.06.
(450) GAZ 34/2007

---

(111) 932.797
(546)

(511) 33
(580) 2007.09.06.
(450) GAZ 34/2007

---

(111) 932.819
(541) Cernil
(511) 5
(580) 2007.09.06.
(450) GAZ 34/2007

---

(111) 932.824
(541) AKON
(511) 9, 41
(580) 2007.09.06.
(450) GAZ 34/2007

---

(111) 932.847
(541) Sanmulin
(511) 31
(580) 2007.09.06.
(450) GAZ 34/2007

---

(111) 932.873
(541) K-13
(511) 17
(580) 2007.09.06.
(450) GAZ 34/2007

---

(111) 932.874
(541) SONASPRAY
(511) 17
(580) 2007.09.06.
(450) GAZ 34/2007

---

(111) 932.884
(546)

(511) 35–37
(580) 2007.09.06.
(450) GAZ 34/2007

---

(111) 932.890
(541) PATRIOTT
(511) 32–33
(580) 2007.09.06.
(450) GAZ 34/2007

---

(111) 932.892
(541) CASTOMIX
(511) 5
(580) 2007.09.13.
(450) GAZ 35/2007

---

(111) 932.893
(541) Softex
(511) 3, 5, 16, 21, 24
(580) 2007.09.13.
(450) GAZ 35/2007

---

(111) 932.902
(546)

(511) 25
(580) 2007.09.13.
(450) GAZ 35/2007

---

(111) 932.913
(541) Bullson
(511) 3, 9, 14, 18, 25
(580) 2007.09.13.
(450) GAZ 35/2007

---

(111) 932.914
(546)

(511) 9
(580) 2007.09.13.
(450) GAZ 35/2007

---

(111) 932.915

(546)

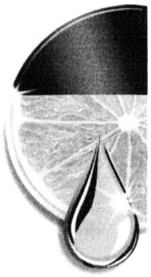

(511) 1, 3, 21
(580) 2007.09.13.
(450) GAZ 35/2007

---

(111) 932.920

(541) Perfect 7

(511) 3
(580) 2007.09.13.
(450) GAZ 35/2007

---

(111) 932.922

(541) BIPRESTARIUM

(511) 5
(580) 2007.09.13.
(450) GAZ 35/2007

---

(111) 932.929

(546)

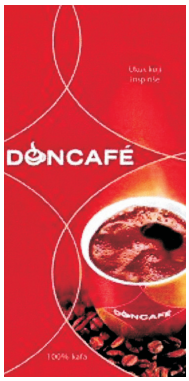

(511) 30
(580) 2007.09.13.
(450) GAZ 35/2007

---

(111) 932.930

(546)

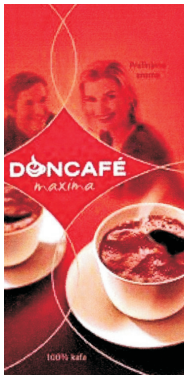

(511) 30
(580) 2007.09.13.
(450) GAZ 35/2007

---

(111) 932.931

(546)

(511) 16, 21, 35, 38, 41, 45
(580) 2007.09.13.
(450) GAZ 35/2007

---

(111) 932.933

(546)

(511) 33
(580) 2007.09.13.
(450) GAZ 35/2007

---

(111) 932.934

(546)

(511) 33
(580) 2007.09.13.
(450) GAZ 35/2007

---

(111) 932.935

(546)

(511) 33
(580) 2007.09.13.
(450) GAZ 35/2007

---

(111) 932.940
(546)

(511) 29
(580) 2007.09.13.
(450) GAZ 35/2007

---

(111) 932.941
(546)

(511) 29
(580) 2007.09.13.
(450) GAZ 35/2007

---

(111) 932.943
(541) ATHIKOS
(511) 29–33
(580) 2007.09.13.
(450) GAZ 35/2007

---

(111) 932.955
(546)

(511) 9, 35–36, 38
(580) 2007.09.13.
(450) GAZ 35/2007

---

(111) 932.956
(546)

€APS

(511) 9, 35–36, 38
(580) 2007.09.13.
(450) GAZ 35/2007

---

(111) 932.957
(541) EAPS
(511) 9, 35–36, 38
(580) 2007.09.13.
(450) GAZ 35/2007

---

(111) 932.961
(541) FERYXA
(511) 5
(580) 2007.09.13.
(450) GAZ 35/2007

---

(111) 932.968
(546)

LAZZONI

(511) 20, 35, 37
(580) 2007.09.13.
(450) GAZ 35/2007

---

(111) 933.002
(541) STRATERMIC
(511) 18, 20, 24–25
(580) 2007.09.13.
(450) GAZ 35/2007

---

(111) 933.014
(541) THERMO LIGNUM
(511) 11, 37
(580) 2007.09.13.
(450) GAZ 35/2007

---

(111) 933.027
(546)

(511) 30
(580) 2007.09.13.
(450) GAZ 35/2007

---

(111) 933.028
(546)

(511) 30
(580) 2007.09.13.
(450) GAZ 35/2007

---

(111) 933.029
(541) MULTIPRESS
(511) 6, 11, 19
(580) 2007.09.13.
(450) GAZ 35/2007

(111) 933.044

(546)

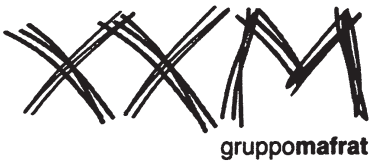

(511) 25
(580) 2007.09.13.
(450) GAZ 35/2007

---

(111) 933.050

(541) PRESTENS

(511) 5
(580) 2007.09.13.
(450) GAZ 35/2007

---

(111) 933.069

(541) KEKEC

(511) 29–30, 35, 40
(580) 2007.09.13.
(450) GAZ 35/2007

---

(111) 933.074

(541) CLAMIE

(511) 5
(580) 2007.09.13.
(450) GAZ 35/2007

---

(111) 933.075

(546)

(511) 9, 16, 28, 30, 41
(580) 2007.09.13.
(450) GAZ 35/2007

---

(111) 933.077

(541) COLLECTIN

(511) 5
(580) 2007.09.13.
(450) GAZ 35/2007

---

(111) 933.078

(541) BICADEX

(511) 5
(580) 2007.09.13.
(450) GAZ 35/2007

---

(111) 933.081

(546)

(511) 30
(580) 2007.09.13.
(450) GAZ 35/2007

---

(111) 933.082

(546)

(511) 30
(580) 2007.09.13.
(450) GAZ 35/2007

---

(111) 933.083

(546)

(511) 30
(580) 2007.09.13.
(450) GAZ 35/2007

---

(111) 933.086

(541) Revolution

(511) 3
(580) 2007.09.13.
(450) GAZ 35/2007

---

(111) 933.105

(546)

(511) 9, 16, 41
(580) 2007.09.13.
(450) GAZ 35/2007

---

(111) 933.125
(546)

(511) 6–9, 20
(580) 2007.09.13.
(450) GAZ 35/2007

(111) 933.132
(541) AUS
(511) 1, 42
(580) 2007.09.13.
(450) GAZ 35/2007

(111) 933.180
(546)

(511) 5, 16
(580) 2007.09.13.
(450) GAZ 35/2007

(111) 933.194
(546)

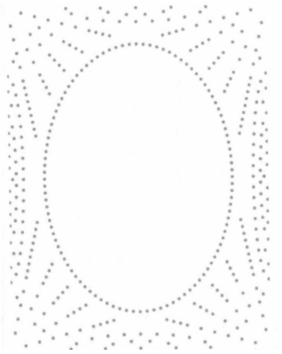

(511) 3, 16
(580) 2007.09.13.
(450) GAZ 35/2007

(111) 933.198
(541) Chio Trio
(511) 29–30
(580) 2007.09.13.
(450) GAZ 35/2007

(111) 933.211
(546)

(511) 11, 19, 21
(580) 2007.09.13.
(450) GAZ 35/2007

(111) 933.219
(546)

(511) 30
(580) 2007.09.13.
(450) GAZ 35/2007

(111) 933.221
(541) CERAMIC POWER LIQUID
(511) 4
(580) 2007.09.13.
(450) GAZ 35/2007

(111) 933.255
(546)

(511) 19
(580) 2007.09.13.
(450) GAZ 35/2007

(111) 933.258
(546)

(511) 5, 29–30
(580) 2007.09.13.
(450) GAZ 35/2007

(111) 933.259
(546)

(511) 5, 29–30
(580) 2007.09.13.
(450) GAZ 35/2007

(111) 933.274
(541) HOTEL COROANA DE AUR
(511) 35, 39, 43
(580) 2007.09.13.
(450) GAZ 35/2007

(111) 933.286
(541) MOMENTUM
(511) 5
(580) 2007.09.13.
(450) GAZ 35/2007

(111) 933.301
(541) Solution Partner
(511) 3, 5, 9–10, 16, 20–22, 24, 39, 41
(580) 2007.09.13.
(450) GAZ 35/2007

---

(111) 933.308
(546)

(511) 1, 42
(580) 2007.09.13.
(450) GAZ 35/2007

---

(111) 933.316
(541) pelikan
(511) 35, 39, 43
(580) 2007.09.13.
(450) GAZ 35/2007

---

(111) 933.330
(546)

(511) 7
(580) 2007.09.13.
(450) GAZ 35/2007

---

(111) 933.331
(546)

(511) 31
(580) 2007.09.13.
(450) GAZ 35/2007

---

(111) 933.346
(541) PG
(511) 7
(580) 2007.09.13.
(450) GAZ 35/2007

---

(111) 933.352
(541) Pikados
(511) 29–30
(580) 2007.09.13.
(450) GAZ 35/2007

---

(111) 933.354
(541) JARES
(511) 5
(580) 2007.09.13.
(450) GAZ 35/2007

---

(111) 933.358
(546)

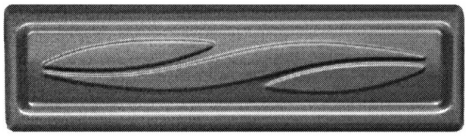

(511) 30
(580) 2007.09.13.
(450) GAZ 35/2007

---

(111) 933.363
(541) MONDIANA
(511) 18, 25
(580) 2007.09.13.
(450) GAZ 35/2007

---

(111) 933.368
(546)

(511) 11
(580) 2007.09.13.
(450) GAZ 35/2007

---

(111) 933.370
(541) Y.F.K.
(511) 25
(580) 2007.09.13.
(450) GAZ 35/2007

---

(111) 933.371
(541) SONGLE
(511) 9
(580) 2007.09.13.
(450) GAZ 35/2007

---

(111) 933.397
(546)

(511) 25
(580) 2007.09.13.
(450) GAZ 35/2007

---

(111) 933.414
(541) Jogofino
(511) 30
(580) 2007.09.13.
(450) GAZ 35/2007

---

(111) 933.445
(546)

(511) 43
(580) 2007.09.13.
(450) GAZ 35/2007

---

(111) 933.446
(541) Newsmy
(511) 9
(580) 2007.09.13.
(450) GAZ 35/2007

---

(111) 933.451
(541) TELALED
(511) 1–2, 17
(580) 2007.09.13.
(450) GAZ 35/2007

---

(111) 933.466
(541) aquatan
(511) 1, 5
(580) 2007.09.13.
(450) GAZ 35/2007

---

(111) 933.470
(546)

(511) 5, 10, 16, 35
(580) 2007.09.13.
(450) GAZ 35/2007

---

(111) 933.473
(546)

(511) 9, 37
(580) 2007.09.13.
(450) GAZ 35/2007

---

(111) 933.474
(546)

(511) 14
(580) 2007.09.13.
(450) GAZ 35/2007

---

(111) 933.477
(541) PREXAT
(511) 5
(580) 2007.09.13.
(450) GAZ 35/2007

---

(111) 933.485
(546)

(511) 5, 29–30
(580) 2007.09.13.
(450) GAZ 35/2007

---

(111) 933.491
(546)

(511) 18, 25
(580) 2007.09.13.
(450) GAZ 35/2007

---

(111) 933.504
(541) BEAUTYDIVISION
(511) 3, 5, 25, 35, 41
(580) 2007.09.13.
(450) GAZ 35/2007

---

(111) 933.505
(541) WRAP N~GO
(511) 3, 5, 25, 41, 44
(580) 2007.09.13.
(450) GAZ 35/2007

---

(111) 933.547
(541) Alexx
(511) 33
(580) 2007.09.13.
(450) GAZ 35/2007

---

(111) 933.549
(546)

(511) 20
(580) 2007.09.13.
(450) GAZ 35/2007

---

(111) 933.563
(541) AntiCRAMP
(511) 5, 29–30, 32
(580) 2007.09.13.
(450) GAZ 35/2007

---

(111) 933.564
(546)

(511) 29–30, 43
(580) 2007.09.13.
(450) GAZ 35/2007

---

(111) 933.565
(541) Lombacross Activity
(511) 10
(580) 2007.09.13.
(450) GAZ 35/2007

---

(111) 933.568
(541) SABOTAGE
(511) 9, 12
(580) 2007.09.13.
(450) GAZ 35/2007

---

(111) 933.570
(546)

(511) 18, 24–25
(580) 2007.09.13.
(450) GAZ 35/2007

---

(111) 933.587
(546)

(511) 9
(580) 2007.09.13.
(450) GAZ 35/2007

---

(111) 933.597
(546)

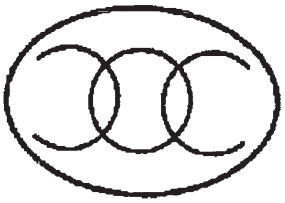

(511) 6
(580) 2007.09.13.
(450) GAZ 35/2007

---

(111) 933.604
(546)

(511) 9, 16, 35–36, 38, 42
(580) 2007.09.13.
(450) GAZ 35/2007

---

(111) 933.606
(546)

(511) 9, 36, 38
(580) 2007.09.13.
(450) GAZ 35/2007

---

(111) 933.622
(541) ZERO IRRITATION SYSTEM
(511) 3
(580) 2007.09.13.
(450) GAZ 35/2007

---

(111) 933.623
(541) Eternit Textura
(511) 19
(580) 2007.09.13.
(450) GAZ 35/2007

---

(111) 933.642
(541) ROSINA
(511) 6–8, 12, 17, 35, 37, 42
(580) 2007.09.13.
(450) GAZ 35/2007

---

(111) 933.651
(546)

(511) 9, 38, 42
(580) 2007.09.13.
(450) GAZ 35/2007

---

(111) 933.663
(546)

(511) 2
(580) 2007.09.13.
(450) GAZ 35/2007

---

(111) 933.664
(541) KARLUV DVUR
(511) 29–34
(580) 2007.09.13.
(450) GAZ 35/2007

(111) 933.693
(546)

(511) 20, 26
(580) 2007.09.13.
(450) GAZ 35/2007

(111) 933.697
(541) SOMASIL
(511) 1–2, 17
(580) 2007.09.13.
(450) GAZ 35/2007

(111) 933.706
(546)

(511) 32–33
(580) 2007.09.13.
(450) GAZ 35/2007

(111) 933.734
(546)

(511) 6–8, 12, 17, 42
(580) 2007.09.13.
(450) GAZ 35/2007

(111) 933.742
(546)

(511) 9, 37
(580) 2007.09.13.
(450) GAZ 35/2007

(111) 933.760
(541) TIGERSNACK
(511) 29–30, 32
(580) 2007.09.13.
(450) GAZ 35/2007

(111) 933.782
(546)

(511) 7, 9, 11–12, 35–37, 40, 42
(580) 2007.09.13.
(450) GAZ 35/2007

(111) 933.794
(541) BIO TECH
(511) 12
(580) 2007.09.13.
(450) GAZ 35/2007

(111) 933.799
(546)

(511) 35–37
(580) 2007.09.13.
(450) GAZ 35/2007

(111) 933.800
(546)

(511) 35–37
(580) 2007.09.13.
(450) GAZ 35/2007

(111) 933.801
(546)

(511) 10
(580) 2007.09.13.
(450) GAZ 35/2007

(111) 933.821
(546)

(511) 25, 28
(580) 2007.09.13.
(450) GAZ 35/2007

(111) 933.822
(541) PLUS LOTTO
(511) 41
(580) 2007.09.13.
(450) GAZ 35/2007

A rovat 179 db közlést tartalmaz.

Bejegyzések a kiegészítő lajstromba I.
A védjegybejelentés magyarországi oltalmának elismerése I.

(111) 196.450
(151) 2008.02.23.

(111) 311.422
(151) 2008.02.16.

(111) 417.431
(151) 2008.02.23.

(111) 508.543
(151) 2008.02.16.

(111) 726.738
(151) 2008.02.23.

(111) 748.502
(151) 2008.02.16.

(111) 757.194
(151) 2008.02.23.

(111) 781.709
(151) 2008.02.23.

(111) 788.588
(151) 2008.02.16.

(111) 791.561
(151) 2008.02.09.

(111) 824.547
(151) 2008.02.23.

(111) 842.446
(151) 2008.02.23.

(111) 842.510
(151) 2008.02.23.

(111) 868.479
(151) 2008.02.23.

(111) 876.147
(151) 2008.02.16.

(111) 877.352
(151) 2008.02.23.

(111) 879.655
(151) 2008.02.02.

(111) 879.682
(151) 2008.02.02.

(111) 880.104
(151) 2008.02.02.

(111) 881.086
(151) 2008.02.02.

(111) 892.142
(151) 2008.02.23.

(111) 897.642
(151) 2008.02.16.

(111) 897.678
(151) 2008.02.09.

(111) 900.120
(151) 2008.02.09.

(111) 901.589
(151) 2008.02.09.

(111) 911.039
(151) 2008.02.16.

(111) 911.051
(151) 2008.02.16.

(111) 911.059
(151) 2008.02.16.

(111) 911.082
(151) 2008.02.16.

(111) 911.087
(151) 2008.02.16.

(111) 911.088
(151) 2008.02.16.

(111) 911.094
(151) 2008.02.16.

(111) 911.101
(151) 2008.02.16.

(111) 911.106
(151) 2008.02.16.

(111) 911.111
(151) 2008.02.16.

(111) 911.118
(151) 2008.02.16.

(111) 911.121
(151) 2008.02.16.

(111) 911.123
(151) 2008.02.16.

(111) 911.132
(151) 2008.02.16.

(111) 911.139
(151) 2008.02.16.

(111) 911.141
(151) 2008.02.16.

(111) 911.152
(151) 2008.02.16.

(111) 911.153
(151) 2008.02.16.

(111) 911.167
(151) 2008.02.16.

(111) 911.176
(151) 2008.02.16.

(111) 911.177
(151) 2008.02.16.

(111) 911.179
(151) 2008.02.16.

(111) 911.181
(151) 2008.02.16.

(111) 911.188
(151) 2008.02.16.

(111) 911.190
(151) 2008.02.16.

(111) 911.198
(151) 2008.02.16.

(111) 911.204
(151) 2008.02.16.

(111) 911.217
(151) 2008.02.16.

(111) 911.218
(151) 2008.02.16.

(111) 911.219
(151) 2008.02.16.

(111) 911.220
(151) 2008.02.16.

(111) 911.221
(151) 2008.02.16.

(111) 911.223
(151) 2008.02.16.

(111) 911.246
(151) 2008.02.16.

(111) 911.259
(151) 2008.02.16.

(111) 911.279
(151) 2008.02.16.

(111) 911.286
(151) 2008.02.16.

(111) 911.305
(151) 2008.02.16.

(111) 911.309
(151) 2008.02.16.

(111) 911.319
(151) 2008.02.16.

(111) 911.325
(151) 2008.02.16.

(111) 911.333
(151) 2008.02.16.

(111) 911.341
(151) 2008.02.16.

(111) 911.385
(151) 2008.02.16.

(111) 911.388
(151) 2008.02.16.

(111) 911.404
(151) 2008.02.16.

(111) 911.423
(151) 2008.02.16.

(111) 911.443
(151) 2008.02.16.

(111) 911.449
(151) 2008.02.16.

(111) 911.492
(151) 2008.02.16.

(111) 911.504
(151) 2008.02.16.

(111) 911.510
(151) 2008.02.16.

(111) 911.517
(151) 2008.02.16.

(111) 911.519
(151) 2008.02.16.

(111) 911.527
(151) 2008.02.16.

(111) 911.528
(151) 2008.02.16.

(111) 911.531
(151) 2008.02.16.

(111) 911.535
(151) 2008.02.16.

(111) 911.536
(151) 2008.02.16.

(111) 911.557
(151) 2008.02.16.

(111) 911.561
(151) 2008.02.16.

(111) 911.578
(151) 2008.02.16.

(111) 911.579
(151) 2008.02.16.

(111) 911.589
(151) 2008.02.16.

(111) 911.603
(151) 2008.02.16.

(111) 911.604
(151) 2008.02.16.

(111) 911.619
(151) 2008.02.16.

(111) 911.623
(151) 2008.02.16.

(111) 911.624
(151) 2008.02.16.

(111) 911.625
(151) 2008.02.16.

(111) 911.650
(151) 2008.02.16.

(111) 911.654
(151) 2008.02.16.

(111) 911.662
(151) 2008.02.16.

(111) 911.678
(151) 2008.02.16.

(111) 911.689
(151) 2008.02.16.

(111) 911.693
(151) 2008.02.23.

(111) 911.694
(151) 2008.02.23.

(111) 911.701
(151) 2008.02.23.

(111) 911.718
(151) 2008.02.23.

(111) 911.720
(151) 2008.02.23.

(111) 911.755
(151) 2008.02.23.

(111) 911.757
(151) 2008.02.23.

(111) 911.760
(151) 2008.02.23.

(111) 911.792
(151) 2008.02.23.

(111) 911.798
(151) 2008.02.23.

(111) 911.805
(151) 2008.02.23.

(111) 911.833
(151) 2008.02.23.

(111) 911.842
(151) 2008.02.23.

(111) 911.850
(151) 2008.02.23.

(111) 911.851
(151) 2008.02.23.

(111) 911.891
(151) 2008.02.23.

(111) 911.907
(151) 2008.02.23.

(111) 911.914
(151) 2008.02.23.

(111) 911.936
(151) 2008.02.23.

(111) 911.940
(151) 2008.02.23.

(111) 911.948
(151) 2008.02.23.

(111) 911.960
(151) 2008.02.23.

(111) 911.961
(151) 2008.02.23.

(111) 911.962
(151) 2008.02.23.

(111) 911.963
(151) 2008.02.23.

(111) 911.964
(151) 2008.02.23.

(111) 911.968
(151) 2008.02.23.

(111) 911.980
(151) 2008.02.23.

(111) 911.981
(151) 2008.02.23.

(111) 911.986
(151) 2008.02.23.

(111) 911.996
(151) 2008.02.23.

(111) 911.997
(151) 2008.02.23.

(111) 912.019
(151) 2008.02.23.

(111) 912.022
(151) 2008.02.23.

(111) 912.024
(151) 2008.02.23.

(111) 912.026
(151) 2008.02.23.

(111) 912.027
(151) 2008.02.23.

(111) 912.031
(151) 2008.02.23.

(111) 912.034
(151) 2008.02.23.

(111) 912.043
(151) 2008.02.23.

(111) 912.047
(151) 2008.02.23.

(111) 912.049
(151) 2008.02.23.

(111) 912.076
(151) 2008.02.23.

(111) 912.082
(151) 2008.02.23.

(111) 912.088
(151) 2008.02.23.

(111) 912.103
(151) 2008.02.23.

(111) 912.104
(151) 2008.02.23.

(111) 912.124
(151) 2008.02.23.

(111) 912.125
(151) 2008.02.23.

(111) 912.134
(151) 2008.02.23.

(111) 912.146
(151) 2008.02.23.

(111) 912.149
(151) 2008.02.23.

(111) 912.170
(151) 2008.02.23.

(111) 912.185
(151) 2008.02.23.

(111) 912.186
(151) 2008.02.23.

(111) 912.191
(151) 2008.02.23.

(111) 912.192
(151) 2008.02.23.

(111) 912.203
(151) 2008.02.23.

(111) 912.207
(151) 2008.02.23.

(111) 912.209
(151) 2008.02.23.

(111) 912.226
(151) 2008.02.23.

(111) 912.228
(151) 2008.02.23.

(111) 912.235
(151) 2008.02.23.

(111) 912.238
(151) 2008.02.23.

(111) 912.254
(151) 2008.02.23.

(111) 912.255
(151) 2008.02.23.

(111) 912.266
(151) 2008.02.23.

(111) 912.276
(151) 2008.02.23.

(111) 912.278
(151) 2008.02.23.

(111) 912.299
(151) 2008.02.23.

(111) 912.301
(151) 2008.02.23.

(111) 912.327
(151) 2008.02.23.

(111) 912.328
(151) 2008.02.23.

(111) 912.359
(151) 2008.02.23.

(111) 912.382
(151) 2008.02.23.

(111) 912.387
(151) 2008.02.23.

(111) 912.388
(151) 2008.02.23.

A rovat 177 db közlést tartalmaz.

NEMZETKÖZI VÉDJEGYKÖZLEMÉNYEK II.

Védjegybejelentések meghirdetése II.

(111) 199.664
(541) MULTIFORT
(511) 14
(580) 2007.09.27.
(450) GAZ 37/2007

---

(111) 415.100
(541) ORMANDYL
(511) 3, 5
(580) 2007.09.20.
(450) GAZ 36/2007

---

(111) 503.256
(541) SECURAMID
(511) 9, 16, 22
(580) 2007.09.27.
(450) GAZ 37/2007

---

(111) 532.322
(541) PROTEUS
(511) 12
(580) 2007.09.27.
(450) GAZ 37/2007

---

(111) 539.680
(541) SCHUSS
(511) 12
(580) 2007.09.27.
(450) GAZ 37/2007

---

(111) 553.313
(541) CALNORT
(511) 29
(580) 2007.09.27.
(450) GAZ 37/2007

---

(111) 639.774
(546)

(511) 6–8
(580) 2007.09.27.
(450) GAZ 37/2007

---

(111) 645.501
(546)

(511) 24
(580) 2007.09.27.
(450) GAZ 37/2007

---

(111) 646.378
(541) Agave
(511) 11, 37
(580) 2007.09.20.
(450) GAZ 36/2007

---

(111) 684.089
(541) OLIGODERMIE p H 6
(511) 3, 5
(580) 2007.09.20.
(450) GAZ 36/2007

---

(111) 698.013
(546)

(511) 15
(580) 2007.09.27.
(450) GAZ 37/2007

---

(111) 705.781
(541) MAXXTRO
(511) 9, 42
(580) 2007.09.27.
(450) GAZ 37/2007

---

(111) 716.528
(546)

(511) 17, 19
(580) 2007.09.20.
(450) GAZ 36/2007

---

(111) 732.156
(541) IMMUNEASY
(511) 1, 5
(580) 2007.09.27.
(450) GAZ 37/2007

---

(111) 734.673
(541) EYEYE
(511) 3, 5, 9, 42
(580) 2007.09.20.
(450) GAZ 36/2007

---

(111) 737.555
(541) PONTOS
(511) 1, 6–7, 9, 11, 17, 19
(580) 2007.09.27.
(450) GAZ 37/2007

---

(111) 738.773
(541) AQUACYCLE
(511) 1, 6–7, 9, 11, 17, 19
(580) 2007.09.27.
(450) GAZ 37/2007

---

(111) 743.651
(541) TINTI
(511) 3, 28
(580) 2007.09.27.
(450) GAZ 37/2007

---

(111) 787.883
(546)

(511) 25
(580) 2007.09.27.
(450) GAZ 37/2007

---

(111) 792.291
(546)

(511) 16
(580) 2007.09.27.
(450) GAZ 37/2007

---

(111) 793.310
(546)

(511) 16
(580) 2007.09.27.
(450) GAZ 37/2007

---

(111) 796.744
(541) ELASTILON
(511) 19, 27
(580) 2007.09.27.
(450) GAZ 37/2007

---

(111) 802.720
(541) MARIMER
(511) 3, 5
(580) 2007.09.27.
(450) GAZ 37/2007

---

(111) 813.389
(541) JAGO
(511) 14, 18, 25
(580) 2007.09.20.
(450) GAZ 36/2007

---

(111) 826.380
(546)

(511) 32
(580) 2007.09.27.
(450) GAZ 37/2007

---

(111) 833.281
(546)

(511) 14, 16, 35
(580) 2007.09.27.
(450) GAZ 37/2007

---

(111) 841.162
(546)

LIBEX

(511) 5
(580) 2007.09.27.
(450) GAZ 37/2007

---

(111) 844.385
(546)

HALLOWELL

(511) 25
(580) 2007.09.27.
(450) GAZ 37/2007

---

(111) 852.097
(541) Calgitrol
(511) 5
(580) 2007.09.20.
(450) GAZ 36/2007

---

(111) 855.868
(546)

DASHING

(511) 8
(580) 2007.09.20.
(450) GAZ 36/2007

---

(111) 861.217
(546)

buretime

(511) 20
(580) 2007.09.27.
(450) GAZ 37/2007

---

(111) 868.224
(541) ALINDA
(511) 31
(580) 2007.09.27.
(450) GAZ 37/2007

---

(111) 881.757
(546)

(511) 12
(580) 2007.09.27.
(450) GAZ 37/2007

---

(111) 884.610
(541) TACROMUN
(511) 5
(580) 2007.09.27.
(450) GAZ 37/2007

---

(111) 884.698
(546)

DeFacto

(511) 18, 25, 35
(580) 2007.09.27.
(450) GAZ 37/2007

---

(111) 886.005
(546)

(511) 7
(580) 2007.09.20.
(450) GAZ 36/2007

---

(111) 904.342
(546)

oligospa
PROMAT'S

(511) 3
(580) 2007.09.20.
(450) GAZ 36/2007

---

(111) 910.265
(541) COFFEE BEANERY
(511) 30, 35
(580) 2007.09.20.
(450) GAZ 36/2007

---

(111) 914.561
(546)

LION
VANGUARD

(511) 3, 18, 25
(580) 2007.09.27.
(450) GAZ 37/2007

---

(111) 916.536
(541) YELLOW JERSEY
(511) 33
(580) 2007.09.20.
(450) GAZ 36/2007

---

(111) 923.913
(546)

DEBORAH BRESSAN

(511) 14
(580) 2007.09.27.
(450) GAZ 37/2007

---

(111) 933.857
(541) FREEALGIN
(511) 5
(580) 2007.09.20.
(450) GAZ 36/2007

---

(111) 933.868
(546)

Tropical
COCOCHIPS

(511) 1, 31
(580) 2007.09.20.
(450) GAZ 36/2007

---

(111) 933.871
(546)

мермекс

(511) 11, 35, 37
(580) 2007.09.20.
(450) GAZ 36/2007

---

(111) 933.907
(541) Formohaler
(511) 5
(580) 2007.09.20.
(450) GAZ 36/2007

---

(111) 933.911
(541) Aktimed
(511) 5
(580) 2007.09.20.
(450) GAZ 36/2007

---

(111) 933.917
(546)

ONE
NATURAL EXPLOSION

(511) 1
(580) 2007.09.20.
(450) GAZ 36/2007

---

(111) 933.924
(546)

HIP
PETROHEMIJA

(511) 1, 17, 19, 35–37, 39, 42–43
(580) 2007.09.20.
(450) GAZ 36/2007

---

(111) 933.926
(546)

美联

(511) 11
(580) 2007.09.20.
(450) GAZ 36/2007

---

(111) 933.942
(546)

2005 UNI

(511) 4
(580) 2007.09.20.
(450) GAZ 36/2007

---

(111) 933.943
(546)

PREMIUM

(511) 4
(580) 2007.09.20.
(450) GAZ 36/2007

---

(111) 933.946
(541) PRAZDNICHNAYA
(511) 33
(580) 2007.09.20.
(450) GAZ 36/2007

---

(111) 933.959
(541) PASCALE NOIR
(511) 8, 10, 21
(580) 2007.09.20.
(450) GAZ 36/2007

---

(111) 933.987
(546)

SJEC

(511) 7
(580) 2007.09.20.
(450) GAZ 36/2007

---

(111) 933.988
(546)

FILL&GO
powered by Rompetrol

(511) 4, 9, 35–36, 43
(580) 2007.09.20.
(450) GAZ 36/2007

---

(111) 933.998
(541) Filtastic
(511) 7, 11
(580) 2007.09.20.
(450) GAZ 36/2007

---

(111) 934.015
(541) KLIMAHAUS SÜDTIROL
(511) 2, 6, 11, 19–20, 27, 35–37, 40–42, 45
(580) 2007.09.20.
(450) GAZ 36/2007

---

(111) 934.016
(541) CASACLIMA SÜDTIROL
(511) 2, 6, 11, 19–20, 27, 35–37, 40–42, 45
(580) 2007.09.20.
(450) GAZ 36/2007

---

(111) 934.024
(541) Page One
(511) 18, 25, 35
(580) 2007.09.20.
(450) GAZ 36/2007

---

(111) 934.033
(541) CHROMATIME TECHNOLOGY
(511) 5
(580) 2007.09.20.
(450) GAZ 36/2007

---

(111) 934.038
(546)

Analgin Sopharma

Аналгин Софарма

(511) 5
(580) 2007.09.20.
(450) GAZ 36/2007

---

(111) 934.042
(546)

(511) 3
(580) 2007.09.20.
(450) GAZ 36/2007

---

(111) 934.054
(541) JAROSOV
(511) 32
(580) 2007.09.20.
(450) GAZ 36/2007

---

(111) 934.065
(546)

(511) 6–7, 22
(580) 2007.09.20.
(450) GAZ 36/2007

---

(111) 934.068
(541) MATTONI ACTIVE +
(511) 30, 32, 35
(580) 2007.09.20.
(450) GAZ 36/2007

---

(111) 934.069
(541) MATTONI ACTIVE
(511) 30, 32, 35
(580) 2007.09.20.
(450) GAZ 36/2007

---

(111) 934.071
(546)

(511) 35, 41, 43
(580) 2007.09.20.
(450) GAZ 36/2007

(111) 934.073
(541) SPINMYMOBILE
(511) 38
(580) 2007.09.20.
(450) GAZ 36/2007

(111) 934.076
(541) LeadIng.
(511) 1, 11, 42
(580) 2007.09.20.
(450) GAZ 36/2007

(111) 934.078
(546)

(511) 3, 5, 10
(580) 2007.09.20.
(450) GAZ 36/2007

(111) 934.080
(546)

(511) 2–3, 6–7
(580) 2007.09.20.
(450) GAZ 36/2007

(111) 934.087
(541) OilCube
(511) 7, 11
(580) 2007.09.20.
(450) GAZ 36/2007

(111) 934.088
(541) GasCube
(511) 7, 11
(580) 2007.09.20.
(450) GAZ 36/2007

(111) 934.101
(541) SILCADA
(511) 25
(580) 2007.09.20.
(450) GAZ 36/2007

(111) 934.111
(541) Tchibo Exclusive Fluid
(511) 30
(580) 2007.09.20.
(450) GAZ 36/2007

(111) 934.131
(541) Alma Terra
(511) 4, 9, 11, 16, 35–37, 39–40, 42
(580) 2007.09.20.
(450) GAZ 36/2007

(111) 934.152
(541) PREGOLD
(511) 14, 37
(580) 2007.09.20.
(450) GAZ 36/2007

(111) 934.170
(546)

(511) 5
(580) 2007.09.20.
(450) GAZ 36/2007

(111) 934.177
(541) GNC
(511) 5, 35
(580) 2007.09.20.
(450) GAZ 36/2007

(111) 934.184
(546)

(511) 36
(580) 2007.09.20.
(450) GAZ 36/2007

(111) 934.185
(541) AFLAC
(511) 36
(580) 2007.09.20.
(450) GAZ 36/2007

(111) 934.189
(546)

(511) 11, 37, 42
(580) 2007.09.20.
(450) GAZ 36/2007

(111) 934.199
(541) ALTRO WHITEROCK CHAMELEON
(511) 19
(580) 2007.09.20.
(450) GAZ 36/2007

(111) 934.212

(546)

(511) 29–30
(580) 2007.09.20.
(450) GAZ 36/2007

---

(111) 934.218

(546)

(511) 32
(580) 2007.09.20.
(450) GAZ 36/2007

---

(111) 934.234

(546)

HMK

(511) 7
(580) 2007.09.20.
(450) GAZ 36/2007

---

(111) 934.242

(546)

(511) 29–30, 35
(580) 2007.09.20.
(450) GAZ 36/2007

---

(111) 934.243

(546)

(511) 29–30, 35
(580) 2007.09.20.
(450) GAZ 36/2007

---

(111) 934.244

(546)

(511) 29–30, 35
(580) 2007.09.20.
(450) GAZ 36/2007

---

(111) 934.250

(541) PANKREZYM

(511) 5
(580) 2007.09.27.
(450) GAZ 37/2007

---

(111) 934.255

(546)

(511) 6–7, 9, 11, 19, 37, 42
(580) 2007.09.27.
(450) GAZ 37/2007

---

(111) 934.257

(546)

大福
DAFU

(511) 7
(580) 2007.09.27.
(450) GAZ 37/2007

---

(111) 934.258

(541) GREEN WAYS

(511) 35
(580) 2007.09.27.
(450) GAZ 37/2007

---

(111) 934.260

(546)

HOTMOBIL®
Mobile Wärme ist unsere Stärke

(511) 11
(580) 2007.09.27.
(450) GAZ 37/2007

---

(111) 934.262
(546)

(511) 33
(580) 2007.09.27.
(450) GAZ 37/2007

---

(111) 934.268
(546)

(511) 14
(580) 2007.09.27.
(450) GAZ 37/2007

---

(111) 934.275
(546)

(511) 36, 45
(580) 2007.09.27.
(450) GAZ 37/2007

---

(111) 934.280
(546)

(511) 11
(580) 2007.09.27.
(450) GAZ 37/2007

---

(111) 934.298
(546)

(511) 11, 19–20
(580) 2007.09.27.
(450) GAZ 37/2007

---

(111) 934.316
(546)

(511) 1, 7, 27
(580) 2007.09.27.
(450) GAZ 37/2007

---

(111) 934.342
(541) Saldapp
(511) 5
(580) 2007.09.27.
(450) GAZ 37/2007

---

(111) 934.372
(541) RAINTRAC
(511) 7, 12
(580) 2007.09.27.
(450) GAZ 37/2007

---

(111) 934.390
(541) SAMSMAK
(511) 29
(580) 2007.09.27.
(450) GAZ 37/2007

---

(111) 934.406
(541) RED MOTION
(511) 25
(580) 2007.09.27.
(450) GAZ 37/2007

---

(111) 934.408
(546)

(511) 43
(580) 2007.09.27.
(450) GAZ 37/2007

---

(111) 934.413
(546)

(511) 5
(580) 2007.09.27.
(450) GAZ 37/2007

---

(111) 934.415
(541) Riva
(511) 10
(580) 2007.09.27.
(450) GAZ 37/2007

---

(111) 934.417
(546)

(511) 3
(580) 2007.09.27.
(450) GAZ 37/2007

---

(111) 934.428
(541) QLAIRA
(511) 5
(580) 2007.09.27.
(450) GAZ 37/2007

---

(111) 934.432
(541) Networks
(511) 9
(580) 2007.09.27.
(450) GAZ 37/2007

---

(111) 934.480
(541) CARTISORB
(511) 5
(580) 2007.09.27.
(450) GAZ 37/2007

---

(111) 934.500
(546)

(511) 3
(580) 2007.09.27.
(450) GAZ 37/2007

---

(111) 934.501
(546)

(511) 32
(580) 2007.09.27.
(450) GAZ 37/2007

---

(111) 934.516
(546)

(511) 25, 35
(580) 2007.09.27.
(450) GAZ 37/2007

---

(111) 934.517
(546)

(511) 25, 35
(580) 2007.09.27.
(450) GAZ 37/2007

---

(111) 934.525
(546)

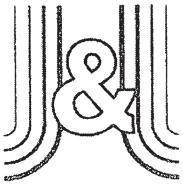

(511) 9, 12, 28
(580) 2007.09.27.
(450) GAZ 37/2007

---

(111) 934.526
(546)

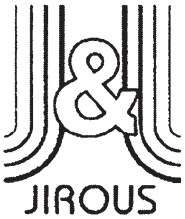

(511) 9, 12, 28
(580) 2007.09.27.
(450) GAZ 37/2007

---

(111) 934.533
(546)

(511) 16, 28, 41
(580) 2007.09.27.
(450) GAZ 37/2007

---

(111) 934.538
(541) AdBlue
(511) 6, 20
(580) 2007.09.27.
(450) GAZ 37/2007

---

(111) 934.544
(541) XD
(511) 5, 9, 40, 42
(580) 2007.09.27.
(450) GAZ 37/2007

---

(111) 934.550
(541) LombaSkin
(511) 10
(580) 2007.09.27.
(450) GAZ 37/2007

---

(111) 934.565
(546)

(511) 12
(580) 2007.09.27.
(450) GAZ 37/2007

---

(111) 934.568
(541) TOROSA
(511) 10
(580) 2007.09.27.
(450) GAZ 37/2007

---

(111) 934.604
(541) VODKAT
(511) 33
(580) 2007.09.27.
(450) GAZ 37/2007

---

(111) 934.611
(541) GECITAX
(511) 5, 10
(580) 2007.09.27.
(450) GAZ 37/2007

---

(111) 934.613
(541) NORAUTO
(511) 11
(580) 2007.09.27.
(450) GAZ 37/2007

---

(111) 934.648
(546)

(511) 32–33, 35
(580) 2007.09.27.
(450) GAZ 37/2007

---

(111) 934.658
(546)

(511) 3
(580) 2007.09.27.
(450) GAZ 37/2007

---

(111) 934.673
(541) AMETHYST FATALE
(511) 3
(580) 2007.09.27.
(450) GAZ 37/2007

---

(111) 934.701
(541) ORIFLAME SIGNATURE
(511) 3
(580) 2007.09.27.
(450) GAZ 37/2007

---

(111) 934.703
(546)

(511) 7
(580) 2007.09.27.
(450) GAZ 37/2007

---

(111) 934.735
(541) The Thrill of the Unknown
(511) 3
(580) 2007.09.27.
(450) GAZ 37/2007

---

(111) 934.745
(546)

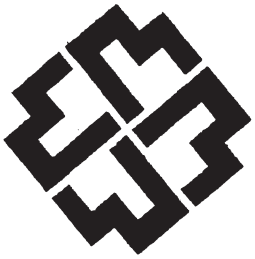

(511) 11
(580) 2007.09.27.
(450) GAZ 37/2007

---

(111) 934.746
(546)

(511) 3, 9, 14, 16, 18, 25, 35
(580) 2007.09.27.
(450) GAZ 37/2007

---

(111) 934.747
(546)

(511) 3, 9, 14, 16, 18, 25, 35
(580) 2007.09.27.
(450) GAZ 37/2007

---

(111) 934.759
(546)

(511) 34
(580) 2007.09.27.
(450) GAZ 37/2007

---

(111) 934.765
(541) Purple Passion
(511) 3, 5
(580) 2007.09.27.
(450) GAZ 37/2007

---

(111) 934.810
(546)

(511) 5
(580) 2007.09.27.
(450) GAZ 37/2007

---

(111) 934.811
(546)

(511) 5
(580) 2007.09.27.
(450) GAZ 37/2007

---

(111) 934.831
(546)

(511) 5, 16, 29–32, 35, 38, 41
(580) 2007.09.27.
(450) GAZ 37/2007

---

(111) 934.843
(541) CRANE
(511) 18, 25, 28
(580) 2007.09.27.
(450) GAZ 37/2007

---

(111) 934.848
(541) CLI
(511) 6, 9, 20
(580) 2007.09.27.
(450) GAZ 37/2007

---

(111) 934.878
(541) KOZMIK
(511) 7, 11
(580) 2007.09.27.
(450) GAZ 37/2007

---

(111) 934.888
(541) SS WHITE
(511) 10
(580) 2007.09.27.
(450) GAZ 37/2007

---

(111) 934.905
(541) KIKO
(511) 18, 25
(580) 2007.09.27.
(450) GAZ 37/2007

---

(111) 934.957
(546)

(511) 9, 42
(580) 2007.09.27.
(450) GAZ 37/2007

---

(111) 934.978
(541) TRISKI
(511) 12
(580) 2007.09.27.
(450) GAZ 37/2007

---

(111) 934.984
(541) Think
(511) 35
(580) 2007.09.27.
(450) GAZ 37/2007

---

(111) 934.997
(541) TERRA
(511) 7, 12, 37
(580) 2007.09.27.
(450) GAZ 37/2007

---

(111) 935.014
(546)

ИНДОКСИФЕН
INDOXIFEN

(511) 5
(580) 2007.09.27.
(450) GAZ 37/2007

---

(111) 935.021
(541) GRIZZLY
(511) 4, 6, 32
(580) 2007.09.27.
(450) GAZ 37/2007

---

(111) 935.046
(546)

(511) 27
(580) 2007.09.27.
(450) GAZ 37/2007

---

(111) 935.061
(546)

(511) 7, 37
(580) 2007.09.27.
(450) GAZ 37/2007

---

(111) 935.076
(546)

(511) 11
(580) 2007.09.27.
(450) GAZ 37/2007

---

(111) 935.097
(541) ThermoFit
(511) 9
(580) 2007.09.27.
(450) GAZ 37/2007

---

(111) 935.108
(541) MASS
(511) 9
(580) 2007.09.27.
(450) GAZ 37/2007

---

(111) 935.144
(546)

(511) 18, 24–25, 28
(580) 2007.09.27.
(450) GAZ 37/2007

---

(111) 935.145
(541) DESIREE
(511) 33
(580) 2007.09.27.
(450) GAZ 37/2007

A rovat 158 db közlést tartalmaz.

Bejegyzések a kiegészítő lajstromba II.
A védjegybejelentés magyarországi oltalmának elismerése II.

(111) 505.759
(151) 2008.03.02.

(111) 790.400
(151) 2008.03.09.

(111) 812.977
(151) 2008.03.09.

(111) 824.342
(151) 2008.03.09.

(111) 834.049
(151) 2008.03.09.

(111) 870.616
(151) 2008.03.02.

(111) 894.304
(151) 2008.03.09.

(111) 897.711
(151) 2008.03.02.

(111) 899.548
(151) 2008.03.08.

(111) 912.410
(151) 2008.03.01.

(111) 912.428
(151) 2008.03.01.

(111) 912.433
(151) 2008.03.01.

(111) 912.435
(151) 2008.03.01.

(111) 912.443
(151) 2008.03.01.

(111) 912.449
(151) 2008.03.01.

(111) 912.451
(151) 2008.03.01.

(111) 912.455
(151) 2008.03.01.

(111) 912.470
(151) 2008.03.01.

(111) 912.475
(151) 2008.03.01.

(111) 912.476
(151) 2008.03.01.

(111) 912.481
(151) 2008.03.01.

(111) 912.488
(151) 2008.03.01.

(111) 912.491
(151) 2008.03.01.

(111) 912.494
(151) 2008.03.01.

(111) 912.496
(151) 2008.03.01.

(111) 912.497
(151) 2008.03.01.

(111) 912.518
(151) 2008.03.01.

(111) 912.523
(151) 2008.03.01.

(111) 912.540
(151) 2008.03.01.

(111) 912.541
(151) 2008.03.01.

(111) 912.546
(151) 2008.03.01.

(111) 912.547
(151) 2008.03.01.

(111) 912.550
(151) 2008.03.01.

(111) 912.552
(151) 2008.03.01.

(111) 912.554
(151) 2008.03.01.

(111) 912.565
(151) 2008.03.01.

(111) 912.581
(151) 2008.03.01.

(111) 912.584
(151) 2008.03.01.

(111) 912.590
(151) 2008.03.01.

(111) 912.592
(151) 2008.03.01.

(111) 912.593
(151) 2008.03.01.

(111) 912.619
(151) 2008.03.01.

(111) 912.621
(151) 2008.03.01.

(111) 912.656
(151) 2008.03.01.

(111) 912.665
(151) 2008.03.01.

(111) 912.690
(151) 2008.03.01.

(111) 912.699
(151) 2008.03.01.

(111) 912.700
(151) 2008.03.01.

(111) 912.717
(151) 2008.03.01.

(111) 912.721
(151) 2008.03.01.

(111) 912.734
(151) 2008.03.01.

(111) 912.735
(151) 2008.03.01.

(111) 912.742
(151) 2008.03.01.

(111) 912.744
(151) 2008.03.01.

(111) 912.753
(151) 2008.03.01.

(111) 912.773
(151) 2008.03.01.

(111) 912.775
(151) 2008.03.01.

(111) 912.776
(151) 2008.03.01.

(111) 912.780
(151) 2008.03.01.

(111) 912.785
(151) 2008.03.01.

(111) 912.799
(151) 2008.03.01.

(111) 912.816
(151) 2008.03.01.

(111) 912.841
(151) 2008.03.01.

(111) 912.845
(151) 2008.03.01.

(111) 912.847
(151) 2008.03.01.

(111) 912.858
(151) 2008.03.01.

(111) 912.863
(151) 2008.03.01.

(111) 912.875
(151) 2008.03.01.

(111) 912.876
(151) 2008.03.01.

(111) 912.878
(151) 2008.03.01.

(111) 912.900
(151) 2008.03.01.

(111) 912.913
(151) 2008.03.01.

(111) 912.922
(151) 2008.03.01.

(111) 912.929
(151) 2008.03.01.

(111) 912.934
(151) 2008.03.01.

(111) 912.937
(151) 2008.03.01.

(111) 912.949
(151) 2008.03.01.

(111) 912.954
(151) 2008.03.01.

(111) 912.955
(151) 2008.03.01.

(111) 912.966
(151) 2008.03.01.

(111) 912.967
(151) 2008.03.01.

(111) 912.970
(151) 2008.03.01.

(111) 912.972
(151) 2008.03.01.

(111) 912.973
(151) 2008.03.01.

(111) 912.989
(151) 2008.03.01.

(111) 913.011
(151) 2008.03.01.

(111) 913.012
(151) 2008.03.01.

(111) 913.039
(151) 2008.03.01.

(111) 913.051
(151) 2008.03.01.

(111) 913.052
(151) 2008.03.01.

(111) 913.060
(151) 2008.03.01.

(111) 913.081
(151) 2008.03.08.

(111) 913.099
(151) 2008.03.08.

(111) 913.117
(151) 2008.03.08.

(111) 913.118
(151) 2008.03.08.

(111) 913.150
(151) 2008.03.08.

(111) 913.162
(151) 2008.03.08.

(111) 913.163
(151) 2008.03.08.

(111) 913.165
(151) 2008.03.08.

(111) 913.170
(151) 2008.03.08.

(111) 913.172
(151) 2008.03.08.

(111) 913.173
(151) 2008.03.08.

(111) 913.175
(151) 2008.03.08.

(111) 913.176
(151) 2008.03.08.

(111) 913.187
(151) 2008.03.08.

(111) 913.218
(151) 2008.03.08.

(111) 913.221
(151) 2008.03.08.

(111) 913.236
(151) 2008.03.08.

(111) 913.247
(151) 2008.03.08.

(111) 913.257
(151) 2008.03.08.

(111) 913.260
(151) 2008.03.08.

(111) 913.263
(151) 2008.03.08.

(111) 913.264
(151) 2008.03.08.

(111) 913.276
(151) 2008.03.08.

(111) 913.283
(151) 2008.03.08.

(111) 913.302
(151) 2008.03.08.

(111) 913.307
(151) 2008.03.08.

(111) 913.322
(151) 2008.03.08.

(111) 913.330
(151) 2008.03.08.

(111) 913.339
(151) 2008.03.08.

(111) 913.347
(151) 2008.03.08.

(111) 913.351
(151) 2008.03.08.

(111) 913.370
(151) 2008.03.08.

(111) 913.372
(151) 2008.03.08.

(111) 913.374
(151) 2008.03.08.

(111) 913.378
(151) 2008.03.08.

(111) 913.379
(151) 2008.03.08.

(111) 913.380
(151) 2008.03.08.

(111) 913.401
(151) 2008.03.08.

(111) 913.427
(151) 2008.03.08.

(111) 913.430
(151) 2008.03.08.

(111) 913.437
(151) 2008.03.08.

(111) 913.440
(151) 2008.03.08.

(111) 913.448
(151) 2008.03.08.

(111) 913.456
(151) 2008.03.08.

(111) 913.472
(151) 2008.03.08.

(111) 913.477
(151) 2008.03.08.

(111) 913.496
(151) 2008.03.08.

(111) 913.508
(151) 2008.03.08.

(111) 913.526
(151) 2008.03.08.

(111) 913.543
(151) 2008.03.08.

(111) 913.578
(151) 2008.03.08.

(111) 913.589
(151) 2008.03.08.

(111) 913.603
(151) 2008.03.08.

(111) 913.617
(151) 2008.03.08.

(111) 913.618
(151) 2008.03.08.

(111) 913.622
(151) 2008.03.08.

(111) 913.626
(151) 2008.03.08.

(111) 913.635
(151) 2008.03.08.

(111) 913.651
(151) 2008.03.08.

(111) 913.668
(151) 2008.03.08.

(111) 913.670
(151) 2008.03.08.

(111) 913.672
(151) 2008.03.08.

(111) 913.673
(151) 2008.03.08.

(111) 913.675
(151) 2008.03.08.

A rovat 155 db közlést tartalmaz.

INTÉZMÉNYI KÖZLEMÉNYEK

Hirdetményi úton történő kézbesítés

A Magyar Szabadalmi Hivatal a közigazgatási hatósági eljárás és szolgáltatás általános szabályairól szóló 2004. évi CXL. törvény 80. §-a alapján – a Magyar Szabadalmi Hivatal által meghozott döntés kézbesítésének meghiúsulása következtében – hirdetményi úton közli a következő döntéseket.
A döntések a közzétételt követő 15. napon kézbesítettnek tekintendők.
A Magyar Szabadalmi Hivatal felhívja a címzettek figyelmét, hogy a hirdetményi úton közölt döntéseket személyesen vagy meghatalmazott útján a Magyar Szabadalmi Hivatalban átvehetik.

Communication by notice

On the basis of Article 80 of Act CXL of 2004 on the General Rules of Administrative Official Procedures and Services, the Hungarian Patent Office – because of failure to have its decision delivered by service – communicates the following decisions by a notice.
The decisions shall be considered delivered on the fifteenth day after the publication of the notice.
The Hungarian Patent Office draws the addressees' attention that decisions communicated by a notice can be taken over in the Office personally or by a representative.

A döntés ügyszáma: **2476/91/23**
A döntés tárgya: Végleges szabadalmi oltalom megszűnése díjfizetés elmulasztása miatt
A címzett neve: **Reviczky János**
A címzett utolsó ismert címe: Budapest, 1032 Kiscelli köz 12. (HU)

A döntés ügyszáma: **3696/89/7**
A döntés tárgya: Végleges szabadalmi oltalom megszűnése díjfizetés elmulasztása miatt
A címzett neve: **Mester Tamás**
A címzett utolsó ismert címe: Budapest, 1157 Erdőkerülő út 15. (HU)

A döntés ügyszáma: **3989/88/8**
A döntés tárgya: Végleges szabadalmi oltalom megszűnése díjfizetés elmulasztása miatt
A címzett neve: **Arányi Péter**
A címzett utolsó ismert címe: Várpalota, 8100 Liliom u. 10. (HU)

A döntés ügyszáma: **3989/88/8**
A döntés tárgya: Végleges szabadalmi oltalom megszűnése díjfizetés elmulasztása miatt
A címzett neve: **Palkovics István**
A címzett utolsó ismert címe: Várpalota, 8100 Ady E. u. 4. (HU)

A döntés ügyszáma: **M 06 01967/4**
A döntés tárgya: Védjegybejelentés elutasítása
A címzett neve: **Szabó Zsanett**
A címzett utolsó ismert címe: Miskolc, 3534 Madách I. u. 1. (HU)

A döntés ügyszáma: **M 06 03813/5**
A döntés tárgya: Védjegybejelentés visszavontnak tekintése
A címzett neve: **Qi Ying Kft.**
A címzett utolsó ismert címe: Budapest, 1133 Dráva u. 7. (HU)

A döntés ügyszáma: **M 06 03899/4**
A döntés tárgya: Védjegy lajstromozása
A címzett neve: **Bázis Centrum Kft.**
A címzett utolsó ismert címe: Budapest, 1062 Andrássy út 105. (HU)

A döntés ügyszáma: **M 07 01602/5**
A döntés tárgya: Védjegy lajstromozása
A címzett neve: **Profil Training Tanácsadó Kft.**
A címzett utolsó ismert címe: Budapest, 1118 Ratkóc u. 16. (HU)

A döntés ügyszáma: **M 07 01627/5**
A döntés tárgya: Védjegy lajstromozása
A címzett neve: **Kalóczy György, Solt és Társai Ügyvédi Iroda**
A címzett utolsó ismert címe: Budapest, 1132 Kádár u. 13. (HU)

A döntés ügyszáma: **M 07 03689/2**
A döntés tárgya: Védjegybejelentés visszavontnak tekintése
A címzett neve: **Hegedűs István**
A címzett utolsó ismert címe: Budapest, 1148 Kerepesi út 52. (HU)

A döntés ügyszáma: **M 07 04091/2**
A döntés tárgya: Védjegybejelentés visszavontnak tekintése
A címzett neve: **Simon Gyula**
A címzett utolsó ismert címe: Budapest, 1142 Erzsébet királyné útja 62/c (HU)

A döntés ügyszáma: **P 01 02966/20**
A döntés tárgya: Végleges szabadalmi oltalom megszűnése díjfizetés elmulasztása miatt
A címzett neve: **Gönczi Erzsébet**
A címzett utolsó ismert címe: Tatabánya, 2800 Ifjúmunkás u. 40. (HU)

A döntés ügyszáma: **P 01 03073/20**
A döntés tárgya: Végleges szabadalmi oltalom megszűnése díjfizetés elmulasztása miatt
A címzett neve: **Ondi Levente**
A címzett utolsó ismert címe: Budapest, 1078 Murányi u. 46. (HU)

A döntés ügyszáma: **P 01 03073/20**
A döntés tárgya: Végleges szabadalmi oltalom megszűnése díjfizetés elmulasztása miatt
A címzett neve: **Máté Attila Gergely**
A címzett utolsó ismert címe: Budapest, 1188 Póth Irén u. 128. (HU)

A döntés ügyszáma: **P 01 03073/20**
A döntés tárgya: Végleges szabadalmi oltalom megszűnése díjfizetés elmulasztása miatt
A címzett neve: **Nyerges Miklós**
A címzett utolsó ismert címe: Budapest, 1122 Határőr u. 26. (HU)

A döntés ügyszáma: **P 01 03073/20**
A döntés tárgya: Végleges szabadalmi oltalom megszűnése díjfizetés elmulasztása miatt
A címzett neve: **Gegő Csaba Lehel**
A címzett utolsó ismert címe: Budapest, 1078 Murányi u. 46. (HU)

A döntés ügyszáma: **P 02 03109/36**
A döntés tárgya: Lemondásnak tekintés ideiglenes szabadalmi oltalomról
A címzett neve: **Horváth Ferenc**
A címzett utolsó ismert címe: Hajdúhadház, 4242 Árpád u. 49. (HU)

A döntés ügyszáma: **P 02 03109/36**
A döntés tárgya: Lemondásnak tekintés ideiglenes szabadalmi oltalomról
A címzett neve: **Horváth László**
A címzett utolsó ismert címe: Debrecen, 4024 Kossuth u. 18. (HU)

A döntés ügyszáma: **P 03 02963/10**
A döntés tárgya: Ideiglenes szabadalmi oltalom megszűnése díjfizetés elmulasztása miatt
A címzett neve: **Szabó Csaba**
A címzett utolsó ismert címe: Debrecen, 4027 Fáy u. 21. (HU)

A döntés ügyszáma: **P 04 00952/10**
A döntés tárgya: Szabadalmi bejelentés visszavontnak tekintése
A címzett neve: **Csonka János**
A címzett utolsó ismert címe: Dombovár, 7200 Erzsébet u. 98. (HU)

A döntés ügyszáma: **P 05 00920/7**
A döntés tárgya: Ideiglenes szabadalmi oltalom megszűnése díjfizetés elmulasztása miatt
A címzett neve: **Wágner Gábor András**
A címzett utolsó ismert címe: Budapest, 1191 Kazinczy u. 2. (HU)

A döntés ügyszáma: **P 05 00921/7**
A döntés tárgya: Ideiglenes szabadalmi oltalom megszűnése díjfizetés elmulasztása miatt
A címzett neve: **Wágner Gábor András**
A címzett utolsó ismert címe: Budapest, 1191 Kazinczy u. 2. (HU)

A döntés ügyszáma: **P 05 01099/6**
A döntés tárgya: Ideiglenes szabadalmi oltalom megszűnése díjfizetés elmulasztása miatt
A címzett neve: **Kulcsár János László**
A címzett utolsó ismert címe: Pilisvörösvár, 2085 Dugonics u. 35. (HU)

A döntés ügyszáma: **P 06 00465/4**
A döntés tárgya: Szabadalmi bejelentés visszavontnak tekintése
A címzett neve: **Farkas Tamás**
A címzett utolsó ismert címe: Mohács, 7700 Park u. 1/b II/7. (HU)

A döntés ügyszáma: **P 92 00086/4**
A döntés tárgya: Szabadalmi bejelentés elutasítása
A címzett neve: **Samuné Restás Judit**
A címzett utolsó ismert címe: Mezőtúr, 5400 Apród u. 20. (HU)

A döntés ügyszáma: **P 93 02098/38**
A döntés tárgya: Végleges szabadalmi oltalom megszűnése díjfizetés elmulasztása miatt
A címzett neve: **Pap László**
A címzett utolsó ismert címe: Budapest, 1112 Vadon u. 19. (HU)

A döntés ügyszáma: **P 93 02098/38**
A döntés tárgya: Végleges szabadalmi oltalom megszűnése díjfizetés elmulasztása miatt
A címzett neve: **Székely István**
A címzett utolsó ismert címe: Dunakeszi, 2120 Krajcár u. 6. (HU)

A döntés ügyszáma: **P 93 02098/38**
A döntés tárgya: Végleges szabadalmi oltalom megszűnése díjfizetés elmulasztása miatt
A címzett neve: **Hajimichael Janis**
A címzett utolsó ismert címe: Budapest, 1221 Regényes u. 5. (HU)

A döntés ügyszáma: **P 93 02098/38**
A döntés tárgya: Végleges szabadalmi oltalom megszűnése díjfizetés elmulasztása miatt
A címzett neve: **Bleicher Edit**
A címzett utolsó ismert címe: Budapest, 1221 Arany J. u. 49. (HU)

A döntés ügyszáma: **P 95 02271/11**
A döntés tárgya: Végleges szabadalmi oltalom megszűnése díjfizetés elmulasztása miatt
A címzett neve: **Czágler István**
A címzett utolsó ismert címe: Százhalombatta, 2440 Tél u. 11. (HU)

A döntés ügyszáma: **P 95 02271/11**
A döntés tárgya: Végleges szabadalmi oltalom megszűnése díjfizetés elmulasztása miatt
A címzett neve: **Tóth Ernő**
A címzett utolsó ismert címe: Százhalombatta, 2440 Kodály Z. stny. 18. (HU)

A döntés ügyszáma: **P 95 02271/11**
A döntés tárgya: Végleges szabadalmi oltalom megszűnése díjfizetés elmulasztása miatt
A címzett neve: **Fodor Barnabás**
A címzett utolsó ismert címe: Százhalombatta, 2440 Radnóti M. u. 5. (HU)

A döntés ügyszáma: **P 95 02271/11**
A döntés tárgya: Végleges szabadalmi oltalom megszűnése díjfizetés elmulasztása miatt
A címzett neve: **Kovács István**
A címzett utolsó ismert címe: Százhalombatta, 2440 Pataki stny. 12. (HU)

A döntés ügyszáma: **P 97 01208/22**
A döntés tárgya: Végleges szabadalmi oltalom megszűnése díjfizetés elmulasztása miatt
A címzett neve: **Dárdai Zoltán**
A címzett utolsó ismert címe: Budapest, 1157 Erdőkerülő út 27. (HU)

A döntés ügyszáma: **P 97 01208/22**
A döntés tárgya: Végleges szabadalmi oltalom megszűnése díjfizetés elmulasztása miatt
A címzett neve: **Sugár Istvánné**
A címzett utolsó ismert címe: Budapest, 1118 Regős u. 10. (HU)

A döntés ügyszáma: **U 99 00180/10**
A döntés tárgya: Használati mintaoltalom megszűnése díjfizetés elmulasztása miatt
A címzett neve: **Csonka Károly**
A címzett utolsó ismert címe: Budapest, 1078 Murányi u. 20. (HU)

A döntés ügyszáma: **877387/7**
A döntés tárgya: Nemzetközi védjegybejelentés magyarországi oltalmának elutasítása
A címzett neve: **CARLA spol. s r. o.**
A címzett utolsó ismert címe: Krkokonošská 2850, CZ-544 00 Dvůr Králové nad Labem République tchéque

---

A döntés ügyszáma: **878701/9**
A döntés tárgya: Nemzetközi védjegybejelentés magyarországi oltalmának elutasítása
A címzett neve: **SOLEN CIKOLATA GIDA SANAYI VE TICARET ANONIM SIRKETI**
A címzett utolsó ismert címe: 2 Organize Sanayi Bolgesi No. 23, P. 3 Baspinar Turkey

---

A döntés ügyszáma: **860178**
A döntés tárgya: Tárgyalás kitűzése hiánya miatti megszűnési eljárásban
A címzett neve: **GUANGZHOU HHY ECONOMIC DEVELOPMENT CO. LTD.**
A címzett utolsó ismert címe: Room 306, No. 65 Zhongshan Yi Road, Dongshan District, Guangzhou City, Guangdong (CN)

A döntés ügyszáma: **825730**
A döntés tárgya: Tárgyalás kitűzése hiánya miatti megszűnési eljárásban
A címzett neve: **HARMANSAN INŞAAT NAKLIYAT PETROL HIRDAVAT ÍTHALAT IHRACAAT SANAYI VE TICARET LIMITAD ŞIRKETI**
A címzett utolsó ismert címe: Yildirim Mahallesi Beyrut Pasaji N. 26 Nusaybin/ Mardin (TR)

A rovat 40 db közlést tartalmaz.

Kötelező közzétételek*

Az államháztartási törvény 15/B §-a szerinti közzétételek

A szerződések megnevezése (típusa, pl.: szállítási, vállalkozási stb.):
Szolgáltatási szerződés

A szerződés tárgya:
A hivatali infrastruktúra 2008. évi karbantartásának biztosítása

A szerződést kötő felek neve:
Magyar Szabadalmi Hivatal – AlphaNet Kft.

A szerződés értéke:
21 896 768 Ft + áfa

A szerződések megnevezése (típusa, pl.: szállítási, vállalkozási stb.):
Szolgáltatási keretszerződés

A szerződés tárgya:
Informatikai biztonsági megbízotti feladatok elvégzése

A szerződést kötő felek neve:
Magyar Szabadalmi Hivatal – KFKI Rendszerintegrációs Zrt.

A szerződés értéke:
16 191 744 Ft + áfa

Határozott időre kötött szerződés esetén annak időtartama:
2009.02.04-éig.

A szerződések megnevezése (típusa, pl.: szállítási, vállalkozási stb.):
Egyszerűsített szerződés

A szerződés tárgya:
Prémium kiegészítő tanácsadói napok

A szerződést kötő felek neve:
Magyar Szabadalmi Hivatal – Novell PSH Kft.

A szerződés értéke:
10 057 208 Ft + áfa

Határozott időre kötött szerződés esetén annak időtartama:
2008.12.31.

A szerződések megnevezése (típusa, pl.: szállítási, vállalkozási stb.):
Egyszerűsített szolgáltatási szerződés

A szerződés tárgya:
Prémium 4000 start szupport szolgáltatás

A szerződést kötő felek neve:
Magyar Szabadalmi Hivatal – Novell PSH Kft.

A szerződés értéke:
9 797 100 Ft + áfa

Határozott időre kötött szerződés esetén annak időtartama:
2008.12.31.

A szerződések megnevezése (típusa, pl.: szállítási, vállalkozási stb.):
Adásvételi szerződés

A szerződés tárgya:
Különböző felhasználási célú utalványok beszerzése

A szerződést kötő felek neve:
Magyar Szabadalmi Hivatal – Le Cheque Déjenuer Kft.

A szerződés értéke:
2008. évben 31 800 000 Ft
és 1 % szolgáltatási díj + áfa+ opciós lehetőség

Határozott időre kötött szerződés esetén annak időtartama:
2008.02.21. – 2008.12.31.

A szerződések megnevezése (típusa, pl.: szállítási, vállalkozási stb.):
Adásvételi szerződés

A szerződés tárgya:
Kultúra utalványok beszerzése

A szerződést kötő felek neve:
Magyar Szabadalmi Hivatal – Sodexho Pass Hungária Kft.

A szerződés értéke:
2008. évben 5 300 000 Ft
és 2 % szolgáltatási díj + áfa+ opciós lehetőség

Határozott időre kötött szerződés esetén annak időtartama:
2008.02.21. – 2008.12.31.

A rovat 6 db közlést tartalmaz.

* Az államháztartásról szóló 1992. évi XXXVIII. törvény alapján.