SZABADALMI KÖZLÖNY ÉS VÉDJEGYÉRTESÍTŐ

A SZELLEMI TULAJDON NEMZETI HIVATALÁNAK HIVATALOS LAPJA

123. ÉVFOLYAM 16. SZÁM 2018. AUGUSZTUS 28.

TARTALOM

A hatósági közlemények rovataiban alkalmazott kódok és rendezési elvek 72

A Szellemi Tulajdon Nemzeti Hivatala elnökének 3/2018. (VIII. 14.) SZTNH közleménye 75

Nemzetközi tájékoztatás 76

Szabadalmi közlemények P243–P282

Európai szabadalmi közlemények E1302–E1573

Kiegészítő oltalmi tanúsítványra vonatkozó közlemények S33–S38

Növényfajta-oltalmi közlemények F13

Használati minta közlemények U79–U81

Formatervezési minta közlemények D52

Nemzeti védjegyközlemények M2114–M2183

Nemzetközi védjegyközlemények W226–W240

Intézményi közlemények H25–H27

A hatósági közlemények rovataiban alkalmazott kódok és rendezési elvek

Az iparjogvédelmi dokumentumokat kibocsátó egyes országokat és egyes nemzetközi szervezeteket azonosító kódok (a WIPO 3. szabványa szerint)

AD Andorra
AE Egyesült Arab Emirátusok
AF Afganisztán
AG Antigua és Barbuda
AI Anguilla
AL Albánia
AM Örményország
AO Angola
AP Afrikai Országok Iparjogvédelmi Szervezete (ARIPO)
AR Argentína
AT Ausztria
AU Ausztrália
AW Aruba
AZ Azerbajdzsán
BA Bosznia-Hercegovina
BB Barbados
BD Banglades
BE Belgium
BF Burkina Faso
BG Bulgária
BH Bahrein
BI Burundi
BJ Benin
BM Bermuda
BN Brunei
BO Bolívia
BQ Bonaire, Sint Eustasius és Saba
BR Brazília
BS Bahama-szigetek
BT Bhután
BV Bouvet-sziget
BW Botswana
BX Benelux Szellemi Tulajdonvédelmi Hivatal (BOIP)
BY Belorusszia
BZ Belize
CA Kanada
CD Kongói Demokratikus Köztársaság
CF Közép-afrikai Köztársaság
CG Kongó
CH Svájc
CI Elefántcsontpart
CK Cook-szigetek
CL Chile
CM Kamerun
CN Kína
CO Kolumbia
CR Costa Rica
CU Kuba
CV Zöld-foki Köztársaság
CW Curaçao
CY Ciprus
CZ Cseh Köztársaság
DE Németország
DJ Dzsibuti
DK Dánia
DM Dominikai Közösség
DO Dominikai Köztársaság
DZ Algéria
EA Eurázsiai Szabadalmi Szervezet (EAPO)
EC Ecuador
EE Észtország
EG Egyiptom
EH Nyugat-Szahara
EM Európai Unió Szellemi Tulajdoni Hivatala (EUSZTH)
EP Európai Szabadalmi Hivatal (EPO)
ER Eritrea
ES Spanyolország
ET Etiópia
FI Finnország
FJ Fidzsi-szigetek
FK Falkland-szigetek (Mavin- szigetek)
FO Faröer-szigetek
FR Franciaország
GA Gabon
GB Nagy-Britannia
GC Az Öböl menti Arab Államok Együttműködési Tanácsának Szabadalmi Hivatala (GCC)
GD Grenada
GE Grúzia
GG Guernsey
GH Ghána
GI Gibraltár
GL Grönland
GM Gambia
GN Guinea
GQ Egyenlítői-Guinea
GR Görögország
GS Dél-Georgia és a Dél-Sandwich-szigetek
GT Guatemala
GW Bissau-Guinea
GY Guyana
HK Hongkongi Különleges Igazgatású Terület
HN Honduras
HR Horvátország
HT Haiti
HU Magyarország
IB A Szellemi Tulajdon Világszervezetének (WIPO) Nemzetközi Irodája
ID Indonézia
IE Írország
IL Izrael
IM Man-sziget
IN India
IQ Irak
IR Iráni Iszlám Köztársaság
IS Izland
IT Olaszország
JE Jersey
JM Jamaica
JO Jordánia
JP Japán
KE Kenya
KG Kirgizisztán
KH Kambodzsa
KI Kiribati
KM Comore-szigetek
KN Saint Christopher és Nevis
KP Koreai Népi Demokratikus Köztársaság
KR Koreai Köztársaság
KW Kuvait
KY Kajmán-szigetek
KZ Kazahsztán
LA Laoszi Népi Demokratikus Köztársaság
LB Libanon
LC Saint Lucia
LI Liechtenstein
LK Srí Lanka
LR Libéria
LS Lesotho
LT Litvánia
LU Luxemburg
LV Lettország
LY Líbia
MA Marokkó
MC Monaco
MD Moldovai Köztársaság
ME Montenegró
MG Madagaszkár
MK Macedón Köztársaság
ML Mali
MM Mianmar
MN Mongólia
MO Makao
MP Észak-Marina-szigetek
MR Mauritánia
MS Montserrat
MT Málta

MU Mauritius
MV Maldív-szigetek
MW Malawi
MX Mexikó
MY Malajzia
MZ Mozambik
NA Namíbia
NE Niger
NG Nigéria
NI Nicaragua
NL Hollandia
NO Norvégia
NP Nepál
NR Nauru
NZ Új-Zéland
OA Szellemi Tulajdon Afrikai Szervezete (OAPI)
OM Omán
PA Panama
PE Peru
PG Pápua Új-Guinea
PH Fülöp-szigetek
PK Pakisztán
PL Lengyelország
PT Portugália
PW Palau
PY Paraguay
QA Katar
QZ Közösségi Fajtaoltalmi Hivatal (CPVO)
RO Románia
RS Szerbia
RU Oroszországi Föderáció
RW Ruanda
SA Szaúd-Arábia
SB Salamon-szigetek
SC Seychelle-szigetek
SD Szudán
SE Svédország
SG Szingapúr
SH Szent Ilona
SI Szlovénia
SK Szlovákia
SL Sierra Leone
SM San Marino
SN Szenegál
SO Szomália
SR Suriname
SS Dél-Szudán
ST São Tomé és Principe
SV Salvador
SX Sint Maarten (holland rész)
SY Szíriai Arab Köztársaság
SZ Szváziföld
TC Turks- és Caicos-szigetek
TD Csád
TG Togo
TH Thaiföld
TJ Tádzsikisztán
TL Kelet-Timor
TM Türkmenisztán
TN Tunézia
TO Tonga
TR Törökország
TT Trinidad és Tobago
TV Tuvalu
TW Tajvan (Kínai Köztársaság)
TZ Tanzániai Egyesült Köztársaság
UA Ukrajna
UG Uganda
US Amerikai Egyesült Államok
UY Uruguay
UZ Üzbegisztán
VA Szentszék
VC Saint Vincent és Grenadine
VE Venezuela
VG Brit Virgin-szigetek
VN Vietnam
VU Vanuatu
WO Szellemi Tulajdon Világszervezete (WIPO) Nemzetközi Irodája
WS Szamoa
XN Északi Szabadalmi Intézet (NPI)
XU Új Növényfajták Oltalmára létesült Nemzetközi Unió (UPOV)
XV Visegrádi Szabadalmi Intézet (VSZI)
YE Jemen
ZA Dél-afrikai Köztársaság
ZM Zambia
ZW Zimbabwe

Szabadalom, kiegészítő oltalmi tanúsítvány, növényfajta-oltalom, használati minta és formatervezési minta adatok azonosítói (INID-kódok a WIPO 9. szabványa szerint)

(10) Lajstromozási és közzétételi adatok
- (11) a dokumentum száma: szabadalmi és növényfajta-oltalmi rovatokban közzétételi szám vagy lajstromszám; használati minta és formatervezési minta rovatokban lajstromszám; a megadott szabadalmak, a megadott növényfajta- oltalmak, a megadott használati minta oltalmak és a megadott formatervezési mintaoltalmak rovatokban a lajstromszámhoz kapcsolt dátum a megadó határozat kelte
- (13) a publikáció fajtája a WIPO 16. szabványa szerint

(20) Bejelentési adatok
- (21) a bejelentés ügyszáma
- (22) a bejelentés napja
- (23) a kiállítási elsőbbség vagy kedvezmény, illetve a módosítási elsőbbség napja
- (24) a tanúsítvány oltalmi idejének kezdete

(30) Uniós elsőbbség adatai, illetve UPOV Egyezmény szerinti elsőbbség adatai

(40) A közzététel napja

(50) Műszaki adatok
- (51) Nemzetközi Szabadalmi Osztályozás (szabadalmi, illetve használati minta rovatokban); Locarnói Megállapodás szerinti osztályozás (formatervezési minta rovatokban) UPOV-kód (növényfajta-oltalmi rovatokban)
- (53) növényfajta fajtaneve
- (54) a találmány, illetve a szabadalom címe, a növényfajta fajneve, latin neve, a használati minta címe, a formatervezési minta megnevezése
- (55) a növényfajta fényképe, illetve a formatervezési minta fényképe vagy rajza
- (57) szabadalmi rovatokban a kivonat, használati minta rovatokban a főigénypont (a jellemző ábrával)

(60) Összefüggő bejelentések, szabadalmak, kiegészítő oltalmi tanúsítványok, növényfajta-oltalmak, használati minták adatai
- (62) megosztás esetén a korábbi szabadalmi, növényfajta- oltalmi, illetve használati minta bejelentés ügyszáma
- (65) közzétételi szám (megadott szabadalmakkal kapcsolatban)
- (66) belső elsőbbség napja
- (67) származtatást megalapozó irat adatai
- (68) az alapszabadalom lajstromszáma

(70) A jogosult, a feltaláló és a képviselő adatai
- (71) bejelentő
- (72) feltaláló, szerző, nemesítő
- (73) szabadalmas, jogosult
- (74) képviselő

(80) A Budapesti Szerződés és a Szabadalmi Együttműködési Szerződés szerinti adatok
- (83) a mikroorganizmus törzs (biológiai anyag) letétbe helyezésének adatai
- (84) szekvencialista, illetve táblázat
- (86) a nemzetközi (PCT) bejelentés száma
- (87) a nemzetközi (PCT) bejelentés közzétételi száma

(90) Az Európai Szabadalmi Egyezmény szerinti adatok, valamint a kiegészítő oltalmi tanúsítványra vonatkozó adatok
- (92) a termék első magyarországi forgalomba hozatali engedélyének száma és kelte, vala-

mint az engedélyezett termék neve
(93) a termék első közösségi forgalomba hozatali engedélyének száma és kelte
(94) a tanúsítvány oltalmi idejének lejárta
(95) a kiegészítő oltalmi tanúsítvány címe (a termék megnevezése) és a termék típusa
(96) az európai (EP) bejelentés adatai
(97) az európai (EP) bejelentés közzétételi adatai; az európai szabadalom megadásának az Európai Szabadalmi Közlönyben történt meghirdetési adatai
(98) a kiegészítő oltalmi tanúsítvány időtartamának meghosszabbítása iránti kérelem napja

A publikáció fajtája (a WIPO 16. szabványa szerint)

A 1996. január 1-je előtti bejelentési nappal rendelkező szabadalmi bejelentések közzététele, illetve közzététel nélkül megadott szabadalmak meghirdetése
A1 1996. január 1-je utáni bejelentési nappal rendelkező szabadalmi bejelentések közzététele és tájékoztatás az elvégzett újdonságkutatásról
A2 1996. január 1-je utáni bejelentési nappal rendelkező szabadalmi bejelentések, növényfajta-oltalmak közzététele
A3 Külön tájékoztatás az 1996. január 1-je utáni bejelentési nappal rendelkező szabadalmi bejelentésekben a közzétételt követően elvégzett újdonságkutatásokról
B1 Megadott szabadalmak, növényfajta-oltalmak
B2 Korlátozott szabadalmak
B8 Helyreigazítás a szabadalmi leírások bibliográfiai adataiban
B9 Helyreigazítás a szabadalmi leírásokban
T1 Európai szabadalmi bejelentések igénypont fordításának közzététele
T2 Tájékoztatás európai szabadalmak szövege fordításának benyújtásáról
T3 Európai szabadalmi bejelentések igénypontjai fordítás-kijavításának közzététele
T4 Európai szabadalmak szövege fordítás-kijavításának közzététele
T5 Tájékoztatás az Európai Szabadalmi Egyezmény szerinti felszólalási eljárásban módosítással fenntartott európai szabadalmak szövege fordításának benyújtásáról
T6 Tájékoztatás az Európai Szabadalmi Egyezmény szerinti korlátozási eljárásban módosítással fenntartott európai szabadalmak szövege fordításának benyújtásáról
T7 Korlátozott európai szabadalom
T8 Helyreigazítás európai szabadalmak szövege fordításának bibliográfiai adataiban
T9 Helyreigazítás európai szabadalmak szövege fordításában
T10 Európai szabadalom igénypontokon kívüli szövegének magyar nyelvű fordítása
U8 Helyreigazítás a használati mintaoltalmi leírások bibliográfiai adataiban
U9 Helyreigazítás a használati mintaoltalmi leírásokban

Védjegy és földrajzi árujelző adatok azonosítói (INID-kódok a WIPO 60. szabványa szerint)

(100) Lajstromozási és megújítási adatok
(111) lajstromszám
(141) a lajstromozási eljárás és az oltalom megszűnésének napja
(151) a lajstromozás napja
(156) a megújítás napja
(180) a lejárat napja
(200) Bejelentési adatok
(210) a bejelentés ügyszáma
(220) a bejelentés napja
(230) a kiállítási elsőbbség adatai
(250) a bejelentés benyújtásának helye
(300) Uniós elsőbbség adatai
(400) A Nemzetközi Iroda részéről történő közzététel adatai
(450) a Nemzetközi Irodánál a közzétételt tartalmazó lap száma
(500) Egyéb adatok
(511) az árujegyzék vagy a termékjegyzék a Nizzai Megállapodás szerint, adatközlésnél csak az osztályok száma szerepel
(540) a földrajzi árujelző megnevezése
(541) a megjelölés közönséges írásmóddal
(546) a megjelölés ábrával, illetve a közönségestől eltérő írásmóddal
(551) együttes vagy tanúsító védjegy
(554) térbeli megjelölés
(555) hologrammegjelölés
(556) hangmegjelölés
(580) a Nemzetközi Iroda hivatalos lapjában történő közzététel napja
(591) szín- vagy színes megjelölés
(600) Összefüggő bejelentések, védjegyek adatai
(641) megosztás esetén a korábbi bejelentés ügyszáma
(646) megosztás esetén a korábbi védjegy lajstromszáma
(660) a belső elsőbbség adatai
(700) A jogosult, a képviselő és az engedélyes adatai
(731) bejelentő
(732) védjegyjogosult, a nemzetközi lajstrom szerinti jogosult vagy a lajstromozási eljárásban résztvevő bejelentő
(740) képviselő
(791) engedélyes

A rovatok rendezési elvei

A szabadalmi és a használati mintaoltalmi bejelentések, illetve a megadott szabadalmak és használati mintaoltalmak adatai NSZO-szekciónként, a formatervezési mintaoltalmi bejelentések, illetve a megadott formatervezési mintaoltalmak adatai a Locarnói Megállapodás szerinti osztályonként csoportosítva, az első helyen szereplő bejelentők nevének betűrendjében, a növényfajta-oltalmi bejelentések ügyszám szerinti sorrendben jelennek meg.

Az egyes rovatcímek mellett feltüntetett négyjegyű kódok az adott rovatok tartalmára utalnak a WIPO 17. szabványa szerint.

A szabadalmi bejelentések közzététele című rovatban a T betűvel kezdődő dokumentumszám az 1996. január 1-je előtti bejelentési nappal rendelkező teljes vizsgálatú, a H betűvel kezdődő dokumentumszám halasztott vizsgálatú szabadalmi bejelentésre utal.

Kiegészítő oltalmi tanúsítvány iránti bejelentések az ügyszám, a megadott kiegészítő oltalmi tanúsítványok a lajstromszám szerinti sorrendben jelennek meg.

A védjegy és földrajzi árujelző bejelentések a bejelentők nevének betűrendjében, a lajstromozások lajstromszám szerinti sorrendben jelennek meg.

A Szellemi Tulajdon Nemzeti Hivatala elnökének 3/2018. (VIII. 14.) SZTNH közleménye

az „IDEA 2018 Monor" nemzetközi kiállításon és vásáron bemutatásra kerülő találmányok, védjegyek, formatervezési és használati minták kiállítási kedvezményéről, illetve kiállítási elsőbbségéről

A találmányok szabadalmi oltalmáról szóló 1995. évi XXXIII. törvény 3. § *b)* pontja, a védjegyek és a földrajzi árujelzők oltalmáról szóló 1997. évi XI. törvény 53. § (1) bekezdés *c)* pontja, a formatervezési minták oltalmáról szóló 2001. évi XLVIII. törvény 40. § (1) bekezdés *c)* pontja és a használati minták oltalmáról szóló 1991. évi XXXVIII. törvény 36. § (1) bekezdése alapján közzéteszem, hogy a 2018. szeptember 15. és 16. között Monoron megrendezendő „IDEA 2018 Monor" nemzetközi kiállításon és vásáron bemutatásra kerülő találmányokat, védjegyeket, formatervezési és használati mintákat az említett jogszabályokban meghatározott kiállítási kedvezmény, illetve kiállítási elsőbbség illeti meg.

Dr. Łuszcz Viktor s. k.,
a Szellemi Tulajdon Nemzeti Hivatala elnöke

NEMZETKÖZI TÁJÉKOZTATÁS

AZ IPARI MINTÁK NEMZETKÖZI LETÉTBE HELYEZÉSÉRŐL SZÓLÓ HÁGAI MEGÁLLAPODÁS GENFI SZÖVEGE

Kanada csatlakozása

Kanada Kormánya 2018. július 16-án letétbe helyezte csatlakozási okiratát az ipari minták nemzetközi letétbe helyezéséről szóló 1925. évi Hágai Megállapodás 1999. július 2-án, Genfben felülvizsgált szövege („genfi szöveg”) vonatkozásában.

A genfi szöveg Kanada tekintetében 2018. november 5-én lép hatályba.

BUDAPESTI SZERZŐDÉS A MIKROORGANIZMUSOK SZABADALMI ELJÁRÁS CÉLJÁBÓL TÖRTÉNŐ LETÉTBE HELYEZÉSÉNEK NEMZETKÖZI ELISMERÉSÉRŐL

Értesítés a Cseh Köztársaság Kormánya részéről a Czech Collection of Microorganisms (CCM) díjtáblázatában bekövetkezett változásokról

A Szellemi Tulajdon Világszervezetének (WIPO) főigazgatójához 2018. június 1-jén értesítés érkezett a Cseh Köztársaság Kormányától a Czech Collection of Microorganisms (CCM), a mikroorganizmusok szabadalmi eljárás céljából történő letétbe helyezése nemzetközi elismeréséről szóló, 1977. április 28-án Budapesten aláírt és 1980. szeptember 26-án módosított Budapesti Szerződés szerinti nemzetközi letéteményes szerv díjtáblázatában bekövetkezett változásokról.

A Budapesti Szerződés Végrehajtási Szabályzatának 12.2 szabálya *c)* pontjának megfelelően, az értesítésben közölt díjak 2018. augusztus 22-én lépnek hatályba, vagyis a változásnak a Nemzetközi Iroda általi közzétételét követő harmincadik napon.

Az értesítés megjelent a WIPO honlapján (http://www.wipo.int/budapest).

DÍJTÁBLÁZAT

	CZK
Letétbe helyezés és tárolás 30 évig	26 500
Életképességi bizonylat kiállítása	1 650
Minta kiadása	1 000

Értesítés az Oroszországi Föderáció Kormánya részéről a Russian National Collection of Industrial Microorganisms (VKPM) nevében bekövetkezett változásról

A Szellemi Tulajdon Világszervezetének (WIPO) főigazgatójához 2018. június 28-án értesítés érkezett az Oroszországi Föderáció Kormányától a Russian National Collection of Industrial Microorganisms (VKPM), a mikroorganizmusok szabadalmi eljárás céljából történő letétbe helyezése nemzetközi elismeréséről szóló, 1977. április 28-án Budapesten aláírt és 1980. szeptember 26-án módosított Budapesti Szerződés szerinti nemzetközi letéteményes szerv nevében bekövetkezett változásról.

A fent nevezett nemzetközi letéteményes szerv új neve és elérhetősége a következő:

All-Russian Collection of Industrial Microorganisms (VKPM)
Research Centre "Kurchatov Institute" – State Research Institute "Genetika"
1-st Dorozhniy pr., 1
117545 Moscow
Russian Federation

Telefon: +7 (495) 315 12 10
E-mail: vkpm@genetika.ru

Az értesítés megjelent a WIPO honlapján (http://www.wipo.int/budapest).

A VAKOK, LÁTÁSKÁROSULTAK ÉS OLVASÁSI KÉPESSÉGÜKBEN KORLÁTOZOTT SZEMÉLYEK NYOMTATOTT MŰVEKHEZ VALÓ HOZZÁFÉRÉSÉNEK ELŐSEGÍTÉSÉRŐL SZÓLÓ MARRAKESH-I SZERZŐDÉS

Megerősítés az Afganisztáni Iszlám Köztársaság részéről

Az Afganisztáni Iszlám Köztársaság Kormánya 2018. július 26-án letétbe helyezte megerősítő okiratát a 2013. június 27-én Marrakesh-ben elfogadott, a vakok, látáskárosultak és olvasási képességükben korlátozott személyek nyomtatott művekhez való hozzáférésének elősegítéséről szóló Marrakesh-i Szerződés vonatkozásában.

A fenti Szerződés az Afganisztáni Iszlám Köztársaság tekintetében 2018. október 26-án lép hatályba.

SZABADALMI KÖZLEMÉNYEK

Szabadalmi bejelentések közzététele

A. SZEKCIÓ - KÖZSZÜKSÉGLETI CIKKEK

(51) A01B 33/06 (2006.01)
A01B 21/06 (2006.01)
A01B 33/08 (2006.01)
A01B 39/08 (2006.01)

(13) A1

(21) P 17 00050

(22) 2017.02.02.

(71) Horváth Benedek, 6000 Kecskemét, Szirom u. 26. (HU)

(72) Horváth Benedek, 6000 Kecskemét, Szirom u. 26. (HU)

(54) Sorköz-művelő kultivátor

(74) dr. Markó József, 1014 Budapest, Móra Ferenc u. 1. (HU)

(57)

A találmány sorközművelő kultivátor (K), amelynek traktorra vagy vontatott szerkezetre függeszthető vázszerkezete (1) van, ezen legalább egy művelőegység (8) van elrendezve, amely sorközművelő szerszámként ferde forgástengelyű forgókapa-taggal (12A, 12B) van felszerelve. Lényege, hogy a művelőegységnek (8) a vázszerkezeten (1) a kultivátor (K) haladásirányára (16) keresztirányban állíthatóan rögzített szerszámhordó tartója (10) van, amelyen a művelendő növénysor (6) mentén, sorközönként (6A) a legalább két, szomszédos forgókapa-tag (12A, 12B) kapakerekei (21A, 21B) haladásirányba (16) tekintve oldalt és hátrafelé ferde helyzetű forgástengelyükkel (22A, 22B) úgy vannak elrendezve, hogy a szomszédos forgókapa-tagok (12A, 12B) kapakerekei (21A, 21B) egymással szembeni forgásirányúak (13A, 13B), továbbá a sorközönként (6A) elrendezett, párhuzamos megvezetésű művelőegységnél (8) a legalább két, egymással ellentétes forgásirányú forgókapa-tagjai (12A, 12B) haladásirányba (16) tekintve egymás mögött vannak elrendezve, továbbá a művelőegység (8) forgókapa-tagjai (12A, 12B) egy-egy járulékos védőtárcsával (38) vannak társítva, amelyek a forgókapa-tagoknak (12A, 12B) a növénysor (6) mellett művelést végző oldalán vannak elhelyezve, továbbá előnyösen a védőtárcsák (38) viszonylagos magassági helyzete a művelőegységen (8) az általuk a haladásirányra (16) keresztirányba terelt föld rétegvastagságának (44) szabályozásához állítható kialakítású.

4. ábra

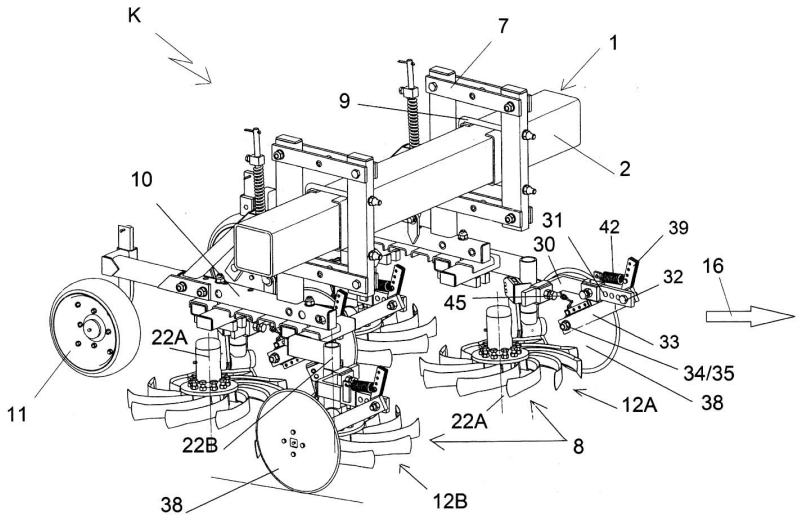

(51) A01D 41/14 (2006.01)

A01D 45/02 (2006.01)

(13) A1

(21) P 16 00675

(22) 2016.12.20.

(71) Linamar Hungary Zrt. OROS Division, 5900 Orosháza, Csorvási út 27. (HU)

(72) Lentvorszki Pál, 5932 Gádoros, Muskátli u. 32. (HU)
Barányi János, 5900 Orosháza, Szent István u. 10. (HU)
Kis-Németh Zsolt, 6800 Hódmezővásárhely, Ormos Ede u. 12/B (HU)

(54) Eljárás és berendezés napraforgószár vágásának vezérlésére és a vágási magasság optimalizálására

(57)

A találmány tárgya eljárás és berendezés napraforgószár vágásának vezérlésére és a vágási magasság optimalizálására, amely a változó terepviszonyok mellett is alkalmas a napraforgó betakarítása során a napraforgó szárának megfelelő magasságban történő elvágására, illetve a szárnak a talajhoz minél közelebb levő részénél történő zúzására.

A találmány szerinti eljárás során adapterrel felszerelt a napraforgó betakarító kombájnt, valamint szárzúzó egységet alkalmaznak. Az eljárás jellemzője, hogy a napraforgó betakarító kombájn (2) elején az adapter (4) alatt elhelyezett szárzúzó egység (1) talajtól (11) való távolságát egy vagy több talajkövető egység (5) segítségével folyamatosan érzékelik, és a talajkövető egység (5) által kiadott vezérlő jellel vezérelik az adapter (4) és a szárzúzó egység (1) távolságát meghatározó hidraulikus munkahengereket (12), ami által a napraforgófejek magasságától függetlenül a szárzúzó egység (1) mindig a talajhoz (11) lehető legközelebb helyezkedik el, és így a tarlómagasság a lehető legalacsonyabb lesz.

Jellemzője, hogy a berendezés az alsó szárzúzó egységen elhelyezett talajkövető egységet (5) tartalmaz, amely a szárzúzó egység (1) első részében helyezkedik el, és amely talajkövető egység (5) egy olyan érzékelőt vagy szenzort tartalmaz, amely folyamatosan méri a szárzúzó egység (1) talajtól (11) levő magasságát, továbbá az adapter (4) és a szárzúzó egység (1) egymástól való távolságának állítására hidraulikus munkahengereket (12) tartalmaz.

9. ábra

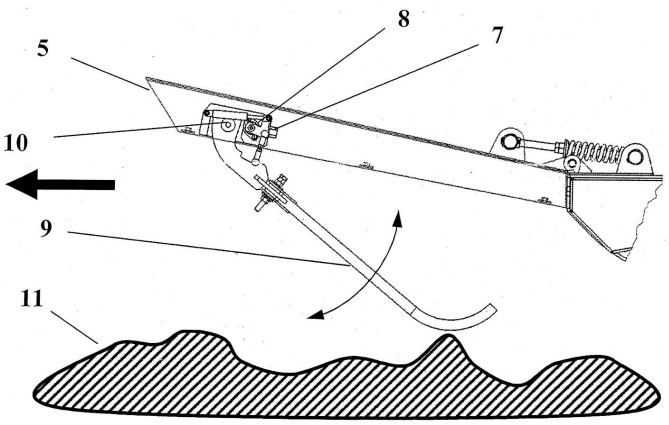

(51) A01D 46/28 (2006.01)
A01D 34/416 (2006.01)
A01D 46/00 (2006.01)
A01G 17/00 (2006.01)
A01G 17/02 (2006.01)

(13) A1

(21) P 17 00052

(22) 2017.02.03.

(71) Dr. Babó Tivadar 70%, 1094 Budapest, Ferenc tér 12. IV/4. (HU)
ifj. Babó Tivadar 30%, 1053 Budapest, Múzeum krt. 39. III/7. (HU)

(72) Dr. Babó Tivadar 70%, 1094 Budapest, Ferenc tér 12. IV/4. (HU)
ifj. Babó Tivadar 30%, 1053 Budapest, Múzeum krt. 39. III/7. (HU)

(54) Ágaskordon szőlőültetvényben tőke produktivitás szabályozás

(74) KOVÁRI Szabadalmi és Védjegy Iroda Kft., 1012 Budapest, Attila út 125. (HU)

(57)
A szőlő termesztéséhez kidolgozott ágaskordon tőkeforma függőleges tőketörzzsel, 170-210 cm magasságban kordonkarral, azon földig leérő termőgallyakkal rendelkezik. A találmányi bejelentés ágaskordon szőlőültetvényben a tőke produktivitás gépesített szabályozására szolgál. Az ágrendszerben felülről lefelé haladó, tengely körül forgó damilszálakkal a duzzadó rügyek (és a bennük lévő fürtkezdemények) számát csökkenti. A terméshozam csökkentésével a minőségét javítja. Később a hajtásokról a levelek és fürtök „lecsupaszításával”, a lombfal átmérőt korlátozza. A visszamaradó „zöld” hajtáscsonkon meddő, nyári hajtások fakadnak. A meddő/termő hajtásarány tágítás szintén hozzájárul, a termésminőség javulásához.

---

(51) A01G 15/00 (2006.01)
B64G 1/56 (2006.01)
B64G 1/68 (2006.01)
B64G 99/00 (2009.01)
G02B 17/06 (2006.01)
G02B 26/08 (2006.01)

(13) A1

(21) P 16 00576

(22) 2016.10.14.

(71) dr. Göde Gábor, 1126 Budapest, Böszörményi út 3/a. II. em. I. (HU)

(72) dr. Göde Gábor, 1126 Budapest, Böszörményi út 3/a. II. em. I. (HU)

(54) Eljárás és berendezés napenergiát gyűjtő, geo-szinkron pályán, összeszerelt tükörcsoporttal a légköri katasztrófák elleni védekezésre, aszteroidák, meteoritok és üstökösök Földbe csapódásának a megakadályozására

(74) DANUBIA Szabadalmi és Jogi Iroda Kft., 1051 Budapest, Bajcsy-Zsilinszky út 16. (HU)

(57)
A találmány tárgya eljárás és berendezés napenergiát gyűjtő, geo-szinkron pályán összeszerelt tükörcsoporttal a légköri katasztrófák elleni védekezésre és aszteroidák, meteoritok és üstökösök Földbe csapódásának a megakadályozására. Az eljárás során egy tükörcsoport által felfogott és a kiválasztott célpontra irányított hősugarakkal a felhőzetek felbomlaszthatók és a magas hőmérsékletű hősugarak az aszteroidák anyagát elpárologtatva a nagy sebességű plazma a sziklát a Földtől biztonságos távolságra eltávolítja.
A találmány szerinti berendezés légköri eredetű, katasztrófákat előidéző képződmények és a világűrből érkező aszteroidák Földbe való becsapódásának elhárítására szolgál, továbbá a berendezés tükör berendezést (1b) tartalmaz, amely tartalmaz egy vagy több geo-szinkron pályán összeszerelt tükröt (4/a és 4/b), borda-váz elemeket (2), tükröző lapokat (4), magában foglaló kereteket, (3) a tükrök (4/a és 4/b) helyzetét rögzítő rudazatot (5) a fókuszolás beállítását végző kötelet (5/a), mozgató szerkezeteket (6,6/a, 6/b, 6/c, 6/d és 6/e), távirányítású és automatikusan működő helyzetrögzítőt (6/f), navigációs pozicionáló és kommunikációs eszközöket. Földről irányítható mozgató szerkezetet (6), helyzetbeállító rakétákat, vezérlő szerkezetet (6/c), amelyek összeköttetésben állnak egy vagy több földi irányító központtal.

1. ábra

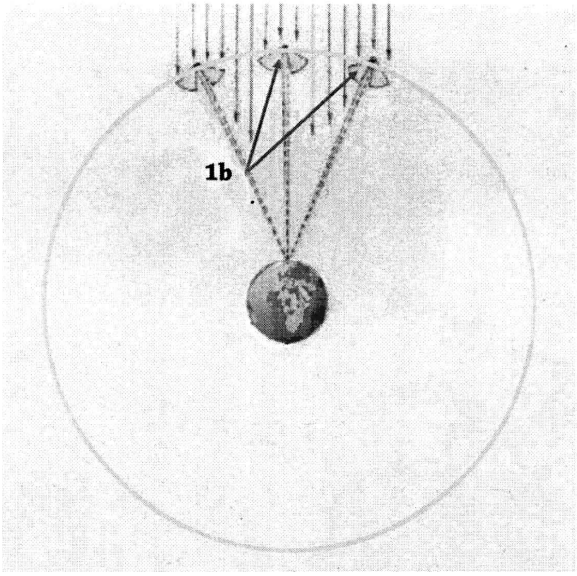

---

(51) A01K 95/00 (2006.01)
(13) A1
(21) P 17 00055
(22) 2017.02.06.
(71) Misi Szabolcs, 3200 Gyöngyös, Gőzfürdő utca 3. (HU)
(72) Misi Szabolcs, 3200 Gyöngyös, Gőzfürdő utca 3. (HU)
(54) Természetes kőből vagy kavicsból készült horgásznehezék
(57)
Horgásznehezék azzal jellemezve, hogy annak biztosító alapanyaga természetes kő vagy kavics.
A felhasznált kövek vagy kavicsok előnyösen lehetnek természetes úton keletkező, védelem alatt nem álló kövek, vagy kavicsok, ami tavakban, folyókban; és szárazföldön egyaránt megtalálható (pl. kavics és kőbányákban).
Abban természetes és/vagy mesterséges kötő- és/vagy ragasztóanyag lehet.

---

(51) A47B 57/46 (2006.01)
A47B 96/14 (2006.01)
E04B 1/18 (2006.01)
(13) A1
(21) P 17 00068
(22) 2017.02.15.
(71) Tornóczky Gábor 51%, 1051 Budapest, Arany János u. 18. (HU)
Telek Béla 49%, 2131 Göd, József Attila u. 42. (HU)
(72) Tornóczky Gábor 51%, 1051 Budapest, Arany János u. 18. (HU)
Telek Béla 49%, 2131 Göd, József Attila u. 42. (HU)
(54) Eljárás beépíthető tartószerkezet kialakításához
(57)
Eljárás beépíthető tartószerkezet kialakításához, mely szerkezet négy részből áll. A szerkezet vázát egy zártszelvény (1) alkotja, melyen vezetékező nyílás kivágás (4) található, továbbá tartalmaz egy rögzítő konzolt (2), amelyet a vázba csúsztatva rögzítő csavarok (3) tartanak a helyén. A szerkezet szerves részét képezi a tartóelem, amelyet a rögzítő konzolhoz (2) rögzítő csavarokkal (3) erősítenek, valamint egy darab két állású, állítható talp szerkezetből. A tartószerkezet előnyösen nyers építkezési fázisban kerül beépítésre, így elkerülhető

az esetleges padlóburkolásból eredő, későbbi szintezési probléma. A végső szerelést követően, mely már nem jár zajjal, porral, fúrással, kialakításából adódóan egy nagy teherbírású szerkezetet kapnak, mely beépíthető, szinte észrevehetetlen és anyagából adódóan nem rozsdásodik.

1. ábra

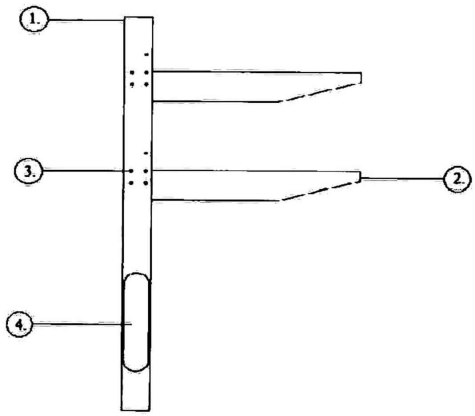

(51) A61B 5/00 (2006.01)

(13) A1

(21) P 16 00282

(22) 2016.04.29.

(71) Pulsomed Kft., 7400 Kaposvár, Fő u. 45. (HU)
Mihalik Béla, 1091 Budapest, Üllői út 19. (HU)

(72) Mihalik Béla, 1091 Budapest, Üllői út 19. (HU)

(54) Pulzoximetriás szenzorral integrált EKG eseményholter jelzőgomb

(74) Mihalik Béla, 1091 Budapest, Üllői út 19. (HU)

(57)

A találmány egy hordozható elektromos berendezés, mely műszeres orvosi megfigyelési protokoll alatt használható. A berendezés tartalmaz egy emberi újjal benyomható elektronikus nyomógombot (a), amelyet a páciens akkor aktivizál, amikor a megfigyelésével kapcsolatos rosszullétet érez. Az elektronikus nyomógombhoz egy mikroprocesszoros áramkör (c) csatlakozik, mely rögzíti a jelzés pontos idejét és időtartamát. Az elektronikus nyomógomb ember ujjával érintkező felületére egy reflektív pulzoximetriás szenzor (b) van integrálva, mely szintén kapcsolatban áll a mikroprocesszoros áramkörrel, így az eseményjelzés időpillanatában a rendszer információt rögzít a páciens oxigén szaturációs szintjéről (lásd 1. ábra). A mikroprocesszoros áramkörről az adatok utólagosan letölthetők, valamint a jelzések valós időben továbbküldhetők a páciens elektrokardiogramjának rögzítésére alkalmas készülékre, valamint orvosi telemetrikus rendszerbe.

1. ábra

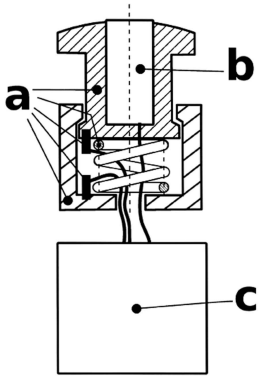

(51) **A63G 21/20** (2006.01)
A63G 21/22 (2006.01)
B61B 7/00 (2006.01)
(13) **A1**
(21) **P 17 00045**
(22) 2017.02.01.
(71) Kántor Miklós Tamás, 1124 Budapest, Deres u. 7. (HU)
Kántor Gergely Imre, 1124 Budapest, Deres u. 7. (HU)
(72) Kántor Miklós Tamás, 1124 Budapest, Deres u. 7. (HU)
Kántor Gergely Imre, 1124 Budapest, Deres u. 7. (HU)
(54) **Eljárás gravitációs belvárosi csúszópályához**
(57)
Eljárás gravitációs belvárosi csúszópályához, mely egy előnyösen rozsdamentes acélból készült drótkötélpálya. Mely pálya két szintben eltérő pont között kerül kifeszítésre. A telepített és egyik irányban maghatározott szögben süllyedő pályarendszeren - megfelelő elemi szerkezet segítségével emberek csúszhatnak át egyik pontból a másik végpontba. A gravitációs városi csúszópályának a sajátossága, hogy kifejezetten belvárosokban kerül telepítésre, megfelelő földrajzi vagy épületi adottságok megléte esetén, illetve a meglévő épületek és egyéb természetes domborzati képződmények kihasználásával.

B. SZEKCIÓ - IPARI MŰVELETEK ÁLTALÁBAN ÉS SZÁLLÍTÁS

(51) **B65D 19/00** (2006.01)
B65D 19/34 (2006.01)
(13) **A1**
(21) **P 17 00062**
(22) 2017.02.13.
(71) Kerék Csaba Imre, 1137 Budapest, Katona J. u. 28. (HU)
(72) Kerék Csaba Imre, 1137 Budapest, Katona J. u. 28. (HU)
(54) **Raklap**
(74) Gödölle, Kékes, Mészáros & Szabó Szabadalmi és Védjegy Iroda, 1024 Budapest, Keleti Károly u. 13/b. (HU)
(57)
A találmány raklap, amely tartalmaz fedőelemet (12), valamint talpfelülettel (15) és oldalfalakkal (17) rendelkező talpelemeket (10), a talpfelület (15) teljes hosszában anyagfolytonosan van kialakítva, és a raklap tartalmaz továbbá szomszédos talpelemekhez (10) végeivel a szomszédos talpelemek (10) egymással szemben lévő oldalfalaira (17) támaszkodó, a fedőelem (12) széleinél elrendezett egy-egy szélső keresztmerevítő profilelemet (16) és a szélső keresztmerevítő profilelemek (16) között elrendezett legalább egy közbenső keresztmerevítő profilelemet (20), és a szélső keresztmerevítő profilelemeknek (16) és a közbenső keresztmerevítő profilelemnek (20) a fenékfelülettől mért magassága egymással megegyezik, valamint a fedőelem (12), a talpelemek (10), a szélső keresztmerevítő profilelemek (16) és a közbenső keresztmerevítő profilelemek (20) hajtogatható lapanyagból vannak kialakítva.

2. ábra

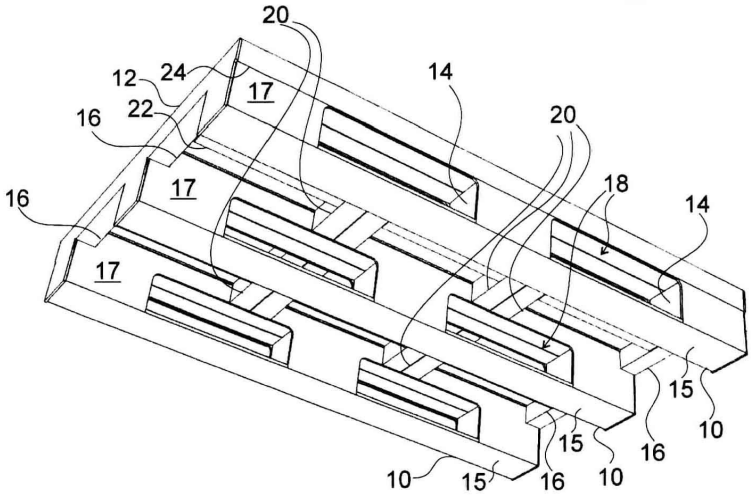

(51) **B65D 25/00** (2006.01)
B65D 30/00 (2006.01)
B65D 85/00 (2006.01)
(13) **A1**
(21) **P 17 00046**
(22) 2017.02.01.
(71) Stefanik Arnold, 1041 Budapest, Deák Ferenc u. 63. I. em. 4a. (HU)
(72) Stefanik Arnold, 1041 Budapest, Deák Ferenc u. 63. I. em. 4a. (HU)
(54) **Prevenciós célú rágógumi gyűjtő**
(74) dr. Berényi Krisztina, 1016 Budapest, Hegyalja út 26. II/6. (HU)
(57)
Prevenciós célú rágógumi gyűjtő eszköz, amely megoldást kínál a használt rágógumik környezetbarát elhelyezéséhez és gyorsabb lebomlásához, valamint elsődleges céljaként prevenciós felületet biztosít hirdetések, grafikai és írásos megjelenítésére. Tehát az eszköz áll egy rágógumik gyűjtésére szolgáló papírlapka tömbből, melyet körbe vesz egy merevebb szerkezetű burkolat, legalább három oldalról. A burkolat, illetve a papírlapkák felülete pedig alkalmas információ hordozására is. Az eszköz előnye az előnyösen preventív jellegű hirdetések, üzenetek terjesztése a célzott csoportokban, továbbá a papírlapkába csomagolt használt rágógumitól megóvhatják környezetének felületét a beszennyeződéstől, amellett hogy lebomlási idejét is meggyorsítja. Az eszköz előnyösen újrahasznosított papírból készül.

C. SZEKCIÓ - VEGYÉSZET ÉS KOHÁSZAT

(51) **C04B 24/08** (2006.01)
B28C 5/00 (2006.01)
B28C 7/00 (2006.01)
C04B 28/00 (2006.01)
C04B 40/00 (2006.01)
(13) **A1**
(21) **P 16 00463**
(22) 2016.07.22.
(71) Light Concrete Services Kft., 2022 Tahitótfalu, Pollack Mihály u. 35/A (HU)
(72) Lovas Sándor, 1015 Budapest, Hattyú u. 11. (HU)

(54) Eljárás hidrofób és vízzáró termékek, valamint adalékok előállítására és alkalmazására

(57)

A találmány tárgya eljárás hidrofób és vízzáró termékek, valamint adalékok előállítására és alkalmazására, amely eljárás zárt rendszeren belül lehetővé teszi, hogy bármilyen nedvszívó, 0-8 mm szemcseszerkezetű por alakú anyag hidrofobizálható legyen, és az így előállított termékek az építőiparban, illetve a környezetvédelem területén felhasználhatók legyenek.

A találmány szerinti eljárás jellemezője, hogy az eljárás során zárt rendszeren belül egy erre alkalmas reaktorban (7) égetett mészport (6) és bármilyen nedvszívó, 0-8 mm szemszerkezetű, por alakú adalékot kevernek össze, majd folyamatos keverés közben hozzáadnak egy hidratáló szuszpenziót (5), ami növényi olaj (2), emulgáló (3) és víz (1) keveréke, melynek során egy gyors exotherm reakció jön létre, adott esetben 90-120 °C-on, és a reaktorban levő égetett mészpor (6) és a hozzáadott adalék a reakció befejeztével hidrofóbbá válik, vízben oldhatatlan hidrofobitás jön létre, a reakció során keletkezett gőzt egy porleválasztó ciklonon (8) keresztül egy lecsapató térbe (15), majd a víztartályon (21) keresztül a reaktorba (7) vezetik vissza, és ilyen módon az eljárás során létrejött reakció során olyan hidrofób anyagok keletkeznek, amelyek az építőiparban hidrofób adalékként, egyes esetekben újrahasznosítható olajfelitatóként használhatóak fel.

1. ábra

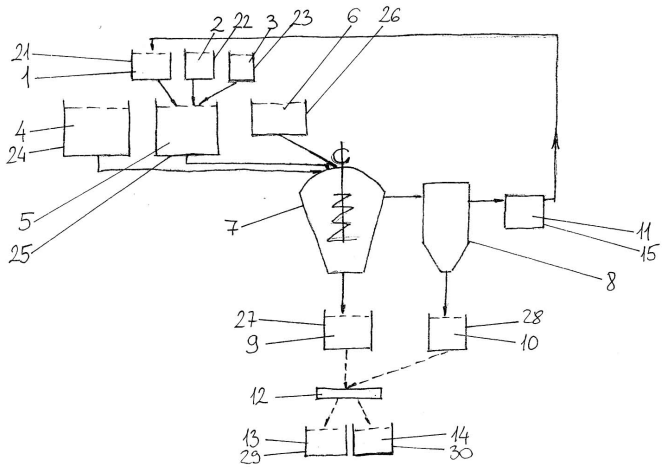

(51) C12J 1/08 (2006.01)

(13) A1

(21) P 17 00072

(22) 2017.02.15.

(71) Nemes Donát, 8900 Zalaegerszeg, Mártírok útja 13. 3/6. (HU)

(72) Nemes Donát, 8900 Zalaegerszeg, Mártírok útja 13. 3/6. (HU)

(54) Tüzesvíz

(57)

A tüzesvíz erjesztéses úton előállított almaecet kivantolásával készült 9 féle erős és csípős fűszert és gyógynövényt tartalmazó esszencia. Ennek az összetételnek köszönhetően a termék egyedülálló mind a magyar élelmiszer és étrend-kiegészítő piacon. Gyógynövény tartalmának köszönhetően a terméknek a szervezetre gyakorolt egészségmegőrző hatása is jelentős, mely a népgyógyászati tapasztalatok, a modern fitoterápia és szakirodalmak alapján lettek összeállítva.

Ezenkívül ennek a fűszerkeveréknek köszönhetően a termék rendkívül zamatos, jóízű és karakteres jellemzően csípős és erős, melyet sokoldalúan felhasználhatnak a konyhánkban.

Sütéshez, főzéshez egyaránt használható ételeinkhez vagy önállóan italként egy kis vízzel, citrommal és mézzel hígítva. Így egy finom, zamatos és egészséges frissítő italt kaphatunk, melynek rendszeres fogyasztásával hozzájárulhatnak az egészség megőrzéséhez egész éven át.

További előnye, hogy nem igényel különleges tárolási körülményt. Lehetőség szerint száraz, hűvös és fénytől védett helyen tároljuk. Minőségét 4 évig megőrzi.

E. SZEKCIÓ - HELYHEZ KÖTÖTT LÉTESÍTMÉNYEK

(51) E01C 13/00 (2006.01)
A63C 19/02 (2006.01)
A63K 1/00 (2006.01)
(13) A1
(21) P 17 00151
(22) 2017.04.13.
(71) Fábiáncsics Gábor, 1174 Budapest, Katlan utca 29. (HU)
Raffai János, 2092 Budakeszi, Batthyány u. 6/B. (HU)
(72) Fábiáncsics Gábor, 1174 Budapest, Katlan utca 29. (HU)
Raffai János, 2092 Budakeszi, Batthyány u. 6/B. (HU)
(54) Burkolat lovas versenyekhez és lovagláshoz használt pályákhoz, valamint más sportpályákhoz, játszóterekhez és hasonlókhoz
(74) Tóth-Szabó István, 1138 Budapest, Párkány u. 30. IX/56. (HU)
(57)

A találmány olyan burkolatra vonatkozik, amely lovasversenyekhez és lovagláshoz használt pályákhoz, valamint más sportpályákhoz, játszóterekhez és hasonlókhoz alkalmazható, és amely a burkolatot (1) hordozó, előkészített, természetes földtükörre (2) kőzúzalékból terített teherhordó ágyazatból (7) és a teherhordó ágyazatra (7) terített taposórétegből (11) áll. A találmány szerint a teherhordó ágyazat (7) 10-30 cm vastag, és a 85-90%-át kitevő alsó rétegében (7a) min. 20 mm, max. 100 mm szemcseméretű pormentes szemcsés anyagot, a 10-15%-át kitevő felső rétegében (7f) min. 4 mm, max. 8-11 mm szemcseméretű pormentes szemcsés anyagot tartalmaz. A teherhordó ágyazat (7) felületén 2-5 kg/m^2 mennyiségű, 50-70%-os bitumen tartalmú bitumen emulzió permet (9) van. A bitumen emulzió permettel (9) ellátott teherhordó ágyazatra (7) 5-10 kg/m^2 mennyiségben min. 2 mm, max. 4-5 mm szemcseméretű pormentes apró zúzalék réteg (10) van terítve és tömörítve, és erre van terítve az önmagában ismert taposóréteg (11).

1. ábra

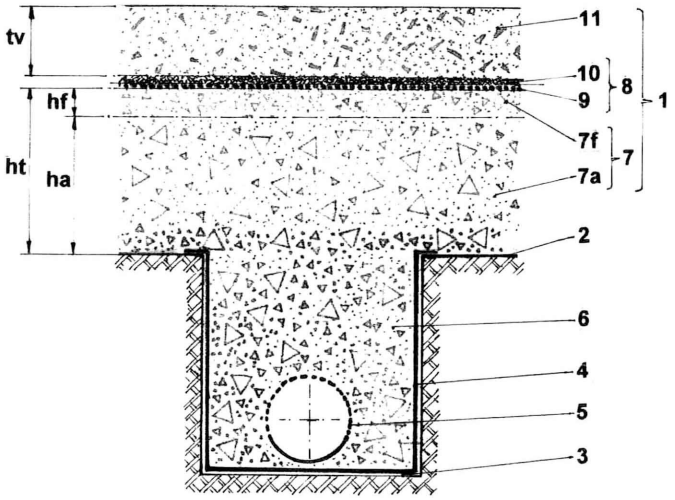

(51) E05B 27/04 (2006.01)
E05B 19/00 (2006.01)
E05B 19/06 (2006.01)
E05B 27/00 (2006.01)
(13) A1
(21) P 17 00065

(22) 2017.02.14.

(71) Bukovics István, 1114 Budapest, Bocskai út 7. (HU)

(72) Bukovics István, 1114 Budapest, Bocskai út 7. (HU)

(54) Biztonsági hengerzár szerkezet és kulcs a zárszerkezethez

(57)

A találmány tárgya biztonsági hengerzár szerkezet, amelynek hengerzár háza (1), a hengerzár házban (1) elforduló, kulcs befogadására alkalmas kulcscsatornával rendelkező zárhengere (2), a házban és a zárhengerben egy sorban elrendezett furatai vannak, ahol az összetartozó furatpárok alaphelyzetben egy vonalba esnek, a furatokban rugóerő ellenében hosszirányban elmozdítható reteszelő elemek (5, 7) találhatók, a reteszelő elemek a zárhengerben ütköző felületen (8) fekszenek fel, és az ütköző felület a kulcshegynek megfelelő magasságban van kialakítva. A találmány szerinti biztonságos hengerzár szerkezetnél a házcsapok (5) közül legalább egynek olyan elmozduláskorlátozó eleme van, amely megakadályozza, hogy a hozzá tartozó kódcsap (7) az ütköző felületen (8) felütközzön. A találmány tárgya ezenkívül a zárszerkezethez használható kulcs.

3. ábra

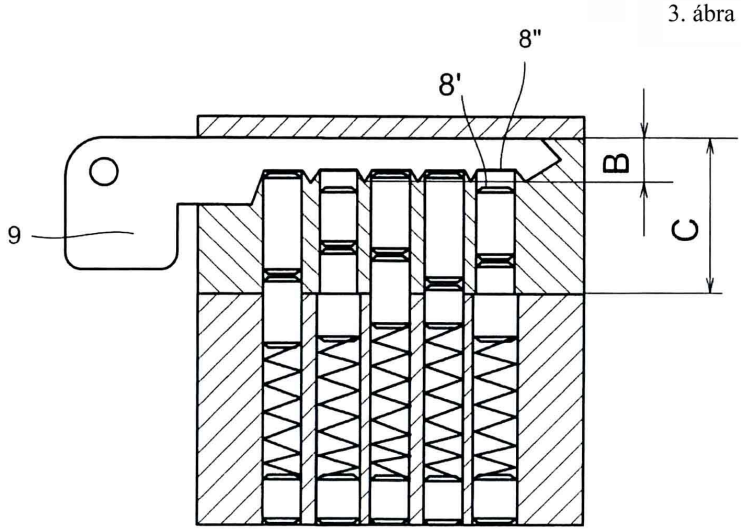

F. SZEKCIÓ - MECHANIKA, VILÁGÍTÁS, FŰTÉS

(51) F03D 9/18 (2016.01)
F03D 3/04 (2006.01)

(13) A1

(21) P 18 00019

(22) 2018.01.18.

(71) Winter László, 3013 Ecséd, Toldi M. út 9. (HU)
Jevcsák Miklós, 3022 Lőrinc, Mátra u. 21. (HU)

(72) Winter László, 3013 Ecséd, Toldi M. út 9. (HU)

(54) Fokozott hatékonyságú szigetüzemű kis szélerőmű

(74) dr. Kalavszky Dezső, 1025 Budapest, Napvirág u. 16. (HU)

(57)

Fokozott hatékonyságú szigetüzemű kis szélerőmű családi ház vagy kis műhely váltakozó áramú villamos energiával történő ellátására, amelyben függőleges tengelyű szélturbinában (9) elforduló burkolattal árnyékolt rotorban a rotor kerülete mentén tengelyirányban elrendezett lapátok vannak, a lapátok keresztirányban homorúan vannak kialakítva, az elforduló burkolaton az árnyékoló oldalon elhelyezett, a légáramlásnak a burkolat nyílásain keresztül a rotorra rávezetésére alkalmas módon kialakított irányító lemezek vannak, a rotor hajtáskapcsolatban van egyenáramú generátorral (10), az egyenáramú generátorhoz (10) szabályozó egységen (11) keresztül akkumulátor (12) és az akkumulátorhoz (12) inverter (16) van csatlakoztatva, valamint a kis szélerőmű villamos berendezései közül legalább az egyik gépházban (19) van elhelyezve. A találmányra jellemző, hogy az elforduló

burkolaton az árnyékoló oldalon elhelyezett irányító lemezeken kívül, azokkal ellentétes oldalon legalább egy, a rotor mellett elhaladó szelet részben a rotor lapátjaira rávezető szárny van kialakítva, a rotor lapátjai hosszirányban is homorúan vannak kiképezve, a gépházban (19) fűtőtestet tartalmazó, szabályozott hőleadásra alkalmas hőtároló (13) is el van rendezve, amely a szabályozó egységen (11) keresztül összeköttetésben áll az egyenáramú generátorral (10), a gépházban (19) egy hőszivattyú beltéri egysége (18) is el van helyezve, míg a hőszivattyú kültéri egysége (21) a gépházon (19) kívül, a talaj vagy a víz, vagy a levegő hűtésére alkalmas módon van elhelyezve, és a gépház (19) fölül összetartó oldalakkal, kürtőszerűen van kialakítva, a gépházon (19) az oldalfalának alsó részén a külső levegő szabad bejutását lehetővé tevő nyílások vannak, az összetartó oldalak által alkotott kimenő nyílásnál (41) pedig szintén a szabályozó egységre (11) csatlakozó további egyenáramú generátorral (23) hajtáskapcsolatban álló további szélturbina van elhelyezve.

4. ábra

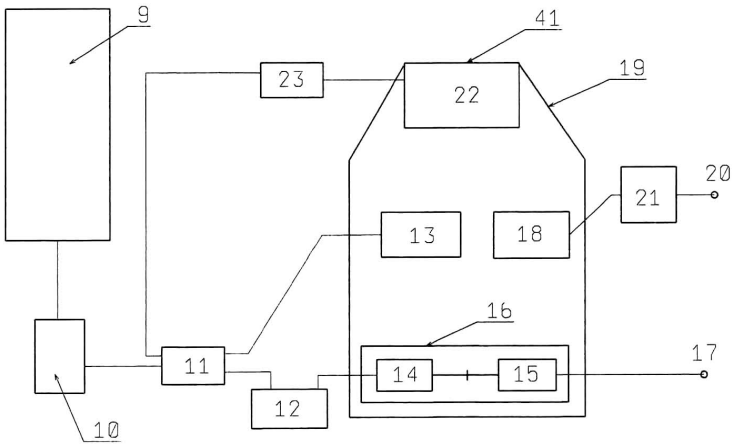

(51) **F17D 1/05** (2006.01)
E03B 7/12 (2006.01)
F16L 53/00 (2006.01)

(13) **A1**

(21) **P 17 00053**

(22) 2017.02.03.

(71) Páli Barna, 8315 Gyenesdiás, Csokonai u. 47. (HU)

(72) Páli Barna, 8315 Gyenesdiás, Csokonai u. 47. (HU)

(54) **Fagyásfeloldó és csőhálózat diagnosztikai eszköz**

(57)

A találmány jellemzője: fagyásfeloldó és csőhálózat diagnosztikai eszköz, amiben a hőlégfúvó és diagnosztikai géphez (1) endoszkópos cső (2) csatlakozik, amelynek a végén kamera optika (8) és fűtőszálak (7) vannak azzal jellemezve, hogy a ventilátor motor (11) által befújt levegő csak az endoszkópos cső (2) végén van felmelegítve a fűtőszálak (7) segítségével, továbbá azzal jellemezve, hogy a célterület a kamera LED képernyőn (5) megfigyelhető és lokalizálható a hosszúságmérő jelöléssel (6). Az eszköz segítségével felolvaszthatók az elfagyott vízvezetékek és diagnosztizálhatóak a rejtett csőszakaszok.

1. ábra

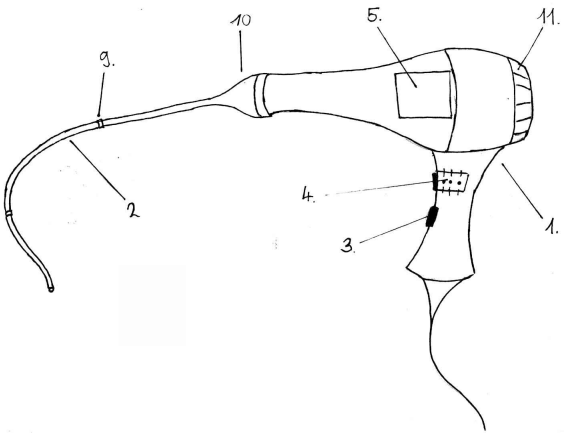

(51) **F21V 19/00** (2006.01)
F21V 17/06 (2006.01)
F21V 21/02 (2006.01)

(13) **A1**

(21) **P 17 00086**

(22) 2017.02.22.

(71) Szabó Attila, 4034 Debrecen, Mészöly Géza u. 3. (HU)
Molnár István, 4031 Debrecen, Tócóskert tér 7. 6/41. (HU)

(72) Szabó Attila, 4034 Debrecen, Mészöly Géza u. 3. (HU)
Molnár István, 4031 Debrecen, Tócóskert tér 7. 6/41. (HU)

(54) **Lámpatest tartó keret, főként lámpatestek gipszkartonból készült álmennyezetbe történő süllyesztett beépítéséhez**

(74) EMRI-PATENT Iparjogvédelmi Kft., 4032 Debrecen, Kartács u. 36. (HU)

(57)
A szabadalmi bejelentés tárgya lámpatest tartó konzol, főként lámpatestek gipszkartonból készült álmennyezetbe történő süllyesztett beépítéséhez, amely lámpatest tartó keret (1) a födémhez függesztett gipszkarton álmennyezetbe utólag, vagy az álmennyezet készítésével egyidejűleg beépíthető, oly módon, hogy a lámpatest tartó keret (1) az álmennyezet síkjával egy síkban helyezkedik el.

5. ábra

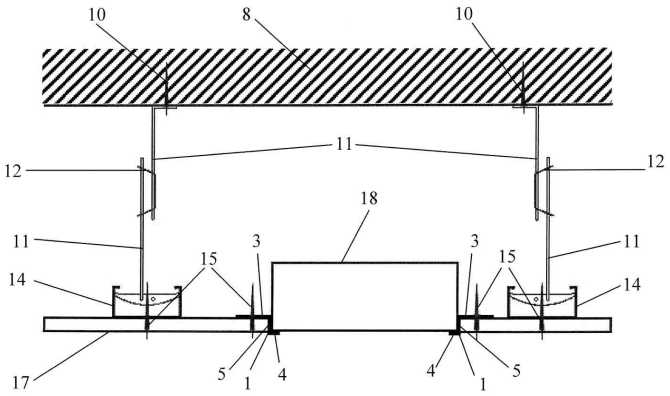

G. SZEKCIÓ - FIZIKA

(51) **G01N 23/207** (2006.01)

G01N 23/20 (2006.01)
(13) A1
(21) P 16 00500
(22) 2016.08.29.
(71) Miskolci Egyetem, 3515 Miskolc, Egyetemváros (HU)
(72) Dr. Benke Márton, 3529 Miskolc, Mikes K. u. 34. (HU)
Sepsi Máté, 3565 Tiszalúc, Munkácsi u. 11. (HU)
Dr. Mertinger Valéria, 3519 Miskolc, Brassói u. 28. (HU)
Kárpáti Viktor, 3529 Miskolc, Petneházy u. 5. (HU)

(54) Pólusábrák és azok metszeteinek mintakivágást nem igénylő mérési módszere központ nélküli röntgendiffraktométerrel ómega és módosított pszí módban

(74) Pap Béla, 1021 Budapest, Budakeszi út 55/D. (HU)

(57)

A találmány tárgya pólusábrák és azok metszeteinek mintakivágást nem igénylő mérési módszere központ nélküli röntgendiffraktométerrel Ω és módosított Ψ módban. A módszert az jellemzi, hogy
- az Ω módban felszerelt detektorokkal ellátott berendezést kalibrálják,
- meghatározzák a mérni kívánt síksorozat {hkl} 2θ szögét,
- meghatározzák azokat a döntési pozíciókat (ψi), amelyekhez tartozó mérési irányok megegyeznek a mérni kívánt mérési irányokkal (χ_i) a Ψ_i=[(90°-θ)±χ_i] összefüggés alapján,
- a berendezést a döntésének síkjában a minta (M) mérni kívánt elfordulási irányába (Φ_i) helyezik,
- megmérik a minta (M) által diffraktált nyaláb intenzitásait és rögzítik,
- elvégzik a mérés-sorozatot a minta (M) összes kívánt (Φ_i) elfordulási irányában,
- a méréseket elvégzik a mintához (M) hasonló összetételű, textúramentes, por etalonon,
- elvégzik a különböző döntési irányokban (Ψ_i) mért intenzitások defókuszálási hibából származó korrekcióját,
- a minta (M) korrigált intenzitás értékekeit szintvonalak segítségével ábrázolják az elfordulási irányok (Ψ_j) és döntési értékek (χ_j) értékek függvényében.

Ha a detektorok módosított Ψ módban vannak felszerelve,
- a berendezést kalibrálják,
- meghatározzák a mérni kívánt síksorozat {hkl} 2θ szögét,
- meghatározzák azokat a döntési pozíciókat (Ψ_i), amelyekhez tartozó mérési irányok megegyeznek a mérni kívánt mérési irányokkal (χ_i) a primér és a diffraktált nyaláb által bezárt szög negyedének (ε) ismeretében az alábbi összefüggés segítségével:

$$|\psi_i| = \arccos\left(\frac{H_i}{Ui}\right)=\arccos\left(\frac{\cos(\chi_i)}{\cos(\varepsilon)}\right)$$

- meghatározzák a méréshez tartozó elfordulási irányt (Φ_j) a mérési irány függőleges vetülete és a berendezés döntési tengelyére merőleges irány (y) által bezárt szög (α), valamint a berendezés döntési tengelyére merőleges irány (y) és a minta hengerlési iránya (HI) által bezárt szög (β) ismeretében az alábbi összefüggések segítségével:

$$\alpha_i = \arcsin\left(\frac{X}{R_i}\right)=\arcsin\left(\frac{\sin(\varepsilon)}{\sqrt{(\sin(\varepsilon))^2+(\sin(\psi_i)*\cos(\varepsilon))^2}}\right)$$

1. térnegyed: $\Phi_j = \alpha_i+\beta_j$
2. térnegyed: $\Phi_j=(180-\alpha_i)+\beta_j$
3. térnegyed: $\Phi_j=(180+\alpha_i)+\beta_j$
4. térnegyed: $\Phi_j=(360-\alpha_i)+\beta_j$,

- a berendezést a döntésének síkjában a minta (M) mérni kívánt elfordulási irányába (Φ_j) helyezik,
- megméri a minta (M) által diffraktált nyaláb intenzitásait és rögzítik,
- elvégzik a mérés-sorozatot a minta (M) összes kívánt (Φ_j) elfordulási irányában,
- a méréseket elvégzik a mintához (M) hasonló összetételű, textúramentes, por etalonon,
- elvégzik a különböző döntési irányokban (Φ_i) mért intenzitások defókuszálási hibából származó korrekcióját,
- a minta (M) korrigált intenzitás értékekeit szintvonalak segítségével ábrázolják az elfordulási irányok (Φ_j) és döntési értékek (χ_i) értékek függvényében,
- rendeltetésszerű, módosított Ψ módban végzett maradó feszültségmérés során a mérési irány függőleges vetülete

és a berendezés döntési tengelye által bezárt szöget (α) az alábbi összefüggéssel számolják:

$$\alpha_i = \arcsin\left(\frac{X}{R_i}\right) = \arcsin\left(\frac{\sin(\varepsilon)}{\sqrt{(\sin(\varepsilon))^2 + (\sin(\psi_i) * \cos(\varepsilon))^2}}\right),$$

- az alkalmazott döntési pozícióhoz (Ψ_i) tartozó döntési értéket (χ_i) az alábbi képlettel adják meg:

$$\chi_i = \arcsin\left(\sqrt{(\sin(\varepsilon))^2 + (\sin(\psi_i) * \cos(\varepsilon))^2}\right),$$

- a textúra számszerű jellemzését (T_{Max}) az alábbi képletek alapján adják meg a mért legnagyobb korrigált intenzitás (I_{Max}^{KORR}) és az átlagos korrigált intenzitás ($T_{Átl}^{KORR}$) ismeretében:

$$- T_{Max} = \frac{I_{Max}^{KORR}}{I_{Átl}^{KORR}},$$

$$- I_{Átl}^{KORR} = \frac{\sum_{1}^{n} I_{\Phi_j,\chi_i}^{KORR}}{n}$$

6. ábra

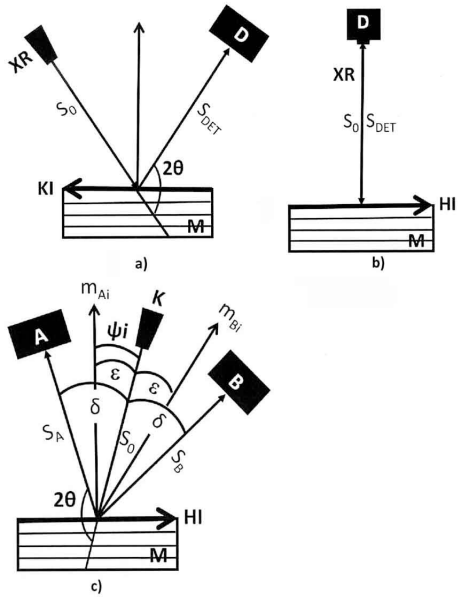

7. ábra

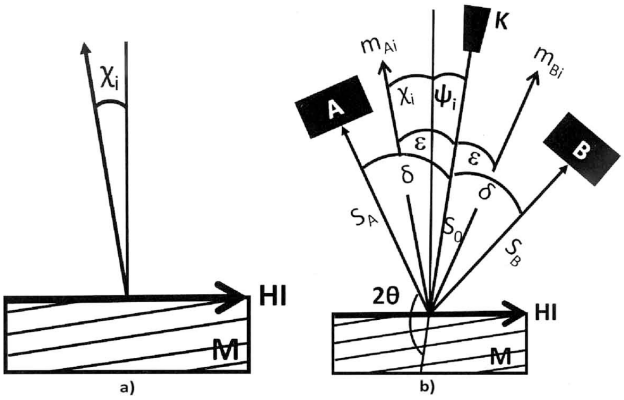

8. ábra

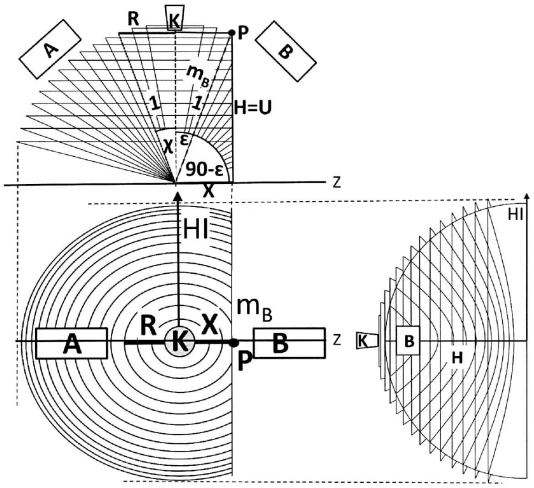

9. ábra

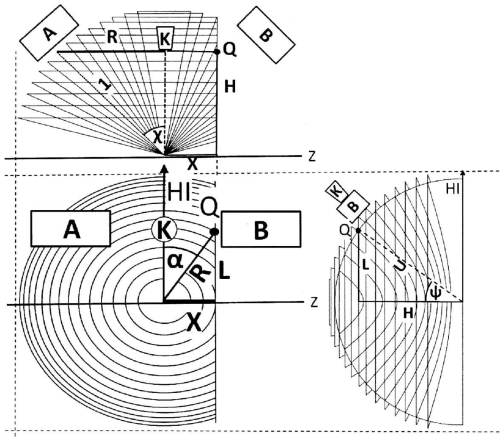

10. ábra

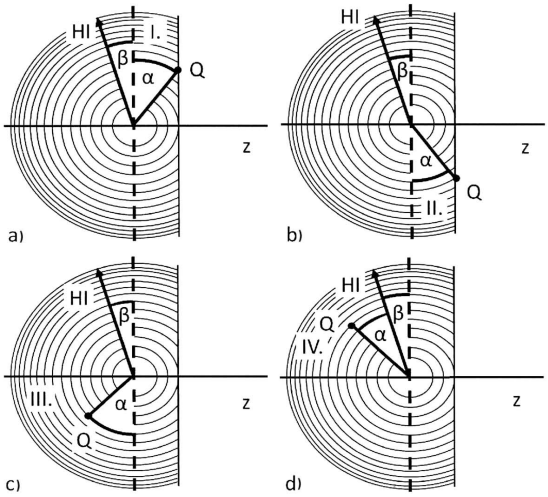

(51) G01R 3/00 (2006.01)

(13) A1

(21) P 17 00051

(22) 2017.02.02.

(71) Equip-Test Kft., 2220 Vecsés, Vágóhíd u. 19. (HU)

(72) Kádár Géza 50%, 2220 Vecsés, Küküllői u. 59/b (HU)
Kádár Csaba 25%, 2220 Vecsés, Zöldfa u. 44. (HU)

Kádár Zoltán 25%, 2220 Vecsés, Küküllői u. 59/b (HU)

(54) Kontaktáló eszköz, fejegység ahhoz, valamint eljárások kontaktáló eszköz és fejegység előállítására

(74) Gödölle, Kékes, Mészáros & Szabó Szabadalmi és Védjegy Iroda, 1024 Budapest, Keleti Károly utca 13/b (HU)

(57) A találmány kontaktáló eszköz, amely alkalmas mérésre és egyéb kontaktvizsgálatokra, amely eszköz tartalmaz első végén kiszélesített résszel (28) rendelkező szárat (14) és a szár (14) második végén lévő fejelemet (16) tartalmazó fejegységet, a kiszélesített részt (28) megvezető végénél befogadó és a megvezető végénél kialakított befelé nyúló peremrésszel (18) belső terében benntartó csőelemet (10), és a csőelem (10) belső terében a kiszélesített rész (28) végrészének és a csőelem (10) megvezető végével átellenes lezárt végéhez támaszkodóan elrendezett rugalmas elemet (20). A találmány szerinti kontaktáló eszközben a fejelem (16) és a szár (14) zsugorkötéssel vagy sajtolással van egymáshoz csatlakoztatva. A találmány továbbá fejegység kontaktáló eszközhöz, valamint eljárások kontaktáló eszköz és fejegység előállítására.

1. ábra

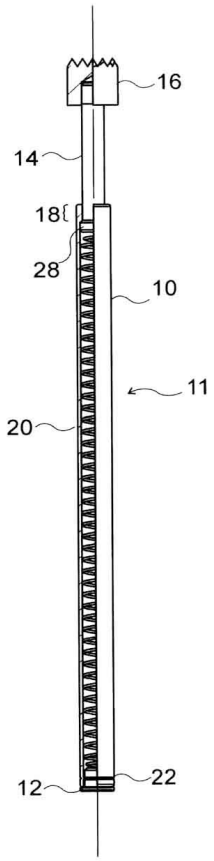

(51) **G01R 27/04** (2006.01)
G01R 29/08 (2006.01)
(13) **A1**
(21) **P 17 00141**
(22) 2017.04.07.

(71) EM-Scientific Mérnöki Tanácsadó Kft., 1036 Budapest, Lajos u. 74-76. V. em. (HU)
(72) Badics Zsolt Tibor, 2030 Érd, Tisza u. 25. (HU)
Horváth Bálint Péter, 1126 Budapest, Brassai Sámuel u. 3. (HU)

(54) Eljárás vezetéknélküli eszköz számítógépes modelljének közeltéri validációjára, valamint mérési elrendezés ahhoz

(74) Gödölle, Kékes, Mészáros & Szabó Szabadalmi és Védjegy Iroda, 1024 Budapest, Keleti Károly u. 13/b. (HU)

(57) A találmány eljárás antennával (121) rendelkező vezetéknélküli eszköz (120) számítógépes modelljének közeltéri validációjára, amelynek során a vezetéknélküli eszköz (120) és dielektrikus kontroll objektum (141) legalább egy közeltéri relatív vizsgálati pozícióját meghatározzák, és egykapu mérést végrehajtva ahhoz legalább egy első mérési egykapu-karakterisztika értéket határoznak meg, és legalább egy első számított egykapu-karakterisztika értéket számítanak validálási frekvencián, a legalább egy első mérési egykapu-karakterisztika érték és a legalább egy első számított egykapu-karakterisztika érték alapján összehasonlítási hibamértéket számítanak ki, az összehasonlítási hibamértéket elfogadási kritérium alapján kiértékelik, és a számítógépes modellt akkor tekintik validáltnak, ha az elfogadási kritérium teljesül A találmány továbbá mérési elrendezés a fenti eljáráshoz, valamint az eljárás alkalmazása specifikus abszorpciós ráta és/vagy elektromágneses interferencia/elektromágneses kompatibilitás hitelesítési számításokban.

1. ábra

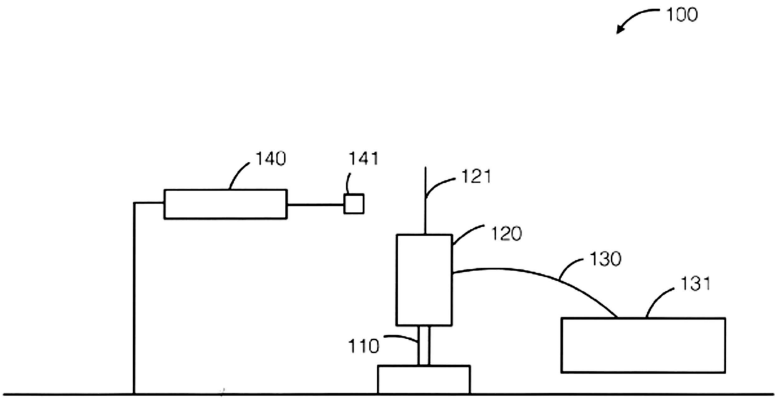

(51) **G02B 7/02** (2006.01)
G03B 17/00 (2006.01)
G03B 17/12 (2006.01)

(13) **A1**

(21) **P 17 00079**

(22) 2017.02.17.

(71) Kármán Balázs, 6792 Zsombó, Kodály u. 47. (HU)
Novák László, 8220 Balatonalmádi, István u. 7. (HU)

(72) Kármán Balázs, 6792 Zsombó, Kodály u. 47. (HU)
Novák László, 8220 Balatonalmádi, István u. 7. (HU)

(54) **Tartószerkezet objektívvel rendelkező fényképezőgépekhez**

(74) Danubia Szabadalmi és Jogi Iroda Kft., 1051 Budapest, Bajcsy-Zsilinszky út 16. (HU)

(57)
Tartószerkezet objektívvel rendelkező fényképezőgépekhez, amely az objektívhez van csatlakoztatva, a tartószerkezetnek lapos kör alakú gyűrűje (18) van, amelynek egyik oldalából vele koncentrikus, külső menetes persely (21) áll ki, amelynek menete a tartani kívánt objektív (22) elején, a lencse előtt lévő gyűrű szűrőmenetéhez illeszkedik, és a tartószerkezet (1) középső részében tartólap (3) van, és ennek közepén a gyűrű (18) befogadására egyik oldalról nyitott, és a nyitottal oldallal átellenes oldalán a gyűrű (18) átmérőjéhez illeszkedő nyílás (2) van kialakítva, és a tartólapnak legalább az egyik oldalán a tartószerkezet (1) keretes testéből befelé kinyúló bordázat (12) által határolt legalább egy vezetőhorony (8) van, amely a nyílást (2) három oldalról körülveszi és a gyűrűt (18) befogadja és tartja, egyúttal középpontja körüli elforgatását lehetővé teszi, és a keretes testnek legalább az egyik külső oldalán a tartószerkezet (1) oldható megfogását lehetővé tevő befogadó horony (15) vagy sín (13, 14) van kialakítva.

1. ábra

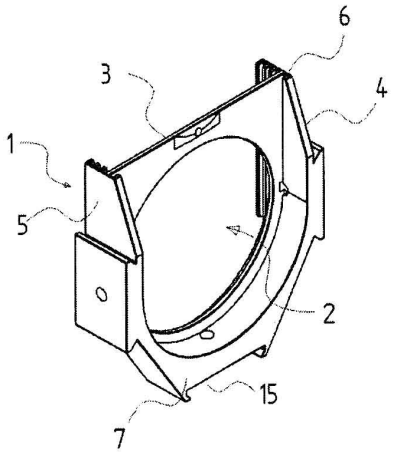

(51) G06Q 50/02 (2012.01)
(13) A1
(21) P 16 00640
(22) 2016.11.25.
(71) Tóth Zoltán, 7400 Kaposvár, Kecelhegyi út 72/A (HU)
(72) Tóth Zoltán, 7400 Kaposvár, Kecelhegyi út 72/A (HU)
(54) Eljárás talajtani paraméterek eloszlásának és változásának ábrázolására
(74) dr. Kaszás Eszter, 1122 Budapest, Maros u. 28. 1. em. 4. (HU)
(57)
Eljárás talajtani paraméterek térbeli eloszlásának és változásának virtuális ábrázolására, melynek során a nem, vagy csak lassan változó, valamint a gyorsan és szinte folyamatosan változó felszíni és felszín alatti paraméterek begyűjtését végzik adott területről, talajtani és/vagy meteorológiai, és/vagy hidrometeorológiai, és/vagy növényélettani szondák (8), vagy fizikai-kémiai paramétert mérő műszerek (9) alkalmazásával. Továbbá alkalmaznak központi vezeték nélküli adatgyűjtőt (10), ami gondoskodik a vezeték nélküli, akár több rétegben mérő műszerekről (9), szondákról (8) származó mérési adatok begyűjtéséről, illetve alkalmaznak egy központi többfunkciós számítógépes rendszert (11), amely biztosítja a monitoring, a modellezési, megjelenítési, előrejelzési és riasztási funkciókat. Az adatokat, információkat vezetéknélküli hálózaton (12) továbbítják. Az így kapott komplex információkat grafikus térinformatikai 2, 3 és 4D-s módszerekkel megjelenítik a felhasználói munkaállomásokon (13). A megoldás segítségével nagykiterjedésű területeken biztosítható a mért paraméterek adatainak, illetve térbeli eloszlásának a pontos értelmezhetősége a felszíni, vagy az alatti és feletti terekben, illetve ezek időbeli lefolyása. A megoldás lehetőséget biztosít a felszín alatti és feletti terek egyidejű vizsgálatára, az említett terekben működő különböző fizikai, kémiai, növényélettani folyamatok kölcsönhatásának vizsgálatára. Mindez vonatkoztatható a talajnedvesség mellett, vagy attól függetlenül bármilyen más, több ponton mérhető fizikai-kémiai paraméterre is.

1. ábra

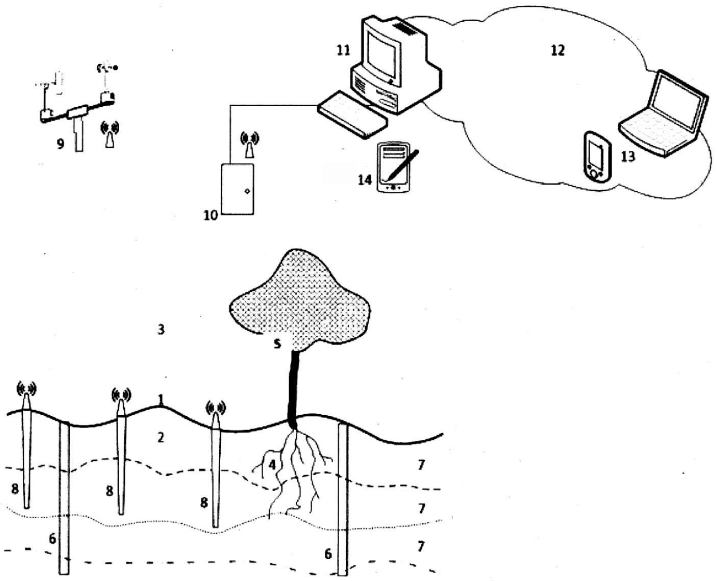

(51) G06Q 50/22 (2012.01)
(13) A1
(21) P 16 00049
(22) 2016.02.01.
(71) Sanatmetal Kft., 3300 Eger, Faiskola u. 5. (HU)
(72) prof. dr. Kozmann György 40%, 1221 Budapest, Péter Pál u. 75. (HU)
Kozmann György Zoltán 30%, 1221 Budapest, Péter Pál u. 75. (HU)
Farkas József 30%, 3300 Eger, Zöldfa út 23. (HU)

(54) Hordozható eszköz vizsgált személy szívállapotának meghatározására szolgáló jelek gyűjtésére és továbbítására, valamint eljárás szívállapot hordozható eszközzel történő meghatározásának megkönnyítésére

(74) PATINORG Kft., 1132 Budapest, Victor Hugo u. 6-8. (HU)

(57)
A találmány tárgya olyan hordozható eszköz vizsgált személy szívállapotának meghatározására szolgáló jelek gyűjtésére és továbbítására, amely EKG-jelsorozat előállítására és tárolására szolgáló.
A találmány szerinti hordozható eszköz jellegzetessége, hogy véroxigén-szint meghatározó részegységgel (30) és lépésszámláló részegységgel (40) rendelkezik, hordozható eszköz adattároló részegysége (21) egymáshoz rendelt szívjel-adatok (14), véroxigén-adatok (33) és lépésszám-adatok (43) időrendi tárolására alkalmasan van kialakítva, míg a vezérlőegység (20), az adattároló részegység (21), az adatközvetítő részegység (22), az idő-meghatározó részegység (23), az energiaforrás (24), valamint az EKG-jelsorozat előállító részegység (10), a véroxigén-szint meghatározó részegység (30) és a lépésszámláló részegység (40) egyetlen házban (3) van elhelyezve, az EKG-jelsorozat előállító részegység (10) mérőérintkezői (11, 12) pedig egymástól távközzel (T) elválasztva, a ház (3) határoló-felületébe (3a) vannak helytállóan beillesztve.
A találmány tárgya még egy - a találmány szerinti hordozható eszköz segítségével végrehajtható - eljárás is vizsgált személy szívállapotának meghatározására, amelynek során EKG jeleket gyűjtenek, és azokból többségi ciklust formáló lefutási görbéket tartalmazó vizsgált adatcsoportot különítenek el, majd a többségi ciklusba tartozó lefutási görbéket tartalmazó vizsgált adatcsoport egyes tagjainak lefutási görbéihez tartozó jellemző értékeiből statisztikai átlagértéket képeznek, és a képzett statisztikai átlagérték alapján az egyes lefutási görbék hullámhatáraira és hullámparamétereire vonatkozó értékeket határoznak meg, végül a szívállapotra vonatkozó jellemző adatokat ezen értékek figyelembevételével véglegesítik.

1. ábra

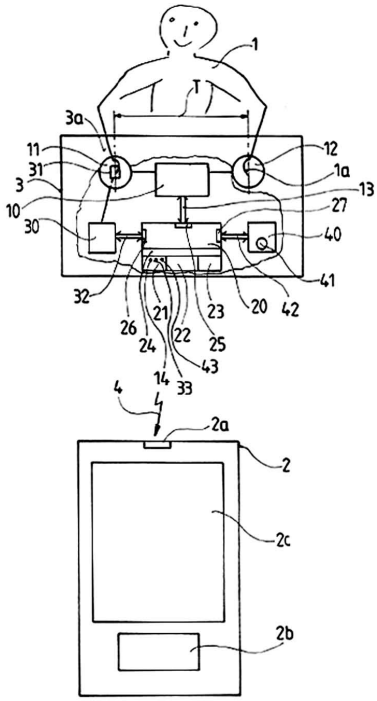

(51) **G07F 17/32** (2006.01)
G02B 27/22 (2006.01)
G06T 19/00 (2011.01)
(13) **A1**
(21) **P 17 00041**
(22) 2017.01.26.
(71) Hoffmann Dániel, 1093 Budapest, Mátyás u. 20. I. 3. (HU)
(72) Hoffmann Dániel, 1093 Budapest, Mátyás u. 20. I. 3. (HU)
(54) **Eljárás és rendszer multimédiás élmény fokozására**
(74) SBGK Szabadalmi Ügyvivői Iroda, 1062 Budapest, Andrássy út 113. (HU)
(57)
A találmány tárgya egyrészt eljárás multimédiás élmény fokozására, melynek során legalább egy multimédiás tartalmat eltárolnak egy tárolóban, az eltárolt multimédiás tartalmak közül egy kiválasztott tartalmat kijelzőn (30) megjelenítenek, és a megjelenítés során a megjelenítést felhasználói input alapján befolyásolják, ahol a befolyásolás érinti a megjelenített multimédiás tartalom pozicionálását a kijelzőn (30). A találmány szerinti eljárásnál a multimédiás tartalmat széles kijelzőn (30) jelenítik meg, amelyet keskeny maszkkal (31, 32) maszkolnak, miközben a kijelzőt (30) vagy a kijelzett tartalmat egy koordináta mentén két lehetséges irány közül felhasználói input hatására az egyik vagy a másik irányban elmozdítják. A találmány tárgya ezenkívül berendezés a találmány szerinti eljárás megvalósítására.

3. ábra

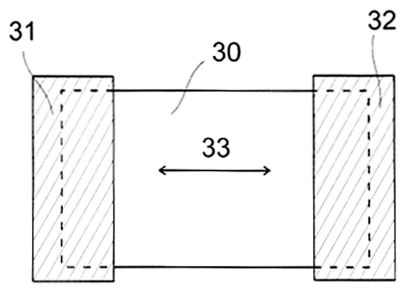

H. SZEKCIÓ - VILLAMOSSÁG, ELEKTROMOSSÁG

(51) **H05K 5/02** (2006.01)
H05K 7/00 (2006.01)
H05K 13/04 (2006.01)
(13) **A1**
(21) **P 17 00059**
(22) 2017.02.08.
(71) Márkus Donát, 1163 Budapest, Hősök fasora 29. (HU)
Márkus Dániel, 1024 Budapest, Keleti Károly u. 9. V/1, (HU)
(72) Márkus Donát, 1163 Budapest, Hősök fasora 29. (HU)
Márkus Dániel, 1024 Budapest, Keleti Károly u. 9. V/1, (HU)
(54) Nyomtatott áramköri lap tároló/szállító keret mechanikusan nyitható automata zár
(57)
Egy olyan mechanikus zár, ami a piacon kapható ipari nyomtatott áramköri lap tárolók zárását teszi gépesíthetővé.
Azon sorozatgyártások esetében, ahol a sorozatgyártás tárgya vagy eleme nyomtatott áramkör, a bevett gyakorlat szerint, az erre a célra készített tárolóknál, rugóval rögzített oszlopokkal oldották meg, a nyomtatott áramköri lapok kicsúszásának meggátlását. Ezeket azonban csak manuálisan, kézi működtetéssel lehet kinyitni, és nem gépesíthető. Alkalmazása időigényes és e miatt drága. A nyomtatott áramköri lap tároló/szállító keret mechanikusan nyitható automata zár, a rugós oszlopokat helyettesíti egy fésű alakú szerkezettel, amit rugó (5) vagy a gravitáció tart zárt állapotban és kis mennyiségű mechanikus ráhatással nyitható. A találmány lényege, hogy egy tetszőleges helyen elhelyezett kilincsművet (11), és - a fésűsoron (1) kialakított - kilincsmű fogadó részét (14) egymásba tolják, ami nyitott állapotba mozdítja a fésű sort (1). Módozatként egy kúp alakú nyitó elem, és a nyitó elem fogadására alkalmas ovális furat (vagy módozatként egy másik kúp alakú elem) egymásba csúszásából fakadó oldalirányú elmozdulás is nyithatja a fésű sort.

4. ábra

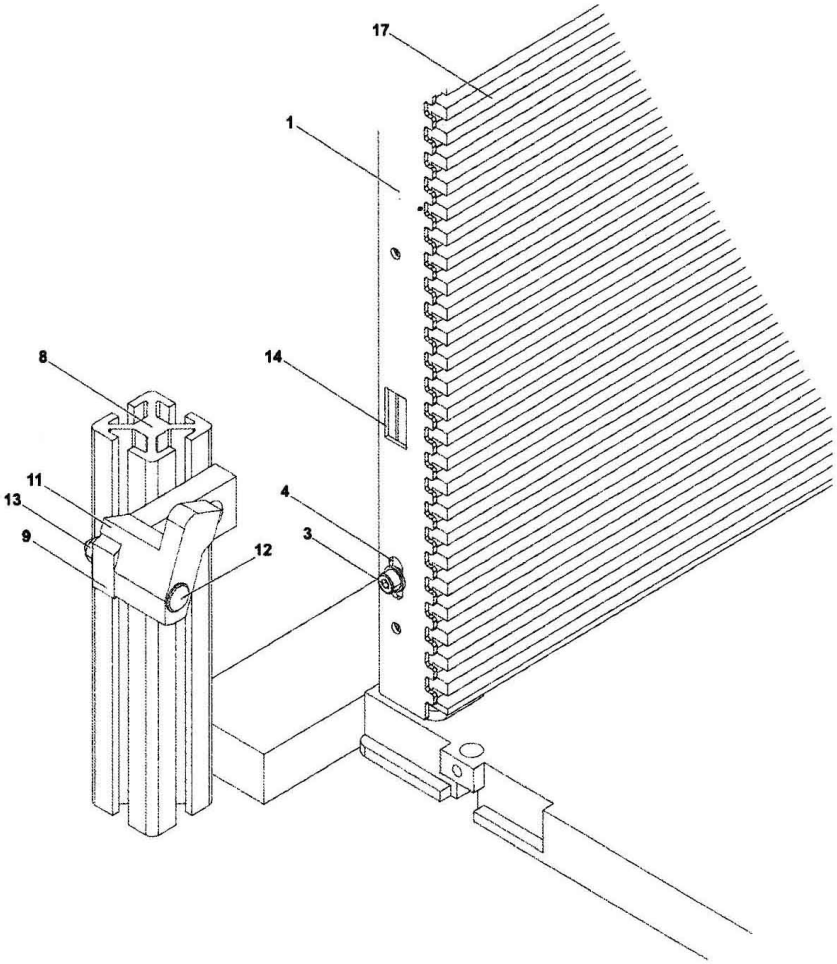

5. ábra

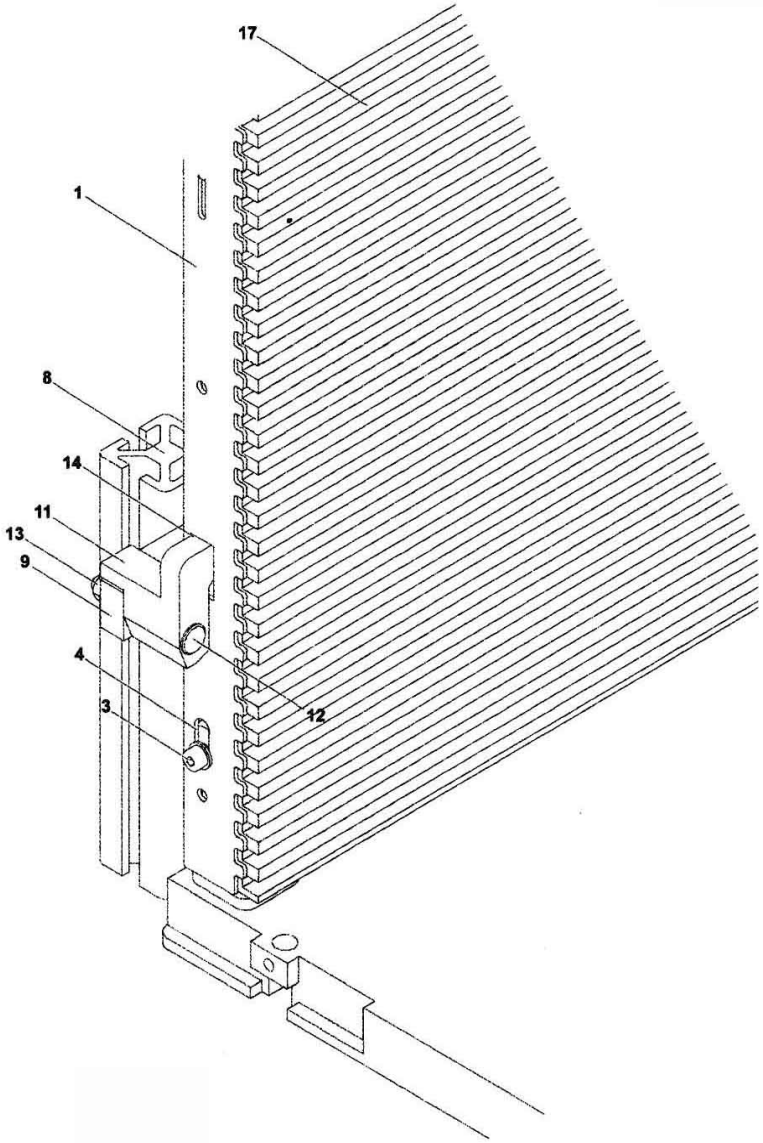

A rovat 25 darab közlést tartalmaz.

Külön tájékoztatás újdonságkutatásról

F. SZEKCIÓ - MECHANIKA, VILÁGÍTÁS, FŰTÉS

(51) **F02N 15/02** (2006.01)
F02N 11/00 (2006.01)
F16D 7/02 (2006.01)
F16H 35/10 (2006.01)
F16H 57/08 (2006.01)
(13) **A3**
(21) **P 17 00421**
(71) SEG Automotive Germany GmbH, 70499 Stuttgart, Lotterbergstrasse 30 (DE)
(54) **Bolygókerekes hajtómű beépített csúszókapcsolással villamos géphez**

G. SZEKCIÓ - FIZIKA

(51) **G01F 23/296** (2006.01)
A01J 11/02 (2006.01)
B01D 19/02 (2006.01)
G01F 23/00 (2006.01)
(13) **A3**
(21) **P 13 00635**
(71) ORGANICA Technológiák Zrt., 1094 Budapest, Tűzoltó utca 59. (HU)
(54) **Habérzékelő egység**

(51) **G01N 21/3554** (2014.01)
B29C 45/34 (2006.01)
G01N 21/359 (2014.01)
(13) **A3**
(21) **P 15 00162**
(71) Fondarex S.A., CH-1806 Z.I. Rio-Gredon, St-Légier, Route Industrielle 13. (CH)
(54) **Berendezés és eljárás nyomásos öntőszerszámbeli nedvesség mérésére**

A rovat 3 darab közlést tartalmaz.

Megadott szabadalmak

A. SZEKCIÓ - KÖZSZÜKSÉGLETI CIKKEK

(51) **A01N 37/18** (2006.01)
A01N 43/38 (2006.01)
A01N 43/42 (2006.01)
A01N 43/82 (2006.01)
A01N 43/824 (2006.01)
A01N 43/836 (2006.01)
(13) **B1**
(11) **230.839** 2018.06.15.
(21) **P 15 00636**
(22) 2001.05.09.
(40) 2003.09.29
(73) Bayer Intellectual Property GmbH, 40789 Monheim, Alfred-Nobel-Strasse 10 (DE)
(72) Feucht, Dieter, 40789 Monheim, Ackerweg 9 (DE)
Dahmen, Peter, 41470 Neuss, Altebrückerstr. 61 (DE)
Drewes, Mark Wilhelm, 40764 Langenfeld, Goethestr. 38 (DE)
Pontzen, Rolf, 42799 Leichlingen, Am Kloster 69 (DE)
Kremer, Mathias, 51399 Burscheid, Heddinghofener Str. 31 (DE)
(54) **Heteroariloxi-acetamid-származékot tartalmazó szelektív herbicid készítmények**
(62) P0302069 2001.05.09. HU
(30) 10025306.7 2000.05.22 DE
10041619.5 2000.08.24 DE
(86) EP0105242
(87) 0189301
(74) Danubia Szabadalmi és Jogi Iroda Kft., 1051 Budapest, Bajcsy-Zsilinszky út 16. (HU)

---

(51) **A01N 43/82** (2006.01)
A01N 43/824 (2006.01)
A01N 43/836 (2006.01)
(13) **B1**
(11) **230.840** 2018.06.15.
(21) **P 15 00637**
(22) 2001.05.09.
(40) 2003.09.29
(73) Bayer Intellectual Property GmbH, 40789 Monheim, Alfred-Nobel-Strasse 10 (DE)
(72) Feucht, Dieter, 40789 Monheim, Ackerweg 9 (DE)
Dahmen, Peter, 41470 Neuss, Altebrückerstr. 61 (DE)
Drewes, Mark Wilhelm, 40764 Langenfeld, Goethestr. 38 (DE)
Pontzen, Rolf, 42799 Leichlingen, Am Kloster 69 (DE)
Kremer, Mathias, 51399 Burscheid, Heddinghofener Str. 31 (DE)
(54) **Heteroariloxi-acetamid-származékot tartalmazó szelektív herbicid készítmények**
(62) P0302069 2001.05.09. HU
(30) 10025306.7 2000.05.22 DE
10041619.5 2000.08.24 DE

(86) EP0105242
(87) 0189301
(74) Danubia Szabadalmi és Jogi Iroda Kft., 1051 Budapest, Bajcsy-Zsilinszky út 16. (HU)

---

(51) A01N 43/82 (2006.01)
A01N 43/824 (2006.01)
A01N 43/836 (2006.01)
(13) B1
(11) 230.838 2018.06.15.
(21) P 15 00632
(22) 2001.05.09.
(40) 2003.09.29
(73) Bayer Intellectual Property GmbH, 40789 Monheim, Alfred-Nobel-Strasse 10 (DE)
(72) Feucht, Dieter, 40789 Monheim, Ackerweg 9 (DE)
Dahmen, Peter, 41470 Neuss, Altebrückerstr. 61 (DE)
Drewes, Mark Wilhelm, 40764 Langenfeld, Goethestr. 38 (DE)
Pontzen, Rolf, 42799 Leichlingen, Am Kloster 69 (DE)
Kremer, Mathias, 51399 Burscheid, Heddinghofener Str. 31 (DE)
(54) Heteroariloxi-acetamid-származékot tartalmazó szelektív herbicid készítmények
(62) P0302069 2001.05.09. HU
(30) 10025306.7 2000.05.22 DE
10041619.5 2000.08.24 DE
(86) EP0105242
(87) 0189301
(74) Danubia Szabadalmi és Jogi Iroda Kft., 1051 Budapest, Bajcsy-Zsilinszky út 16. (HU)

---

(51) A01N 43/82 (2006.01)
A01N 43/824 (2006.01)
A01N 43/836 (2006.01)
(13) B1
(11) 230.837 2018.06.15.
(21) P 15 00631
(22) 2001.05.09.
(40) 2003.09.29
(73) Bayer Intellectual Property GmbH, 40789 Monheim, Alfred-Nobel-Strasse 10 (DE)
(72) Feucht, Dieter, 40789 Monheim, Ackerweg 9 (DE)
Dahmen, Peter, 41470 Neuss, Altebrückerstr. 61 (DE)
Drewes, Mark Wilhelm, 40764 Langenfeld, Goethestr. 38 (DE)
Pontzen, Rolf, 42799 Leichlingen, Am Kloster 69 (DE)
Kremer, Mathias, 51399 Burscheid, Heddinghofener Str. 31 (DE)
(54) Heteroariloxi-acetamid-származékot tartalmazó szelektív herbicid készítmények
(62) P0302069 2001.05.09. HU
(30) 10025306.7 2000.05.22 DE
10041619.5 2000.08.24 DE
(86) EP0105242
(87) 0189301
(74) Danubia Szabadalmi és Jogi Iroda Kft., 1051 Budapest, Bajcsy-Zsilinszky út 16. (HU)

---

(51) A01N 43/82 (2006.01)

A01N 43/824 (2006.01)
A01N 43/836 (2006.01)
(13) B1
(11) 230.836 2018.06.15.
(21) P 15 00630
(22) 2001.05.09.
(40) 2003.09.29
(73) Bayer Intellectual Property GmbH, 40789 Monheim, Alfred-Nobel-Strasse 10 (DE)
(72) Feucht, Dieter, 40789 Monheim, Ackerweg 9 (DE)
Dahmen, Peter, 41470 Neuss, Altebrückerstr. 61. (DE)
Drewes, Mark Wilhelm, 40764 Langenfeld, Goethestr. 38. (DE)
Pontzen, Rolf, 42799 Leichlingen, Am Kloster 69 (DE)
Kremer, Mathias, 51399 Burscheid, Heddinghofener Str. 31 (DE)
(54) Heteroariloxi-acetamid-származékot tartalmazó szelektív herbicid készítmények
(62) P0302069 2001.05.09. HU
(30) 10025306.7 2000.05.22 DE
10041619.5 2000.08.24 DE
(86) EP0105242
(87) 0189301
(74) Danubia Szabadalmi és Jogi Iroda Kft., 1051 Budapest, Bajcsy-Zsilinszky út 16. (HU)

---

(51) A01N 43/82 (2006.01)
A01N 43/824 (2006.01)
A01N 43/836 (2006.01)
(13) B1
(11) 230.835 2018.06.15.
(21) P 15 00628
(22) 2001.05.09.
(40) 2003.09.29
(73) Bayer Intellectual Property GmbH, 40789 Monheim, Alfred-Nobel-Strasse 10 (DE)
(72) Feucht, Dieter, 40789 Monheim, Ackerweg 9 (DE)
Dahmen, Peter, 41470 Neuss, Alterbrückerstr. 61 (DE)
Drewes, Mark Wilhelm, 40764 Langenfeld, Goethestr. 38 (DE)
Pontzen, Rolf, 42799 Leichlingen, Am Kloster 69 (DE)
Kremer, Mathias, 51399 Burscheid, Heddinghofener Str. 31. (DE)
(54) Heteroariloxi-acetamid-származékot tartalmazó szelektív herbicid készítmények
(62) P0302069 2001.05.09. HU
(30) 10025306.7 2000.05.22 DE
10041619.5 2000.08.24 DE
(86) EP0105242
(87) 0189301
(74) Danubia Szabadalmi és Jogi Iroda Kft., 1051 Budapest, Bajcsy-Zsilinszky út 16. (HU)

---

(51) A01N 57/20 (2006.01)
(13) B1
(11) 230.844 2018.06.27.
(21) P 01 04049
(22) 1999.08.10.
(40) 2002.04.29

(73) Bayer Intellectual Property GmbH, 40789 Monheim, Alfred-Nobel-Strasse 10 (DE)
(72) dr. Hacker, Erwin, D-65239 Hochheim, Margarethenstrasse 16 (DE)
dr. Bieringer, Hermann, D-65817 Eppstein, Eichenweg 26 (DE)
Willms, Lothar, D-65719 Hofheim, Königsteiner Strasse 50 (DE)
(54) Herbicid készítmény toleráns vagy rezisztens kukoricakultúrákra
(30) 198 36 737.6 1998.08.13 DE
199 19 993.0 1999.04.30 DE
(86) EP9905796
(87) 0008936
(74) DANUBIA Szabadalmi és Jogi Iroda Kft., 1051 Budapest, Bajcsy-Zsilinszky út 16. (HU)

---

(51) A23K 1/18 (____.__)
A23K 1/16 (____.__)
(13) B1
(11) 230.845 2018.06.27.
(21) P 12 00741
(22) 2011.05.06.
(40) 2013.02.28
(73) ADEXGO Ipari és Kereskedelmi Szolgáltató Kft., 8230 Balatonfüred, Völgy utca 41. (HU)
(72) Tóth Tamás, 9200 Mosonmagyaróvár, Lucsony u. 15-17. (HU)
Grosz György, 8230 Balatonfüred, József Attila u. 5. (HU)
dr. Szilvássy Zoltán, 4225 Debrecen, Kútvölgyi u. 1. (HU)
Jurányi Zsolt, 1067 Budapest, Szondi u. 19. (HU)
(54) Takarmánykiegészítő készítmények és eljárás előállításukra
(30) 61/332,215 2010.05.07 US
10462003.4 2010.05.07 EP
(86) IB1152014
(87) 11138763
(74) DANUBIA Szabadalmi és Jogi Iroda Kft., 1051 Budapest, Bajcsy-Zs. út 16. (HU)

---

(51) A61K 9/20 (2006.01)
A61K 9/14 (2006.01)
A61K 9/22 (2006.01)
A61K 9/26 (2006.01)
A61K 9/48 (2006.01)
A61K 9/52 (2006.01)
(13) B1
(11) 230.828 2018.06.07.
(21) P 02 03680
(22) 2000.10.30.
(40) 2003.03.28
(73) EURO-CELTIQUE S.A., 1653 Luxemburg, 2. Avenue Charles de Gaulle (LU)
(72) Oshlack, Benjamin, 10028 New York, New York, 351 East 84 Street (US)
Huang, Hua-Pin, NJ 07632 Englewood Cliffs, New Jersey, 68 Birch Street (US)
Tonelli, Alfred P., 10920 Congers, New York, 32 Watersedge (US)
Masselink, John, NJ 07675 Old Tappan, New Jersey, 7 Windsor Place (US)
(54) Szabályozott hatóanyag-leadású hidrokodon készítmények
(30) 60/162,541 1999.10.29 US
(86) US0029953

(87) 0132148
(74) Gödölle, Kékes, Mészáros & Szabó Szabadalmi és Védjegy Iroda, 1024 Budapest, Keleti Károly u. 13/b. (HU)

B. SZEKCIÓ - IPARI MŰVELETEK ÁLTALÁBAN ÉS SZÁLLÍTÁS

(51) B33Y 30/00 (2015.01)
B29C 69/00 (2006.01)
B33Y 10/00 (2015.01)
(13) B1
(11) 230.841 2018.06.15.
(21) P 15 00374
(22) 2015.08.14.
(40) 2017.02.28
(73) Bartos Márton, 1119 Budapest, Boglárka u. 14. (HU)
(72) Bartos Márton, 1119 Budapest, Boglárka u. 14. (HU)
(54) Berendezés és eljárás háromdimenziós tárgy előállítására

---

(51) B41J 11/00 (2006.01)
B41J 3/407 (2006.01)
(13) B1
(11) 230.842 2018.06.15.
(21) P 17 00146
(22) 2014.07.15.
(40) 2017.08.28
(73) Pharma Pack Hungary Gyógyszergyártó Korlátolt Felelősségű Társaság, 2040 Budaörs, Vasút u. 13. (HU)
(72) Kárpáti Zoltán, 2030 Érd, Petőfi S. u. 102. (HU)
Laute Pierre, 83101 Bratislava, Guothova 2/3. (SK)
Hozmann László, 7560 Larnaca, Farou Str. Akti Oniron 2. Pervolia (CY)
Molnár László, 1053 Budapest, Királyi Pál u. 20. III/12. (HU)
(54) Nyomdagép és eljárás előnyomott fóliák felülnyomására buborék-csomagolásokon
(86) IB1401659
(87) 16009244

---

(51) B60B 35/00 (2006.01)
B60K 17/04 (2006.01)
B60K 17/16 (2006.01)
F16H 1/00 (2006.01)
F16H 3/00 (2006.01)
(13) B1
(11) 230.843 2018.06.15.
(21) P 13 00754
(22) 2013.12.23.
(40) 2015.06.29
(73) Rába Futómű Kft., 9027 Győr, Martin út 1. (HU)
(72) Dr. Lelkes Márk 65%, 1119 Budapest, Bornemissza u. 7. (HU)
Patai Patrik 35%, 9028 Győr, Tárogató u. 83/a (HU)
(54) Portál futómű elrendezés
(74) dr. Krajnyák András, Dr. Krajnyák & Társa Ügyvédi Iroda, 1012 Budapest, Logodi u. 5-7. fszt. 8. (HU)

C. SZEKCIÓ - VEGYÉSZET ÉS KOHÁSZAT

(51) C07D239/42 (2006.01)
(13) B1
(11) 230.848 2018.06.27.
(21) P 09 00460
(22) 2009.07.24.
(40) 2010.09.28
(73) EGIS Gyógyszergyár Nyilvánosan Működő Részvénytársaság, 1106 Budapest, Keresztúri út 30-38. (HU)
(72) Koványiné dr. Lax Györgyi 18%, 1141 Budapest, Mogyoródi út 110. (HU)
dr. Sipos Éva 18%, 1172 Budapest, Magyarhida u. 47. (HU)
dr. Barkóczy József 12%, 1016 Budapest, Szirom u. 4-6. (HU)
dr. Volk Balázs 12%, 1165 Budapest, Atlasz u. 34. (HU)
dr. Simig Gyula 10%, 1126 Budapest, Hollósy S. u. 25. (HU)
Bartha Ferenc 9%, 4440 Tiszavasvári, Kabay János u. 3-5/5 (HU)
Ruzsics György 6%, 7191 Hőgyész, Dózsa Gy. u. 21. (HU)
Karasz Adrienn 3%, 1106 Budapest, Gyakorló u. 16. (HU)
Király Imre 6%, 3100 Salgótarján, Iskola út 7. (HU)
dr. Nagy Kálmán 6%, 1025 Budapest, Turista u. 2/A (HU)
(54) Eljárás rosuvastatin sók előállítására

---

(51) C07D401/14 (2006.01)
A61K 31/47 (2006.01)
A61P 35/00 (2006.01)
C07D401/04 (2006.01)
C07D413/14 (2006.01)
C07D471/04 (2006.01)
C07D491/04 (2006.01)
C07D491/10 (2006.01)
(13) B1
(11) 230.829 2018.06.07.
(21) P 02 03725
(22) 2000.11.10.
(40) 2003.02.28
(73) Pfizer Products Inc., 06340 Groton, Connecticut, 558 Eastern Point Road (US)
(72) Barth, Wayne Ernest, 06340 Groton, Connecticut, 558 Eastern Point Road (US)
Luzzio, Michael Joseph, 06340 Groton, Connecticut, 558 Eastern Point Road (US)
Lyssikatos, Joseph Peter, 06340 Groton, Connecticut, 558 Eastern Point Road (US)
(54) Benzimidazol származékok és ezeket tartalmazó burjánzásgátló hatású gyógyászati készítmények
(30) 60/168,217 1999.11.30 US
(86) IB0001636
(87) 0140217
(74) SBGK Szabadalmi Ügyvivői Iroda, 1062 Budapest, Andrássy út 113. (HU)

---

(51) C07H 15/00 (2006.01)
A61K 31/70 (2006.01)
A61K 31/7016 (2006.01)

A61P 31/00 (2006.01)

(13) B1

(11) 230.847 2018.06.27.

(21) P 03 01815

(22) 2001.05.18.

(40) 2003.09.29

(73) Corixa Corporation, 98104 Seattle, Washington, 1124 Columbia street, suite 200 (US)

(72) Persing, David H., WA 98053 Redmond, Washington, 22401 N.E. 25th Way (US)
Crane, Richard Thomas, MT 59840 Hamilton, Montana, 225 Nighthawk Lane (US)
Elliot, Gary T., MT 59870 Stevensville, Montana, 100 College Street (US)
Ulrich, J. Terry, MT 59828 Corvallis, Montana, 883 Hamilton Heights Road (US)
Lacy, Michael J., MT 59840 Hamilton, Montana, 140 High Road (US)
Johnson, David A., MT 59840 Hamilton, Montana, 121 Woodland Way (US)
Baldridge, Jory R., MT 59875 Victor, Montana, 1862 Mountain Meadow Lane (US)
Wang, Rong, MT 59808 Missoula, Montana, 2070 Cooper Street, Apt. 632 (US)

(54) Fertőző és egyéb betegségek mono- és diszacharid alapú vegyületekkel való profilaktikus és terápiás kezelése

(30) 60/205,820 2000.05.19 US
60/281,567 2001.04.04 US

(86) US0116327

(87) 0190129

(74) SBGK Szabadalmi Ügyvivői Iroda, 1062 Budapest, Andrássy út 113. (HU)

A rovat 15 darab közlést tartalmaz.

Megtekinthetővé vált szabadalmi leírások

(11) 230.753
(54) Berendezés és eljárás magas nedvességtartalmú szerves anyagok égetésére

(11) 230.798
(54) Staurosporin-származékok mint az FLT3 receptor tirozin-kináz aktivitás inhibitorai

(11) 230.799
(54) 2-(3-Ciano-4-izobutiloxifenil)-4-metil-5-tiazolkarbonsav polimorf módosulatai és eljárás ezek előállítására

(11) 230.800
(54) Új probiotikumok hobbiállat-eledel kompozíciókhoz

(11) 230.802
(54) Eszköz és eljárás töltött sűrű massza alapanyagú élelmiszer termék készítésére és az eszköz alkalmazása

(11) 230.803
(54) Szubsztituált tién-3-il-szulfonilamino-(tio)karbonil-triazolin(ti)on-származékot és klóracetamidot tartalmazó herbicid készítmények

(11) 230.804
(54) Gyógyászati célú stabil aeroszol összetétel, inhalátor az aeroszol pontos adagolásához és eljárás ennek feltöltésére

(11) 230.805
(54) Eljárás és köztitermék baricitinib előállítására

(11) 230.806
(54) Eljárás fingolimod hidroklorid előállítására

(11) 230.807
(54) A tobramicin aeroszol kialakítására optimalizált készítménye

(11) 230.808
(54) Dihidro-2,3-benzodiazepin optikai izomerjei és ezek sztereoszelektív szintézise

(11) 230.809
(54) Eljárás aszfaltburkolatok téli időszakban történő helyreállítására

(11) 230.810
(54) Bambusz-szénszövet kompozit cső szerkezet előállítása és szerkezet annak kerékpárvázhoz való alkalmazására

(11) 230.811
(54) Kuplungszerkezet, mely tányérrugóval, lendkerékkel, kuplungtárcsával, nyomólappal és fedéllel rendelkezik

(11) 230.812
(54) Új típusú belsőégésű motor és annak működési eljárása

(11) 230.813
(54) Vizsgálati rendszer és eljárás hidrátképződést gátló inhibitor gázvezetékbe történő adagolásának in situ meghatározására

(11) 230.814
(54) Glifozát toleranciát bejuttató DNS konstrukciók valamint a herbicidre toleráns kukorica növények előállítása

(11) 230.816
(54) Eljárás legalább két fémszalag összehegesztésére

(11) 230.818
(54) Eljárás nyílt cellás titánhab előállítására

(11) 230.823
(54) Eljárás természetes karbonátot tartalmazó pigmentek, töltőanyagok, vagy ásványi anyagok kezelésére és eljárás a kezelt pigmentekből, töltőanyagokból, vagy ásványi anyagokból vizes szuszpenzió előállítására

(11) 230.825
(54) Fokozott atkaölő hatású készítmények

(11) 230.826
(54) Eljárás benzazepin származékok előállítására

(11) 230.830
(54) Módosított hatóanyag-leadású tamszulozin tabletták

A rovat 23 darab közlést tartalmaz.

Szabadalmi oltalom megszűnése és újra érvénybe helyezése

Ideiglenes szabadalmi oltalom megszűnése elutasítás miatt

(21) P 13 00534
(54) Hermetikusan záró gyűjtő egységet magában foglaló szerkezet

(21) P 13 00609
(54) Ipari folyamatok operátora fiziológiai adatainak adatgyűjtése, feldolgozása operátor rendelkezésre állásának értékelésére és stimulálására

A rovat 2 darab közlést tartalmaz.

Ideiglenes szabadalmi oltalom megszűnése díjfizetés hiányában

(21) P 07 00700
(54) Eljárás és berendezés organikus tápanyag előállítására

(21) P 13 00657
(54) Motor-generátor aggregát és eljárás villamos energia előállítására motor-generátor aggregáttal

(21) P 14 00537
(54) Hüvelytampon

(21) P 15 00518
(54) Pékáru

(21) P 16 00376
(54) Eljárás tikagrelor előállítására és a szintézis egy intermedierjének új kristályos formája

(21) P 17 00406
(54) Benzamidok és rokon Xa faktor inhibitorok

A rovat 6 darab közlést tartalmaz.

Ideiglenes szabadalmi oltalom megszűnése lemondás vagy lemondottnak tekintés miatt

(21) P 01 04865
(54) Módosított effektor-funkciójú polipeptid-változatok

(21) P 11 00006
(54) Talajbaktériumot és mikorrhiza gombát tartalmazó talajoltóanyag granulátum, eljárás annak előállítására, és alkalmazása talajerő pótlására és a növényi növekedés serkentésére

(21) P 11 00007
(54) Talajoltóanyag por formulája, eljárás annak előállítására, és alkalmazása talajerő pótlására

(21) P 11 00008
(54) Talajbaktérium oltóanyag granulátum, eljárás annak előállítására, és alkalmazása talajerő pótlására és a növényi növekedés serkentésére

(21) P 12 00236
(54) Eljárás fogászati fogmű vizuális elemmel való ellátására és vizuális elemmel ellátott fogászati fogmű

(21) P 14 00403
(54) Eljárás szabályozható vízáteresztő-képességű szerkezetek hasznosítására

(21) P 15 00001
(54) Fotolumineszcens növény-bionikai termékek

(21) P 15 00026
(54) A vízerőművet elhagyó víz energiájának hasznosítása vízsugár-légszivattyúval

(21) P 15 00147
(54) Gyógyhatású készítmény és iontoforetizáló-elektroporációs készülék, főként csontbetegségek, csonttörések és fogimplantátumok lokális kezelésére

(21) P 15 00244
(54) Esszenciális zsírsavakkal dúsított tejsavó alapú élelmiszertermékek és előállítási eljárásaik kifejlesztése

(21) P 15 00245
(54) Magas mikroelem tartalmú kecskebúzás funkcionális sütőipari termékek és előállítási eljárásaik kifejlesztése

(21) P 15 00256
(54) Eljárás mikroorganizmus sejttömeg tartósítására

(21) P 15 00265
(54) Folyamatosan tömörített forgó katóddal és anódpotenciálra szabályozott árammal működő elektrolizáló berendezés forrasztási ónhulladék raffinálására és eljárás ennek megvalósítására

(21) P 15 00393
(54) Extrakciós cella centrifugális megoszlás kromatográfhoz, ilyen extrakciós cellát tartalmazó centrifugális megoszlás kromatográf, és eljárás ilyen extrakciós cella előállítására

(21) P 15 00600
(54) Energiatermelő térburkoló, illetve felületburkoló elem

(21) P 16 00048
(54) Újrahasznosított műanyagból előállított kompozit anyag és eljárás jó hővisszaverő tulajdonságú építőipari termékek előállítására

(21) P 16 00128
(54) Új eljárás elvitegravir előállítására

(21) P 16 00202
(54) Állat társadalombiztosítás (ÁTB)

(21) P 16 00311

(54) Geotermikus haltenyészet

A rovat 19 darab közlést tartalmaz.

Végleges szabadalmi oltalom megszűnése díjfizetés hiányában

(11) 221.888
(21) P 00 03493
(54) Léghűtésű kondenzátor

(11) 223.549
(21) P 99 04087
(54) Rugós szerkezet

(11) 224.807
(21) P 02 00290
(54) Lapelemekből álló konténer

(11) 225.194
(21) P 02 03593
(54) Amikomicin, eljárás előállítására és gyógyszerként történő alkalmazása

(11) 226.352
(21) P 98 02759
(54) Eljárás és berendezés folyékony vagy pasztaszerű anyagok pelletálására vagy granulálására

(11) 226.519
(21) P 02 04065
(54) Mesterséges vér membránba zárt hemoglobinnal

(11) 226.685
(21) P 98 02663
(54) Szénhidrátszármazékok és ezeket tartalmazó gyógyászati készítmények

(11) 226.997
(21) P 01 00169
(54) Eljárás fludarabin-foszfát-lítium-, nátrium-, kálium-, kalcium- és magnéziumsók előállítására és tisztítási eljárás fludarabin-foszfát, valamint legalább 99,5% tisztaságú fludarabin-foszfát előállítására

(11) 227.162
(21) P 00 03190
(54) Eljárás monofluor-metil-éterek előállítására

(11) 227.167
(21) P 01 04962
(54) Teleszkópos szívócső porszívókhoz

(11) 227.581
(21) P 04 01789

(54) Villamos vezérlésű, precíziós, laboratóriumi nyomásszabályozó szelep

---

(11) 227.596
(21) P 04 02393
(54) Szőrtelenítő paszta, szőrtelenítő eljárás és szőrtelenítő készlet

---

(11) 227.703
(21) P 01 00436
(54) Emlős citokinszerű polipeptid-10

---

(11) 227.793
(21) P 01 04348
(54) Fényterápiás készülék

---

(11) 227.887
(21) P 11 00257
(54) Rugalmas textília alkalmazása szőrtelenítő massza lehúzására, szőrtelenítő eljárás és szőrtelenítő készlet

---

(11) 228.156
(21) P 04 02308
(54) Eljárás altalaj konszolidálására vagy műtárgyak megemelésére

---

(11) 228.284
(21) P 03 01825
(54) Acélötvözet, tartók és tartóelemek műanyagfröccsöntő szerszámokhoz, továbbá nemesített előgyártmány tartókhoz és tartóelemekhez

---

(11) 228.999
(21) P 03 01651
(54) Indolil-maleinimid-származékok

---

(11) 229.531
(21) P 07 00651
(54) Eljárás és berendezés szerves anyagok, valamint stabilizálódott kommunális és ipari szennyvíziszapok visszamaradó humuszanyagának egyidejű elgázosítására

---

(11) 229.583
(21) P 04 00565
(54) Ciklohexil-(alkil)-propanol-aminok, előállítási eljárásuk és az azokat tartalmazó gyógyszerkészítmények

---

(11) 229.815
(21) P 10 00636
(54) Eljárás szennyfogó felület működtetésére, valamint szennyfogó felületegység és azokból összeállított szennyfogó felület

---

(11) 229.933
(21) P 02 03662
(54) Koleszterintartalmú, 10-nél nagyobb pH értékű hajszőkítő és hajfestő kompozíciók

---

(11) 230.454
(21) P 01 04039

(54) Metilfenidátot tartalmazó módosított felszabadulású sokszemcsés készítmény

---

(11) 230.614
(21) P 13 00692
(54) Javított tulajdonságú lépkeret-kapcsolat kaptárokhoz

---

(11) 230.615
(21) P 13 00654
(54) Eljárás folyadékok oxidációs kezelésére

A rovat 25 darab közlést tartalmaz.

Vegyes szabadalmi közlemények

Jogutódlás

(11) 224.215
(21) P 01 03844
(73) Gilead Sciences, Inc., Foster City, California (US)
(74) DANUBIA Szabadalmi és Jogi Iroda Kft., 1051 Budapest, Bajcsy-Zsilinszky út 16. (HU)

---

(11) 230.617
(21) P 14 00365
(73) Váczi Béla 1/2, Veresegyház (HU)
Kalóczkai Péter 1/2, Veresegyház (HU)
(74) Sipos József, DANUBIA Szabadalmi és Jogi Iroda Kft., 1051 Budapest, Bajcsy-Zsilinszky út 16. (HU)

---

(11) 230.759
(21) P 04 02651
(73) Theramex HQ UK Limited, London (GB)
(74) SBGK Szabadalmi Ügyvivői Iroda, 1062 Budapest, Andrássy út 113. (HU)

---

(21) P 17 00518
(71) Lee, Hyun Sang, Seoul (KR)
(74) SBGK Szabadalmi Ügyvivői Iroda, 1062 Budapest, Andrássy út 113. (HU)

A rovat 4 darab közlést tartalmaz.

Képviseleti megbízás

(21) P 02 00912
(73) ICOS Corporation, Indianapolis, IN 46285 (US)
(74) DANUBIA Szabadalmi és Jogi Iroda Kft., 1051 Budapest, Bajcsy-Zsilinszky út 16. (HU)

---

(21) P 03 01307
(71) Gilead Sciences, Inc., Foster City (US)
(74) DANUBIA Szabadalmi és Jogi Iroda Kft., 1051 Budapest, Bajcsy-Zsilinszky ú. 16. (HU)
Karácsonyi Béla, ADVOPATENT Szabadalmi és Védjegy Iroda, 1011 Budapest, Fő u. 19. (HU)

---

(21) P 15 00030
(71) dr. Fendrik Péter, Söjtör (HU)
Fendrik Ármin, Bonyhád (HU)
(74) dr. Fendrik Gyula, 8900 Zalaegerszeg, Ady u. 2. (HU)
PINTZ György Pintz és Társai Szabadalmi és Védjegy Iroda, 1444 Budapest, Pf. 245 (HU)

---

(21) P 15 00142
(71) Pásztor József, Mosonmagyaróvár (HU)
(74) dr. Méhes László, 9200 Mosonmagyaróvár, Palánk u. 1. (HU)

(21) P 15 00584
(71) Chinoin Gyógyszer és Vegyészeti Termékek Gyára Zrt., Budapest (HU)
(74) DANUBIA Szabadalmi és Jogi Iroda Kft., 1051 Budapest, Bajcsy-Zsilinszky ú. 16. (HU)

A rovat 5 darab közlést tartalmaz.

Képviselet megszűnése

(21) P 16 00615
(71) Marton Norbert, Kemenesmagasi (HU)
Marton Krisztián, Kemenesmagasi (HU)
(74) dr. Berényi Krisztina, 1016 Budapest, Hegyalja út 26. II/6. (HU)

A rovat 1 darab közlést tartalmaz.

Név-, illetve címváltozás

(11) 230.689
(21) P 10 00139
(54) Javított tulajdonságú fedélzeti készülék utazási jegyek járművön történő készítésére és kiadására
(73) EMKE Kft., Szeged (HU)

A rovat 1 darab közlést tartalmaz.

EURÓPAI SZABADALMI KÖZLEMÉNYEK

Európai szabadalmak szövege fordításának benyújtása

(11) E037096
(21) E 14 726318
(96) EP 20140726318 2014.04.30.
(97) EP 2991467 A1 2014.11.06.
EP 2991467 B1 2018.02.28.
(73) Farmet A.S., 55203 Ceská Skalice (CZ)
(72) SMOLA, Tomás
(74) Gödölle, Kékes, Mészáros & Szabó Szabadalmi és Védjegy Iroda, 1024 Budapest, (HU)
(54) Berendezés mezőgazdasági gép munkaeszközének összehajtására
(51) A01B 61/04 (2006.01)
(13) T2
(30) 20130327 2013.05.02. CZ

---

(11) E037412
(21) E 16 201395
(96) EP 20160201395 2009.10.20.
(97) EP 3172957 A1 2017.05.31.
EP 3172957 B1 2018.04.25.
(73) Väderstad Holding AB, 590 21 Väderstad (SE)
(72) Gilstring, Gert
(74) SBGK Szabadalmi Ügyvivői Iroda, 1062 Budapest, (HU)
(54) Vetőmag-adagolóeszköz elrendezése mezőgazdasági gépen
(51) A01C 7/04 (2006.01)
(13) T2
(30) 0802417 2008.11.18. SE

---

(11) E037015
(21) E 14 711029
(96) EP 20140711029 2014.02.14.
(97) EP 2955992 A1 2014.08.21.
EP 2955992 B1 2017.08.02.
(73) MTD Products Inc., Valley City, OH 44280 (US)
(72) EAVENSON, SR., Jimmy N.
SCHAEDLER, Axel
HEIN, Dave
JIRA, JR., Robert L.
(74) SBGK Szabadalmi Ügyvivői Iroda, 1062 Budapest, (HU)
(54) Cserélhető fűnyírókés és több részből álló fűnyírókés
(51) A01D 34/73 (2006.01)
(13) T2
(30) 201313766824 2013.02.14. US

---

(11) E036871
(21) E 14 177260
(96) EP 20140177260 2012.12.21.

(97) EP 2805600 A1 2014.11.26.
EP 2805600 B1 2018.02.14.
(73) Gebr. Schumacher Gerätebaugesellschaft mbH, 57612 Eichelhardt (DE)
(72) Höller, Frank
Schumacher, Friedrich-Wilhelm
(74) SBGK Szabadalmi Ügyvivői Iroda, 1062 Budapest, (HU)
(54) Terményemelő
(51) A01D 65/02 (2006.01)
(13) T2
(30) 102012100302 2012.01.13. DE

---

(11) E037361
(21) E 10 798748
(96) EP 20100798748 2010.12.07.
(97) EP 2509405 A2 2011.06.16.
EP 2509405 B1 2018.02.07.
(73) Sheedy, Thomas, County Limerick (IE)
Sheedy, Nuala, County Limerick (IE)
O'Connell, Anne, County Limerick (IE)
Herbert, Michael, County Limerick (IE)
(72) Sheedy, Thomas
Sheedy, Nuala
O'Connell, Anne
Herbert, Michael
(74) Danubia Szabadalmi és Jogi Iroda Kft., 1051 Budapest, (HU)
(54) Bálavágó berendezés
(51) A01D 87/12 (2006.01)
(13) T2
(30) 20090919 2009.12.07. IE

---

(11) E037211
(21) E 13 382180
(96) EP 20130382180 2013.05.15.
(97) EP 2803258 A1 2014.11.19.
EP 2803258 B1 2018.03.14.
(73) Arcusin S.A., 25245 Vila-Sana (ES)
(72) CUSINE BARBER, Manuel
(74) Danubia Szabadalmi és Jogi Iroda Kft., 1051 Budapest, (HU)
(54) Bálagyűjtő gép
(51) A01D 87/12 (2006.01)
A01D 85/00 (2006.01)
A01D 90/08 (2006.01)
(13) T2

---

(11) E037428
(21) E 12 782773
(96) EP 20120782773 2012.05.02.
(97) EP 2704553 A1 2012.11.15.
EP 2704553 B1 2017.09.06.

(73) Bevo Farms Ltd., Milner, BC V0X 1TO (CA)
(72) BENNE, Jacob
MEIKLEHAM, Daniel
(74) Danubia Szabadalmi és Jogi Iroda Kft., 1051 Budapest, (HU)
(54) Eljárás és készülék növények hullámzó pálya mentén történő termesztésére
(51) A01G 31/04 (2006.01)
A01G 9/20 (2006.01)
B65G 17/30 (2006.01)
(13) T2
(30) 201161483433 P 2011.05.06. US

---

(11) E037241
(21) E 12 776946
(96) EP 20120776946 2012.04.25.
(97) EP 2701487 A2 2012.11.01.
EP 2701487 B1 2017.08.02.
(73) Bangladesh Jute Research Institute, Dhaka 1207 (BD)
(72) ALAM, Maqsudul
KHAN, Haseena
ZAMAN, Mahboob
UDDIN, Mohammed, Kamal
HAQUE, Mohammed, Samiul
ISLAM, Mohammed, Shahidul
AZAM, Muhammad, Shafiul
(74) Arinova Szabadalmi és Védjegy Iroda, 1122 Budapest, (HU)
(54) A juta-lignin bioszintetikus útvonalból származó enzimeket kódoló polinukleotidok
(51) A01H 5/00 (2006.01)
C12N 9/00 (2006.01)
C12N 9/04 (2006.01)
C12N 15/82 (2006.01)
(13) T2
(30) 201161480668 P 2011.04.29. US

---

(11) E037433
(21) E 09 251474
(96) EP 20090251474 2009.06.03.
(97) EP 2130433 A1 2009.12.09.
EP 2130433 B1 2018.02.14.
(73) Preston Innovations Limited, Shropshire TF3 3BD (GB)
(72) Preston, David
(74) Danubia Szabadalmi és Jogi Iroda Kft., 1051 Budapest, (HU)
(54) Eljárás horgászcsali készítésére
(51) A01K 97/04 (2006.01)
(13) T2
(30) 0810071 2008.06.03. GB

---

(11) E036979
(21) E 13 780670
(96) EP 20130780670 2013.04.26.

(97) **EP 2816895 A1** 2013.10.31.
EP 2816895 B1 2017.12.27.
(73) Rotam Agrochem International Co., Ltd, Chai Wan, Hong Kong (CN)
(72) BRISTOW, James Timothy
(74) SBGK Szabadalmi Ügyvivői Iroda, 1062 Budapest, (HU)
(54) Agrokémiai kompozíciók, agrokémiai maradékok csökkentésére
(51) **A01N 25/32** (2006.01)
A01N 31/14 (2006.01)
A01N 47/36 (2006.01)
A01N 59/00 (2006.01)
A01P 13/00 (2006.01)
(13) T2
(30) 201210130353 2012.04.27. CN

---

(11) E037115
(21) E 11 838823
(96) **EP 20110838823** 2011.11.03.
(97) **EP 2635119 A2** 2012.05.10.
EP 2635119 B1 2018.02.28.
(73) Marrone Bio Innovations, Inc., Davis, CA 95618 (US)
(72) SU, Hai
MARRONE, Pamela
OSBORNE, Jason, L.
(74) Danubia Szabadalmi és Jogi Iroda Kft., 1051 Budapest, (HU)
(54) Physciont mint növekedést elősegítő szert tartalmazó készítmény alkalmazása
(51) **A01N 35/06** (2006.01)
A01C 1/06 (2006.01)
A01C 7/00 (2006.01)
A01N 25/00 (2006.01)
A01N 57/12 (2006.01)
A01N 65/00 (2006.01)
A01N 65/30 (2009.01)
A01P 3/00 (2006.01)
A01P 21/00 (2006.01)
(13) T2
(30) 410279 P 2010.11.04. US

---

(11) E037346
(21) E 12 748303
(96) **EP 20120748303** 2012.07.27.
(97) **EP 2737069 A1** 2013.01.31.
EP 2737069 B1 2017.08.23.
(73) Athenix Corp., Morrisville, NC 27560 (US)
(72) HIENRICHS, Volker
WILLIAMS, Jayme
(74) SBGK Szabadalmi Ügyvivői Iroda, 1062 Budapest, (HU)
(54) Axmi205 variáns proteinek és alkalmazási eljárások
(51) **A01N 37/46** (2006.01)
A01N 63/02 (2006.01)

A01N 65/00 (2006.01)
C07K 14/22 (2006.01)
C07K 14/325 (2006.01)
C07K 16/12 (2006.01)
C12N 15/82 (2006.01)
(13) T2
(30) 201161512539 P 2011.07.28. US

---

(11) E036894
(21) E 15 153954
(96) EP 20150153954 2005.06.15.
(97) EP 2901856 A1 2015.08.05.
EP 2901856 B1 2017.08.09.
(73) Idera Pharmaceuticals, Inc., Cambridge, MA 02139 (US)
(72) AGRAWAL, Sudhir
Kandimalla, Ekambar
YU, Dong
(74) Arinova Szabadalmi és Védjegy Iroda, 1122 Budapest, (HU)
(54) Immunstimuláló oligonukleotid multimerek
(51) A01N 43/04 (2006.01)
A61K 9/68 (2006.01)
A61K 31/70 (2006.01)
C07H 21/02 (2006.01)
C07H 21/04 (2006.01)
(13) T2
(30) 579985 P 2004.06.15. US
599362 P 2004.08.06. US

---

(11) E037228
(21) E 14 157260
(96) EP 20140157260 2009.06.16.
(97) EP 2740359 A1 2014.06.11.
EP 2740359 B1 2018.02.21.
(73) BASF SE, 67056 Ludwigshafen am Rhein (DE)
(72) Griveau, Yannick
BREMER, Hagen
PFENNING, Matthias
(74) SBGK Szabadalmi Ügyvivői Iroda, 1062 Budapest, (HU)
(54) Aminopiralidot és imazamoxot tartalmazó háromkomponensű herbicid készítmények
(51) A01N 43/40 (2006.01)
A01N 37/22 (2006.01)
A01N 43/10 (2006.01)
A01N 43/50 (2006.01)
A01P 13/00 (2006.01)
(13) T2
(30) 08158502 2008.06.18. EP

---

(11) E037226
(21) E 13 777087

(96) EP 20130777087 2013.10.17.
(97) EP 2908641 A1 2014.04.24.
EP 2908641 B1 2018.01.10.
(73) Bayer CropScience AG, 40789 Monheim (DE)
(72) CRISTAU, Pierre
GROSJEAN-COURNOYER, Marie-Claire
LAPPARTIENT, Anne
MEHL, Andreas
TOQUIN, Valérie
VILLALBA, François
(74) Danubia Szabadalmi és Jogi Iroda Kft., 1051 Budapest, (HU)
(54) Eljárás növények kezelésére fungicidekkel szemben rezisztens gombák ellen karboxamid- vagy tiokarboxamid-származékok használatával
(51) A01N 43/56 (2006.01)
A01P 3/00 (2006.01)
(13) T2
(30) 12356021 2012.10.19. EP
201261730310 P 2012.11.27. US

---

(11) E037281
(21) E 10 831895
(96) EP 20100831895 2010.11.16.
(97) EP 2501234 A1 2011.05.26.
EP 2501234 B1 2017.09.13.
(73) Tonix Pharma Holdings Limited, Hamilton, HM 12 (BM)
(72) LEDERMAN, Seth
HARRIS, Herb
(74) Danubia Szabadalmi és Jogi Iroda Kft., 1051 Budapest, (HU)
(54) Eljárás és készítmény poszt-traumás stressz rendellenesség tüneteinek kezelésére ciklobenzaprin alkalmazásával
(51) A01N 43/62 (2006.01)
A61K 31/55 (2006.01)
A61P 25/20 (2006.01)
A61P 25/22 (2006.01)
(13) T2
(30) 281661 P 2009.11.20. US

---

(11) E037425
(21) E 10 725751
(96) EP 20100725751 2010.06.21.
(97) EP 2453741 A2 2011.01.20.
EP 2453741 B1 2017.11.08.
(73) L'Air Liquide Société Anonyme pour l'Etude et l'Exploitation des Procédés Georges Claude, 75007 Paris (FR)
(72) Beilfuss, Wolfgang
Gradtke, Ralf
KNOPF, Jennifer
KRULL, Ingo
(74) SBGK Szabadalmi Ügyvivői Iroda, 1062 Budapest, (HU)
(54) Adalékanyag keverék alkalmazása bioüzemanyagok baktericid és korróziógátló adalékolására

(51) **A01N 43/76** (2006.01)
A01N 35/00 (2006.01)
C09K 15/30 (2006.01)
C10L 1/14 (2006.01)
C10L 1/16 (2006.01)
C10L 1/18 (2006.01)
C10L 1/182 (2006.01)
C10L 1/183 (2006.01)
C10L 1/185 (2006.01)
C10L 1/19 (2006.01)
C10L 1/22 (2006.01)
C10L 1/222 (2006.01)
C10L 1/223 (2006.01)
C10L 1/232 (2006.01)
C10L 1/233 (2006.01)
C10L 10/04 (2006.01)
C10M141/06 (2006.01)
(13) **T2**
(30) 102009033161 2009.07.13. DE

---

(11) **E036897**
(21) **E 12 166302**
(96) **EP 20120166302** 2006.12.28.
(97) **EP 2529622 A1** 2012.12.05.
EP 2529622 B1 2018.01.17.
(73) Pharmacyclics LLC, Sunnyvale, CA 94085 (US)
(72) Honigberg, Lee
Verner, Erik
Pan, Zhengying
(74) SBGK Szabadalmi Ügyvivői Iroda, 1062 Budapest, (HU)
(54) **Bruton tirozin kináz inhibitorok**
(51) **A01N 43/90** (2006.01)
A61K 31/519 (2006.01)
A61P 35/00 (2006.01)
C07D487/04 (2006.01)
(13) **T2**
(30) 826720 P 2006.09.22. US
828590 P 2006.10.06. US

---

(11) **E037248**
(21) **E 07 819325**
(96) **EP 20070819325** 2007.10.25.
(97) **EP 2079310 A2** 2008.05.02.
EP 2079310 B1 2017.08.30.
(73) Syngenta Participations AG, 4058 Basel (CH)
Syngenta Limited, Guildford Surrey GU2 7YH (GB)
(72) STOCK, David
TAYLOR, Philip
SCHNEIDER, Rudolf

(74) Danubia Szabadalmi és Jogi Iroda Kft., 1051 Budapest, (HU)
(54) Herbicid készítmények
(51) A01N 43/90 (2006.01)
A01N 25/22 (2006.01)
A01P 13/00 (2006.01)
(13) T2
(30) 0621440 2006.10.27. GB

---

(11) E036908
(21) E 11 008448
(96) EP 20110008448 2008.04.03.
(97) EP 2430921 A2 2012.03.21.
EP 2430921 B1 2017.07.05.
(73) E. I. du Pont de Nemours and Company, Wilmington, DE 19805 (US)
(72) Long, Jeffrey Keith
Sharpe, Paula Louise
McCann, Stephen Frederick
Swann, Steven Lewis, Jr.
TAGGI, Andrew, Edmund
Tseng, Chi-Ping
(74) SWORKS Nemzetközi Szabadalmi Ügyvivői Iroda Kft., 1011 Budapest, (HU)
(54) Szubsztituált benzol fungicidek
(51) A01N 47/10 (2006.01)
A01N 47/24 (2006.01)
A01N 55/00 (2006.01)
(13) T2
(30) 921600 P 2007.04.03. US
8425 P 2007.12.19. US

---

(11) E037039
(21) E 12 721827
(96) EP 20120721827 2012.05.14.
(97) EP 2709454 A1 2012.11.22.
EP 2709454 B1 2017.08.02.
(73) Bayer Intellectual Property GmbH, 40789 Monheim (DE)
(72) GÖHLICH, Frank
KRAUS, Anton
WACHENDORFF-NEUMANN, Ulrike
(74) Danubia Szabadalmi és Jogi Iroda Kft., 1051 Budapest, (HU)
(54) Aktív vegyület kombinációk
(51) A01N 47/38 (2006.01)
A01N 43/653 (2006.01)
A01P 3/00 (2006.01)
(13) T2
(30) 11166381 2011.05.17. EP
201161487460 P 2011.05.18. US

---

(11) E037399
(21) E 12 739150

(96) EP 20120739150 2012.01.30.
(97) EP 2667721 A1 2012.08.02.
EP 2667721 B1 2018.01.24.
(73) Shah, Deepak Pranjivandas, Mumbai, Maharashtra 400 009 (IN)
(72) Shah, Deepak Pranjivandas
(74) Danubia Szabadalmi és Jogi Iroda Kft., 1051 Budapest, (HU)
(54) Ként, atkairtó szert és agrokémiai segédanyagot tartalmazó peszticid készítmény
(51) A01N 59/02 (2006.01)
A01N 43/12 (2006.01)
A01P 3/00 (2006.01)
(13) T2
(30) 253MU2011 2011.01.28. IN

---

(11) E037329
(21) E 12 712665
(96) EP 20120712665 2012.04.09.
(97) EP 2693885 A1 2012.10.11.
EP 2693885 B1 2018.03.07.
(73) Chr. Hansen A/S, 2970 Horsholm (DK)
(72) HORNBAEK, Tina
LISBERG, Maike
DIEMER, Silja Kej
(74) Danubia Szabadalmi és Jogi Iroda Kft., 1051 Budapest, (HU)
(54) Szinergetikus antimikrobiális hatás
(51) A01N 63/00 (2006.01)
A01P 1/00 (2006.01)
A01P 3/00 (2006.01)
(13) T2
(30) 11161609 2011.04.08. EP

---

(11) E036972
(21) E 11 776380
(96) EP 20110776380 2011.09.28.
(97) EP 2621277 A1 2012.04.05.
EP 2621277 B1 2017.12.06.
(73) Syngenta Participations AG, 4058 Basel (CH)
(72) WALTER, Harald
STIERLI, Daniel
(74) Danubia Szabadalmi és Jogi Iroda Kft., 1051 Budapest, (HU)
(54) Fungicid hatású készítmények
(51) A01P 3/00 (2006.01)
A01N 37/50 (2006.01)
A01N 43/40 (2006.01)
A01N 43/54 (2006.01)
A01N 43/56 (2006.01)
A01N 43/653 (2006.01)
A01N 45/02 (2006.01)
A01N 47/24 (2006.01)
(13) T2

(30) 10189918 2010.11.04. EP
10185310 2010.10.01. EP

---

(11) E037353
(21) E 14 188694
(96) EP 20140188694 2011.03.09.
(97) EP 2912947 A1 2015.09.02.
EP 2912947 B1 2017.11.01.
(73) MAYEKAWA MFG. CO., LTD., Tokyo 135-8482 (JP)
(72) Kodama, Ryuji
Kamae, Toshikazu
Kido, Koji
(74) SBGK Szabadalmi Ügyvivői Iroda, 1062 Budapest, (HU)
(54) Csontosláb kicsontozására szolgáló eljárás és berendezés
(51) A22C 17/00 (2006.01)
A22C 21/00 (2006.01)
(13) T2
(30) 2010079351 2010.03.30. JP

---

(11) E036857
(21) E 14 828364
(96) EP 20140828364 2014.12.30.
(97) EP 3094187 A1 2015.07.23.
EP 3094187 B1 2017.12.13.
(73) Caotech Beheer B.V., 1521 NH Wormerveer (NL)
(72) HAMMINK, Jan
(74) SBGK Szabadalmi Ügyvivői Iroda, 1062 Budapest, (HU)
(54) Golyósmalom működtetésére szolgáló eljárás, valamint őrlőrendszer
(51) A23G 1/00 (2006.01)
A23G 1/10 (2006.01)
(13) T2
(30) 2012088 2014.01.15. NL

---

(11) E037189
(21) E 11 826937
(96) EP 20110826937 2011.09.26.
(97) EP 2620059 A1 2012.03.29.
EP 2620059 B1 2018.02.28.
(73) Nissin Foods Holdings Co., Ltd., Osaka-shi, Osaka 532-8524 (JP)
(72) MINAMITANI Koshi
TANAKA Mitsuru
(74) SBGK Szabadalmi Ügyvivői Iroda, 1062 Budapest, (HU)
(54) Eljárás sült tészta előállítására
(51) A23G 3/34 (2006.01)
A23L 7/113 (2016.01)
(13) T2
(30) 2010214055 2010.09.24. JP

---

(11) E037118

(21) E 15 190251
(96) EP 20150190251 2015.10.16.
(97) EP 3155903 A1 2017.04.19.
EP 3155903 B1 2018.01.03.
(73) Gold&Green Foods Oy, 00560 Helsinki (FI)
(72) KIVELÄ, Reetta
HÄKÄMIES, Anna
(74) Danubia Szabadalmi és Jogi Iroda Kft., 1051 Budapest, (HU)
(54) Eljárás texturált élelmiszertermék és texturizált élelmiszertermék előállítására
(51) A23J 3/14 (2006.01)
(13) T2

---

(11) E037025
(21) E 11 729298
(96) EP 20110729298 2011.06.30.
(97) EP 2600723 A1 2012.02.09.
EP 2600723 B1 2017.07.26.
(73) Nestec S.A., 1800 Vevey (CH)
(72) KRAUCH, José
HANGARTER, Peter
VAN DER POL, Johan Jacob
RESEMANN, Jörg
(74) Danubia Szabadalmi és Jogi Iroda Kft., 1051 Budapest, (HU)
(54) Főzési segédeszköz
(51) A23L 5/00 (2016.01)
A21B 3/15 (2006.01)
A23L 5/10 (2016.01)
A23L 13/00 (2016.01)
A23L 13/40 (2016.01)
A23L 17/00 (2016.01)
A23L 27/00 (2016.01)
(13) T2
(30) PCT/EP2010/061385 2010.08.05. WO

---

(11) E037370
(21) E 14 851382
(96) EP 20140851382 2014.09.30.
(97) EP 3053455 A1 2016.08.10.
EP 3053455 B1 2018.02.21.
(73) Nissin Foods Holdings Co., Ltd., Osaka-shi, Osaka 532-8524 (JP)
(72) TANAKA, Mitsuru
YOSHINUMA, Toshio
ISHIKAWA, Hiroumi
(74) Danubia Szabadalmi és Jogi Iroda Kft., 1051 Budapest, (HU)
(54) Eljárás instant tészta előállítására és instant tészta
(51) A23L 7/113 (2016.01)
A23L 7/109 (2016.01)
(13) T2
(30) 2013206329 2013.10.01. JP

(11) E036926
(21) E 12 809675
(96) EP 20120809675 2012.12.11.
(97) EP 2793616 A1 2013.06.27.
EP 2793616 B1 2018.01.24.
(73) Nestec S.A., 1800 Vevey (CH)
(72) SCHOPP, Silke
BORMANN, Gert
MARITZ, Dirk Jacobus
FRITSCH, Helge
SCHMAUCH, Gregory
SCHMID, Karoline Michaela
SCHWEIZER, Stephanie Thillard
(74) Danubia Szabadalmi és Jogi Iroda Kft., 1051 Budapest, (HU)
(54) Zöldségfeldolgozásból származó umami ízkompozíció
(51) A23L 27/10 (2016.01)
A23L 23/10 (2016.01)
(13) T2
(30) 11195489 2011.12.23. EP

---

(11) E036968
(21) E 12 858932
(96) EP 20120858932 2012.12.19.
(97) EP 2793618 A1 2013.06.27.
EP 2793618 B1 2017.11.15.
(73) The Coca-Cola Company, Atlanta, GA 30313 (US)
PureCircle SDN BHD, 71760 Bandar Enstek, Negeri Sembilan (MY)
(72) PRAKASH, Indra
Markosyan, Avetik
Chaturvedulla, Venkata Sai Prakash
Campbell, Mary
San Miguel, Rafael
Purkayastha, Siddhartha
Johnson, Marquita
(74) Danubia Szabadalmi és Jogi Iroda Kft., 1051 Budapest, (HU)
(54) Szteviol-glikozidokat tartalmazó ital
(51) A23L 27/30 (2016.01)
A23L 2/60 (2006.01)
(13) T2
(30) 201161577202 P 2011.12.19. US
201261651099 P 2012.05.24. US

---

(11) E037424
(21) E 09 795214
(96) EP 20090795214 2009.07.09.
(97) EP 2309878 A2 2010.01.14.
EP 2309878 B1 2017.09.06.
(73) The General Hospital Corporation, Boston, MA 02114 (US)

(72) SIEGEL, Corey, A.
KORZENIK, Joshua
(74) SBGK Szabadalmi Ügyvivői Iroda, 1062 Budapest, (HU)
(54) Diétás béltisztítók
(51) A23L 33/00 (2016.01)
A23L 2/38 (2006.01)
A23L 33/10 (2016.01)
A23P 10/00 (2016.01)
(13) T2
(30) 134242 2008.07.09. US

---

(11) E037314
(21) E 09 785600
(96) EP 20090785600 2009.09.09.
(97) EP 2346363 A2 2010.03.18.
EP 2346363 B1 2018.02.28.
(73) Garbuio Limited, Winchester, Hampshire SO23 7SS (GB)
(72) WHITE, Thomas Henry
(74) Danubia Szabadalmi és Jogi Iroda Kft., 1051 Budapest, (HU)
(54) Vágóberendezés
(51) A24B 7/12 (2006.01)
B24B 3/36 (2006.01)
(13) T2
(30) 0816491 2008.09.09. GB

---

(11) E037375
(21) E 13 150242
(96) EP 20130150242 2013.01.04.
(97) EP 2612564 A1 2013.07.10.
EP 2612564 B1 2018.02.28.
(73) International Tobacco Machinery Poland Sp. z o.o., 26-600 Radom (PL)
(72) Stanikowski, Andrzej
Chmielewski, Robert
Chojnacki, Wojciech
Sulkowski, Andrzej
Sieredzinski, Marek
Stolarski, Krzysztof
(74) SBGK Szabadalmi Ügyvivői Iroda, 1062 Budapest, (HU)
(54) Rúdszerű elemek elrendezésére szolgáló eljárás és rendszer
(51) A24C 5/36 (2006.01)
B07C 5/342 (2006.01)
(13) T2
(30) 39771612 2012.01.05. PL

---

(11) E037200
(21) E 14 726130
(96) EP 20140726130 2014.05.21.
(97) EP 2999363 A1 2014.11.27.
EP 2999363 B1 2018.04.25.

(73) Philip Morris Products S.A., 2000 Neuchâtel (CH)
(72) MIRONOV, Oleg
CARRARO, Andrea
GRANT, Christopher
(74) SBGK Szabadalmi Ügyvivői Iroda, 1062 Budapest, (HU)
(54) Eljárás dohányzási cikk szegmenseinek összeillesztésére, valamint összeilleszthető eszköz ilyen szegmensek összeillesztésére
(51) A24C 5/39 (2006.01)
A24C 5/02 (2006.01)
A24C 5/47 (2006.01)
A24D 3/02 (2006.01)
A24F 47/00 (2006.01)
(13) T2
(30) 13168602 2013.05.21. EP

---

(11) E036965
(21) E 08 750684
(96) EP 20080750684 2008.05.23.
(97) EP 2150142 A1 2008.11.27.
EP 2150142 B1 2017.12.06.
(73) Filtrona International Limited, Milton Keynes MK9 1AU (GB)
(72) MCCORMACK, Anthony, Denis
WARBURTON, Andrew, James
RYAN, Thomas, Anthony
(74) SBGK Szabadalmi Ügyvivői Iroda, 1062 Budapest, (HU)
(54) Dohány füstszűrő
(51) A24D 3/02 (2006.01)
(13) T2
(30) 0709989 2007.05.24. GB

---

(11) E036998
(21) E 14 812757
(96) EP 20140812757 2014.12.18.
(97) EP 3082482 A1 2015.06.25.
EP 3082482 B1 2018.02.28.
(73) Philip Morris Products S.A., 2000 Neuchâtel (CH)
(72) JORDIL, Yves
KUERSTEINER, Charles
(74) SBGK Szabadalmi Ügyvivői Iroda, 1062 Budapest, (HU)
(54) Kapszulát tartalmazó szűrővel ellátott dohányáru
(51) A24D 3/02 (2006.01)
(13) T2
(30) 13198919 2013.12.20. EP

---

(11) E037139
(21) E 09 748817
(96) EP 20090748817 2009.11.13.
(97) EP 2375923 A1 2010.05.20.
EP 2375923 B1 2018.03.28.

(73) Philip Morris Products S.A., 2000 Neuchâtel (CH)
(72) PRESTIA, Ivan
LIBBRA, Roberto
FERRARI, Eva
CANTIERI, Fabio
FERRAZZIN, Diego
PAGNONI, Michele
(74) SBGK Szabadalmi Ügyvivői Iroda, 1062 Budapest, (HU)
(54) Eljárás és készülék tárgyaknak dohányáruba való bevezetésére
(51) A24D 3/02 (2006.01)
A24D 3/06 (2006.01)
(13) T2
(30) 08169114 2008.11.14. EP

---

(11) E037413
(21) E 15 195739
(96) EP 20150195739 2008.12.17.
(97) EP 3009027 A2 2016.04.20.
EP 3009027 B1 2018.01.31.
(73) TF3 Limited, Birmingham B16 0QZ (GB)
(72) DeBenedictis, Alfredo
(74) SBGK Szabadalmi Ügyvivői Iroda, 1062 Budapest, (HU)
(54) Hajformázó segédeszköz
(51) A45D 2/02 (2006.01)
A45D 2/36 (2006.01)
A45D 6/00 (2006.01)
A45D 6/02 (2006.01)
(13) T2
(30) 0724555 2007.12.17. GB

---

(11) E037414
(21) E 15 151200
(96) EP 20150151200 2011.12.16.
(97) EP 2862476 A2 2015.04.22.
EP 2862476 B1 2018.01.31.
(73) TF3 Limited, Birmingham B16 0QZ (GB)
(72) DeBenedictis, Alfredo
HUGHES, Mark Christopher
(74) SBGK Szabadalmi Ügyvivői Iroda, 1062 Budapest, (HU)
(54) Hajformázó eszköz
(51) A45D 2/36 (2006.01)
A45D 1/04 (2006.01)
A45D 1/06 (2006.01)
A45D 1/20 (2006.01)
A45D 2/02 (2006.01)
A45D 2/10 (2006.01)
A45D 6/02 (2006.01)
A45D 7/02 (2006.01)
(13) T2

(30) 201021458 2010.12.17. GB

---

(11) E037451
(21) E 14 075004
(96) EP 20140075004 2014.01.16.
(97) EP 2896314 A1 2015.07.22.
EP 2896314 B1 2017.09.06.
(73) Dr. ELSM Van Eekelen o/g BV, 1506 WR Zaandam (NL)
(72) McDonald, Methony Karen
Van Eekelen, Eugene Leonardus Stephanus Marie
(74) SBGK Szabadalmi Ügyvivői Iroda, 1062 Budapest, (HU)
(54) Ajakrúzs
(51) A45D 40/04 (2006.01)
A45D 40/02 (2006.01)
A45D 40/06 (2006.01)
(13) T2

---

(11) E037130
(21) E 11 758560
(96) EP 20110758560 2011.08.10.
(97) EP 2632300 A1 2012.03.29.
EP 2632300 B1 2018.01.24.
(73) Pham Thi Kim, Loan, Ho Chi Minh City (VN)
(72) Pham Thi Kim, Loan
(74) dr. Tilk Rita, 1111 Budapest, (HU)
(54) Anatómiai párna a nyaki gerinc betegségeinek kezelésére
(51) A47G 9/10 (2006.01)
A61H 1/02 (2006.01)
(13) T2
(30) 201000198 U 2010.09.20. VN

---

(11) E037184
(21) E 12 730865
(96) EP 20120730865 2012.06.15.
(97) EP 2720594 A1 2012.12.20.
EP 2720594 B1 2017.08.16.
(73) SCA Tissue France, 93400 St Ouen (FR)
(72) GRAFF, Pierre
DUHEN, Gérald
BARREDO, Donald
PROBST, Pierre
SAAS, Pascale
(74) Danubia Szabadalmi és Jogi Iroda Kft., 1051 Budapest, (HU)
(54) Csekély helyigényű nedvszívó papírtekercs
(51) A47K 10/16 (2006.01)
(13) T2
(30) 1155244 2011.06.15. FR

---

(11) E037483

(21) E 15 730378
(96) EP 20150730378 2015.05.12.
(97) EP 3145378 A1 2015.11.26.
EP 3145378 B1 2018.03.07.
(73) Hagleitner, Hans Georg, 5700 Zell am See (AT)
(72) Hagleitner, Hans Georg
(74) Danubia Szabadalmi és Jogi Iroda Kft., 1051 Budapest, (HU)
(54) Tartórúd
(51) A47K 10/38 (2006.01)
A47K 10/32 (2006.01)
(13) T2
(30) 3992014 2014.05.23. AT

---

(11) E036901
(21) E 11 743945
(96) EP 20110743945 2011.06.29.
(97) EP 2588020 A1 2012.01.05.
EP 2588020 B1 2018.02.21.
(73) Lampl, Stephan, 9451 Kriessern (CH)
(72) Lampl, Stephan
(74) Danubia Szabadalmi és Jogi Iroda Kft., 1051 Budapest, (HU)
(54) Fogászati frontális héj
(51) A61C 5/00 (2006.01)
A61K 6/02 (2006.01)
(13) T2
(30) 11242010 2010.07.02. AT

---

(11) E036865
(21) E 13 854954
(96) EP 20130854954 2013.03.27.
(97) EP 2932937 A1 2015.10.21.
EP 2932937 B1 2018.01.31.
(73) Xam-Mar Mangrané, Esteban, 25002 Lleida (ES)
(72) Xam-Mar Mangrané, Esteban
(74) SBGK Szabadalmi Ügyvivői Iroda, 1062 Budapest, (HU)
(54) Csavar és egység fogászati implantológiai célra
(51) A61C 8/00 (2006.01)
B25B 15/00 (2006.01)
F16B 23/00 (2006.01)
(13) T2
(30) 102012029369 2012.11.19. BR

---

(11) E036959
(21) E 05 762649
(96) EP 20050762649 2005.05.04.
(97) EP 1755494 A1 2005.11.24.
EP 1755494 B1 2017.08.02.
(73) Laboratoire de Contactologie Appliquée - LCA, 28000 Chartres (FR)
(72) VINCENT - AUBRY, Françoise

(74) Danubia Szabadalmi és Jogi Iroda Kft., 1051 Budapest, (HU)
(54) Csomagoló eszköz intraokuláris lencse injektálására
(51) A61F 2/16 (2006.01)
(13) T2
(30) 0450874 2004.05.06. FR

---

(11) E037135
(21) E 10 829019
(96) EP 20100829019 2010.11.03.
(97) EP 2496192 A1 2011.05.12.
EP 2496192 B1 2017.08.09.
(73) Hollister Incorporated, Libertyville, IL 60048-3781 (US)
(72) CHANG, Moh-Ching, Oliver
HARRINGTON, Kevin, M.
(74) Danubia Szabadalmi és Jogi Iroda Kft., 1051 Budapest, (HU)
(54) Többrétegű film és abból készített osztómiás termék
(51) A61F 5/04 (2006.01)
A61F 5/445 (2006.01)
A61L 28/00 (2006.01)
B32B 27/08 (2006.01)
B32B 27/32 (2006.01)
(13) T2
(30) 258933 P 2009.11.06. US

---

(11) E036807
(21) E 12 755901
(96) EP 20120755901 2012.06.26.
(97) EP 2723287 A2 2013.01.03.
EP 2723287 B1 2018.02.07.
(73) De Man Projects SA, 1331 Luxembourg (LU)
(72) DE MAN, Cédric Lodewijk H
(74) SBGK Szabadalmi Ügyvivői Iroda, 1062 Budapest, (HU)
(54) Csőkötszer
(51) A61F 13/06 (2006.01)
A61F 13/00 (2006.01)
A61F 13/10 (2006.01)
(13) T2
(30) 201100385 2011.06.27. BE

---

(11) E037093
(21) E 14 183749
(96) EP 20140183749 2011.10.13.
(97) EP 2810630 A1 2014.12.10.
EP 2810630 B1 2018.02.21.
(73) Drylock Technologies NV, 9240 Zele (BE)
(72) Van De Maele, Marleen
(74) Danubia Szabadalmi és Jogi Iroda Kft., 1051 Budapest, (HU)
(54) Nedvszívó szerkezet
(51) A61F 13/15 (2006.01)

A61F 13/532 (2006.01)
A61F 13/539 (2006.01)
B05C 19/04 (2006.01)
B32B 3/28 (2006.01)
B32B 5/16 (2006.01)
B32B 37/00 (2006.01)
D04H 1/46 (2006.01)

(13) T2

(30) 10447024 2010.10.13. EP
10447023 2010.10.13. EP
10447022 2010.10.13. EP
10447021 2010.10.13. EP
10447020 2010.10.13. EP
11153268 2011.02.03. EP

---

(11) E037355

(21) E 11 773682

(96) EP 20110773682 2011.10.13.

(97) EP 2627295 A1 2012.04.19.
EP 2627295 B1 2018.02.21.

(73) Drylock Technologies NV, 9240 Zele (BE)

(72) VAN DE MAELE, Marleen

(74) Danubia Szabadalmi és Jogi Iroda Kft., 1051 Budapest, (HU)

(54) Nedvszívó szerkezet

(51) A61F 13/15 (2006.01)
A61F 13/532 (2006.01)
A61F 13/539 (2006.01)

(13) T2

(30) 11153268 2011.02.03. EP
10447024 2010.10.13. EP
10447023 2010.10.13. EP
10447022 2010.10.13. EP
10447021 2010.10.13. EP
10447020 2010.10.13. EP

---

(11) E037277

(21) E 15 184333

(96) EP 20150184333 2009.11.19.

(97) EP 2977035 A2 2016.01.27.
EP 2977035 B1 2017.09.20.

(73) Johnson & Johnson GmbH, 41470 Neuss (DE)
Johnson & Johnson Consumer Inc., Skillman, NJ 08558 (US)

(72) FUNG, Paul, Y
LINKEL, Stephan, M
KIMBALL, David, L.
ROBBE, Lionel
MUELLER, Ralf
XU, Yang

(74) Danubia Szabadalmi és Jogi Iroda Kft., 1051 Budapest, (HU)

(54) Tamponcsomagolás
(51) A61F 13/20 (2006.01)
A61F 15/00 (2006.01)
(13) T2
(30) 118046 P 2008.11.26. US

---

(11) E037051
(21) E 15 725753
(96) EP 20150725753 2015.04.17.
(97) EP 3151806 A1 2015.12.10.
EP 3151806 B1 2018.03.21.
(73) LPG SYSTEMS, 26000 Valence (FR)
(72) FUSTER, Arnaud
(74) SBGK Szabadalmi Ügyvivői Iroda, 1062 Budapest, (HU)
(54) Masszírozófej és a fejet alkalmazó masszírozó készülék
(51) A61H 7/00 (2006.01)
(13) T2
(30) 1455163 2014.06.06. FR

---

(11) E036997
(21) E 15 726538
(96) EP 20150726538 2015.05.22.
(97) EP 3128986 A1 2015.11.26.
EP 3128986 B1 2018.02.28.
(73) Protac A/S, 8660 Skanderborg (DK)
(72) CHRISTIANSEN, Pia
PEDERSEN, Birthe
(74) Danubia Szabadalmi és Jogi Iroda Kft., 1051 Budapest, (HU)
(54) Nyugtatószék
(51) A61H 7/00 (2006.01)
A47C 3/16 (2006.01)
A47C 27/08 (2006.01)
A61H 15/00 (2006.01)
(13) T2
(30) 201400084 2014.05.22. DK
201470547 2014.09.08. DK

---

(11) E035721
(21) E 09 711341
(96) EP 20090711341 2009.02.12.
(97) EP 2247275 A2 2009.08.20.
EP 2247275 B1 2017.11.29.
(73) The Procter & Gamble Company, Cincinnati, Ohio 45202 (US)
(72) SOMERVILLE ROBERTS, Nigel, Patrick
GUILLARD, Nicolas
MARTIN DE JUAN, Luis
SMETS, Johan
BURDIS, John, Allen
LAW, Daniel, Ning Geng

(74) Olle Bäcklund, S-162 65 Vällingby, (SE)

(54) Vivőrészecske

(51) A61K 8/04 (2006.01)
A61K 8/11 (2006.01)
A61K 8/19 (2006.01)
A61K 8/23 (2006.01)
A61K 8/25 (2006.01)
A61K 8/26 (2006.01)
A61K 8/31 (2006.01)
A61K 8/34 (2006.01)
A61K 8/36 (2006.01)
A61K 8/73 (2006.01)
A61K 8/81 (2006.01)
A61K 8/84 (2006.01)
A61K 8/86 (2006.01)
A61K 8/92 (2006.01)
A61Q 19/00 (2006.01)

(13) T2

(30) 65906 P 2008.02.15. US

---

(11) E037318

(21) E 12 729969

(96) EP 20120729969 2012.06.25.

(97) EP 2723311 A2 2012.12.27.
EP 2723311 B1 2017.11.08.

(73) Aqua Bio Technology ASA, 1366 Fornebu (NO)

(72) WALTHER, Bernt TH
LEREN, Hans Kristian
FAGOT, Fanny

(74) SBGK Szabadalmi Ügyvivői Iroda, 1062 Budapest, (HU)

(54) Eljárások egy leukolektint tartalmazó kozmetikai készítmény előállítására, és alkalmazásaik

(51) A61K 8/64 (2006.01)
A61K 38/17 (2006.01)
A61Q 19/00 (2006.01)
A61Q 19/02 (2006.01)
A61Q 19/08 (2006.01)
C07K 14/47 (2006.01)

(13) T2

(30) 201110777 2011.06.24. GB

---

(11) E037171

(21) E 11 856000

(96) EP 20110856000 2011.02.17.

(97) EP 2666462 A1 2013.11.27.
EP 2666462 B1 2018.04.11.

(73) Sewon Cellontech Co., Ltd, Yeongdeungpo-gu, Seoul 150-724 (KR)

(72) YU, Ji Chul
YEO, Se Ken
KIM, Tai Hyoung

SHU, Dong Sam
CHANG, Cheong Ho
(74) SBGK Szabadalmi Ügyvivői Iroda, 1062 Budapest, (HU)
(54) Sugárzással térhálósított kollagén gél, eljárás előállítására
(51) A61K 8/65 (2006.01)
A61K 9/06 (2006.01)
A61K 47/36 (2006.01)
A61Q 19/00 (2006.01)
(13) T2
(30) 20110005588 2011.01.19. KR

---

(11) E037405
(21) E 16 177742
(96) EP 20160177742 2014.05.09.
(97) EP 3124015 A1 2017.02.01.
EP 3124015 B1 2018.03.28.
(73) Topokine Therapeutics, Inc., Newton, MA 02459 (US)
(72) SINGER, Michael, S.
KALAYOGLU, Murat, V.
(74) Danubia Szabadalmi és Jogi Iroda Kft., 1051 Budapest, (HU)
(54) Készítmények és eljárások prosztaglandinoknak a szubkután zsírhoz történő szállítására
(51) A61K 9/00 (2006.01)
A61K 9/06 (2006.01)
A61K 31/5575 (2006.01)
A61K 47/06 (2006.01)
A61K 47/14 (2006.01)
(13) T2
(30) 201361822139 P 2013.05.10. US

---

(11) E037474
(21) E 11 173000
(96) EP 20110173000 2011.07.07.
(97) EP 2543357 A1 2013.01.09.
EP 2543357 B1 2018.03.21.
(73) Holy Stone Healthcare Co., Ltd., Taipei City (TW)
(72) Lin, Shyh-Shyan
(74) Danubia Szabadalmi és Jogi Iroda Kft., 1051 Budapest, (HU)
(54) Készítmény gyulladással kapcsolatban rendellenesség kezelésében és megelőzésében történő alkalmazásra
(51) A61K 9/00 (2006.01)
A61K 47/36 (2006.01)
(13) T2

---

(11) E037109
(21) E 07 871563
(96) EP 20070871563 2007.11.21.
(97) EP 2101731 A2 2008.06.12.
EP 2101731 B1 2018.01.31.
(73) Jina Pharmaceuticals Inc., Libertyville IL 60048 (US)
(72) AHMAD, Ateeq

ALI, Shoukath M.
AHMAD, Moghis U.
SHEIKH, Saifuddin
AHMAD, Imran
(74) SBGK Szabadalmi Ügyvivői Iroda, 1062 Budapest, (HU)
(54) Endoxifén rák kezelésében történő alkalmazásra
(51) A61K 9/00 (2006.01)
A61K 9/127 (2006.01)
A61K 9/19 (2006.01)
A61K 31/138 (2006.01)
A61K 31/35 (2006.01)
A61P 35/00 (2006.01)
C07D309/10 (2006.01)
(13) T2
(30) 860420 P 2006.11.21. US
860788 P 2006.11.22. US

---

(11) E037005
(21) E 11 808359
(96) EP 20110808359 2011.11.15.
(97) EP 2640358 A1 2012.05.24.
EP 2640358 B1 2018.01.03.
(73) Neuroderm Ltd, 74036 Ness Ziona (IL)
(72) YACOBY-ZEEVI, Oron
NEMAS, Mara
(74) Pintz és Társai Szabadalmi, Védjegy és Jogi Iroda Kft., 1444 Budapest, (HU)
(54) L-dopának, dopa dekarboxiláz inhibitoroknak, katechol-O-metil transzferáz inhibitoroknak és ezekhez szolgáló kompozícióknak folyamatos bevezetése
(51) A61K 9/08 (2006.01)
A61K 31/195 (2006.01)
A61K 31/198 (2006.01)
A61P 25/16 (2006.01)
(13) T2
(30) 413637 P 2010.11.15. US
201161524064 P 2011.08.16. US

---

(11) E037163
(21) E 10 727289
(96) EP 20100727289 2010.06.09.
(97) EP 2440239 A1 2010.12.16.
EP 2440239 B1 2017.09.13.
(73) Prolong Pharmaceuticals, LLC, South Plainfield, NJ 07080 (US)
(72) ABUCHOWSKI, Abraham
SLOSHBERG, Steven
O'HARE, Keith
(74) Arinova Szabadalmi és Védjegy Iroda, 1122 Budapest, (HU)
(54) Hemoglobin készítmények
(51) A61K 9/08 (2006.01)
A61K 38/42 (2006.01)

A61K 47/18 (2006.01)
(13) T2
(30) 185547 P 2009.06.09. US

---

(11) E037349
(21) E 11 822867
(96) EP 20110822867 2011.12.29.
(97) EP 2658525 A2 2012.07.05.
EP 2658525 B1 2017.08.30.
(73) Medincell, 34830 Jacou (FR)
(72) GAUDRIAULT, Georges
(74) Danubia Szabadalmi és Jogi Iroda Kft., 1051 Budapest, (HU)
(54) Biológiailag lebomló hatóanyagszállító kompozíciók
(51) A61K 9/08 (2006.01)
A61K 47/34 (2006.01)
(13) T2
(30) 201061428007 P 2010.12.29. US

---

(11) E037031
(21) E 12 793393
(96) EP 20120793393 2012.06.01.
(97) EP 2714009 A1 2012.12.06.
EP 2714009 B1 2017.08.23.
(73) LG Chem, Ltd., Yeongdeungpo-gu Seoul 07336 (KR)
(72) CHOI, Suk Young
KO, Youn Kyung
SO, Jin Eon
(74) SBGK Szabadalmi Ügyvivői Iroda, 1062 Budapest, (HU)
(54) Stabil folyékony etanercept készítmény
(51) A61K 9/08 (2006.01)
A61K 9/00 (2006.01)
A61K 31/195 (2006.01)
A61K 31/198 (2006.01)
A61K 31/4172 (2006.01)
A61K 38/17 (2006.01)
A61K 39/395 (2006.01)
A61K 47/18 (2006.01)
A61K 47/20 (2006.01)
(13) T2
(30) 20110053890 2011.06.03. KR

---

(11) E037176
(21) E 13 713534
(96) EP 20130713534 2013.02.13.
(97) EP 2814462 A1 2013.08.22.
EP 2814462 B1 2017.08.16.
(73) Gruppo Farmaimpresa S.r.l., 25124 Brescia (BS) (IT)
(72) SCETTA, Daniele
(74) Danubia Szabadalmi és Jogi Iroda Kft., 1051 Budapest, (HU)

(54) Olaj-alapú gyógyszerészeti készítmény gasztrointesztinális betegségek kezelésére
(51) A61K 9/08 (2006.01)
A61K 31/695 (2006.01)
A61K 47/44 (2006.01)
(13) T2
(30) NA20120005 2012.02.13. IT

---

(11) E037271
(21) E 13 716344
(96) EP 20130716344 2013.03.28.
(97) EP 2830597 A1 2013.10.03.
EP 2830597 B1 2018.01.03.
(73) Hovione International Ltd., Hong Kong (HK)
(72) SANTOS, José Luis
GASPAR, Filipe
(74) PINTZ ÉS TÁRSAI Szabadalmi, Védjegy és Jogi Iroda Kft., 1444 Budapest, (HU)
(54) Közel monodiszperz részecskék előállítása alkalmazva méretcsökkentést vagy méretnövelést és membrános elkülönítést
(51) A61K 9/10 (2006.01)
A61K 9/14 (2006.01)
B01D 61/14 (2006.01)
B01D 61/16 (2006.01)
B01D 61/18 (2006.01)
B01D 63/08 (2006.01)
B02C 23/08 (2006.01)
B02C 23/18 (2006.01)
B03B 7/00 (2006.01)
B07B 1/00 (2006.01)
(13) T2
(30) 2012106237 2012.03.30. PT

---

(11) E036784
(21) E 11 794739
(96) EP 20110794739 2011.12.12.
(97) EP 2651396 A2 2012.06.21.
EP 2651396 B1 2017.07.12.
(73) Novartis AG, 4056 Basel (CH)
Debiopharm S.A., 1002 Lausanne (CH)
(72) GONCALVES, Elisabete
RAPP, Karin
SUTTER, Bertrand
STOWASSER, Frank
TRUPP, Bjoern
CHABAUT, Sebastian
THORENS, Julien
(74) SBGK Szabadalmi Ügyvivői Iroda, 1062 Budapest, (HU)
(54) Alisporivirt tartalmazó gyógyászati készítmények
(51) A61K 9/107 (2006.01)
A61K 9/00 (2006.01)

A61K 9/48 (2006.01)
A61K 38/13 (2006.01)
A61K 47/10 (2006.01)
A61K 47/14 (2006.01)
A61K 47/22 (2006.01)
A61K 47/26 (2006.01)
(13) T2
(30) 422499 P 2010.12.13. US
PCT/IB2011/000319 2011.02.18. WO
PCT/IB2011/000653 2011.03.25. WO

---

(11) E037002
(21) E 08 834499
(96) EP 20080834499 2008.09.26.
(97) EP 2205217 A1 2009.04.02.
EP 2205217 B1 2017.12.13.
(73) SDG, Inc., Cleveland, OH 44106 (US)
(72) LAU, John, R.
GEHO, W. Blair
(74) Sworks Nemzetközi Szabadalmi Ügyvivői Iroda Kft., 1011 Budapest, (HU)
(54) Orálisan biológiailag hasznosuló lipidalapú konstruktok
(51) A61K 9/127 (2006.01)
A61K 38/28 (2006.01)
(13) T2
(30) 904937 2007.09.28. US

---

(11) E036921
(21) E 16 188627
(96) EP 20160188627 2014.03.06.
(97) EP 3124018 A1 2017.02.01.
EP 3124018 B1 2017.12.20.
(73) NOVARTIS AG, 4056 Basel (CH)
(72) GHOSH, Indrajit
ZHANG, Jia-Ai
(74) SBGK Szabadalmi Ügyvivői Iroda, 1062 Budapest, (HU)
(54) Orális deferasirox készítmények
(51) A61K 9/20 (2006.01)
A61K 9/28 (2006.01)
A61K 31/4196 (2006.01)
A61P 39/04 (2006.01)
(13) T2
(30) 201361774893 P 2013.03.08. US
201361824435 P 2013.05.17. US

---

(11) E037383
(21) E 16 175091
(96) EP 20160175091 2016.06.17.
(97) EP 3106148 A1 2016.12.21.
EP 3106148 B1 2018.03.14.

(73) Mithra Pharmaceuticals S.A., 4000 Liége (BE)
(72) Jaspart, Séverine Francine Isabelle
PLATTEEUW, Johannes Jan
van den Heuvel, Denny Johan Marijn
(74) Danubia Szabadalmi és Jogi Iroda Kft., 1051 Budapest, (HU)
(54) Egy esztetrol komponenst tartalmazó, szájban diszpergálódó dózisegység
(51) A61K 9/20 (2006.01)
A61K 31/565 (2006.01)
(13) T2
(30) 15172747 2015.06.18. EP

---

(11) E037341
(21) E 12 810860
(96) EP 20120810860 2012.07.09.
(97) EP 2729134 A1 2013.01.17.
EP 2729134 B1 2017.08.23.
(73) Syntrix Biosystems Inc., Auburn WA 98001 (US)
(72) ZEBALA, John, A.
(74) Danubia Szabadalmi és Jogi Iroda Kft., 1051 Budapest, (HU)
(54) Készítmények és eljárások Tramadol-rezisztencia leküzdésére
(51) A61K 9/22 (2006.01)
A61K 9/28 (2006.01)
A61K 31/135 (2006.01)
(13) T2
(30) 201161506092 P 2011.07.09. US

---

(11) E037197
(21) E 11 752210
(96) EP 20110752210 2011.09.01.
(97) EP 2611429 A1 2012.03.08.
EP 2611429 B1 2018.02.21.
(73) Disphar International B.V., 7255 PZ Hengelo (NL)
(72) DE FLUITER, Hendrik Cornelis
(74) SBGK Szabadalmi Ügyvivői Iroda, 1062 Budapest, (HU)
(54) Javított kioldódású meszalazin tabletta
(51) A61K 9/28 (2006.01)
A61K 31/60 (2006.01)
(13) T2
(30) 10174940 2010.09.01. EP

---

(11) E037287
(21) E 11 709763
(96) EP 20110709763 2011.03.04.
(97) EP 2542228 A2 2011.09.09.
EP 2542228 B1 2017.11.29.
(73) University of Strathclyde, Glasgow G1 1XQ (GB)
(72) MULLEN, Alexander
STEVENS, Howard
ECCLESTON, Sarah

(74) Sworks Nemzetközi Szabadalmi Ügyvivői Iroda Kft., 1011 Budapest, (HU)
(54) Pulzáló hatóanyagleadás
(51) A61K 9/28 (2006.01)
A61K 9/22 (2006.01)
A61K 9/24 (2006.01)
(13) T2
(30) 201003766 2010.03.05. GB

---

(11) E037454
(21) E 13 807634
(96) EP 20130807634 2013.06.17.
(97) EP 2865378 A1 2015.04.29.
EP 2865378 B1 2017.11.01.
(73) Hisamitsu Pharmaceutical Co., Inc., Tosu-shi, Saga 841-0017 (JP)
(72) HATANAKA Eisuke
TAKADA Yasunori
TERAHARA Takaaki
HIGO Naruhito
(74) Danubia Szabadalmi és Jogi Iroda Kft., 1051 Budapest, (HU)
(54) Bőrtapasz
(51) A61K 9/70 (2006.01)
A61K 31/196 (2006.01)
A61K 47/12 (2006.01)
A61K 47/20 (2006.01)
A61P 29/00 (2006.01)
(13) T2
(30) 2012138802 2012.06.20. JP

---

(11) E037040
(21) E 13 171794
(96) EP 20130171794 2013.06.13.
(97) EP 2674155 A1 2013.12.18.
EP 2674155 B1 2017.08.02.
(73) Noos S.r.l., 00181 Roma (IT)
(72) Moretti, Giancarlo
Mosca, Luciana
(74) Danubia Szabadalmi és Jogi Iroda Kft., 1051 Budapest, (HU)
(54) Rezveratrol és karboximetil-glükán asszociátuma
(51) A61K 31/05 (2006.01)
A61K 31/7024 (2006.01)
A61P 3/00 (2006.01)
A61P 9/00 (2006.01)
A61P 29/00 (2006.01)
A61P 31/12 (2006.01)
(13) T2
(30) RM20120275 2012.06.13. IT

---

(11) E037075
(21) E 13 831096

(96) **EP 20130831096** 2013.07.01.
(97) **EP 2887928 A1** 2014.02.27.
EP 2887928 B1 2018.02.21.
(73) The UAB Research Foundation, Birmingham, AL 35294-0107 (US)
(72) Brouillette, Wayne, J.
MUCCIO, Donald, D.
ATIGADDA, Venkatram, Reddy
Ruppert, John, M.
Lobo Ruppert, Susan, M.
(74) SBGK Szabadalmi Ügyvivői Iroda, 1062 Budapest, (HU)
(54) **Retinoidok és alkalmazásuk**
(51) **A61K 31/07** (2006.01)
A61K 9/00 (2006.01)
A61K 9/20 (2006.01)
A61K 9/48 (2006.01)
A61K 31/20 (2006.01)
A61K 31/202 (2006.01)
A61K 31/215 (2006.01)
A61K 31/216 (2006.01)
A61P 17/00 (2006.01)
(13) **T2**
(30) 201213594177 2012.08.24. US

---

(11) **E036914**
(21) **E 13 723469**
(96) **EP 20130723469** 2013.05.14.
(97) **EP 2849576 A1** 2013.11.21.
EP 2849576 B1 2018.02.14.
(73) SSipfeed B.V., 5927 NP Venlo (NL)
(72) VAN DEN ELSHOUT, Wilhelmus, Hubertus, Henricus, An
GRAMMARE, Pierre, Michel
(74) dr. Tilk Rita, 1111 Budapest, (HU)
(54) **Gabonát és Agaricus Blazei-kivonatot tartalmazó takarmányalapanyag és annak használata tojótyúkok takarmányában**
(51) **A61K 31/07** (2006.01)
A23K 10/12 (2016.01)
A23K 10/30 (2016.01)
A23K 20/163 (2016.01)
A23K 20/174 (2016.01)
A23K 50/75 (2016.01)
A61K 31/201 (2006.01)
A61K 31/575 (2006.01)
A61K 31/59 (2006.01)
A61K 36/07 (2006.01)
(13) **T2**
(30) 2008812 2012.05.14. NL

---

(11) **E037452**
(21) **E 12 770690**

(96) EP 20120770690 2012.04.16.
(97) EP 2696690 A1 2012.10.18.
EP 2696690 B1 2017.10.04.
(73) Braintree Laboratories, Inc., Braintree MA 02185-0929 (US)
(72) PELHAM, Russell, W.
GAT, Daniel
ROSENTHAL, Shirrie
(74) SBGK Szabadalmi Ügyvivői Iroda, 1062 Budapest, (HU)
(54) Tranzitidő javító szulfát sók
(51) A61K 31/095 (2006.01)
A61B 1/04 (2006.01)
(13) T2
(30) 201161475938 P 2011.04.15. US

---

(11) E037098
(21) E 11 708533
(96) EP 20110708533 2011.02.10.
(97) EP 2533774 A2 2011.08.18.
EP 2533774 B1 2018.01.31.
(73) Les Laboratoires Servier, 92284 Suresnes Cedex (FR)
(72) LAIGLE, Laurence
MOCAER, Elisabeth
MILLAN, Mark, J.
(74) Danubia Szabadalmi és Jogi Iroda Kft., 1051 Budapest, (HU)
(54) Agomelatin alkalmazása obszesszív-kompulzív zavar (OCD) kezelésére szánt gyógyszerek előállítására
(51) A61K 31/165 (2006.01)
A61P 25/22 (2006.01)
(13) T2
(30) 1000560 2010.02.11. FR

---

(11) E037129
(21) E 06 845640
(96) EP 20060845640 2006.12.15.
(97) EP 1988971 A2 2007.06.21.
EP 1988971 B1 2018.02.28.
(73) Nestec S.A., 1800 Vevey (CH)
(72) LARSON, Brian, T.
HENDERSON, Samuel, T.
ROBERTS, Matthew, A.
(74) Danubia Szabadalmi és Jogi Iroda Kft., 1051 Budapest, (HU)
(54) Kompozíciók és eljárások agyi funkció megőrzésére
(51) A61K 31/19 (2006.01)
A23L 33/115 (2016.01)
A61K 31/205 (2006.01)
A61K 31/215 (2006.01)
A61K 31/22 (2006.01)
A61P 25/28 (2006.01)
(13) T2
(30) 751391 P 2005.12.15. US

(11) E037396
(21) E 14 195436
(96) EP 20140195436 2009.12.04.
(97) EP 2842556 A2 2015.03.04.
EP 2842556 B1 2018.01.31.
(73) Universitat de les Illes Balears, 07122 Palma de Mallorca (ES)
(72) Escribá Ruiz, Pablo Vicente
Busquets Xaubet, Xavier
Taylor Green, Julián
Ávila Martín, Gerardo
(74) Danubia Szabadalmi és Jogi Iroda Kft., 1051 Budapest, (HU)
(54) Cisz egyszeresen telítetlen zsírsavak alfa-származékai gyógyszerekként való alkalmazásra
(51) A61K 31/201 (2006.01)
A23L 33/12 (2016.01)
A61K 31/231 (2006.01)
A61P 25/00 (2006.01)
A61P 25/28 (2006.01)
A61P 29/00 (2006.01)
(13) T2
(30) 200803480 2008.12.09. ES

---

(11) E037088
(21) E 14 173186
(96) EP 20140173186 2011.03.10.
(97) EP 2796171 A1 2014.10.29.
EP 2796171 B1 2018.01.31.
(73) Acacia Pharma Limited, Harston Cambridgeshire CB22 7GG (GB)
(72) Gilbert, Julian Clive
Gristwood, Robert William
Cooper, Nicola
Fox, Gabriel
(74) SBGK Szabadalmi Ügyvivői Iroda, 1062 Budapest, (HU)
(54) Amiszulpirid ópiát-okozta hányinger és hányás terápiájában való alkalmazásra
(51) A61K 31/40 (2006.01)
A61K 31/4178 (2006.01)
A61K 31/485 (2006.01)
A61K 45/06 (2006.01)
A61P 1/08 (2006.01)
(13) T2
(30) 201004020 2010.03.11. GB

---

(11) E037138
(21) E 13 757880
(96) EP 20130757880 2013.03.02.
(97) EP 2822552 A2 2013.09.12.
EP 2822552 B1 2018.01.31.
(73) Knobler, Robert L., Fort Washington, PA 19034 (US)
(72) Knobler, Robert L.

(74) SBGK Szabadalmi Ügyvivői Iroda, 1062 Budapest, (HU)
(54) Menopauzális hőhullámok kezelése ropinirollal és tizanidinnel
(51) A61K 31/4045 (2006.01)
A61K 31/433 (2006.01)
A61P 15/12 (2006.01)
(13) T2
(30) 201213411660 2012.03.05. US

---

(11) E037272
(21) E 13 789022
(96) EP 20130789022 2013.10.14.
(97) EP 2906213 A1 2014.04.24.
EP 2906213 B1 2018.01.03.
(73) Orion Corporation, 02200 Espoo (FI)
(72) KOKKONEN, Johanna
KORPIVAARA, Mira
SARÉN, Nina
(74) Pintz és Társai Szabadalmi, Védjegy és Jogi Iroda Kft., 1444 Budapest, (HU)
(54) Állatorvosi módszer zajérzékenység enyhítésére
(51) A61K 31/4174 (2006.01)
A61P 43/00 (2006.01)
(13) T2
(30) 201261713858 P 2012.10.15. US

---

(11) E037300
(21) E 10 723060
(96) EP 20100723060 2010.05.20.
(97) EP 2432467 A1 2010.11.25.
EP 2432467 B1 2018.02.21.
(73) INSERM (Institut National de la Santé et de la Recherche Médicale), 75013 Paris (FR)
(72) CHABBERT, Christian
VENAIL, Frédéric
(74) Arinova Szabadalmi és Védjegy Iroda, 1122 Budapest, (HU)
(54) Szerotonin 5-HT3 receptor antagonisták lezionális vesztibuláris zavarok kezelésében való felhasználásra
(51) A61K 31/4178 (2006.01)
A61K 31/4184 (2006.01)
A61K 31/437 (2006.01)
A61K 31/439 (2006.01)
A61K 31/46 (2006.01)
A61K 31/4747 (2006.01)
A61K 31/496 (2006.01)
A61K 31/538 (2006.01)
A61P 1/08 (2006.01)
A61P 43/00 (2006.01)
(13) T2
(30) 09305464 2009.05.20. EP
09305996 2009.10.21. EP

---

(11) E037127

(21) E 15 178198
(96) EP 20150178198 2008.06.26.
(97) EP 2957284 A1 2015.12.23.
EP 2957284 B1 2018.01.17.
(73) E. I. du Pont de Nemours and Company, Wilmington, DE 19805 (US)
(72) LAHM, George, Philip
LONG, Jeffrey, Keith
XU, Ming
(74) Danubia Szabadalmi és Jogi Iroda Kft., 1051 Budapest, (HU)
(54) Állati károkozó irtására szolgáló eljárás
(51) A61K 31/42 (2006.01)
A61K 9/00 (2006.01)
A61K 31/4439 (2006.01)
A61P 33/00 (2006.01)
(13) T2
(30) 937389 P 2007.06.27. US

---

(11) E037262
(21) E 13 779034
(96) EP 20130779034 2013.04.16.
(97) EP 2838533 A1 2013.10.24.
EP 2838533 B1 2017.10.04.
(73) Case Western Reserve University, Cleveland, OH 44106 (US)
Board of Regents of the University of Texas System, Austin, TX 78701 (US)
University of Kentucky, Lexington, KY 40508 (US)
(72) MARKOWITZ, Sanford
WILLSON, James, K.V.
POSNER, Bruce, A.
READY, Joseph
ZHANG, Yongyou
TAI, Hsin-Hsiung
MOSS, Melissa
ANTCZAK, Monika
GERSON, Stanton
DESAI, Amar
BAE, Kibeom
YANG, Sung Yeun
(74) SBGK Szabadalmi Ügyvivői Iroda, 1062 Budapest, (HU)
(54) Készítmények és 15-PGDH aktivitás modulálási módszerek
(51) A61K 31/4365 (2006.01)
A61K 31/4462 (2006.01)
A61P 17/02 (2006.01)
A61P 29/00 (2006.01)
C07D495/04 (2006.01)
(13) T2
(30) 201261624670 P 2012.04.16. US

---

(11) E036912
(21) E 16 154533

(96) EP 20160154533 2011.04.21.
(97) EP 3056203 A1 2016.08.17.
EP 3056203 B1 2017.12.13.
(73) Syntarga B.V., 6525 ED Nijmegen (NL)
(72) BEUSKER, Patrick Henry
COUMANS, Rudy Gerardus Elisabeth
ELGERSMA, Ronald Christiaan
MENGE, Wiro Michael Petrus Bernardus
JOOSTEN, Johannes Albertus Frederikus
SPIJKER, Henri Johannes
GROOT de, Franciscus Marinus Hendrikus
(74) Gödölle, Kékes, Mészáros & Szabó Szabadalmi és Védjegy Iroda, 1024 Budapest, (HU)
(54) CC-1065 analógok és bifunkciós linkerek konjugátumai
(51) A61K 31/437 (2006.01)
A61K 47/68 (2017.01)
A61P 35/00 (2006.01)
C07D471/04 (2006.01)
(13) T2
(30) 326437 P 2010.04.21. US
421824 P 2010.12.10. US

---

(11) E037122
(21) E 14 742249
(96) EP 20140742249 2014.07.24.
(97) EP 3024458 A1 2015.01.29.
EP 3024458 B1 2018.01.03.
(73) Commissariat á l'Énergie Atomique et aux Énergies Alternatives, 75015 Paris (FR)
(72) MOUTHON, Franck
CHARVERIAT, Mathieu
(74) Danubia Szabadalmi és Jogi Iroda Kft., 1051 Budapest, (HU)
(54) Flekainid alkalmazása anti-konnexin szerként és eljárás pszichotróp farmakon hatásainak fokozására
(51) A61K 31/4458 (2006.01)
A61K 31/165 (2006.01)
A61K 31/435 (2006.01)
A61P 25/00 (2006.01)
A61P 25/06 (2006.01)
A61P 25/08 (2006.01)
A61P 25/26 (2006.01)
A61P 25/28 (2006.01)
A61P 35/00 (2006.01)
(13) T2
(30) 13306074 2013.07.24. EP

---

(11) E037261
(21) E 10 759491
(96) EP 20100759491 2010.04.02.
(97) EP 2413933 A2 2010.10.07.
EP 2413933 B1 2017.11.01.
(73) Colucid Pharmaceuticals, Inc., Durham, NC 27713 (US)

(72) PILGRIM, Alison
WHITE, James, F.
RUPNIAK, Nadia, M., J.
(74) SBGK Szabadalmi Ügyvivői Iroda, 1062 Budapest, (HU)
(54) 2,4,6-trifluor-N-[6-(1-metil-piperidin-4-karbonil)-piridin-2-il]-benzamid, migrén kezelésére orális vagy intravénás úton
(51) A61K 31/4545 (2006.01)
A61P 25/06 (2006.01)
C07D403/02 (2006.01)
C07D403/12 (2006.01)
(13) T2
(30) 166097 P 2009.04.02. US

---

(11) E036876
(21) E 09 822078
(96) EP 20090822078 2009.10.23.
(97) EP 2356989 A1 2010.04.29.
EP 2356989 B1 2018.02.07.
(73) Toray Industries, Inc., Tokyo 103-8666 (JP)
(72) OHTA, Kotoe
TAKAKI, Suguru
HORIUCHI, Yasuhide
(74) Danubia Szabadalmi és Jogi Iroda Kft., 1051 Budapest, (HU)
(54) 4,5-Epoximorfinán származékot tartalmazó stabil tabletta
(51) A61K 31/485 (2006.01)
A61K 9/20 (2006.01)
(13) T2
(30) 2008274579 2008.10.24. JP

---

(11) E036977
(21) E 12 768489
(96) EP 20120768489 2012.04.03.
(97) EP 2694065 A2 2012.10.11.
EP 2694065 B1 2017.12.13.
(73) S1 Biopharma, Inc., Jersey City, NJ 07305 (US)
(72) SITCHON, Nicolas, G.
(74) SBGK Szabadalmi Ügyvivői Iroda, 1062 Budapest, (HU)
(54) Készítmény hipoaktív szexuális vágy rendellenesség kezelésére
(51) A61K 31/495 (2006.01)
A61K 31/135 (2006.01)
A61K 31/137 (2006.01)
A61K 31/496 (2006.01)
A61K 31/497 (2006.01)
A61K 45/06 (2006.01)
A61P 15/00 (2006.01)
A61P 15/10 (2006.01)
(13) T2
(30) 201161471505 P 2011.04.04. US

---

(11) E037275
(21) E 14 712717
(96) EP 20140712717 2014.03.17.
(97) EP 2968313 A1 2014.09.18.
EP 2968313 B1 2018.01.31.
(73) Verona Pharma PLC, Park Place Cardiff CF10 3DR (GB)
(72) WALKER, Michael J.A.
CAZZOLA, Mario
CALZETTA, Luigino
(74) PINTZ ÉS TÁRSAI Szabadalmi, Védjegy és Jogi Iroda Kft., 1444 Budapest, (HU)
(54) Gyógyszer-kombináció
(51) A61K 31/495 (2006.01)
A61K 31/519 (2006.01)
A61P 11/00 (2006.01)
(13) T2
(30) 201361799177 P 2013.03.15. US

---

(11) E037291
(21) E 15 179438
(96) EP 20150179438 2009.06.04.
(97) EP 2985025 A1 2016.02.17.
EP 2985025 B1 2018.01.17.
(73) BOEHRINGER INGELHEIM INTERNATIONAL GMBH, 55216 Ingelheim am Rhein (DE)
(72) STEFANIC, Martin Friedrich
HILBERG, Frank
KAISER, Rolf
SHAPIRO, David
(74) Advopatent Szabadalmi és Védjegy Iroda, 1255 Budapest, (HU)
(54) Gyógyászati kombináció
(51) A61K 31/496 (2006.01)
A61K 9/48 (2006.01)
A61K 31/519 (2006.01)
A61P 1/16 (2006.01)
A61P 3/10 (2006.01)
A61P 9/00 (2006.01)
A61P 11/06 (2006.01)
A61P 17/06 (2006.01)
A61P 19/02 (2006.01)
A61P 25/02 (2006.01)
A61P 27/02 (2006.01)
A61P 35/00 (2006.01)
A61P 43/00 (2006.01)
(13) T2
(30) 08157749 2008.06.06. EP
78882 P 2008.07.08. US

---

(11) E037342
(21) E 12 177257
(96) EP 20120177257 2008.12.10.

(97) EP 2564846 A1 2013.03.06.
EP 2564846 B1 2018.02.28.
(73) BioCryst Pharmaceuticals, Inc., Durham, NC 27703 (US)
(72) Bantia, Shanta
Breitfeld, Philip
Babu, Yarlagadda Sudhakara
(74) Danubia Szabadalmi és Jogi Iroda Kft., 1051 Budapest, (HU)
(54) Eljárások hematológiai rákok kezelésére PNP-inhibitorok, például forodezin, anti-CD20 ágensekkel kombinációban történő alkalmazásával
(51) A61K 31/519 (2006.01)
A61K 31/4184 (2006.01)
A61K 31/7076 (2006.01)
A61K 39/00 (2006.01)
A61K 39/395 (2006.01)
A61K 45/06 (2006.01)
A61P 35/00 (2006.01)
A61P 35/02 (2006.01)
(13) T2
(30) 12762 P 2007.12.10. US

---

(11) E037203
(21) E 07 712798
(96) EP 20070712798 2007.02.27.
(97) EP 1988903 A2 2007.09.07.
EP 1988903 B1 2017.08.23.
(73) Maelor Laboratories Limited, Wiltshire SN15 2BB (GB)
Merial, Inc., Dulluth GA 30095 (US)
(72) DE BRUYN, Hugo
ATTOSTRÖM, Rolf Valter
(74) Danubia Szabadalmi és Jogi Iroda Kft., 1051 Budapest, (HU)
(54) Eljárás a száj egészségének megőrzésére állatokban morfolinszármazékok alkalmazásával
(51) A61K 31/5377 (2006.01)
A61K 8/49 (2006.01)
A61P 31/02 (2006.01)
A61P 31/04 (2006.01)
A61Q 11/00 (2006.01)
(13) T2
(30) 0604018 2006.02.28. GB

---

(11) E036870
(21) E 07 871232
(96) EP 20070871232 2007.10.24.
(97) EP 2078032 A2 2008.06.05.
EP 2078032 B1 2017.08.02.
(73) Repros Therapeutics Inc., The Woodlands, TX 77380 (US)
(72) PODOLSKI, Joseph, S.
(74) dr. Tilk Rita, 1111 Budapest, (HU)
(54) Az endometriális proliferáció elnyomására szolgáló készítmények és módszerek
(51) A61K 31/573 (2006.01)

A61K 31/56 (2006.01)
A61K 31/567 (2006.01)
A61K 31/57 (2006.01)
A61K 45/06 (2006.01)
A61P 5/34 (2006.01)
A61P 5/36 (2006.01)
(13) T2
(30) 862632 P 2006.10.24. US
885348 P 2007.01.17. US

---

(11) E037309
(21) E 13 177274
(96) EP 20130177274 2007.06.21.
(97) EP 2679228 A1 2014.01.01.
EP 2679228 B1 2018.03.21.
(73) Opko Ireland Global Holdings, Ltd., Dublin 24 (IE)
Opko Renal, LLC, Miami, FL 33137 (US)
(72) Bishop, Charles W.
Crawford, Keith H.
Messner, Eric J.
Petkovich, P. Martin
Helvig, Christian F.
(74) Advopatent Szabadalmi és Védjegy Iroda, 1255 Budapest, (HU)
(54) Terápia D-vitamin telítési szer alkalmazásával és D-vitamin hormon helyettesítő szer
(51) A61K 31/59 (2006.01)
A61P 5/20 (2006.01)
(13) T2
(30) 815148 P 2006.06.21. US

---

(11) E037320
(21) E 14 194507
(96) EP 20140194507 2004.07.30.
(97) EP 2896397 A1 2015.07.22.
EP 2896397 B1 2017.09.06.
(73) Mitsubishi Tanabe Pharma Corporation, Osaka 541-8505 (JP)
(72) Nomura, Sumihiro
Kawanishi, Eiji
Ueta, Kiichiro
(74) SBGK Szabadalmi Ügyvivői Iroda, 1062 Budapest, (HU)
(54) Nátrium-függő glükóz transzporter elleni inhibitor aktivitással rendelkező új vegyületek
(51) A61K 31/70 (2006.01)
A61K 31/351 (2006.01)
C07D309/12 (2006.01)
C07H 19/06 (2006.01)
(13) T2
(30) 491534 P 2003.08.01. US

---

(11) E037179
(21) E 13 187712

(96) EP 20130187712 2013.10.08.
(97) EP 2859896 A1 2015.04.15.
EP 2859896 B1 2018.01.31.
(73) Ystem S.r.l., 20129 Milano (IT)
U.G.A. Nutraceuticals S.r.l. unipersonale, 20900 Monza (MB) (IT)
(72) Torrente, Yvan
Selimi, Gentian
Fabrizi, Francesco
(74) Danubia Szabadalmi és Jogi Iroda Kft., 1051 Budapest, (HU)
(54) Gyógyászati kompozíciók izom-rendellenességek kezelésére
(51) A61K 31/7048 (2006.01)
A61K 31/12 (2006.01)
A61K 31/122 (2006.01)
A61K 31/202 (2006.01)
A61K 31/205 (2006.01)
A61K 31/221 (2006.01)
A61K 31/352 (2006.01)
A61K 31/353 (2006.01)
A61K 31/355 (2006.01)
A61K 31/375 (2006.01)
A61K 36/539 (2006.01)
A61K 36/82 (2006.01)
A61P 21/00 (2006.01)
(13) T2

---

(11) E037173
(21) E 07 801562
(96) EP 20070801562 2007.08.08.
(97) EP 2056845 A2 2008.02.14.
EP 2056845 B1 2017.10.11.
(73) Rheinische Friedrich-Wilhelms-Universität Bonn, 53113 Bonn (DE)
(72) HORNUNG, Veit
HARTMANN, Gunther
(74) SBGK Szabadalmi Ügyvivői Iroda, 1062 Budapest, (HU)
(54) 5'-Foszfát-oligonukleotidok szerkezete és alkalmazása
(51) A61K 31/7115 (2006.01)
A61K 31/7105 (2006.01)
A61K 45/06 (2006.01)
A61P 31/04 (2006.01)
A61P 31/12 (2006.01)
A61P 35/00 (2006.01)
A61P 37/04 (2006.01)
A61P 37/06 (2006.01)
A61P 37/08 (2006.01)
C07H 21/00 (2006.01)
C12N 15/117 (2010.01)
(13) T2
(30) 06016578 2006.08.08. EP

06021271 2006.10.10. EP

---

(11) E037501
(21) E 15 720059
(96) EP 20150720059 2015.04.29.
(97) EP 3137093 A1 2015.11.05.
EP 3137093 B1 2017.09.13.
(73) Affiris AG, Vienna 1030 (AT)
(72) MANDLER, Markus
SCHNEEBERGER, Achim
VON BONIN, Arne
MATTNER, Frank
SCHMIDT, Walter
(74) SBGK Szabadalmi Ügyvivői Iroda, 1062 Budapest, (HU)
(54) Alzheimer-kór (AD) kezelése és megelőzése
(51) A61K 33/06 (2006.01)
A61P 25/28 (2006.01)
(13) T2
(30) 14166355 2014.04.29. EP
14166354 2014.04.29. EP

---

(11) E037235
(21) E 08 860440
(96) EP 20080860440 2008.12.10.
(97) EP 2220214 A2 2009.06.18.
EP 2220214 B1 2018.01.17.
(73) Medizinische Universität Innsbruck, 6020 Innsbruck (AT)
Apeiron Biologics AG, 1030 Wien (AT)
(72) BAIER, Gottfried
LOIBNER, Hans
SCHUSTER, Manfred
LAMETSCHWANDTNER, Günther
WOLF, Dominik
(74) SBGK Szabadalmi Ügyvivői Iroda, 1062 Budapest, (HU)
(54) Eljárás az immunreaktivitás fokozására
(51) A61K 35/14 (2006.01)
(13) T2
(30) 19962007 2007.12.10. AT

---

(11) E037311
(21) E 13 168599
(96) EP 20130168599 2008.05.29.
(97) EP 2700405 A1 2014.02.26.
EP 2700405 B1 2018.04.04.
(73) Alma Mater Studiorum - Universitá di Bologna, 40126 Bologna (IT)
(72) Campadelli, Maria Gabriella
Menotti, Laura
(74) Danubia Szabadalmi és Jogi Iroda Kft., 1051 Budapest, (HU)
(54) Módosított tropizmusú herpes simplex vírus (HSV), alkalmazásai és eljárás az előállítására

(51) **A61K 35/76** (2006.01)
C07K 14/005 (2006.01)
C12N 7/00 (2006.01)
(13) **T2**

---

(11) **E036822**
(21) **E 08 863646**
(96) **EP 20080863646** 2008.12.17.
(97) **EP 2236148 A1** 2010.10.06.
EP 2236148 B1 2017.08.16.
(73) Roschin, Viktor Ivanovich, St.Petersburg 197220 (RU)
SULTANOV, Vagif Sultanovich, St.Petersburg 195213 (RU)
(72) ZHEBRUN, Anatolii Borisovich
NIKITINA, Tamara Valentinovna
SVARVAL, Alena Vladimirovna
(74) Pintz és Társai Szabadalmi, Védjegy és Jogi Iroda Kft., 1444 Budapest, (HU)
(54) **CGNC alkalmazásra H. pylori fertőzésben**
(51) **A61K 36/15** (2006.01)
A61P 1/00 (2006.01)
A61P 31/04 (2006.01)
(13) **T2**
(30) 2007149382 2007.12.26. RU

---

(11) **E037310**
(21) **E 13 714747**
(96) **EP 20130714747** 2013.03.13.
(97) **EP 2854840 A1** 2013.12.05.
EP 2854840 B1 2018.01.17.
(73) President and Fellows of Harvard College, Cambridge MA 02138 (US)
(72) STENMARK, Păl Erik Gustav
BERNTSSON, Ronnie, Per-Arne
DONG, Min
PENG, Lisheng
(74) ARINOVA Szabadalmi és Védjegy Iroda, 1122 Budapest, (HU)
(54) **Módosított botulinum neurotoxin**
(51) **A61K 38/00** (2006.01)
C07K 14/33 (2006.01)
C12N 9/52 (2006.01)
(13) **T2**
(30) 201261653214 P 2012.05.30. US

---

(11) **E037476**
(21) **E 15 819853**
(96) **EP 20150819853** 2015.12.22.
(97) **EP 3193901 A1** 2016.06.30.
EP 3193901 B1 2018.04.04.
(73) 4D Pharma Research Limited, Aberdeen AB25 2ZS (GB)
(72) KELLY, Denise
(74) Danubia Szabadalmi és Jogi Iroda Kft., 1051 Budapest, (HU)

(54) Pirin polipeptid és immunmodulálás
(51) A61K 38/00 (2006.01)
A61K 35/741 (2015.01)
A61K 39/02 (2006.01)
C07K 14/195 (2006.01)
(13) T2
(30) 201423083 2014.12.23. GB

---

(11) E037147
(21) E 12 188784
(96) EP 20120188784 2006.07.10.
(97) EP 2548568 A2 2013.01.23.
EP 2548568 B1 2018.01.10.
(73) IPSEN PHARMA, 92100 Boulogne-Billancourt (FR)
(72) DONG, Zheng Xin
Moreau, Jacques-Pierre
(74) DANUBIA Szabadalmi és Jogi Iroda Kft., 1051 Budapest, (HU)
(54) Melanokortin-receptor ligandumai
(51) A61K 38/04 (2006.01)
(13) T2
(30) 697779 P 2005.07.08. US
748850 P 2005.12.09. US

---

(11) E036932
(21) E 13 867921
(96) EP 20130867921 2013.12.27.
(97) EP 2938332 A1 2014.07.03.
EP 2938332 B1 2018.02.21.
(73) Chong Kun Dang Pharmaceutical Corp., Seoul 120-756 (KR)
(72) YOON, Sang Phil
KO, Ki Seong
YU, Ha Na
BAIK, Hye Jung
YANG, Won Kyu
KO, Jin Young
PARK, So Hyun
JUNG, Sung Bum
AN, Sung Won
KI, Min Hyo
(74) Danubia Szabadalmi és Jogi Iroda Kft., 1051 Budapest, (HU)
(54) GnRH-analógok késleltetett hatóanyag-leadású lipid-előkoncentrátuma és ezt tartalmazó gyógyászati készítmény
(51) A61K 38/09 (2006.01)
A61K 9/00 (2006.01)
A61K 9/08 (2006.01)
A61K 9/107 (2006.01)
A61K 47/22 (2006.01)
A61K 47/24 (2006.01)
A61K 47/26 (2006.01)

A61K 47/28 (2006.01)
A61K 47/30 (2006.01)
(13) T2
(30) 20120157583 2012.12.28. KR

---

(11) E036893
(21) E 13 776674
(96) EP 20130776674 2013.10.01.
(97) EP 2906235 A1 2014.04.10.
EP 2906235 B1 2017.07.19.
(73) Proclara Biosciences, Inc., Cambridge, MA 02142 (US)
(72) KRISHNAN, Rajaraman
FISHER, Richard
(74) Arinova Szabadalmi és Védjegy Iroda, 1122 Budapest, (HU)
(54) Bakteriofág P3 fúziós proteinek alkalmazása amiloid-kötő szerekként
(51) A61K 38/16 (2006.01)
A61K 47/68 (2017.01)
A61K 48/00 (2006.01)
A61P 25/28 (2006.01)
C07K 14/005 (2006.01)
C07K 14/01 (2006.01)
(13) T2
(30) 201261708709 P 2012.10.02. US
201261730316 P 2012.11.27. US
201361801349 P 2013.03.15. US
201361828105 P 2013.05.28. US

---

(11) E037394
(21) E 10 766694
(96) EP 20100766694 2010.04.06.
(97) EP 2421888 A1 2010.10.28.
EP 2421888 B1 2018.02.21.
(73) Faron Pharmaceuticals OY, 20520 Turku (FI)
(72) JALKANEN, Sirpa
SALMI, Marko
JALKANEN, Markku
(74) SBGK Szabadalmi Ügyvivői Iroda, 1062 Budapest, (HU)
(54) Clever-1 receptor antagonisták immun-gátló 2 típusú makrofágok blokkolására
(51) A61K 38/17 (2006.01)
A61K 31/58 (2006.01)
A61K 35/15 (2015.01)
A61K 38/20 (2006.01)
A61K 39/00 (2006.01)
C07K 16/28 (2006.01)
C12N 15/113 (2010.01)
C12N 15/115 (2010.01)
C12Q 1/68 (2006.01)
(13) T2
(30) 20090161 2009.04.22. FI

(11) E036931
(21) E 12 719487
(96) EP 20120719487 2012.03.15.
(97) EP 2686002 A1 2012.09.20.
EP 2686002 B1 2018.01.24.
(73) Biogen MA Inc., Cambridge MA 02142 (US)
(72) DEYKIN, Aaron
(74) Danubia Szabadalmi és Jogi Iroda Kft., 1051 Budapest, (HU)
(54) Az interferon intramuszkuláris beadásakor jelentkező influenzaszerű tünetek csökkentésének módszere egy gyors titrálási dózisemelő kezelés alkalmazásával
(51) A61K 38/21 (2006.01)
A61P 25/28 (2006.01)
(13) T2
(30) 201161452807 P 2011.03.15. US
201161476930 P 2011.04.19. US

---

(11) E036943
(21) E 14 795569
(96) EP 20140795569 2014.10.23.
(97) EP 3065764 A1 2015.05.14.
EP 3065764 B1 2018.02.21.
(73) Paul Scherrer Institut, 5232 Villigen PSI (CH)
(72) BEHE, Martin
SCHIBLI, Roger
(74) SBGK Szabadalmi Ügyvivői Iroda, 1062 Budapest, (HU)
(54) Minigasztrin analóg, különösen CCK2-receptor pozitív tumor diagnosztikában és/vagy kezelésben történő alkalmazásra
(51) A61K 38/22 (2006.01)
(13) T2
(30) 13191807 2013.11.06. EP

---

(11) E037449
(21) E 09 783905
(96) EP 20090783905 2009.10.09.
(97) EP 2349324 A2 2010.04.22.
EP 2349324 B1 2017.09.06.
(73) Sanofi-Aventis Deutschland GmbH, 65929 Frankfurt am Main (DE)
(72) WERNER, Ulrich
ROTTHÄUSER, Bärbel
SMITH, Christopher James
(74) Danubia Szabadalmi és Jogi Iroda Kft., 1051 Budapest, (HU)
(54) Egy inzulin és egy GLP-1 agonista kombinációja
(51) A61K 38/28 (2006.01)
A61K 38/26 (2006.01)
A61P 5/50 (2006.01)
(13) T2
(30) 102008051834 2008.10.17. DE
102008053048 2008.10.24. DE

102009038210 2009.08.20. DE

---

(11) E037249
(21) E 10 786725
(96) EP 20100786725 2010.06.08.
(97) EP 2440241 A1 2010.12.16.
EP 2440241 B1 2017.08.09.
(73) Amunix Operating Inc., Mountain View, CA 94043 (US)
(72) SCHELLENBERGER, Volker
SILVERMAN, Joshua
STEMMER, Willem, P.
WANG, Chia-wei
GEETHING, Nathan
CLELAND, Jeffrey. L.
SPINK, Benjamin
(74) Gödölle, Kékes, Mészáros & Szabó Szabadalmi és Védjegy Iroda, 1024 Budapest, (HU)
(54) Növekedési hormon polipeptidek, valamint eljárások előállításukra és alkalmazásukra
(51) A61K 38/48 (2006.01)
A61K 38/27 (2006.01)
A61P 3/04 (2006.01)
A61P 3/08 (2006.01)
A61P 3/10 (2006.01)
C07H 21/04 (2006.01)
C07K 14/46 (2006.01)
C07K 14/61 (2006.01)
C12N 1/21 (2006.01)
C12N 5/10 (2006.01)
C12N 9/64 (2006.01)
C12N 15/62 (2006.01)
C12N 15/63 (2006.01)
(13) T2
(30) 280955 P 2009.11.10. US
699761 2010.02.03. US
236836 P 2009.08.25. US
185112 P 2009.06.08. US
PCT/US2010/023106 2010.02.03. WO

---

(11) E037330
(21) E 10 177735
(96) EP 20100177735 2003.04.25.
(97) EP 2338508 A1 2011.06.29.
EP 2338508 B1 2018.02.14.
(73) The Government of the United States of America, as represented by the Secretary, Department of Health and Human Services, Rockville, MD 20852-3804 (US)
(72) Whitehead, Stephen S.
Murphy, Brian R.
MARKOFF, Lewis
Falgout, Barry
Blaney, Joseph

Hanley, Kathryn
LAI, Ching-Juh
(74) SBGK Szabadalmi Ügyvivői Iroda, 1062 Budapest, (HU)
(54) rDEN3/4delta30(ME), rDEN2/4delta30(ME) vagy rDEN1/4delta30(ME) rekombináns kiméra dengue virus, amely 30 nukleotidos deléciót tartalmaz (delta 30) a 4-es típusú dengue genom 3' nem-transzlálódó régiójában, ahol a szóban forgó 30 nukleotidos deléció megfelel a TL2 nyél-hurok szerkezetnek
(51) A61K 39/00 (2006.01)
A61K 39/12 (2006.01)
A61K 39/42 (2006.01)
C07H 21/04 (2006.01)
C12N 7/00 (2006.01)
(13) T2
(30) 377860 P 2002.05.03. US
436500 P 2002.12.23. US

---

(11) E036872
(21) E 11 846757
(96) EP 20110846757 2011.12.09.
(97) EP 2649086 A1 2012.06.14.
EP 2649086 B1 2017.07.19.
(73) The Trustees of The University of Pennsylvania, Philadelphia PA 19104-6283 (US)
(72) JUNE, Carl, H.
LEVINE, Bruce, L.
PORTER, David, L.
KALOS, Michael, D.
MILONE, Michael C.
(74) Danubia Szabadalmi és Jogi Iroda Kft., 1051 Budapest, (HU)
(54) Kiméra, antigénreceptor-módosított T-sejt alkalmazása rák kezelésére
(51) A61K 39/00 (2006.01)
A61K 35/17 (2015.01)
(13) T2
(30) 201161502649 P 2011.06.29. US
421470 P 2010.12.09. US

---

(11) E036930
(21) E 13 798222
(96) EP 20130798222 2013.04.05.
(97) EP 2833907 A2 2013.12.05.
EP 2833907 B1 2018.02.28.
(73) Omeros Corporation, Seattle, WA 98119 (US)
University of Leicester, Leicester LE1 7RH (GB)
(72) SCHWAEBLE, Hans-Wilhelm
DEMOPULOS, Gregory, A.
(74) SBGK Szabadalmi Ügyvivői Iroda, 1062 Budapest, (HU)
(54) Készítmények és eljárások MASP-1 és/vagy MASP-3 gátlására paroxymalis nocturnalis hemoglobinürítés kezelésére
(51) A61K 39/00 (2006.01)
C07K 16/40 (2006.01)
(13) T2

(30) 201261621461 P 2012.04.06. US

---

(11) E037295
(21) E 08 838033
(96) EP 20080838033 2008.10.08.
(97) EP 2197481 A2 2009.04.16.
EP 2197481 B1 2018.02.14.
(73) CureVac AG, 72076 Tübingen (DE)
(72) BARNER, Marijke
PROBST, Jochen
LANDER, Thomas
HOERR, Ingmar
(74) SBGK Szabadalmi Ügyvivői Iroda, 1062 Budapest, (HU)
(54) RNS készítmény nem-kissejtes tüdőrák (NSCLC) kezelésére
(51) A61K 39/00 (2006.01)
A61P 35/00 (2006.01)
C12N 15/12 (2006.01)
(13) T2
(30) PCT/EP2007/008770 2007.10.09. WO

---

(11) E037087
(21) E 12 775247
(96) EP 20120775247 2012.10.19.
(97) EP 2768859 A1 2013.04.25.
EP 2768859 B1 2018.02.21.
(73) MorphoSys AG, 82152 Planegg (DE)
Galapagos N.V., 2800 Mechelen (BE)
(72) BÜLTMANN, Andreas
MÜHLBACHER, Robert
GARCIA, Teresa
BRYS, Reginald Christophe Xavier
NELLES, Luc
CONRATH, Katja
(74) Danubia Szabadalmi és Jogi Iroda Kft., 1051 Budapest, (HU)
(54) IL17C antagonistái gyulladásos rendellenességek kezelésére
(51) A61K 39/00 (2006.01)
C07K 16/14 (2006.01)
C07K 16/24 (2006.01)
(13) T2
(30) 11185763 2011.10.19. EP
201161548744 P 2011.10.19. US

---

(11) E037460
(21) E 12 173114
(96) EP 20120173114 2006.12.01.
(97) EP 2529747 A2 2012.12.05.
EP 2529747 B1 2018.02.14.
(73) Icahn School of Medicine at Mount Sinai, New York, NY 10029 (US)
(72) Garcia-Sastre, Adolfo

Palese, Peter
(74) SBGK Szabadalmi Ügyvivői Iroda, 1062 Budapest, (HU)
(54) Nem-natív felületi fehérjéket prezentáló kiméra Newcastle disease vírusok és alkalmazásuk
(51) A61K 39/00 (2006.01)
A61K 39/145 (2006.01)
A61K 39/15 (2006.01)
A61K 39/17 (2006.01)
(13) T2
(30) 741833 P 2005.12.02. US
802864 P 2006.05.22. US

---

(11) E037105
(21) E 10 842519
(96) EP 20100842519 2010.12.15.
(97) EP 2512502 A2 2011.07.14.
EP 2512502 B1 2018.03.21.
(73) Immunovative Therapies, Ltd., Jerusalem 96951 (IL)
(72) HAR-NOY, Michael
(74) SBGK Szabadalmi Ügyvivői Iroda, 1062 Budapest, (HU)
(54) Eljárások és készítmények tumorok megsemmisítésére
(51) A61K 39/00 (2006.01)
A61B 18/00 (2006.01)
A61B 18/02 (2006.01)
A61B 18/12 (2006.01)
A61K 9/08 (2006.01)
A61K 35/28 (2006.01)
A61K 38/19 (2006.01)
A61K 38/20 (2006.01)
A61K 38/21 (2006.01)
A61P 35/00 (2006.01)
(13) T2
(30) 286551 P 2009.12.15. US
967910 2010.12.14. US

---

(11) E037464
(21) E 10 173295
(96) EP 20100173295 2006.12.01.
(97) EP 2251034 A1 2010.11.17.
EP 2251034 B1 2018.02.14.
(73) Icahn School of Medicine at Mount Sinai, New York, NY 10029-6574 (US)
(72) Palese, Peter
Garcia-Sastre, Adolfo
(74) SBGK Szabadalmi Ügyvivői Iroda, 1062 Budapest, (HU)
(54) Nem-natív felületi fehérjéket prezentáló kiméra Newcastle disease vírusok és alkalmazásuk
(51) A61K 39/00 (2006.01)
A61K 39/145 (2006.01)
A61K 39/15 (2006.01)
A61K 39/17 (2006.01)
(13) T2

(30) 741833 P 2005.12.02. US
802864 P 2006.05.22. US

---

(11) E037121
(21) E 09 781058
(96) EP 20090781058 2009.07.24.
(97) EP 2315597 A1 2010.01.28.
EP 2315597 B1 2017.08.23.
(73) GlaxoSmithKline Biologicals S.A., 1330 Rixensart (BE)
Glaxo Group Limited, Brentford, Middlesex TW8 9GS (GB)
(72) BROWN, James
METTENS, Pascal
MURPHY, Dennis
(74) Danubia Szabadalmi és Jogi Iroda Kft., 1051 Budapest, (HU)
(54) Új készítmények és eljárások
(51) A61K 39/04 (2006.01)
C07K 14/35 (2006.01)
G01N 33/569 (2006.01)
(13) T2
(30) 83692 P 2008.07.25. US

---

(11) E037325
(21) E 16 183076
(96) EP 20160183076 2012.12.06.
(97) EP 3106176 A1 2016.12.21.
EP 3106176 B1 2017.10.11.
(73) Valneva Austria GmbH, 1030 Vienna (AT)
(72) Möhlen, Michael
Weber, Michael
Wruss, Jürgen
Schlegl, Robert
(74) SBGK Szabadalmi Ügyvivői Iroda, 1062 Budapest, (HU)
(54) Alumíniumvegyületek gyógyszerekben és vakcinákban történő alkalmazásra
(51) A61K 39/12 (2006.01)
A61K 39/39 (2006.01)
(13) T2
(30) 11192230 2011.12.06. EP
PCT/EP2012/054387 2012.03.13. WO

---

(11) E037157
(21) E 11 735230
(96) EP 20110735230 2011.01.21.
(97) EP 2525817 A1 2011.07.28.
EP 2525817 B1 2017.08.09.
(73) The Board of Trustees of The University of Arkansas, Little Rock, AR 72207 (US)
The Texas A&M University System, College Station, TX 77843-3369 (US)
(72) BERGHMAN, Luc
BOTTJE, Walter

HARGIS, Billy
LAYTON, Sherryll
(74) Gödölle, Kékes, Mészáros & Szabó Szabadalmi és Védjegy Iroda, 1024 Budapest, (HU)
(54) Vakcinavektorok, és eljárások immunválaszok fokozására
(51) A61K 39/145 (2006.01)
(13) T2
(30) 297098 P 2010.01.21. US

---

(11) E037270
(21) E 09 820044
(96) EP 20090820044 2009.10.13.
(97) EP 2340038 A2 2010.04.15.
EP 2340038 B1 2018.01.10.
(73) Children's Medical Center Corporation, Boston, MA 02115 (US)
Beth Israel Deaconess Medical Center, Inc., Boston, MA 02215 (US)
(72) HARRISON, Stephen, C.
CHEN, Bing
BAROUCH, Dan, H.
NKOLOLA, Joseph, P.
SEAMAN, Michael, Scott
(74) Arinova Szabadalmi és Védjegy Iroda, 1122 Budapest, (HU)
(54) Biokémiailag stabilizált HIV-1 ENV trimer vakcina
(51) A61K 39/21 (2006.01)
(13) T2
(30) 104449 P 2008.10.10. US

---

(11) E037267
(21) E 06 848471
(96) EP 20060848471 2006.12.28.
(97) EP 1968630 A2 2007.07.05.
EP 1968630 B1 2018.01.24.
(73) BOEHRINGER INGELHEIM VETMEDICA, INC., St. Joseph MO 64506-2002 (US)
(72) ROOF, Michael B.
HAYES, Phillip Wayne, c/o Boehringer Ingelheim Vetmedica, Inc.
EICHMEYER, Marc
NITZEL, Greg
SCHAEFFER, Merrill
(74) Advopatent Szabadalmi és Védjegy Iroda, 1255 Budapest, (HU)
(54) Multivalens PCV2 immunogén készítmények
(51) A61K 39/295 (2006.01)
A61K 39/04 (2006.01)
A61K 39/12 (2006.01)
C12N 15/866 (2006.01)
(13) T2
(30) 755015 P 2005.12.29. US

---

(11) E036962
(21) E 13 702074
(96) EP 20130702074 2013.02.04.

(97) EP 2812025 A1 2013.08.15.
EP 2812025 B1 2017.07.19.
(73) DBV Technologies, 92120 Montrouge (FR)
(72) BENHAMOU, Pierre-Henri
DUPONT, Christophe
MONDOULET, Lucie
(74) SBGK Szabadalmi Ügyvivői Iroda, 1062 Budapest, (HU)
(54) Eljárás allergiák megelőzésére
(51) A61K 39/35 (2006.01)
(13) T2
(30) 201261595577 P 2012.02.06. US
12305153 2012.02.13. EP

---

(11) E037252
(21) E 14 724102
(96) EP 20140724102 2014.05.16.
(97) EP 2999485 A1 2014.11.27.
EP 2999485 B1 2018.01.31.
(73) Tyg Oncology Ltd., Mansfield, Nottinghamshire NG18 1EX (GB)
(72) MUDDE, Geert
BROOME, Paul Christopher
JACOBS, Frederick William
LANGER, Christof
(74) Pintz és Társai Kft., 1444 Budapest, (HU)
(54) Gasztrin peptid immunogenikus kompozíció
(51) A61K 39/39 (2006.01)
A61K 38/10 (2006.01)
A61K 39/00 (2006.01)
(13) T2
(30) 13168565 2013.05.21. EP

---

(11) E036973
(21) E 14 191582
(96) EP 20140191582 2006.10.24.
(97) EP 2848258 A1 2015.03.18.
EP 2848258 B1 2017.12.13.
(73) Novartis AG, 4056 Basel (CH)
(72) LOWE, Phil
Gram, Hermann
Jung, Thomas
WRIGHT, Timothy
MUNDEL, Trevor
(74) SBGK Szabadalmi Ügyvivői Iroda, 1062 Budapest, (HU)
(54) Örökletes mediterrán láz kezelése anti-IL-1 béta antitestekkel
(51) A61K 39/395 (2006.01)
A61P 19/02 (2006.01)
A61P 37/00 (2006.01)
C07K 16/24 (2006.01)
(13) T2

(30) 730435 P 2005.10.26. US
742125 P 2005.12.02. US

---

(11) E036944
(21) E 16 154418
(96) EP 20160154418 2006.11.02.
(97) EP 3045182 A1 2016.07.20.
EP 3045182 B1 2018.03.07.
(73) Teva Pharmaceuticals International GmbH, 8645 Jona (CH)
(72) ZELLER, Joerg
POULSEN, Kristian Todd
ABDICHE, Yasmina Noubia
PONS, Jaume
ROSENTHAL, Arnon
COLLIER, Sierra Jones
(74) Danubia Szabadalmi és Jogi Iroda Kft., 1051 Budapest, (HU)
(54) Kalcitonin gén-rokon peptid ellen irányuló antagonista ellenanyagok klasztertípusú fejfájás kezelésére
(51) A61K 39/395 (2006.01)
A61P 5/24 (2006.01)
(13) T2
(30) 736623 P 2005.11.14. US

---

(11) E036885
(21) E 15 190653
(96) EP 20150190653 2008.05.14.
(97) EP 3072525 A1 2016.09.28.
EP 3072525 B1 2018.01.31.
(73) AstraZeneca AB, 151 85 Södertälje (SE)
Biowa, Inc., Princeton, NJ 08540 (US)
(72) KOIKE, Masamichi
SPITALNY, George, L.
WHEELER, Alistair
WHITE, Barbara
(74) Danubia Szabadalmi és Jogi Iroda Kft., 1051 Budapest, (HU)
(54) Eljárás a bazofil-szint csökkentésére
(51) A61K 39/395 (2006.01)
C07K 16/28 (2006.01)
(13) T2
(30) 924422 P 2007.05.14. US
924832 P 2007.06.01. US
935005 P 2007.07.20. US
64612 P 2008.03.14. US

---

(11) E036940
(21) E 11 166787
(96) EP 20110166787 2006.11.02.
(97) EP 2380592 A2 2011.10.26.
EP 2380592 B1 2018.03.07.
(73) Teva Pharmaceuticals International GmbH, 8645 Jona (CH)

---

(72) Zeller, Joerg
Poulsen, Kristian, Todd
Abdiche, Yasmina, Noubia
Pons, Jaume
ROSENTHAL, Arnon
Collier, Sierra, Jones
(74) Danubia Szabadalmi és Jogi Iroda Kft., 1051 Budapest, (HU)
(54) Kalcitonin gén-rokon peptid ellen irányuló antagonista ellenanyag
(51) A61K 39/395 (2006.01)
A61P 5/24 (2006.01)
C07K 16/26 (2006.01)
(13) T2
(30) 736623 P 2005.11.14. US

---

(11) E037212
(21) E 12 702990
(96) EP 20120702990 2012.02.07.
(97) EP 2672994 A1 2012.08.16.
EP 2672994 B1 2018.05.09.
(73) Merck Patent GmbH, 64293 Darmstadt (DE)
(72) HOFFMANN, Axel
LANNERT, Heinrich
BRISCHWEIN, Klaus
PIPP, Frederic Christian
REINDL, Jürgen
GROLL, Karin
ZUEHLSDORF, Michael
PFAFF, Otmar
RAAB, Sabine
DAU, Ulrike
DESTENAVES, Benoit
(74) Danubia Szabadalmi és Jogi Iroda Kft., 1051 Budapest, (HU)
(54) Anti-alfa-V integrin ellenanyag prosztatarák kezelésére
(51) A61K 39/395 (2006.01)
A61P 39/00 (2006.01)
C07K 16/28 (2006.01)
C07K 16/30 (2006.01)
(13) T2
(30) 11001135 2011.02.11. EP

---

(11) E037352
(21) E 10 175232
(96) EP 20100175232 2003.04.04.
(97) EP 2264172 A1 2010.12.22.
EP 2264172 B1 2017.09.27.
(73) Roche Innovation Center Copenhagen A/S, 2970 Horsholm (DK)
(72) Thrue, Charlotte
Hög, Anja
Kristjansen, Paul

(74) Danubia Szabadalmi és Jogi Iroda Kft., 1051 Budapest, (HU)
(54) A HIF-1alfa expresszálódását módosító oligomer vegyületek
(51) A61K 45/06 (2006.01)
A61K 31/70 (2006.01)
A61K 31/7088 (2006.01)
A61K 38/00 (2006.01)
C07H 21/04 (2006.01)
C12N 15/113 (2010.01)
(13) T2
(30) 370126 P 2002.04.05. US

---

(11) E037082
(21) E 09 825609
(96) EP 20090825609 2009.11.10.
(97) EP 2355851 A1 2010.05.14.
EP 2355851 B1 2018.04.04.
(73) Arbutus Biopharma Corporation, Burnaby, BC V5J 5J8 (CA)
(72) MANOHARAN, Muthiah
JAYARAMAN, Muthusamy
RAJEEV, Kallanthottathil, G,
ELTEPU, Laxman
ANSELL, Steven
CHEN, Jianxin
(74) SBGK Szabadalmi Ügyvivői Iroda, 1062 Budapest, (HU)
(54) Új lipidek és készítmények terápiás hatóanyagok szállítására
(51) A61K 47/00 (2006.01)
A61K 31/01 (2006.01)
(13) T2
(30) 154350 P 2009.02.20. US
185438 P 2009.06.09. US
113179 P 2008.11.10. US
234098 P 2009.08.14. US
171439 P 2009.04.21. US
225898 P 2009.07.15. US

---

(11) E036989
(21) E 13 002930
(96) EP 20130002930 2013.06.06.
(97) EP 2810656 A1 2014.12.10.
EP 2810656 B1 2017.08.02.
(73) Zentiva, k.s., 102 37 Praha 10 (CZ)
(72) Rezac, Jaroslav
Pribyl, Daniel
Hanovska, Anna
Dammer, Ondrej
(74) Somfai és Társai Iparjogi Kft., 1137 Budapest, (HU)
(54) Agomelatin készítmény, amely agomelatint ko-kristály formájában tartalmaz
(51) A61K 47/02 (2006.01)
A61K 31/165 (2006.01)

A61K 47/12 (2006.01)
(13) T2

---

(11) E037290
(21) E 13 811121
(96) EP 20130811121 2013.11.22.
(97) EP 2925369 A1 2014.06.05.
EP 2925369 B1 2018.01.03.
(73) Altergon S.A., 6900 Lugano (CH)
(72) BERNAREGGI, Alberto
PUPPINI, Nadia
NENCIONI, Alessandro
(74) Pintz és Társai Szabadalmi, Védjegy és Jogi Iroda Kft., 1444 Budapest, (HU)
(54) Szteroid hormonok és hidroxi-propil-béta-ciklodextrin vizes orális oldatai optimalizált biológiai rendelkezésre állással
(51) A61K 47/69 (2017.01)
A61K 9/08 (2006.01)
A61K 31/568 (2006.01)
A61K 31/57 (2006.01)
A61P 5/34 (2006.01)
A61P 15/08 (2006.01)
(13) T2
(30) MI20122027 2012.11.28. IT

---

(11) E037100
(21) E 07 801486
(96) EP 20070801486 2007.08.01.
(97) EP 2056888 A1 2008.02.21.
EP 2056888 B1 2018.01.31.
(73) Carl Freudenberg KG, 69469 Weinheim (DE)
(72) WINTERLING, Friedel
ARNOLD, Peter
Dingert, Uwe
CLEMEN, Hans-Jörg
(74) Danubia Szabadalmi és Jogi Iroda Kft., 1051 Budapest, (HU)
(54) Felmosóhuzat műanyagból levő rögzítőeszközökkel
(51) A61L 2/00 (2006.01)
A61L 2/18 (2006.01)
A61L 9/00 (2006.01)
(13) T2
(30) 102006038498 2006.08.16. DE

---

(11) E037000
(21) E 04 778137
(96) EP 20040778137 2004.07.14.
(97) EP 1658101 A1 2005.02.03.
EP 1658101 B1 2017.12.20.
(73) Bowen, John G., Prescott AR 86303 (US)
(72) Bowen, John G.

(74) Danubia Szabadalmi és Jogi Iroda Kft., 1051 Budapest, (HU)
(54) Berendezés és eljárás vizes folyadékok változtatható sterilizálására
(51) A61L 2/04 (2006.01)
(13) T2
(30) 626373 2003.07.24. US
626373 2003.07.24. US

---

(11) E037206
(21) E 15 188481
(96) EP 20150188481 2015.10.06.
(97) EP 3153183 A1 2017.04.12.
EP 3153183 B1 2018.02.28.
(73) Karl Hugo AG, 4770 Amel (BE)
(72) Hugo, Stephane
Hugo, Bernd
Henzen, Gerhard
(74) Danubia Szabadalmi és Jogi Iroda Kft., 1051 Budapest, (HU)
(54) Autokláv
(51) A61L 2/07 (2006.01)
B01J 3/04 (2006.01)
(13) T2

---

(11) E036956
(21) E 13 865524
(96) EP 20130865524 2013.12.21.
(97) EP 2945653 A1 2014.06.26.
EP 2945653 B1 2017.07.19.
(73) Quick-Med Technologies, Inc., Gainesville, FL 32601 (US)
(72) TOREKI, William
KANGA, Rustom
(74) Advopatent Szabadalmi és Védjegy Iroda, 1255 Budapest, (HU)
(54) Fémszármazékot tartalmazó antimikrobiális bevonatok regenerálása vizes hidrogén-peroxid hatásával szemben
(51) A61L 2/23 (2006.01)
A01N 25/24 (2006.01)
A61L 2/20 (2006.01)
A61L 2/232 (2006.01)
A61L 2/238 (2006.01)
A61L 27/44 (2006.01)
A61L 27/56 (2006.01)
A61L 28/00 (2006.01)
A61L 29/12 (2006.01)
A61L 29/14 (2006.01)
A61L 31/12 (2006.01)
A61L 31/14 (2006.01)
C09D 5/14 (2006.01)
(13) T2
(30) 201261740075 P 2012.12.20. US

---

(11) E037026
(21) E 12 701181
(96) EP 20120701181 2012.01.11.
(97) EP 2663348 A1 2012.07.19.
EP 2663348 B1 2017.07.26.
(73) Becton Dickinson France, 38800 Le Pont-de-Claix (FR)
(72) CARREL, Franck
(74) Danubia Szabadalmi és Jogi Iroda Kft., 1051 Budapest, (HU)
(54) Csomagolás tárolóeszközökhöz
(51) A61M 5/00 (2006.01)
B65D 21/04 (2006.01)
B65D 85/42 (2006.01)
(13) T2
(30) 11305030 2011.01.12. EP

---

(11) E037358
(21) E 08 788234
(96) EP 20080788234 2008.07.28.
(97) EP 2175915 A1 2009.02.12.
EP 2175915 B1 2018.02.21.
(73) Cilag GmbH International, 6300 Zug (CH)
(72) JENNINGS, Douglas, Ivan
(74) Danubia Szabadalmi és Jogi Iroda Kft., 1051 Budapest, (HU)
(54) Befecskendező eszköz fecskendőhordozóhoz való reteszelőszerkezettel
(51) A61M 5/20 (2006.01)
A61M 5/32 (2006.01)
(13) T2
(30) 0715460 2007.08.08. GB

---

(11) E037391
(21) E 10 722095
(96) EP 20100722095 2010.05.28.
(97) EP 2437819 A1 2010.12.09.
EP 2437819 B1 2018.02.21.
(73) Sanofi-Aventis Deutschland GmbH, 65929 Frankfurt am Main (DE)
(72) PLUMPTRE, David
(74) Danubia Szabadalmi és Jogi Iroda Kft., 1051 Budapest, (HU)
(54) Belső ház gyógyszerbejuttató eszközhöz
(51) A61M 5/31 (2006.01)
A61M 5/315 (2006.01)
(13) T2
(30) 182818 P 2009.06.01. US
09009042 2009.07.10. EP

---

(11) E037506
(21) E 14 716294
(96) EP 20140716294 2014.04.08.
(97) EP 2983762 A1 2014.10.16.
EP 2983762 B1 2017.09.13.

(73) SANOFI, 75008 Paris (FR)
(72) MORRIS, Anthony Paul
MARSH, William
BUTLER, Joseph
JONES, Matthew
(74) Danubia Szabadalmi és Jogi Iroda Kft., 1051 Budapest, (HU)
(54) Befecskendező eszköz
(51) A61M 5/315 (2006.01)
A61M 5/20 (2006.01)
A61M 5/31 (2006.01)
(13) T2
(30) 13163115 2013.04.10. EP

---

(11) E037017
(21) E 09 705626
(96) EP 20090705626 2009.01.14.
(97) EP 2237822 A2 2009.08.06.
EP 2237822 B1 2017.08.02.
(73) Becton Dickinson France, 38800 Le Pont-de-Claix (FR)
(72) LANIER, Romain
PERUZZO, Gregory
(74) Danubia Szabadalmi és Jogi Iroda Kft., 1051 Budapest, (HU)
(54) Eszköz befecskendező szerkezet, különösen gyógyászati alkalmazásra szánt befecskendező szerkezet, úgymint fecskendő védelmére
(51) A61M 5/32 (2006.01)
(13) T2
(30) 0800430 2008.01.28. FR

---

(11) E037293
(21) E 14 741612
(96) EP 20140741612 2014.07.18.
(97) EP 30219 03 2015.01.22.
EP 30219 B1 2017.08.30.
(73) Becton Dickinson France, 38800 Le Pont-de-Claix (FR)
(72) DELEUIL, Nicolas
BENSALLAH, Moussa
(74) Danubia Szabadalmi és Jogi Iroda Kft., 1051 Budapest, (HU)
(54) Védőkupak és fecskendő, amelynek disztális vége védőkupakkal van lezárva
(51) A61M 5/32 (2006.01)
A61M 5/31 (2006.01)
A61M 5/34 (2006.01)
(13) T2
(30) 13306033 2013.07.18. EP

---

(11) E035551
(21) E 10 182114
(96) EP 20100182114 2004.12.22.
(97) EP 2335762 A1 2011.06.22.
EP 2335762 B1 2017.11.22.

(73) Dentsply IH AB, 431 21 Mölndal (SE)
(72) Utas, Jan
Kull Österlin, Kristina
(74) Olle Bäcklund, S-162 65 Vällingby, (SE)
(54) Katéter összeállítás ozmolalitást-növelő folyadékkal
(51) A61M 25/00 (2006.01)
(13) T2
(30) 0303525 2003.12.22. SE

---

(11) E037149
(21) E 09 169510
(96) EP 20090169510 2009.09.04.
(97) EP 2292294 A1 2011.03.09.
EP 2292294 B1 2017.08.23.
(73) Dentsply IH AB, 431 21 Mölndal (SE)
(72) Fröjd, Göran
Michon-Gente, Marie-Josée
(74) Danubia Szabadalmi és Jogi Iroda Kft., 1051 Budapest, (HU)
(54) Katéter testreszabható csatlakozóval
(51) A61M 25/01 (2006.01)
(13) T2

---

(11) E037137
(21) E 12 158070
(96) EP 20120158070 2012.03.05.
(97) EP 2636421 A1 2013.09.11.
EP 2636421 B1 2017.08.23.
(73) Dentsply IH AB, 431 21 Mölndal (SE)
(72) Gustavsson, Evelina
(74) Danubia Szabadalmi és Jogi Iroda Kft., 1051 Budapest, (HU)
(54) Katéter részlegesen felhasított behelyező segédeszközzel
(51) A61M 25/01 (2006.01)
A61M 25/06 (2006.01)
(13) T2

---

(11) E037240
(21) E 14 737278
(96) EP 20140737278 2014.07.11.
(97) EP 3021933 A1 2015.01.22.
EP 3021933 B1 2018.01.17.
(73) Becton Dickinson France, 38800 Le Pont-de-Claix (FR)
(72) PONCON, Gilbert
GRUNHUT, Guillaume
(74) Danubia Szabadalmi és Jogi Iroda Kft., 1051 Budapest, (HU)
(54) Adapter gyógyszerbejuttató eszközhöz, valamint eljárás az adapter arra történő felszerelésére
(51) A61M 39/10 (2006.01)
A61M 5/34 (2006.01)
F16L 37/138 (2006.01)
(13) T2

(30) 13306009 2013.07.15. EP

---

(11) E037345
(21) E 10 721365
(96) EP 20100721365 2010.04.23.
(97) EP 2421380 A1 2010.10.28.
EP 2421380 B1 2017.08.23.
(73) S. A. Corman, 4834 Goe (BE)
(72) DALEMANS, Daniel
(74) Danubia Szabadalmi és Jogi Iroda Kft., 1051 Budapest, (HU)
(54) Csökkentett koleszterintartalmú tejtermék májbetegség kezelésében és/vagy megelőzésében történő alkalmazásra
(51) A61P 1/16 (2006.01)
A23C 7/04 (2006.01)
A23C 9/20 (2006.01)
A23C 13/12 (2006.01)
A23C 15/14 (2006.01)
A23L 33/12 (2016.01)
(13) T2
(30) 09158666 2009.04.23. EP

---

(11) E037217
(21) E 06 829704
(96) EP 20060829704 2006.12.18.
(97) EP 1971329 A2 2007.07.19.
EP 1971329 B1 2017.10.11.
(73) POXEL SAS, 69007 Lyon (FR)
(72) MOINET, Gérard
CRAVO, Daniel
(74) SBGK Szabadalmi Ügyvivői Iroda, 1062 Budapest, (HU)
(54) Triazinszármazékok sebgyógyító kezelésben történő alkalmazásra
(51) A61P 17/02 (2006.01)
A61K 9/00 (2006.01)
A61K 31/53 (2006.01)
A61K 45/06 (2006.01)
A61K 47/02 (2006.01)
A61K 47/14 (2006.01)
C07D251/10 (2006.01)
(13) T2
(30) 0600347 2006.01.13. FR

---

(11) E037250
(21) E 16 160637
(96) EP 20160160637 2015.01.09.
(97) EP 3069735 A1 2016.09.21.
EP 3069735 B1 2018.03.14.
(73) Synthon Biopharmaceuticals B.V., 6545 CM Nijmegen (NL)
(72) DOKTER, Willem
GOEDINGS, Peter Johannes

VERHEIJDEN, Gijsbertus Franciscus Maria
BEUSKER, Patrick Henry
(74) Danubia Szabadalmi és Jogi Iroda Kft., 1051 Budapest, (HU)
(54) Duokarmicin ADC-k (antitest-hatóanyag konjugátumok) húgyhólyagrák kezelésében történő alkalmazásra

(51) A61P 35/00 (2006.01)
A61K 47/50 (2017.01)
(13) T2
(30) 14150791 2014.01.10. EP
14188450 2014.10.10. EP

---

(11) E037244
(21) E 14 790038
(96) EP 20140790038 2014.10.15.
(97) EP 3057664 A1 2015.04.23.
EP 3057664 B1 2017.09.06.
(73) Legacy Healthcare Ltd, Malta, VLT 1165 (MT)
(72) HARTI, Saad
(74) Pintz és Társai Szabadalmi, Védjegy és Jogi Iroda Kft., 1444 Budapest, (HU)
(54) Kompozíció alkalmazása haj és egyéb szőrzetek színezéséhez
(51) A61Q 5/10 (2006.01)
A61K 8/97 (2006.01)
(13) T2
(30) 13188942 2013.10.16. EP

---

(11) E037484
(21) E 10 171251
(96) EP 20100171251 2010.07.29.
(97) EP 2347796 A2 2011.07.27.
EP 2347796 B1 2017.09.20.
(73) Evonik Degussa GmbH, 45128 Essen (DE)
(72) PISULA, Wojciech
Schäffer, Stephanie
TSCHERNJAEW, Juri
Storeck, Arnold
Hahn, Rainer
(74) Danubia Szabadalmi és Jogi Iroda Kft., 1051 Budapest, (HU)
(54) Kompozit részecskék orális higiéniai alkalmazásra
(51) A61Q 11/00 (2006.01)
A61K 8/02 (2006.01)
A61K 8/25 (2006.01)
A61K 8/27 (2006.01)
A61K 8/34 (2006.01)
A61K 8/73 (2006.01)
(13) T2
(30) 102009036767 2009.08.08. DE

---

(11) E037133
(21) E 14 808529

(96) EP 20140808529 2014.11.19.
(97) EP 3107630 A1 2015.08.27.
EP 3107630 B1 2017.08.09.
(73) Minimax GmbH & Co KG, 23840 Bad Oldesloe (DE)
(72) CLAESSEN, Thomas
KOEHLER, Maik
(74) Danubia Szabadalmi és Jogi Iroda Kft., 1051 Budapest, (HU)
(54) Oltóközeg-kibocsátó fúvókarendszer helyhez kötött tűzoltó rendszerek számára szűkítőelem-gyűrűvel, valamint oltóközeg-fúvóka és szűkítőelem-gyűrű ezen oltóközeg-kibocsátó fúvókarendszerhez
(51) A62C 35/68 (2006.01)
(13) T2
(30) 102014203043 2014.02.19. DE

---

(11) E037430
(21) E 14 786521
(96) EP 20140786521 2014.10.21.
(97) EP 3057669 A1 2015.04.30.
EP 3057669 B1 2017.09.06.
(73) Kreipl, Myriam, 86836 Untermeitingen (DE)
Eberle, Manfred, 89257 Illertissen (DE)
(72) Eberle, Manfred
KREIPL, Oliver
(74) Danubia Szabadalmi és Jogi Iroda Kft., 1051 Budapest, (HU)
(54) Védőberendezés tűzoltó szórószerkezethez
(51) A62C 37/08 (2006.01)
A62C 3/00 (2006.01)
(13) T2
(30) 202013009315 U 2013.10.21. DE

---

(11) E037056
(21) E 14 749722
(96) EP 20140749722 2014.08.05.
(97) EP 3049173 A1 2015.04.02.
EP 3049173 B1 2018.01.03.
(73) Linde Aktiengesellschaft, 80331 Munich (DE)
(72) ALZNER, Gerhard
MATTEN, Christian
(74) Danubia Szabadalmi és Jogi Iroda Kft., 1051 Budapest, (HU)
(54) Eljárás krakkgáz-folyam tisztítására olajmosó kolonnában
(51) B01D 3/26 (2006.01)
B01D 3/14 (2006.01)
B01D 3/16 (2006.01)
B01D 3/22 (2006.01)
B01D 3/28 (2006.01)
B01D 3/32 (2006.01)
B01D 53/14 (2006.01)
B01D 53/18 (2006.01)
B01F 3/04 (2006.01)
C07C 7/11 (2006.01)

C10K 1/18 (2006.01)
(13) T2
(30) 13004648 2013.09.25. EP

---

(11) E037030
(21) E 15 152383
(96) EP 20150152383 2012.07.06.
(97) EP 2886176 A1 2015.06.24.
EP 2886176 B1 2017.12.27.
(73) BASF Pharma (Callanish) Limited, Cheadle, Cheshire SK8 6QG (GB)
(72) Kelliher, Adam
Morrison, Angus
Oroskar, Anil
Nair Rema, Rakesh Vikraman
Agarwal, Abhilesh
(74) PINTZ ÉS TÁRSAI Szabadalmi, Védjegy és Jogi Iroda Kft., 1444 Budapest, (HU)
(54) SMB eljárás nagy tisztaságú EPA előállítására
(51) B01D 15/18 (2006.01)
C11C 1/00 (2006.01)
C11C 1/08 (2006.01)
(13) T2
(30) 201111595 2011.07.06. GB

---

(11) E037223
(21) E 14 814979
(96) EP 20140814979 2014.11.27.
(97) EP 3094394 A1 2015.06.04.
EP 3094394 B1 2018.01.10.
(73) Orege, 78960 VOISINS-LE-BRETONNEUX (FR)
(72) CAPEAU, Patrice
GENDROT, Pascal
(74) SBGK Szabadalmi Ügyvivői Iroda, 1062 Budapest, (HU)
(54) Eljárás és berendezés szerves zagy kezelésére
(51) B01D 21/28 (2006.01)
B01F 3/04 (2006.01)
C02F 1/20 (2006.01)
C02F 1/24 (2006.01)
C02F 1/52 (2006.01)
C02F 1/56 (2006.01)
C02F 1/74 (2006.01)
C02F 11/12 (2006.01)
C02F 11/14 (2006.01)
(13) T2
(30) 1361696 2013.11.27. FR

---

(11) E037196
(21) E 14 805716
(96) EP 20140805716 2014.11.05.
(97) EP 3065844 A1 2015.05.14.

EP 3065844 B1 2017.08.23.
(73) General Electric Company, Schenectady, NY 12345 (US)
(72) STIFTER, Travis Gerald
AUNE, Thomas Martin
(74) Danubia Szabadalmi és Jogi Iroda Kft., 1051 Budapest, (HU)
(54) Ömledékfúvott mélyszűrő, továbbá eljárás és gép annak készítésére
(51) B01D 39/16 (2006.01)
(13) T2
(30) 201361900702 P 2013.11.06. US

---

(11) E037301
(21) E 16 001974
(96) EP 20160001974 2016.09.09.
(97) EP 3156116 A1 2017.04.19.
EP 3156116 B1 2018.02.07.
(73) MAN Truck & Bus AG, 80995 München (DE)
(72) Kaupert, Oliver
Kolland, Wolfgang
Haslberger, Georg
Hofstetter, Thomas
(74) Danubia Szabadalmi és Jogi Iroda Kft., 1051 Budapest, (HU)
(54) Szárítószer-patron
(51) B01D 53/04 (2006.01)
B01D 53/26 (2006.01)
B60T 17/00 (2006.01)
(13) T2
(30) 102015013487 2015.10.16. DE

---

(11) E037066
(21) E 14 765602
(96) EP 20140765602 2014.03.14.
(97) EP 2969138 A1 2014.09.18.
EP 2969138 B1 2017.11.22.
(73) 3D Clean Coal Emissions Stack, LLC, Powell, Ohio 43065 (US)
(72) DAVIDSON, James Gary
(74) Danubia Szabadalmi és Jogi Iroda Kft., 1051 Budapest, (HU)
(54) Füstgáztisztítás
(51) B01D 53/83 (2006.01)
B01D 53/86 (2006.01)
B01D 53/88 (2006.01)
B01J 8/04 (2006.01)
C05C 5/00 (2006.01)
C05D 9/00 (2006.01)
F23J 15/02 (2006.01)
(13) T2
(30) 201313841339 2013.03.15. US

---

(11) E036900
(21) E 11 752239

(96) EP 20110752239 2011.09.06.
(97) EP 2616165 A1 2012.03.22.
EP 2616165 B1 2018.01.17.
(73) Clariant Prodotti (Italia) SpA, 20124 Milano (IT)
(72) CREMONA, Alberto
ESTENFELDER, Marvin
VOGNA, Edoardo
(74) Danubia Szabadalmi és Jogi Iroda Kft., 1051 Budapest, (HU)
(54) Katalizátor nintrogén-protoxid lebontására
(51) B01D 53/86 (2006.01)
B01J 21/04 (2006.01)
B01J 23/00 (2006.01)
B01J 23/889 (2006.01)
B01J 35/02 (2006.01)
B01J 35/10 (2006.01)
B01J 37/02 (2006.01)
(13) T2
(30) MI20101659 2010.09.13. IT

---

(11) E035772
(21) E 14 766150
(96) EP 20140766150 2014.09.11.
(97) EP 3043893 A1 2015.03.19.
EP 3043893 B1 2017.11.22.
(73) Membion GmbH, 52159 Roetgen (DE)
(72) VOLMERING, Dirk
VOSSENKAUL, Klaus
(74) SBGK Szabadalmi Ügyvivői Iroda, 1062 Budapest, (HU)
(54) Membránszűrő és szűrési eljárás
(51) B01D 63/02 (2006.01)
B01D 63/04 (2006.01)
B01D 65/08 (2006.01)
(13) T2
(30) 102013218188 2013.09.11. DE

---

(11) E035782
(21) E 14 758828
(96) EP 20140758828 2014.08.26.
(97) EP 3043892 A1 2015.03.19.
EP 3043892 B1 2017.11.15.
(73) Membion GmbH, 52159 Roetgen (DE)
(72) VOLMERING, Dirk
VOSSENKAUL, Klaus
(74) SBGK Szabadalmi Ügyvivői Iroda, 1062 Budapest, (HU)
(54) Membránszűrő és szűrési eljárás
(51) B01D 63/02 (2006.01)
B01D 63/04 (2006.01)
B01D 65/08 (2006.01)
(13) T2

(30) 102013218208 2013.09.11. DE

---

(11) E037062
(21) E 07 761241
(96) EP 20070761241 2007.04.25.
(97) EP 2012908 A1 2007.11.08.
EP 2012908 B1 2017.08.09.
(73) Zenon Technology Partnership, Wilmington, DE 19801 (US)
(72) SZABÓ, Róbert
BAKOS, Gábor
PÁLINKÁS, Attila
PEDERSEN, Steven, Kristian
(74) Danubia Szabadalmi és Jogi Iroda Kft., 1051 Budapest, (HU)
(54) Eljárás üreges szálak befoglalására
(51) B01D 63/02 (2006.01)
B29C 70/84 (2006.01)
(13) T2
(30) 745572 P 2006.04.25. US

---

(11) E037209
(21) E 11 725281
(96) EP 20110725281 2011.05.31.
(97) EP 2714854 A1 2012.12.06.
EP 2714854 B1 2018.04.04.
(73) Gas Technology Institute, Des Plaines, IL 60018 (US)
(72) SONWANE, Chandrashekhar
SPROUSE, Kenneth, M.
(74) SBGK Szabadalmi Ügyvivői Iroda, 1062 Budapest, (HU)
(54) Eljárás keverés hatásfokának fenntartására befecskendező keverőbe befecskendezett reagensek között
(51) B01F 5/04 (2006.01)
C10J 3/30 (2006.01)
C10J 3/50 (2006.01)
C10J 3/72 (2006.01)
F23D 1/00 (2006.01)
(13) T2

---

(11) E037400
(21) E 14 784460
(96) EP 20140784460 2014.10.15.
(97) EP 3079800 A1 2015.06.18.
EP 3079800 B1 2018.01.31.
(73) INVENT Umwelt- und Verfahrenstechnik AG, 91058 Erlangen (DE)
(72) HÖFKEN, Marcus
(74) Danubia Szabadalmi és Jogi Iroda Kft., 1051 Budapest, (HU)
(54) Keverőtest és keverőszerkezet egy áramlás létrehozására egy szennyvízkezelő medencében
(51) B01F 7/00 (2006.01)
B21D 53/26 (2006.01)
B29C 65/00 (2006.01)
(13) T2

(30) 102013225658 2013.12.11. DE

---

(11) E036913
(21) E 14 793059
(96) EP 20140793059 2014.10.27.
(97) EP 3079802 A1 2015.06.18.
EP 3079802 B1 2018.03.21.
(73) INVENT Umwelt- und Verfahrenstechnik AG, 91058 Erlangen (DE)
(72) HÖFKEN, Marcus
(74) Danubia Szabadalmi és Jogi Iroda Kft., 1051 Budapest, (HU)
(54) Berendezés egy tartályban lévő folyadék átkeverésére
(51) B01F 7/00 (2006.01)
(13) T2
(30) 102013225659 2013.12.11. DE

---

(11) E037202
(21) E 13 782757
(96) EP 20130782757 2013.09.24.
(97) EP 2908935 A1 2014.04.24.
EP 2908935 B1 2017.08.30.
(73) IFP Energies nouvelles, 92500 Rueil-Malmaison Cedex (FR)
(72) SANZ, Elena
BEAUMONT, Robert
BOYER, Christophe
(74) Danubia Szabadalmi és Jogi Iroda Kft., 1051 Budapest, (HU)
(54) Egy pneumatikus rendszert alkalmazó eljárás katalizátor sűrű betöltésére egy gőzreformáló hőcserélő reaktor bajonettcsöveibe, egy segédcsővel a szilárd részecskék bevezetéséhez
(51) B01J 8/00 (2006.01)
B01J 8/06 (2006.01)
(13) T2
(30) 1202773 2012.10.17. FR

---

(11) E037112
(21) E 09 718490
(96) EP 20090718490 2009.01.08.
(97) EP 2257368 A2 2009.09.11.
EP 2257368 B1 2018.03.07.
(73) Gas Technology Institute, Des Plaines, IL 60018 (US)
(72) FUSSELMAN, Steven, P.
YOWS, Stephen Arthur
MCENERNEY, Bryan, William
SPROUSE, Kenneth, M.
(74) SBGK Szabadalmi Ügyvivői Iroda, 1062 Budapest, (HU)
(54) Reakcióedény-rendszer edénybéléssel hűtőközeg számára
(51) B01J 19/00 (2006.01)
C01B 3/22 (2006.01)
C01B 3/32 (2006.01)
C10J 3/74 (2006.01)
F28D 1/06 (2006.01)

F28D 7/00 (2006.01)
(13) T2
(30) 41742 2008.03.04. US

---

(11) E037466
(21) E 13 862200
(96) EP 20130862200 2013.12.06.
(97) EP 2929932 A1 2015.10.14.
EP 2929932 B1 2018.04.04.
(73) Korea Basic Science Institute, Daejeon 305-806 (KR)
(72) SEOK, Dong Chan
JUNG, Yong Ho
JEONG, Hyun Young
(74) SBGK Szabadalmi Ügyvivői Iroda, 1062 Budapest, (HU)
(54) Porplazma kezelő berendezés
(51) B01J 19/08 (2006.01)
B01J 2/00 (2006.01)
H01J 37/32 (2006.01)
H05H 1/24 (2006.01)
H05H 1/42 (2006.01)
(13) T2
(30) 20120142764 2012.12.10. KR

---

(11) E037128
(21) E 10 733844
(96) EP 20100733844 2010.01.21.
(97) EP 2382040 A2 2010.07.29.
EP 2382040 B1 2018.03.28.
(73) Lummus Technology Inc., Bloomfield NJ 07003-3096 (US)
(72) SUNDARAM, Kandasamy, Meenakshi
(74) dr. Tilk Rita, 1111 Budapest, (HU)
(54) Eljárás olefinek gyártására
(51) B01J 19/24 (2006.01)
B01J 19/00 (2006.01)
C07C 2/78 (2006.01)
C07C 11/02 (2006.01)
C10L 3/10 (2006.01)
(13) T2
(30) 359931 2009.01.26. US

---

(11) E036942
(21) E 09 711437
(96) EP 20090711437 2009.01.29.
(97) EP 2244826 A1 2009.08.20.
EP 2244826 B1 2018.01.24.
(73) Johnson Matthey PLC, London EC4A 4AB (GB)
(72) COUSINS, Matthew John
YOUNG, Christopher John
LOGAN, Robert

(74) SBGK Szabadalmi Ügyvivői Iroda, 1062 Budapest, (HU)
(54) Abszorbensek
(51) B01J 20/02 (2006.01)
B01J 20/06 (2006.01)
B01J 20/08 (2006.01)
B01J 20/10 (2006.01)
B01J 20/16 (2006.01)
B01J 20/28 (2006.01)
C10G 25/00 (2006.01)
(13) T2
(30) 0802828 2008.02.15. GB

---

(11) E037395
(21) E 07 729607
(96) EP 20070729607 2007.05.29.
(97) EP 2150342 A1 2008.12.04.
EP 2150342 B1 2018.02.21.
(73) Evonik Degussa GmbH, 45128 Essen (DE)
(72) OSTGARD, Daniel
BERWEILER, Monika
GÖTTLINGER, Markus
LAPORTE, Steffen
SCHWARZ, Matthias
(74) Danubia Szabadalmi és Jogi Iroda Kft., 1051 Budapest, (HU)
(54) Aktivált alapfém katalizátorok
(51) B01J 25/02 (2006.01)
C07C209/36 (2006.01)
C07C211/46 (2006.01)
C07C211/50 (2006.01)
(13) T2

---

(11) E037207
(21) E 12 718325
(96) EP 20120718325 2012.03.15.
(97) EP 2812119 A1 2013.08.15.
EP 2812119 B1 2018.02.28.
(73) KOSLOW, Alexander, 84036 Landshut (DE)
(72) KOSLOW, Alexander
(74) Danubia Szabadalmi és Jogi Iroda Kft., 1051 Budapest, (HU)
(54) Eljárás és berendezés nemmágneses alkotórészek fémhulladék-keverékből való elválasztására
(51) B03C 1/033 (2006.01)
B03C 1/22 (2006.01)
(13) T2
(30) 102012002528 2012.02.09. DE

---

(11) E037034
(21) E 15 162199
(96) EP 20150162199 2015.04.01.
(97) EP 2942110 A2 2015.11.11.

EP 2942110 B1 2018.01.17.
(73) tesa SE, 22848 Norderstedt (DE)
(72) Grittner, Norbert
Kuss, Karsten
Lehder, Matthias
(74) PINTZ ÉS TÁRSAI Szabadalmi, Védjegy és Jogi Iroda Kft., 1444 Budapest, (HU)
(54) Rétegfelhordási eljárás oldalsó befolyással
(51) B05D 1/18 (2006.01)
B05C 1/08 (2006.01)
B05D 1/28 (2006.01)
B05D 1/40 (2006.01)
B28B 11/04 (2006.01)
B29C 43/24 (2006.01)
B29C 43/34 (2006.01)
B29C 43/46 (2006.01)
C09J 5/00 (2006.01)
(13) T2
(30) 102014207141 2014.04.14. DE

---

(11) E036974
(21) E 13 783254
(96) EP 20130783254 2013.10.22.
(97) EP 2911808 A1 2014.05.01.
EP 2911808 B1 2018.02.21.
(73) Oerlikon Surface Solutions AG, Pfäffikon, 8808 Pfäffikon (CH)
(72) RIBEIRO, Carlos
KARSCH, Tasso
SCHÄFER, Rüdiger
KASPAR, Martin
(74) SBGK Szabadalmi Ügyvivői Iroda, 1062 Budapest, (HU)
(54) Besugárzó berendezés ütemezett üzemmódhoz
(51) B05D 3/06 (2006.01)
B01J 19/12 (2006.01)
F26B 3/28 (2006.01)
G02B 5/20 (2006.01)
G02B 5/28 (2006.01)
(13) T2
(30) 102012020743 2012.10.23. DE

---

(11) E036841
(21) E 14 824146
(96) EP 20140824146 2014.11.25.
(97) EP 3074145 A1 2015.06.04.
EP 3074145 B1 2018.01.10.
(73) Przedsiebiorstwo Obrotu Surowcami Wtórnymi, Hermex, 42-284 Herby (PL)
(72) CZECH, Adam
(74) Gödölle, Kékes, Mészáros & Szabó Szabadalmi és Védjegy Iroda, 1024 Budapest, (HU)
(54) Berendezés metallurgiai hulladék szemcsék és finom részecskék tisztítására és finom osztályozására és eljárás metallurgiai hulladék szemcsék és finom részecskék tisztítására és finom osztályozására

(51) **B07B 11/04** (2006.01)
B03C 1/30 (2006.01)
B04C 5/04 (2006.01)
B07B 4/04 (2006.01)
B07B 7/02 (2006.01)
B07B 7/04 (2006.01)
B07B 9/02 (2006.01)
(13) **T2**
(30) 40625013 2013.11.26. PL

---

(11) **E036866**
(21) **E 16 178217**
(96) **EP 20160178217** 2016.07.06.
(97) **EP 3115115 A1** 2017.01.11.
EP 3115115 B1 2017.12.27.
(73) TNT Holdings B.V., 2132 LS Hoofddorp (NL)
(72) HOLLEMAN, Pieter
HOOGVELD, Arno
NIELING, Renzo
(74) SBGK Szabadalmi Ügyvivői Iroda, 1062 Budapest, (HU)
(54) **Rendszer, eljárás és számítógépes program csomagok kezelésére és szortírozására**
(51) **B07C 3/06** (2006.01)
(13) **T2**
(30) 2015139 2015.07.10. NL

---

(11) **E037283**
(21) **E 12 730971**
(96) **EP 20120730971** 2012.06.29.
(97) **EP 2866953 A1** 2014.01.03.
EP 2866953 B1 2017.10.04.
(73) Alfred Kärcher GmbH & Co. KG, 71364 Winnenden (DE)
(72) PFAFF, Peter
SCHWAB, Werner
FISCHER, Markus
(74) Danubia Szabadalmi és Jogi Iroda Kft., 1051 Budapest, (HU)
(54) **Nagynyomású tisztítókészülék**
(51) **B08B 3/02** (2006.01)
F04B 17/06 (2006.01)
F04B 53/16 (2006.01)
F04B 53/22 (2006.01)
(13) **T2**

---

(11) **E037068**
(21) **E 08 103961**
(96) **EP 20080103961** 2008.05.14.
(97) **EP 2119512 A1** 2009.11.18.
EP 2119512 B1 2017.08.09.
(73) Gerresheimer Glas GmbH, 40468 Düsseldorf (DE)
(72) Fiorentini, Lorenzo Paolo Dante

(74) Danubia Szabadalmi és Jogi Iroda Kft., 1051 Budapest, (HU)
(54) Eljárás és berendezés automatikus gyártórendszeren szennyező szemcsék tartályokból való eltávolítására
(51) B08B 6/00 (2006.01)
(13) T2

---

(11) E036837
(21) E 14 707230
(96) EP 20140707230 2014.01.30.
(97) EP 3102348 A1 2015.08.06.
EP 3102348 B1 2017.12.27.
(73) ArcelorMittal, 1160 Luxembourg (LU)
(72) DERULE, Hervé
(74) Danubia Szabadalmi és Jogi Iroda Kft., 1051 Budapest, (HU)
(54) Eljárás enyhén hullámosított darab előállítására galvanizált lemezből, valamint ilyen darab és jármű
(51) B21B 27/00 (2006.01)
C23C 2/02 (2006.01)
C23C 2/40 (2006.01)
(13) T2

---

(11) E037338
(21) E 15 718161
(96) EP 20150718161 2015.04.07.
(97) EP 3137236 A1 2015.11.05.
EP 3137236 B1 2018.03.14.
(73) NV Bekaert SA, 8550 Zwevegem (BE)
(72) VEREECKEN, Erwin
VAN HOECKE, Hendrik
(74) Danubia Szabadalmi és Jogi Iroda Kft., 1051 Budapest, (HU)
(54) Hűtőrendszer száraz húzódobhoz
(51) B21C 1/14 (2006.01)
(13) T2
(30) 14166322 2014.04.29. EP

---

(11) E037315
(21) E 14 880374
(96) EP 20140880374 2014.05.14.
(97) EP 3015184 A1 2016.05.04.
EP 3015184 B1 2018.02.28.
(73) Nisshin Steel Co., Ltd., Chiyoda-ku, Tokyo 100-8366 (JP)
(72) NAKAMURA, Naofumi
YAMAMOTO, Yudai
KUROBE, Jun
(74) Danubia Szabadalmi és Jogi Iroda Kft., 1051 Budapest, (HU)
(54) Formázott anyaggyártási eljárás és formázott anyag
(51) B21D 22/20 (2006.01)
(13) T2
(30) 2014057529 2014.03.20. JP

---

(11) E037148

(21) E 13 720452
(96) EP 20130720452 2013.04.05.
(97) EP 2846945 A1 2013.11.14.
EP 2846945 B1 2017.08.30.
(73) Comptoir Commercial Champenois, 51100 Reims (FR)
(72) JOLLY, Pierre Eric
(74) SBGK Szabadalmi Ügyvivői Iroda, 1062 Budapest, (HU)
(54) Eljárás és gép habzóitalos palackokhoz való drótkosár előállítására
(51) B21F 45/04 (2006.01)
(13) T2
(30) 1254289 2012.05.10. FR

---

(11) E037504
(21) E 13 763981
(96) EP 20130763981 2013.03.14.
(97) EP 2800641 A1 2013.09.26.
EP 2800641 B1 2017.09.13.
(73) Novelis, Inc., Toronto, Ontario M8Z 1J5 (CA)
(72) FENTON, Wayne J.
McDERMOTT, Jeff
WAGSTAFF, Robert Bruce
(74) Danubia Szabadalmi és Jogi Iroda Kft., 1051 Budapest, (HU)
(54) Közvetlen hűtésű folyamatos fémöntvény in-situ homogenizálása további hűtéssel
(51) B22D 7/00 (2006.01)
B22D 9/00 (2006.01)
B22D 11/00 (2006.01)
B22D 11/049 (2006.01)
B22D 30/00 (2006.01)
(13) T2
(30) 201261614790 P 2012.03.23. US

---

(11) E037305
(21) E 14 750628
(96) EP 20140750628 2014.08.11.
(97) EP 3033190 A2 2015.02.19.
EP 3033190 B1 2018.02.28.
(73) Pyrotek Engineering Materials Limited, Wymbush Milton Keynes MK8 8LN (GB)
(72) VINCENT, Mark
PALMER, Mark
(74) Arinova Szabadalmi és Védjegy Iroda, 1122 Budapest, (HU)
(54) Elosztó berendezés
(51) B22D 11/103 (2006.01)
B22D 11/04 (2006.01)
(13) T2
(30) 201314376 2013.08.12. GB
201406937 2014.04.17. GB

---

(11) E037106
(21) E 16 165222

(96) EP 20160165222 2016.04.14.
(97) EP 3231536 A1 2017.10.18.
EP 3231536 B1 2018.01.31.
(73) Element 22 GmbH, 24128 Kiel (DE)
(72) VIEHÖFER, Ulf
WINKELMÜLLER, Wendelin
LANG, Markus
SCHARVOGEL, Matthias
(74) SBGK Szabadalmi Ügyvivői Iroda, 1062 Budapest, (HU)
(54) Eljárás alkatrészeknek titánból vagy titánötvözetekből való porkohászati gyártására
(51) B22F 1/00 (2006.01)
B22F 3/10 (2006.01)
C22C 1/04 (2006.01)
C22F 1/02 (2006.01)
C22F 1/18 (2006.01)
(13) T2

---

(11) E037431
(21) E 11 716971
(96) EP 20110716971 2011.02.04.
(97) EP 2561946 A1 2011.10.27.
EP 2561946 B1 2017.09.20.
(73) Autotech Engineering, A.I.E., 08365 Sant Esteve Sesrovires, Barcelona (ES)
(72) GARCIA, Michel
VILA FERRER, Elisenda
PERARNAU RAMOS, Francesc
(74) Danubia Szabadalmi és Jogi Iroda Kft., 1051 Budapest, (HU)
(54) Járműalkatrész és eljárás járműalkatrész gyártására
(51) B23K 11/11 (2006.01)
B23K 11/34 (2006.01)
C21D 1/09 (2006.01)
C21D 1/673 (2006.01)
C21D 8/04 (2006.01)
C21D 9/00 (2006.01)
C21D 9/50 (2006.01)
(13) T2
(30) 201030563 2010.04.19. ES

---

(11) E036831
(21) E 10 785286
(96) EP 20100785286 2010.11.23.
(97) EP 2504122 A2 2011.06.03.
EP 2504122 B1 2017.07.19.
(73) AZZ WSI LLC, Norcross, GA 30071 (US)
(72) LAI, George, Y.
LI, Bingtao
(74) SBGK Szabadalmi Ügyvivői Iroda, 1062 Budapest, (HU)
(54) Ötvözet, bevonat és azokkal kapcsolatos eljárások
(51) B23K 25/00 (2006.01)

B23K 9/167 (2006.01)
B23K 9/173 (2006.01)
B23K 9/18 (2006.01)
B23K 10/02 (2006.01)
B23K 26/20 (2006.01)
B23K 31/02 (2006.01)
C22C 38/44 (2006.01)
C22C 38/58 (2006.01)
(13) T2
(30) 689637 2010.01.19. US
264612 P 2009.11.25. US

---

(11) E037298
(21) E 11 701667
(96) EP 20110701667 2011.01.31.
(97) EP 2550129 A1 2011.09.29.
EP 2550129 B1 2018.02.28.
(73) Fraunhofer-Gesellschaft zur Förderung der angewandten Forschung e.V., 80686 München (DE)
(72) KÜBLER, Rainer
RIST, Tobias
Hötger, Bernhard
(74) ADVOPATENT Szabadalmi és Védjegy Iroda, 1255 Budapest, (HU)
(54) Eljárás és egy berendezés alkalmazása egyedi üvegtáblák laminált üveglapból történő elkülönítésére
(51) B23K 26/00 (2006.01)
B23K 26/0622 (2014.01)
B23K 26/36 (2006.01)
B23K 26/40 (2006.01)
B23K103/00 (2006.01)
B23K103/16 (2006.01)
C03B 33/02 (2006.01)
C03B 33/04 (2006.01)
C03B 33/07 (2006.01)
C03B 33/09 (2006.01)
(13) T2
(30) 102010012265 2010.03.22. DE

---

(11) E037304
(21) E 13 714894
(96) EP 20130714894 2013.03.27.
(97) EP 2830820 A1 2013.10.03.
EP 2830820 B1 2018.01.10.
(73) Alfa Laval Corporate AB, 221 00 Lund (SE)
(72) SJÖDIN, Per
(74) Sworks Nemzetközi Szabadalmi Ügyvivői Iroda Kft., 1011 Budapest, (HU)
(54) Új keményforrasztási koncepció
(51) B23K 35/00 (2006.01)
B23K 35/02 (2006.01)
B23K 35/365 (2006.01)
C22C 19/00 (2006.01)

(13) T2
(30) 12161742 2012.03.28. EP

---

(11) E037502
(21) E 08 718725
(96) EP 20080718725 2008.03.14.
(97) EP 2139639 A1 2008.09.18.
EP 2139639 B1 2018.05.02.
(73) Sandvik Osprey Limited, Neath SA11 1NJ (GB)
Gränges Sweden AB, 612 81 Finspång (SE)
(72) OGILVY, Andrew, Josef, Widawski
HAWKSWORTH, Douglas, Kenneth
ABOM, Elisabeth
(74) SBGK Szabadalmi Ügyvivői Iroda, 1062 Budapest, (HU)
(54) Keményforrasztásos munkadarab, eljárás keményforrasztásos munkadarab előállítására és a keményforrasztásos munkadarabból készített alkatrészek
(51) B23K 35/02 (2006.01)
B23K 35/28 (2006.01)
B23K 35/36 (2006.01)
C22C 1/10 (2006.01)
C22C 21/02 (2006.01)
C22C 32/00 (2006.01)
C23C 4/04 (2006.01)
(13) T2
(30) 0704926 2007.03.14. GB

---

(11) E037385
(21) E 14 717997
(96) EP 20140717997 2014.03.28.
(97) EP 2978564 A1 2014.10.09.
EP 2978564 B1 2018.03.07.
(73) ThyssenKrupp Presta TecCenter AG, 9492 Eschen (LI)
(72) ROGATSCH, Thomas
MUSTER, Manfred
(74) Danubia Szabadalmi és Jogi Iroda Kft., 1051 Budapest, (HU)
(54) Beszorító fészek rögzítőelemekkel
(51) B23P 11/00 (2006.01)
F01L 1/047 (2006.01)
F16H 53/02 (2006.01)
(13) T2
(30) 102013005713 2013.03.30. DE

---

(11) E037182
(21) E 15 708912
(96) EP 20150708912 2015.01.15.
(97) EP 3040160 A1 2015.08.13.
EP 3040160 B1 2017.08.23.
(73) Indasa-Indústria de Abrasivos S.A., 3801-101 Aveiro (PT)
(72) FONTES DA ROCHA CASTRO, Joâo Miguel

FARELA VIZINHO, Alfredo Manuel
RATOLA BRANCO, Óscar Emanuel
(74) Danubia Szabadalmi és Jogi Iroda Kft., 1051 Budapest, (HU)
(54) Résekkel ellátott hátlemez többfuratos köszörűkoronghoz
(51) B24B 55/10 (2006.01)
B24D 9/08 (2006.01)
(13) T2
(30) 10745414 2014.02.06. PT

---

(11) E036882
(21) E 11 007353
(96) EP 20110007353 2011.09.09.
(97) EP 2567792 A1 2013.03.13.
EP 2567792 B1 2018.02.14.
(73) Dr. Stoffel, Kai Konstantin, 6020 Innsbruck (AT)
(72) Stoffel, Kai, Konstantin, Dr.
Isser, Armin
(74) Danubia Szabadalmi és Jogi Iroda Kft., 1051 Budapest, (HU)
(54) Kiadószekrény és eljárás tárgyak ellenőrzött kiadására
(51) B25H 3/00 (2006.01)
G07F 11/54 (2006.01)
(13) T2

---

(11) E036924
(21) E 15 190372
(96) EP 20150190372 2015.10.19.
(97) EP 3012075 A1 2016.04.27.
EP 3012075 B1 2017.12.13.
(73) Perndorfer, Andreas, 4720 Kallham (AT)
Perndorfer, Ewald, 4720 Kallham (AT)
(72) Perndorfer, Andreas
Perndorfer, Ewald
Paster, Daniel
(74) Danubia Szabadalmi és Jogi Iroda Kft., 1051 Budapest, (HU)
(54) Eljárás vízsugaras vágóberendezés üzemeltetésére, valamint berendezés vízsugaras vágáshoz
(51) B26F 3/00 (2006.01)
B26F 1/26 (2006.01)
F04B 17/03 (2006.01)
F04B 49/08 (2006.01)
(13) T2
(30) 507472014 2014.10.20. AT

---

(11) E036992
(21) E 15 195141
(96) EP 20150195141 2015.11.18.
(97) EP 3170635 A1 2017.05.24.
EP 3170635 B1 2017.12.13.
(73) SWISS KRONO Tec AG, 6004 Luzern (CH)
(72) Dr. Kalwa, Norbert

Lehnhoff, Ingo
(74) Gödölle, Kékes, Mészáros & Szabó Szabadalmi és Védjegy Iroda, 1024 Budapest, (HU)
(54) OSB (Oriented Strand Board - irányított forgácselrendezésű lap) faanyag lap javított tulajdonságokkal és eljárás annak előállítására
(51) B27N 1/00 (2006.01)
B27K 5/00 (2006.01)
B27N 3/12 (2006.01)
(13) T2

---

(11) E037124
(21) E 13 732138
(96) EP 20130732138 2013.06.26.
(97) EP 3013543 A1 2014.12.31.
EP 3013543 B1 2017.08.09.
(73) Knauf Gips KG, 97346 Iphofen (DE)
(72) KNAUF, Carlo
KARAKOUSSIS, Stergios
HARTMANN, Alexander
(74) Danubia Szabadalmi és Jogi Iroda Kft., 1051 Budapest, (HU)
(54) Gipszkarton lemezt előállító berendezés és eljárás gipszkarton lemez előállítására
(51) B28B 1/093 (2006.01)
B28B 11/00 (2006.01)
B28B 19/00 (2006.01)
B32B 13/08 (2006.01)
B32B 13/14 (2006.01)
(13) T2

---

(11) E036875
(21) E 08 706722
(96) EP 20080706722 2008.02.13.
(97) EP 2173549 A2 2008.08.28.
EP 2173549 B1 2017.07.19.
(73) Flexibuild Technology s.r.o., Veveri,602 00 Brno, (CZ)
(72) GIRSTL, Valentin
(74) Budapatent Szabadalmi és Védjegy Iroda Kft., 1023 Budapest, (HU)
(54) Építő és konstrukciós elem
(51) B29B 17/00 (2006.01)
B29L 9/00 (2006.01)
B29L 31/00 (2006.01)
B32B 15/12 (2006.01)
B32B 15/20 (2006.01)
B32B 27/10 (2006.01)
B32B 27/32 (2006.01)
B32B 29/00 (2006.01)
E04C 2/16 (2006.01)
E04C 2/292 (2006.01)
(13) T2
(30) 200718572 U 2007.02.21. CZ

---

(11) E037158
(21) E 14 166067
(96) EP 20140166067 2014.04.25.
(97) EP 2937199 A1 2015.10.28.
EP 2937199 B1 2017.08.09.
(73) Rolan Investment OÜ, 10117 Tallinn (EE)
(72) Valdmaa, Andrus
Käsnar, Aivo
Saareväli, Aarne
(74) Danubia Szabadalmi és Jogi Iroda Kft., 1051 Budapest, (HU)
(54) Összeállítás és eljárás műanyag termék reciklált kevert műanyaghulladékból történő gyártására
(51) B29B 17/00 (2006.01)
B29C 31/06 (2006.01)
B29C 47/00 (2006.01)
B29C 47/06 (2006.01)
B29C 47/34 (2006.01)
B29C 47/60 (2006.01)
B29C 47/82 (2006.01)
B29C 47/86 (2006.01)
B29C 47/88 (2006.01)
B29C 47/90 (2006.01)
B29C 47/92 (2006.01)
B29K101/12 (2006.01)
B29K105/00 (2006.01)
B29K105/26 (2006.01)
C08J 9/00 (2006.01)
(13) T2

---

(11) E037406
(21) E 14 455006
(96) EP 20140455006 2014.11.07.
(97) EP 2875926 A1 2015.05.27.
EP 2875926 B1 2018.02.21.
(73) voestalpine BÖHLER Edelstahl GmbH & Co KG, 8605 Kapfenberg (AT)
(72) Perko, Jochen
Zinner, Silvia
Zunko, Horst
(74) SBGK Szabadalmi Ügyvivői Iroda, 1062 Budapest, (HU)
(54) Eljárás műanyag öntőformák előállítására martenzites krómacélból, valamint műanyag öntőforma
(51) B29C 33/38 (2006.01)
C21D 1/18 (2006.01)
C21D 1/25 (2006.01)
C21D 6/00 (2006.01)
C21D 7/13 (2006.01)
C21D 8/00 (2006.01)
C22C 38/00 (2006.01)
C22C 38/40 (2006.01)
C22C 38/44 (2006.01)

C22C 38/46 (2006.01)
(13) T2
(30) 507742013 2013.11.21. AT

---

(11) E036835
(21) E 15 003567
(96) EP 20150003567 2015.12.15.
(97) EP 3181323 A1 2017.06.21.
EP 3181323 B1 2018.02.07.
(73) Organik Kimya Sanayi Ve Tic. A.S., ISTANBUL (TR)
(72) Benbanaste, Viktor
Öztürk, Filiz
Calik, Oguzhan
Er, Mahmut Alper
(74) SBGK Szabadalmi Ügyvivői Iroda, 1062 Budapest, (HU)
(54) Eljárás tapadásmentes, magas hőmérsékleten olvadó anyag előállítására, valamint berendezés ugyanennek az előállítására
(51) B29C 37/00 (2006.01)
B29B 13/00 (2006.01)
B29C 43/00 (2006.01)
B29C 43/02 (2006.01)
B29C 43/50 (2006.01)
B29C 67/02 (2006.01)
B29C 67/20 (2006.01)
C09J 9/00 (2006.01)
(13) T2

---

(11) E037404
(21) E 13 729302
(96) EP 20130729302 2013.06.07.
(97) EP 2864094 A1 2013.12.27.
EP 2864094 B1 2018.01.03.
(73) Dipl.-Ing. Dr. Ernst Vogelsang GmbH & Co. KG, D-45699 Herten (DE)
(72) VOGELSANG, Horst
(74) Danubia Szabadalmi és Jogi Iroda Kft., 1051 Budapest, (HU)
(54) Eljárás cső gyártására
(51) B29C 44/24 (2006.01)
B29C 44/32 (2006.01)
B29C 70/66 (2006.01)
B29K105/00 (2006.01)
B32B 1/08 (2006.01)
B32B 27/06 (2006.01)
B32B 27/30 (2006.01)
B32B 27/32 (2006.01)
C08J 9/08 (2006.01)
C08J 9/32 (2006.01)
(13) T2
(30) 102012105351 2012.06.20. DE

---

(11) E036984
(21) E 11 786628
(96) EP 20110786628 2011.05.24.
(97) EP 2578637 A1 2011.12.01.
EP 2578637 B1 2018.01.24.
(73) DIC Corporation, Tokyo 174-8520 (JP)
(72) MATSUO Shingo
HINOKIMORI Toshio
(74) ADVOPATENT Szabadalmi és Védjegy Iroda, 1011 Budapest, (HU)
(54) Gyantakészítmény fúvóformázott üreges gyártmányhoz és eljárás az említett gyantakészítmény előállítására, valamint fúvóformázott üreges gyártmány és eljárás annak előállítására
(51) B29C 49/00 (2006.01)
B29C 49/04 (2006.01)
B29K105/04 (2006.01)
B29L 22/00 (2006.01)
C08G 75/02 (2006.01)
C08K 5/5435 (2006.01)
C08L 23/02 (2006.01)
C08L 23/08 (2006.01)
C08L 81/02 (2006.01)
(13) T2
(30) 2010120764 2010.05.26. JP

---

(11) E036996
(21) E 14 167943
(96) EP 20140167943 2014.05.12.
(97) EP 2944451 A1 2015.11.18.
EP 2944451 B1 2017.07.12.
(73) Geiss AG, 96145 Sesslach (DE)
(72) Daum, Wolfgang
(74) Danubia Szabadalmi és Jogi Iroda Kft., 1051 Budapest, (HU)
(54) Thermoform berendezés
(51) B29C 51/38 (2006.01)
B29C 51/10 (2006.01)
B29C 51/26 (2006.01)
(13) T2

---

(11) E037167
(21) E 14 191639
(96) EP 20140191639 2014.11.04.
(97) EP 2873512 A1 2015.05.20.
EP 2873512 B1 2018.01.31.
(73) MS Ultraschall Technologie GmbH, 78549 Spaichingen (DE)
(72) Scheu, Jochen
Baumeister, Thomas
Krell, Volker
(74) Danubia Szabadalmi és Jogi Iroda Kft., 1051 Budapest, (HU)
(54) Eszköz műanyag részek kivágására és hegesztésére
(51) B29C 65/08 (2006.01)

B29C 65/74 (2006.01)
(13) T2
(30) 102013223379 2013.11.15. DE

---

(11) E037420
(21) E 11 707352
(96) EP 20110707352 2011.03.09.
(97) EP 2544882 A1 2011.09.15.
EP 2544882 B1 2017.09.06.
(73) Trans-Textil GmbH, 83395 Freilassing (DE)
Airbus Defence and Space GmbH, 85521 Ottobrunn (DE)
(72) KRINGS, Wilhelm
HÄNSCH, Manfred
PRIBIL, Leopold
HIERHAMMER, Wilhelm
(74) SBGK Szabadalmi Ügyvivői Iroda, 1062 Budapest, (HU)
(54) Flexibilis síkanyag mátrixanyag-adagoló tér határolására és eljárás ennek előállítására
(51) B29C 70/44 (2006.01)
(13) T2
(30) 102010011067 2010.03.11. DE

---

(11) E036867
(21) E 13 874505
(96) EP 20130874505 2013.02.07.
(97) EP 2955071 A1 2015.12.16.
EP 2955071 B1 2017.11.08.
(73) Chou, Wen-san, Tainan City 745 (TW)
(72) Chou, Wen-san
(74) Sworks Nemzetközi Szabadalmi Ügyvivői Iroda Kft., 1011 Budapest, (HU)
(54) Légkompresszorberendezés levegőfelfújásra és gumitöltésre
(51) B29C 73/16 (2006.01)
B60S 5/04 (2006.01)
(13) T2

---

(11) E036999
(21) E 14 191991
(96) EP 20140191991 2014.11.06.
(97) EP 3017938 A1 2016.05.11.
EP 3017938 B1 2018.01.03.
(73) Carl Zeiss Vision International GmbH, 73430 Aalen (DE)
(72) Chen, Fang
Wallace, Mark
(74) Danubia Szabadalmi és Jogi Iroda Kft., 1051 Budapest, (HU)
(54) Eljárás szemüveglencsék előállítására
(51) B29D 11/00 (2006.01)
B29C 69/00 (2006.01)
(13) T2

---

(11) E037010

(21) E 14 799792
(96) EP 20140799792 2014.11.19.
(97) EP 3077470 A1 2015.06.11.
EP 3077470 B1 2018.01.03.
(73) tesa SE, 22848 Norderstedt (DE)
(72) PAPENBROOCK, Marten
PRENZEL, Dr. Alexander
(74) Pintz és Társai Szabadalmi, Védjegy és Jogi Iroda Kft., 1444 Budapest, (HU)
(54) Többrétegű termék
(51) B32B 27/06 (2006.01)
B32B 37/12 (2006.01)
C08F220/18 (2006.01)
C08F279/02 (2006.01)
C08J 9/32 (2006.01)
C08J 9/36 (2006.01)
C09J133/06 (2006.01)
C09J151/00 (2006.01)
C09J151/06 (2006.01)
(13) T2
(30) 102013224774 2013.12.03. DE

---

(11) E036950
(21) E 13 196694
(96) EP 20130196694 2010.03.09.
(97) EP 2708359 A1 2014.03.19.
EP 2708359 B1 2018.02.21.
(73) Asahi Kasei Kabushiki Kaisha, Chiyoda-ku Tokyo101-8101 (JP)
(72) Ohashi, Masahiro
Ameyama, Keitaro
Sakakibara, Yuzuru
(74) SBGK Szabadalmi Ügyvivői Iroda, 1062 Budapest, (HU)
(54) Poliolefin mikropórusos membrán, amely villamosenergia-tároló eszköz elválasztóelemeként használható
(51) B32B 27/08 (2006.01)
B32B 27/18 (2006.01)
B32B 27/20 (2006.01)
B32B 27/32 (2006.01)
H01M 2/14 (2006.01)
H01M 2/16 (2006.01)
(13) T2
(30) 2009054795 2009.03.09. JP
2009064533 2009.03.17. JP
2009280486 2009.12.10. JP
2009280488 2009.12.10. JP
2010021859 2010.02.03. JP
2010022481 2010.02.03. JP

---

(11) E037324
(21) E 07 787681
(96) EP 20070787681 2007.07.18.

(97) EP 2040931 A1 2008.01.24.
EP 2040931 B1 2017.09.06.
(73) Felix Böttcher GmbH & Co. KG, 50933 Köln (DE)
(72) MACFARLANE, Graham
(74) SBGK Szabadalmi Ügyvivői Iroda, 1062 Budapest, (HU)
(54) Sztochasztikusan lézerezett filmhenger
(51) B41C 1/05 (2006.01)
B41F 31/26 (2006.01)
B41N 7/06 (2006.01)
(13) T2
(30) 06117496 2006.07.19. EP

---

(11) E036843
(21) E 16 171759
(96) EP 20160171759 2016.05.27.
(97) EP 3109056 A1 2016.12.28.
EP 3109056 B1 2018.02.14.
(73) Hymmen GmbH Maschinen- und Anlagenbau, 33613 Bielefeld (DE)
(72) A feltalálók nevük feltüntetésének mellőzését kérték
(74) SBGK Szabadalmi Ügyvivői Iroda, 1062 Budapest, (HU)
(54) Eljárás és berendezés szerkezet felületen való előállítására
(51) B41M 5/00 (2006.01)
B41M 3/00 (2006.01)
(13) T2
(30) 102015110236 2015.06.25. DE

---

(11) E037065
(21) E 13 757848
(96) EP 20130757848 2013.03.06.
(97) EP 2822777 A1 2013.09.12.
EP 2822777 B1 2017.10.11.
(73) Amcor Group GmbH, 8050 Zurich (CH)
(72) WITTMANN, Alain
PERRY, Ron
(74) Danubia Szabadalmi és Jogi Iroda Kft., 1051 Budapest, (HU)
(54) Többrétegű nyomtatási eljárás
(51) B41M 7/00 (2006.01)
B41F 23/04 (2006.01)
B41F 23/08 (2006.01)
B41J 11/00 (2006.01)
(13) T2
(30) 201261607080 P 2012.03.06. US

---

(11) E036927
(21) E 12 750592
(96) EP 20120750592 2012.08.22.
(97) EP 2758250 A1 2013.03.28.
EP 2758250 B1 2018.01.24.
(73) ContiTech Elastomer-Beschichtungen GmbH, 30165 Hannover (DE)

(72) FÜLLGRAF, Stefan
SENNE, Armin
RASCHDORF, Torsten
LINDENTHAL, Gabriele
(74) Danubia Szabadalmi és Jogi Iroda Kft., 1051 Budapest, (HU)
(54) Többrétegű lapszerkezet nyomókendőként vagy nyomólemezként való felhasználásra magasnyomáshoz, különösen flexonyomáshoz
(51) B41N 1/12 (2006.01)
B41C 1/05 (2006.01)
B41N 10/04 (2006.01)
(13) T2
(30) 102011053748 2011.09.19. DE
201161536364 P 2011.09.19. US

---

(11) E036832
(21) E 11 723696
(96) EP 20110723696 2011.05.10.
(97) EP 2569168 A1 2011.11.17.
EP 2569168 B1 2017.12.20.
(73) Essentra Packaging S.r.l., 29027 Podenzano (PC) (IT)
(72) FOLCHINI, Enrico
CASAZZA, Mario
(74) SBGK Szabadalmi Ügyvivői Iroda, 1062 Budapest, (HU)
(54) Gyógyszerismertető brosúra és eljárás a készítésére
(51) B42D 15/00 (2006.01)
(13) T2
(30) BO20100299 2010.05.11. IT

---

(11) E037016
(21) E 09 801937
(96) EP 20090801937 2009.12.17.
(97) EP 2385903 A1 2010.07.08.
EP 2385903 B1 2017.07.26.
(73) Giesecke+Devrient Currency Technology GmbH, 81667 München (DE)
(72) FRANZ, Peter
(74) Danubia Szabadalmi és Jogi Iroda Kft., 1051 Budapest, (HU)
(54) Biztonsági elem optikailag változó struktúrával
(51) B42D 15/00 (2006.01)
B42D 25/29 (2014.01)
B42D 25/425 (2014.01)
(13) T2
(30) 102009004128 2009.01.05. DE

---

(11) E037022
(21) E 15 155547
(96) EP 20150155547 2015.02.18.
(97) EP 3059099 A1 2016.08.24.
EP 3059099 B1 2018.01.17.
(73) Trinseo Europe GmbH, 8810 Horgen (CH)

(72) HAMANN, Evemarie
Osswald, Katja
(74) Kovári Szabadalami és Védjegy Iroda Kft., 1012 Budapest, (HU)
(54) Polimerkeverék gumiabroncshoz
(51) B60C 1/00 (2006.01)
C08L 9/00 (2006.01)
(13) T2

---

(11) E037143
(21) E 15 000917
(96) EP 20150000917 2015.03.30.
(97) EP 2982529 A1 2016.02.10.
EP 2982529 B1 2017.10.04.
(73) MAN Truck & Bus AG, 80995 München (DE)
(72) Schmidt, Sebastian
Hintereder, Jürgen
(74) Danubia Szabadalmi és Jogi Iroda Kft., 1051 Budapest, (HU)
(54) Légrugó tartó haszongépjárművek légrugózott tengelyéhez
(51) B60G 11/28 (2006.01)
B60G 11/27 (2006.01)
(13) T2
(30) 102014011803 2014.08.09. DE

---

(11) E037073
(21) E 15 791309
(96) EP 20150791309 2015.11.10.
(97) EP 3137324 A1 2016.05.19.
EP 3137324 B1 2017.09.13.
(73) Ningbo Geely Automobile Research & Development Co., Ltd., Ningbo, Post code 315336 (CN)
(72) BELZONS, Lionel
(74) Danubia Szabadalmi és Jogi Iroda Kft., 1051 Budapest, (HU)
(54) Légfúvóka berendezés járművekhez
(51) B60H 1/34 (2006.01)
(13) T2
(30) 1451348 2014.11.10. SE

---

(11) E037462
(21) E 11 196199
(96) EP 20110196199 2011.12.30.
(97) EP 2610099 A1 2013.07.03.
EP 2610099 B1 2018.01.31.
(73) Siemens Aktiengesellschaft, 80333 München (DE)
(72) Aßmann, Roland Heinz
Schmidt, Gerhard
Depmeier, Sebastian
(74) SBGK Szabadalmi Ügyvivői Iroda, 1062 Budapest, (HU)
(54) Szállítóberendezés könnyű termékekhez, különösen gépjármű alkatrészekhez
(51) B60L 5/38 (2006.01)
B60M 1/30 (2006.01)

B61B 3/02 (2006.01)
B62D 65/18 (2006.01)
(13) T2

---

(11) E037376
(21) E 11 807879
(96) EP 20110807879 2011.12.08.
(97) EP 2670621 A1 2012.08.09.
EP 2670621 B1 2017.12.06.
(73) innogy SE, 45128 Essen (DE)
(72) GAUL, Armin
(74) PINTZ ÉS TÁRSAI Szabadalmi és Védjegy Iroda, 1444 Budapest, (HU)
(54) Töltőállomás és eljárás egy töltőállomás biztosításához
(51) B60L 11/18 (2006.01)
G06F 21/86 (2013.01)
G07F 15/00 (2006.01)
(13) T2
(30) 102011010319 2011.02.03. DE

---

(11) E037297
(21) E 14 827751
(96) EP 20140827751 2014.12.19.
(97) EP 3126190 A1 2015.10.08.
EP 3126190 B1 2018.02.14.
(73) LR Intralogistik GmbH, 84109 Wörth a. d. Isar (DE)
(72) Berghammer, Fritz
(74) Danubia Szabadalmi és Jogi Iroda Kft., 1051 Budapest, (HU)
(54) Trélerszerelvény-utánfutó tartóvázzal felszerelve egy áruszállító kocsihoz
(51) B60P 1/02 (2006.01)
B60P 1/43 (2006.01)
B62D 53/00 (2006.01)
(13) T2
(30) 202014101510 U 2014.03.31. DE

---

(11) E036850
(21) E 14 190720
(96) EP 20140190720 2014.10.28.
(97) EP 3015311 A1 2016.05.04.
EP 3015311 B1 2018.01.17.
(73) Schmitz Cargobull AG, 48341 Altenberge (DE)
(72) Derks, Roger Geradus Christiaan
(74) SBGK Szabadalmi Ügyvivői Iroda, 1062 Budapest, (HU)
(54) Haszonjármű-felépítmény és eljárás áruszállítmány helyzetének haszonjármű rakfelületén való biztosítására
(51) B60P 7/08 (2006.01)
B60J 5/06 (2006.01)
(13) T2

---

(11) E036923

(21) E 15 174983
(96) EP 20150174983 2015.07.02.
(97) EP 3112217 A1 2017.01.04.
EP 3112217 B1 2018.01.10.
(73) Thule Sweden AB, 330 33 Hillerstorp (SE)
(72) TÜYLÜCE, Abdurrahman
FRITSCHE, Günther
(74) Olle Bäcklund, S-162 65 Vällingby, (SE)
(54) Reteszelő szerkezetet magában foglaló csomagtartó eszköz
(51) B60R 9/055 (2006.01)
E05B 65/52 (2006.01)
E05C 9/02 (2006.01)
(13) T2

---

(11) E037208
(21) E 14 001932
(96) EP 20140001932 2014.06.04.
(97) EP 2845769 A1 2015.03.11.
EP 2845769 B1 2018.02.28.
(73) MAN Truck & Bus AG, 80995 München (DE)
(72) Elsner, Thomas
(74) Danubia Szabadalmi és Jogi Iroda Kft., 1051 Budapest, (HU)
(54) Gépjármű-csomagtartó és ehhez tartozó eljárás
(51) B60R 9/06 (2006.01)
B60R 5/04 (2006.01)
(13) T2
(30) 102013014865 2013.09.05. DE

---

(11) E037035
(21) E 14 730570
(96) EP 20140730570 2014.05.07.
(97) EP 2994352 A1 2014.11.13.
EP 2994352 B1 2017.12.20.
(73) Key Safety Systems, Inc., Sterling Heights, MI 48314 (US)
(72) MUZZAFFAR, Shoaib
VOLKMANN, Matthias
(74) SWORKS Nemzetközi Szabadalmi Ügyvivői Iroda Kft., 1011 Budapest, (HU)
(54) Légzsák gépjármű számára
(51) B60R 21/232 (2011.01)
B60R 21/235 (2006.01)
(13) T2
(30) 202013004273 U 2013.05.07. DE

---

(11) E037323
(21) E 09 778623
(96) EP 20090778623 2009.09.21.
(97) EP 2328784 A1 2010.04.01.
EP 2328784 B1 2017.10.25.
(73) Valeo Systémes d'Essuyage, 78322 Le Mesnil Saint Denis (FR)

(72) EGNER-WALTER, Bruno
SCHÄUBLE, Michael
(74) SBGK Szabadalmi Ügyvivői Iroda, 1062 Budapest, (HU)
(54) Törlőkar-törlőlapát összekapcsolás, valamint törlőlapát
(51) B60S 1/32 (2006.01)
B60S 1/34 (2006.01)
B60S 1/38 (2006.01)
B60S 1/40 (2006.01)
B60S 1/52 (2006.01)
(13) T2
(30) 102008049269 2008.09.26. DE

---

(11) E036960
(21) E 13 813859
(96) EP 20130813859 2013.06.25.
(97) EP 2735481 A1 2014.05.28.
EP 2735481 B1 2017.11.08.
(73) Trend East Yugen Kaisha, Tokyo 179-0071 (JP)
(72) TATSUMI, Keiji
(74) Danubia Szabadalmi és Jogi Iroda Kft., 1051 Budapest, (HU)
(54) Ablaktörlő lapát
(51) B60S 1/38 (2006.01)
B60S 1/04 (2006.01)
(13) T2
(30) 2012151459 2012.07.05. JP

---

(11) E036917
(21) E 15 710770
(96) EP 20150710770 2015.03.18.
(97) EP 3102476 A1 2015.10.01.
EP 3102476 B1 2017.12.27.
(73) Siemens Aktiengesellschaft, 80333 München (DE)
(72) HAMMERL, Malte
KOHLRUSS, Jacob Johannes
LUDWIG, Gunnar
(74) SBGK Szabadalmi Ügyvivői Iroda, 1062 Budapest, (HU)
(54) Eljárás forgalom lebonyolítására sínhálózaton és sínhálózat vonatkarbantartó berendezéssel
(51) B60S 3/00 (2006.01)
B61L 1/14 (2006.01)
B61L 25/02 (2006.01)
B61L 27/00 (2006.01)
(13) T2
(30) 102014205808 2014.03.28. DE

---

(11) E036961
(21) E 13 818285
(96) EP 20130818285 2013.12.10.
(97) EP 2928741 A2 2014.06.19.
EP 2928741 B1 2017.07.26.

(73) Faiveley Transport Amiens, 80000 Amiens (FR)
(72) MARECHAL, Mickael
LE GALL, Gilbert
(74) SBGK Szabadalmi Ügyvivői Iroda, 1062 Budapest, (HU)
(54) Pneumatikus kormányszelep vasúti járműhöz
(51) B60T 15/42 (2006.01)
(13) T2
(30) 1261851 2012.12.10. FR

---

(11) E037468
(21) E 16 001980
(96) EP 20160001980 2016.09.12.
(97) EP 3159231 A1 2017.04.26.
EP 3159231 B1 2018.01.31.
(73) MAN Truck & Bus AG, 80995 München (DE)
(72) Kaupert, Oliver
Kolland, Wolfgang
Haslberger, Georg
Hofstetter, Thomas
(74) Danubia Szabadalmi és Jogi Iroda Kft., 1051 Budapest, (HU)
(54) Szerkezet egy szárítószer-patron oldható rögzítésére egy jármű sűrítettlevegő-előkészítő berendezésének házán
(51) B60T 17/00 (2006.01)
(13) T2
(30) 102015013493 2015.10.16. DE

---

(11) E037110
(21) E 10 005591
(96) EP 20100005591 2008.11.27.
(97) EP 2695780 A2 2014.02.12.
EP 2695780 B1 2018.01.10.
(73) KNORR-BREMSE Systeme für Schienenfahrzeuge GmbH, 80809 München (DE)
(72) Kraus, Harry-Werner
OSTLER, Armin
Fuderer, Erich
MATHIEU, Michael
Ebner, Christian
(74) SBGK Szabadalmi Ügyvivői Iroda, 1062 Budapest, (HU)
(54) Kilincsműködtetésű rögzítőfék-szükségoldó szerkezettel ellátott kombinált henger
(51) B60T 17/08 (2006.01)
F16D 55/224 (2006.01)
F16D 65/14 (2006.01)
F16D 65/28 (2006.01)
F16D121/02 (2012.01)
F16D121/12 (2012.01)
F16D123/00 (2012.01)
F16D125/40 (2012.01)
F16D125/58 (2012.01)
F16D125/64 (2012.01)

F16D125/66 (2012.01)
F16D125/68 (2012.01)
F16D127/04 (2012.01)
(13) T2
(30) 102007058670 2007.12.06. DE

---

(11) E036899
(21) E 15 714785
(96) EP 20150714785 2015.03.30.
(97) EP 3102474 A1 2015.10.08.
EP 3102474 B1 2018.02.14.
(73) Siemens Aktiengesellschaft, 80333 München (DE)
(72) ADOMEIT, Sven
(74) SBGK Szabadalmi Ügyvivői Iroda, 1062 Budapest, (HU)
(54) Sínjármű járműoldali ETCS-egységgel, sínjármű-szerelvény legalább két járműoldali ETCS-egységgel ellátott sínjárművel, és eljárás egy ilyen sínjármű-szerelvény vezérlésére
(51) B61L 15/00 (2006.01)
B61L 23/34 (2006.01)
(13) T2
(30) 102014206519 2014.04.04. DE

---

(11) E036836
(21) E 13 702984
(96) EP 20130702984 2013.01.31.
(97) EP 2809567 A1 2013.08.08.
EP 2809567 B1 2017.12.20.
(73) Robert Bosch Automotive Steering GmbH, 73527 Schwäbisch Gmünd (DE)
(72) SPEIDEL, Gerd
SCHÄNZEL, Rainer
ALBER, Thomas
(74) SBGK Szabadalmi Ügyvivői Iroda, 1062 Budapest, (HU)
(54) Szerkezet átviteli elem nekinyomására
(51) B62D 3/12 (2006.01)
F16H 55/28 (2006.01)
(13) T2
(30) 102012100851 2012.02.02. DE

---

(11) E037463
(21) E 11 164801
(96) EP 20110164801 2011.05.04.
(97) EP 2388186 A2 2011.11.23.
EP 2388186 B1 2018.02.14.
(73) sks metaplast Scheffer-Klute GmbH, 59846 Sundern (DE)
(72) Kordes, Sven
Krick, Peter
Grabski, Karsten
(74) SBGK Szabadalmi Ügyvivői Iroda, 1062 Budapest, (HU)
(54) Sárvédő elrendezés kábelrögzítéssel
(51) B62J 6/18 (2006.01)

B62J 15/00 (2006.01)
(13) T2
(30) 202010007101 U 2010.05.21. DE

---

(11) E037472
(21) E 11 869973
(96) EP 20110869973 2011.10.20.
(97) EP 2738074 A1 2013.01.31.
EP 2738074 B1 2018.03.07.
(73) Jang, Suk Ho, Seoul 157-010 (KR)
(72) Jang, Suk Ho
(74) SBGK Szabadalmi Ügyvivői Iroda, 1062 Budapest, (HU)
(54) Tárcsás készülék meglévő kerék oldalára/oldaláról felszerelhető/leszerelhető szerkezettel
(51) B62J 99/00 (2009.01)
B60B 7/00 (2006.01)
B60B 7/02 (2006.01)
B60B 7/06 (2006.01)
B60B 19/00 (2006.01)
B60B 21/12 (2006.01)
B62J 6/06 (2006.01)
B62J 6/12 (2006.01)
H02K 7/14 (2006.01)
H02K 7/18 (2006.01)
H02K 21/24 (2006.01)
(13) T2
(30) 20110074479 2011.07.27. KR

---

(11) E037113
(21) E 13 814160
(96) EP 20130814160 2013.12.23.
(97) EP 2945856 A1 2014.07.24.
EP 2945856 B1 2018.02.21.
(73) Cayago GmbH, 6370 Kitzbühel (AT)
(72) WALPURGIS, Hans Peter
(74) SBGK Szabadalmi Ügyvivői Iroda, 1062 Budapest, (HU)
(54) Vízijármű kiegészítő energiatárolóval
(51) B63C 11/46 (2006.01)
B63H 21/17 (2006.01)
H01M 10/625 (2014.01)
(13) T2
(30) 102013100543 2013.01.18. DE

---

(11) E037335
(21) E 13 888057
(96) EP 20130888057 2013.08.22.
(97) EP 3015374 A1 2014.12.31.
EP 3015374 B1 2018.03.07.
(73) Hangzhou Youngsun Intelligent Equipment Co., Ltd., Hangzhou, Zhejiang 310030 (CN)
(72) LUO, Bangyi

(74) Danubia Szabadalmi és Jogi Iroda Kft., 1051 Budapest, (HU)
(54) Göngyölőgép
(51) B65B 11/04 (2006.01)
B65B 59/04 (2006.01)
B65B 65/00 (2006.01)
(13) T2
(30) 201310266617 2013.06.27. CN
201320378884 U 2013.06.27. CN

---

(11) E036954
(21) E 12 173508
(96) EP 20120173508 2010.05.17.
(97) EP 2508436 A2 2012.10.10.
EP 2508436 B1 2017.07.26.
(73) The Procter & Gamble Company, Cincinnati, OH 45202 (US)
(72) Denome, Frank William
Content, Stephane
(74) Olle Bäcklund, S-162 65 Vällingby, (SE)
(54) Eljárás vízoldékony film nyomtatására
(51) B65B 61/02 (2006.01)
B41M 1/04 (2006.01)
B41M 1/30 (2006.01)
C11D 17/04 (2006.01)
(13) T2
(30) 179390 P 2009.05.19. US

---

(11) E037236
(21) E 13 720400
(96) EP 20130720400 2013.05.03.
(97) EP 2847076 A1 2013.11.14.
EP 2847076 B1 2017.08.16.
(73) Crown Packaging Technology, Inc., Alsip, IL 60803-2599 (US)
(72) McGIRR, Laura, Jane
NICHOLLS, Anne, Elizabeth
RAMSEY, Christopher, Paul
(74) SWORKS Nemzetközi Szabadalmi Ügyvivői Iroda Kft., 1011 Budapest, (HU)
(54) Tartály twist-off fedéllel
(51) B65D 1/02 (2006.01)
B65D 41/16 (2006.01)
B65D 51/16 (2006.01)
(13) T2
(30) 12167168 2012.05.08. EP

---

(11) E036904
(21) E 13 721634
(96) EP 20130721634 2013.04.29.
(97) EP 2858911 A1 2013.12.12.
EP 2858911 B1 2017.07.12.
(73) Crown Packaging Technology, Inc., Alsip, IL 60803-2599 (US)

(72) GAILLY, Noé Jacques François
(74) Sworks Nemzetközi Szabadalmi Ügyvivői Iroda Kft., 1011 Budapest, (HU)
(54) Javított nyomásteljesítményű könnyen nyitható zárás
(51) B65D 17/40 (2006.01)
B65D 17/00 (2006.01)
(13) T2
(30) 12171187 2012.06.07. EP

---

(11) E037120
(21) E 14 744453
(96) EP 20140744453 2014.06.20.
(97) EP 3022122 A1 2015.01.22.
EP 3022122 B1 2017.08.09.
(73) Strauch, Alexander, 67578 Gimbsheim (DE)
(72) Strauch, Alexander
(74) Danubia Szabadalmi és Jogi Iroda Kft., 1051 Budapest, (HU)
(54) Szerkezet hordók biztosítására egy raklapon
(51) B65D 19/44 (2006.01)
(13) T2
(30) 102013214223 2013.07.19. DE

---

(11) E037215
(21) E 14 199849
(96) EP 20140199849 2014.12.22.
(97) EP 3037360 A1 2016.06.29.
EP 3037360 B1 2017.09.13.
(73) Mondi AG, 1030 Wien (AT)
(72) Kruse, Alfons
Brauer, Jochen
(74) Danubia Szabadalmi és Jogi Iroda Kft., 1051 Budapest, (HU)
(54) Fólia csomagolótasak és eljárás fólia csomagolótasak előállítására
(51) B65D 33/06 (2006.01)
(13) T2

---

(11) E036896
(21) E 13 829319
(96) EP 20130829319 2013.08.16.
(97) EP 2886484 A1 2015.06.24.
EP 2886484 B1 2018.01.17.
(73) Shanghai Hongyan Returnable Transit Packagings Co., Ltd., Xuhui District, Shanghai 200233 (CN)
(72) JIAN, Yuanli
SU, Yongping
GONG, Kai
(74) Danubia Szabadalmi és Jogi Iroda Kft., 1051 Budapest, (HU)
(54) Tartály és fedélrögzítő elem tartályhoz
(51) B65D 43/02 (2006.01)
(13) T2
(30) 201210292745 2012.08.16. CN

---

(11) E037279
(21) E 14 710337
(96) EP 20140710337 2014.02.10.
(97) EP 2953863 A2 2014.08.14.
EP 2953863 B1 2017.09.13.
(73) Obrist Closures Switzerland GmbH, 4153 Reinach (CH)
(72) ROGNARD, Jean-Yves
BENOIT-GONIN, Claude
(74) Danubia Szabadalmi és Jogi Iroda Kft., 1051 Budapest, (HU)
(54) Továbbfejlesztések egy záróelemben vagy záróelemhez
(51) B65D 47/08 (2006.01)
B65D 47/20 (2006.01)
B65D 55/02 (2006.01)
(13) T2
(30) 201302287 2013.02.08. GB
201307021 2013.04.18. GB
201308042 2013.05.03. GB

---

(11) E037292
(21) E 14 707954
(96) EP 20140707954 2014.02.10.
(97) EP 2953862 A2 2014.08.14.
EP 2953862 B1 2017.09.13.
(73) Obrist Closures Switzerland GmbH, 4153 Reinach (CH)
(72) ROGNARD, Jean-Yves
BENOIT-GONIN, Claude
(74) Danubia Szabadalmi és Jogi Iroda Kft., 1051 Budapest, (HU)
(54) Továbbfejlesztések egy záróelemben vagy záróelemhez
(51) B65D 47/08 (2006.01)
B65D 47/20 (2006.01)
B65D 55/02 (2006.01)
(13) T2
(30) 201302287 2013.02.08. GB
201307021 2013.04.18. GB
201308042 2013.05.03. GB

---

(11) E036849
(21) E 14 815668
(96) EP 20140815668 2014.12.16.
(97) EP 3083431 A2 2015.06.25.
EP 3083431 B1 2018.01.31.
(73) Aptar Radolfzell GmbH, 78315 Radolfzell (DE)
(72) SHANKAR, Sai
MALLARE, Antonio O.
Krampen, Gerald
HERZ, Andi
Greiner-Perth, Jürgen
(74) DANUBIA Szabadalmi és Jogi Iroda Kft., 1051 Budapest, (HU)
(54) Adagolóeszköz gyógyszerészeti és/vagy kozmetikai folyadék adagolására

(51) **B65D 51/16** (2006.01)
B65D 41/32 (2006.01)
B65D 47/20 (2006.01)
B65D 47/24 (2006.01)
B65D 47/28 (2006.01)
B65D 51/18 (2006.01)
B65D 83/00 (2006.01)
(13) **T2**
(30) 201314108570 2013.12.17. US

---

(11) **E037161**
(21) **E 15 732969**
(96) **EP 20150732969** 2015.06.02.
(97) **EP 3116802 A1** 2015.12.23.
EP 3116802 B1 2017.08.09.
(73) Huhtamaki Molded Fiber Technology B.V., 8801 JB Franeker (NL)
(72) VAN DER MEIJ, Jelmer Gerhard Jan
VEENJE, Sandor
(74) Danubia Szabadalmi és Jogi Iroda Kft., 1051 Budapest, (HU)
(54) **Csomagolóegység záróelemmel és illesztett címkével, valamint eljárás termékek csomagolására**
(51) **B65D 85/32** (2006.01)
(13) **T2**
(30) 2013011 2014.06.17. NL

---

(11) **E037108**
(21) **E 15 197336**
(96) **EP 20150197336** 2011.07.22.
(97) **EP 3023362 A1** 2016.05.25.
EP 3023362 B1 2018.01.03.
(73) K-fee System GmbH, 51469 Bergisch Gladbach (DE)
(72) KRÜGER, Marc
(74) Danubia Szabadalmi és Jogi Iroda Kft., 1051 Budapest, (HU)
(54) **Adagkapszula azonosítóval**
(51) **B65D 85/804** (2006.01)
(13) **T2**
(30) 102010031988 2010.07.22. DE
102010044251 2010.09.02. DE
102011010534 2011.02.07. DE

---

(11) **E037234**
(21) **E 16 000843**
(96) **EP 20160000843** 2016.04.14.
(97) **EP 3088336 A1** 2016.11.02.
EP 3088336 B1 2018.02.14.
(73) VHV Anlagenbau GmbH, 48477 Hörstel (DE)
(72) Verlage, Bernhard
Krasenbrink, Thomas
(74) SBGK Szabadalmi Ügyvivői Iroda, 1062 Budapest, (HU)
(54) **Szalagos szállítóberendezés elsősorban ömlesztett anyag szállítására**

(51) **B65G 15/16** (2006.01)
B65G 15/18 (2006.01)
(13) **T2**
(30) 102015005397 2015.04.28. DE

---

(11) **E037023**
(21) **E 14 830683**
(96) **EP 20140830683** 2014.12.16.
(97) **EP 3083458 A1** 2015.06.25.
EP 3083458 B1 2017.09.06.
(73) GEICO S.p.A., 20092 Cinisello Balsamo (MI) (IT)
(72) COVIZZI, Giampaolo
COLOMBAROLI, Paolo
(74) Danubia Szabadalmi és Jogi Iroda Kft., 1051 Budapest, (HU)
(54) **Berendezés karosszériák merülőkezelésére**
(51) **B65G 49/04** (2006.01)
(13) **T2**
(30) MI20132152 2013.12.20. IT

---

(11) **E037049**
(21) **E 14 176823**
(96) **EP 20140176823** 2010.10.20.
(97) **EP 2810902 A1** 2014.12.10.
EP 2810902 B1 2017.12.27.
(73) SAFEDON LIMITED, Framlingham Woodbridge IP13 9EZ (GB)
(72) Stollery, Jonathan William
Stollery, Kim Marie
(74) ARINOVA Szabadalmi és Védjegy Iroda, 1122 Budapest, (HU)
(54) **Kesztyűk rakatolása**
(51) **B65H 5/22** (2006.01)
A41H 43/02 (2006.01)
B65B 5/06 (2006.01)
B65B 25/20 (2006.01)
B65B 35/50 (2006.01)
B65B 35/58 (2006.01)
B65B 57/10 (2006.01)
B65B 63/04 (2006.01)
B65H 29/24 (2006.01)
(13) **T2**
(30) 0918345 2009.10.20. GB
201006114 2010.04.13. GB

---

(11) **E036860**
(21) **E 13 892681**
(96) **EP 20130892681** 2013.08.26.
(97) **EP 3041336 A1** 2016.07.06.
EP 3041336 B1 2017.12.27.
(73) Fuji Machine Mfg. Co., Ltd., Chiryu-shi, Aichi 472-8686 (JP)
(72) OHASHI Hiroyasu

MURASE Hiroki
(74) Danubia Szabadalmi és Jogi Iroda Kft., 1051 Budapest, (HU)
(54) Adagoló
(51) B65H 20/22 (2006.01)
H05K 13/02 (2006.01)
H05K 13/04 (2006.01)
(13) T2

---

(11) E037284
(21) E 14 744771
(96) EP 20140744771 2014.07.23.
(97) EP 3038966 A1 2015.03.05.
EP 3038966 B1 2017.09.13.
(73) Liebherr-Components Biberach GmbH, 88400 Biberach an der Riß (DE)
(72) MUPENDE, llaka
ZERZA, Horst
(74) Danubia Szabadalmi és Jogi Iroda Kft., 1051 Budapest, (HU)
(54) Forgócsapágy
(51) B66C 13/18 (2006.01)
B66C 15/00 (2006.01)
B66C 23/62 (2006.01)
B66C 23/88 (2006.01)
B66D 1/48 (2006.01)
F16G 11/00 (2006.01)
(13) T2
(30) 102013014341 2013.08.28. DE
102013017431 2013.10.18. DE

---

(11) E036847
(21) E 14 189514
(96) EP 20140189514 2014.10.20.
(97) EP 2878570 A1 2015.06.03.
EP 2878570 B1 2017.12.27.
(73) Lock Antriebstechnik GmbH, 88521 Ertingen (DE)
(72) Neubrand, Ulrich
Gehweiler, Tobias
Storrer, Helmut
(74) Danubia Szabadalmi és Jogi Iroda Kft., 1051 Budapest, (HU)
(54) Kötéldob rátekercselt vonókötéllel tekercselő berendezéshez és tekercselő berendezés kötéldobbal
(51) B66D 1/30 (2006.01)
E06B 9/322 (2006.01)
E06B 9/66 (2006.01)
(13) T2
(30) 202013010658 U 2013.11.28. DE

---

(11) E037076
(21) E 14 717673
(96) EP 20140717673 2014.04.10.
(97) EP 2844603 A1 2014.10.16.

EP 2844603 B1 2017.08.30.
(73) Mohr Lizenz Verwaltungs GmbH, 33607 Bielefeld (DE)
(72) Mohr, Christoph
(74) Danubia Szabadalmi és Jogi Iroda Kft., 1051 Budapest, (HU)
(54) Szállítóberendezés
(51) B66F 7/06 (2006.01)
B62D 65/18 (2006.01)
(13) T2
(30) 102013006129 2013.04.10. DE
PCT/EP2013/001094 2013.04.15. WO

---

(11) E037014
(21) E 14 771299
(96) EP 20140771299 2014.09.19.
(97) EP 3046866 A1 2015.03.26.
EP 3046866 B1 2017.08.09.
(73) Carlsberg Breweries A/S, 1799 Copenhagen V (DK)
(72) RASMUSSEN, Jan Nörager
VESBORG, Steen
(74) SBGK Szabadalmi Ügyvivői Iroda, 1062 Budapest, (HU)
(54) Kalibrálási eljárás italadagoló rendszerhez, valamint a kalibrálási eljárást használó italadagoló rendszer
(51) B67D 1/04 (2006.01)
F04B 51/00 (2006.01)
G01F 25/00 (2006.01)
(13) T2
(30) 13185314 2013.09.20. EP

---

(11) E037187
(21) E 14 771760
(96) EP 20140771760 2014.06.24.
(97) EP 3016905 A2 2015.01.08.
EP 3016905 B1 2017.08.16.
(73) Dürr Somac GmbH, 09366 Stollberg (DE)
(72) GRIMM, André
WIELAND, Frank
(74) Gödölle, Kékes, Mészáros & Szabó Szabadalmi és Védjegy Iroda, 1024 Budapest, (HU)
(54) Töltő adapter
(51) B67D 7/00 (2010.01)
B67D 7/42 (2010.01)
B67D 7/46 (2010.01)
(13) T2
(30) 102013011305 2013.07.02. DE

---

(11) E035681
(21) E 16 162786
(96) EP 20160162786 2005.06.14.
(97) EP 3059208 A1 2016.08.24.
EP 3059208 B1 2017.11.15.
(73) Promimic AB, 412 92 Göteborg (SE)

(72) KJELLIN, Per
ANDERSSON, Martin
(74) Olle Bäcklund, S-162 65 Vällingby, (SE)
(54) Szintetikus nanoméretű kristályos kalciumfoszfát
(51) C01B 25/32 (2006.01)
B82Y 30/00 (2011.01)
C09D 1/00 (2006.01)
(13) T2
(30) 0401524 2004.06.15. SE

---

(11) E037398
(21) E 15 719635
(96) EP 20150719635 2015.04.14.
(97) EP 3131848 A2 2015.10.22.
EP 3131848 B1 2018.03.28.
(73) Imerys Graphite & Carbon Switzerland Ltd., 6743 Bodio (CH)
(72) MICHAUD, Julie
SPAHR, Michael
ZÜRCHER, Simone
(74) SBGK Szabadalmi Ügyvivői Iroda, 1062 Budapest, (HU)
(54) Amfifil szerves vegyületeket tartalmazó diszperziókból származó széntartalmú részecskék amorf szénbevonata
(51) C01B 32/00 (2017.01)
B01J 13/02 (2006.01)
C01B 32/05 (2017.01)
H01M 4/36 (2006.01)
H01M 4/587 (2010.01)
(13) T2
(30) 14164651 2014.04.14. EP

---

(11) E036949
(21) E 13 803750
(96) EP 20130803750 2013.06.06.
(97) EP 2862841 A1 2015.04.22.
EP 2862841 B1 2017.12.06.
(73) Wuhan Kaidi Engineering Technology Research Institute Co., Ltd., Wuhan, Hubei 430223 (CN)
(72) TAO, Leiming
CHEN, Yilong
ZHANG, Yanfeng
XUE, Yongjie
(74) Danubia Szabadalmi és Jogi Iroda Kft., 1051 Budapest, (HU)
(54) Eljárás nanoszilíciumdioxid előállítására rizshéjakból
(51) C01B 33/18 (2006.01)
B82Y 40/00 (2011.01)
C07F 7/02 (2006.01)
(13) T2
(30) 201210196923 2012.06.15. CN

---

(11) E037485

(21) E 14 197536
(96) EP 20140197536 2014.12.12.
(97) EP 3031778 A1 2016.06.15.
EP 3031778 B1 2017.09.27.
(73) Omya International AG, 4665 Oftringen (CH)
(72) Maurer, Marc
Skrzypczak, Mathieu
Pedroso, Luis
Spiegel, Holger
(74) SBGK Szabadalmi Ügyvivői Iroda, 1062 Budapest, (HU)
(54) Javított eljárás kicsapott kalciumkarbonát előállítására
(51) C01F 11/18 (2006.01)
D21H 17/67 (2006.01)
D21H 19/38 (2006.01)
(13) T2

---

(11) E037351
(21) E 14 793128
(96) EP 20140793128 2014.11.04.
(97) EP 3066059 A1 2015.05.14.
EP 3066059 B1 2017.08.23.
(73) YARA International ASA, 0213 Oslo (NO)
(72) FRANKE, Wolfram
LANGHOLM, Anne, Mette
THOMMESEN, Hilde,Brekke, Dahl
ENGESVEEN, Björn, Helge
(74) Danubia Szabadalmi és Jogi Iroda Kft., 1051 Budapest, (HU)
(54) Szilárdulást gyorsító alkalmazása száraz habarcskeveréknél, eljárás a megfelelő szilárdulást gyorsító és száraz habarcskeverék előállítására
(51) C01F 11/36 (2006.01)
C04B 22/08 (2006.01)
C04B 28/02 (2006.01)
(13) T2
(30) 20131471 2013.11.05. NO

---

(11) E037459
(21) E 12 852542
(96) EP 20120852542 2012.11.30.
(97) EP 2786968 A1 2014.10.08.
EP 2786968 B1 2018.04.04.
(73) Nissan Chemical Industries, Ltd., Chiyoda-ku Tokyo 101-0054 (JP)
(72) MURAKAMI, Natsumi
MIYAMOTO Ai
KOYAMA Yoshinari
(74) SBGK Szabadalmi Ügyvivői Iroda, 1062 Budapest, (HU)
(54) Eljárás rutil-típusú titán-dioxid szol előállítására
(51) C01G 23/00 (2006.01)
A01N 25/08 (2006.01)
B01J 31/38 (2006.01)

B82Y 30/00 (2011.01)
C01G 23/053 (2006.01)
C09D 5/16 (2006.01)
G02B 1/111 (2015.01)
(13) T2
(30) 2011264664 2011.12.02. JP

---

(11) E037418
(21) E 12 746720
(96) EP 20120746720 2012.02.15.
(97) EP 2676934 A1 2013.12.25.
EP 2676934 B1 2018.04.04.
(73) Nissan Chemical Industries, Ltd., Chiyoda-ku Tokyo 101-0054 (JP)
(72) MURAKAMI, Natsumi
MIYAMOTO, Ai
KOYAMA, Yoshinari
(74) SBGK Szabadalmi Ügyvivői Iroda, 1062 Budapest, (HU)
(54) Eljárás rutil-típusú titán-dioxid szol előállítására
(51) C01G 23/053 (2006.01)
B01F 3/12 (2006.01)
B01J 13/00 (2006.01)
B82Y 30/00 (2011.01)
C09C 1/36 (2006.01)
C09D 5/00 (2006.01)
(13) T2
(30) 2011029852 2011.02.15. JP

---

(11) E036898
(21) E 13 867204
(96) EP 20130867204 2013.11.15.
(97) EP 2939981 A1 2014.07.03.
EP 2939981 B1 2018.01.31.
(73) Zhongying Changjiang International New Energy Investment Co., Ltd., 43022 Zone Wuhan Hubei (CN)
(72) CHEN, Yilong
YANG, Qingping
ZHANG, Yanfeng
(74) Danubia Szabadalmi és Jogi Iroda Kft., 1051 Budapest, (HU)
(54) Folyamatos hőellátáshoz napenergiát használó tengervíz-sótalanító berendezés és eljárás
(51) C02F 1/14 (2006.01)
B01D 1/00 (2006.01)
B01D 1/26 (2006.01)
B01D 3/06 (2006.01)
C02F 1/06 (2006.01)
C02F 1/20 (2006.01)
C02F 1/44 (2006.01)
C02F 1/50 (2006.01)
C02F 1/52 (2006.01)
C02F 9/10 (2006.01)
C02F103/08 (2006.01)

(13) T2
(30) 201210569476 2012.12.25. CN

---

(11) E037461
(21) E 14 717690
(96) EP 20140717690 2014.03.28.
(97) EP 2984041 A1 2014.10.16.
EP 2984041 B1 2018.01.10.
(73) Wintershall Holding GmbH, 34119 Kassel (DE)
(72) HINNERS, Georg
POSCHMANN, Marc
THEMANN, Gerhard
WOLF, Andreas
(74) SBGK Szabadalmi Ügyvivői Iroda, 1062 Budapest, (HU)
(54) Rétegvíz tisztítása
(51) C02F 1/20 (2006.01)
B01D 65/02 (2006.01)
C02F101/32 (2006.01)
(13) T2
(30) 13162899 2013.04.09. EP

---

(11) E037058
(21) E 14 170014
(96) EP 20140170014 2014.05.27.
(97) EP 2808306 A1 2014.12.03.
EP 2808306 B1 2017.12.27.
(73) VTA Austria GmbH, 4681 Rottenbach (AT)
(72) Kubinger, Ulrich
(74) Danubia Szabadalmi és Jogi Iroda Kft., 1051 Budapest, (HU)
(54) Kommunális szennyvíz biológiai tisztítására szolgáló szer
(51) C02F 3/12 (2006.01)
C02F 1/52 (2006.01)
C02F 1/54 (2006.01)
C02F 1/56 (2006.01)
C02F101/10 (2006.01)
(13) T2
(30) 503542013 2013.05.27. AT

---

(11) E037213
(21) E 14 730467
(96) EP 20140730467 2014.05.28.
(97) EP 3004015 A2 2014.12.04.
EP 3004015 B1 2017.08.23.
(73) AGC Glass Europe, 1348 Louvain-La-Neuve (BE)
(72) BAUDOUIN, Anne-Christine
MAHIEU, Stijn
DEPAUW, Jean-Michel
PURWINS, Michael
MATHIEU, Eric

WEIS, Hansjoerg
MÖNNEKES, Jörg
(74) Danubia Szabadalmi és Jogi Iroda Kft., 1051 Budapest, (HU)
(54) Alacsony emissziós tényezőjű üvegezés
(51) C03C 17/36 (2006.01)
(13) T2
(30) 201300384 2013.05.30. BE

---

(11) E037216
(21) E 14 727471
(96) EP 20140727471 2014.05.28.
(97) EP 3004014 A2 2014.12.04.
EP 3004014 B1 2017.08.23.
(73) AGC Glass Europe, 1348 Louvain-La-Neuve (BE)
(72) MAHIEU, Stijn
BAUDOUIN, Anne-Christine
HAUPTMANN, Marc
DEPAUW, Jean-Michel
(74) Danubia Szabadalmi és Jogi Iroda Kft., 1051 Budapest, (HU)
(54) Alacsony emissziós tényezőjű, napfény ellen védő üvegezés
(51) C03C 17/36 (2006.01)
(13) T2
(30) 201300385 2013.05.30. BE
13197207 2013.12.13. EP

---

(11) E037218
(21) E 14 727207
(96) EP 20140727207 2014.05.28.
(97) EP 3004013 A2 2014.12.04.
EP 3004013 B1 2017.08.23.
(73) AGC Glass Europe, 1348 Louvain-La-Neuve (BE)
AGC Glass Company North America, Alpharetta GA 30022-1167 (US)
(72) ROQUINY, Philippe
KAPPERTZ, Olivier
MÖNNEKES, Jörg
LIN, Yuping
MAHIEU, Stijn
BAUDOUIN, Anne-Christine
(74) Danubia Szabadalmi és Jogi Iroda Kft., 1051 Budapest, (HU)
(54) Napfényvédő üvegezés
(51) C03C 17/36 (2006.01)
(13) T2
(30) 201300384 2013.05.30. BE
201300385 2013.05.30. BE
201300386 2013.05.30. BE
13197207 2013.12.13. EP

---

(11) E037402
(21) E 13 735320

(96) EP 20130735320 2013.07.12.
(97) EP 2872458 A1 2014.01.16.
EP 2872458 B1 2018.01.31.
(73) S.A. Lhoist Recherche et Développement, 1342 Ottignies-Louvain-la-Neuve (BE)
(72) LORGOUILLOUX, Marion
LAUDET, Alain
(74) SBGK Szabadalmi Ügyvivői Iroda, 1062 Budapest, (HU)
(54) Kevert kalcium és magnézium vegyület és eljárás előállítására
(51) C04B 2/06 (2006.01)
(13) T2
(30) 201200485 2012.07.12. BE
201261696948 P 2012.09.05. US

---

(11) E037141
(21) E 14 841663
(96) EP 20140841663 2014.09.03.
(97) EP 3042888 A1 2016.07.13.
EP 3042888 B1 2018.03.21.
(73) Daikin Industries, Ltd., Osaka-shi, Osaka 530-8323 (JP)
(72) SHIRAI, Atsushi
NOSE, Masatoshi
KISHIKAWA, Yosuke
OHTSUKA, Tatsuya
ISHIHARA, Sumi
(74) SBGK Szabadalmi Ügyvivői Iroda, 1062 Budapest, (HU)
(54) Eljárás 1,1-dibróm-1-fluoretán előállítására
(51) C07C 17/087 (2006.01)
C07C 17/20 (2006.01)
C07C 17/25 (2006.01)
C07C 19/075 (2006.01)
C07C 19/14 (2006.01)
C07C 21/14 (2006.01)
C07C 21/18 (2006.01)
(13) T2
(30) 2013182500 2013.09.03. JP

---

(11) E036874
(21) E 14 821796
(96) EP 20140821796 2014.12.04.
(97) EP 3077355 A2 2015.06.11.
EP 3077355 B1 2018.02.07.
(73) Les Laboratoires Servier, 92284 Suresnes (FR)
(72) BRIERE, Jean-François
LEBEUF, Raphaël
LEVACHER, Vincent
HARDOUIN, Christophe
LECOUVE, Jean-Pierre
(74) Danubia Szabadalmi és Jogi Iroda Kft., 1051 Budapest, (HU)
(54) Új eljárás 7-metoxi-naftalin-1-karbaldehid előállítására, és alkalmazása agomelatin előállítására

(51) **C07C 45/45** (2006.01)
C07C 45/65 (2006.01)
C07C 47/575 (2006.01)
C07C233/18 (2006.01)
C07C303/28 (2006.01)
C07C309/65 (2006.01)
C07C309/66 (2006.01)
C07C309/73 (2006.01)
(13) **T2**
(30) 1362200 2013.12.05. FR

---

(11) **E037046**
(21) **E 12 796329**
(96) **EP 20120796329** 2012.06.05.
(97) **EP 2719676 A1** 2014.04.16.
EP 2719676 B1 2017.12.13.
(73) Daiichi Sankyo Company, Limited, Tokyo 103-8426 (JP)
(72) NAKAMURA, Yoshitaka
KIMURA,Kenichi
(74) Sworks Nemzetközi Szabadalmi Ügyvivői Iroda Kft., 1011 Budapest, (HU)
(54) **Eljárás biciklusos vegyület előállítására iminium són keresztül**
(51) **C07C 45/48** (2006.01)
C07B 61/00 (2006.01)
C07C 45/41 (2006.01)
C07C 45/52 (2006.01)
C07C 49/433 (2006.01)
C07C 51/38 (2006.01)
C07C211/63 (2006.01)
C07C227/22 (2006.01)
C07C227/34 (2006.01)
C07C229/32 (2006.01)
C07C251/30 (2006.01)
(13) **T2**
(30) 2011127957 2011.06.08. JP

---

(11) **E037503**
(21) **E 13 461564**
(96) **EP 20130461564** 2013.12.09.
(97) **EP 2880978 A1** 2015.06.10.
EP 2880978 B1 2017.10.04.
(73) Przedsiebiorstwo Produkcyjno-Consultingowe ADOB sp. z o.o. sp. k., 61-070 Poznan (PL)
(72) Nawrocki, Adam
Pernak, Juliusz
Praczyk, Tadeusz
Olszewski, Radoslaw
Niemczak, Michal
(74) SBGK Szabadalmi Ügyvivői Iroda, 1062 Budapest, (HU)
(54) **(4-klór-2-metilfenoxi)ecetsav herbicid kvaterner ammóniumsói**
(51) **C07C 59/70** (2006.01)

A01N 39/04 (2006.01)
C07C211/63 (2006.01)
C07C215/12 (2006.01)
C07C217/28 (2006.01)
C07C219/06 (2006.01)
C07C219/08 (2006.01)
(13) T2

---

(11) E037003
(21) E 10 768839
(96) EP 20100768839 2010.10.13.
(97) EP 2488481 A1 2011.04.21.
EP 2488481 B1 2017.12.13.
(73) Cyalume Technologies, Inc, West Springfield, MA 01089 (US)
(72) CRANOR, Earl
JACOB, Linda
(74) ARINOVA Szabadalmi és Védjegy Iroda, 1122 Budapest, (HU)
(54) Elágazó oxalát-észtereket tartalmazó kémiai fényelőállító készítmények
(51) C07C 69/90 (2006.01)
C09K 11/06 (2006.01)
(13) T2
(30) 250915 P 2009.10.13. US

---

(11) E037059
(21) E 14 720072
(96) EP 20140720072 2014.04.22.
(97) EP 2989078 A1 2014.10.30.
EP 2989078 B1 2017.12.27.
(73) Covestro Deutschland AG, 51373 Leverkusen (DE)
(72) KNAUF, Thomas
WERSHOFEN, Stefan
GRUNER, Klaus-Gerd
TORRUELLA, Esteve Obis
(74) Danubia Szabadalmi és Jogi Iroda Kft., 1051 Budapest, (HU)
(54) Eljárás difenilmetán sorozatba tartozó di- és poliaminok előállítására
(51) C07C209/78 (2006.01)
C07C263/10 (2006.01)
C08G 73/02 (2006.01)
(13) T2
(30) 13165198 2013.04.24. EP

---

(11) E035751
(21) E 12 780535
(96) EP 20120780535 2012.08.31.
(97) EP 2760821 A1 2013.03.07.
EP 2760821 B1 2017.10.11.
(73) Novartis AG, 4056 Basel (CH)
(72) AMBARKHANE, Ameet Vijay
MAULER, Arnaud

TIMPE, Carsten
BAETTIG, Urs
(74) SBGK Szabadalmi Ügyvivői Iroda, 1062 Budapest, (HU)
(54) Gyulladásgátló szubsztituált ciklobuténdion vegyület kolinsó
(51) C07C215/40 (2006.01)
A61K 31/18 (2006.01)
A61P 29/00 (2006.01)
C07C311/48 (2006.01)
(13) T2
(30) 201161530516 P 2011.09.02. US

---

(11) E036916
(21) E 05 742844
(96) EP 20050742844 2005.05.06.
(97) EP 1771206 A2 2005.11.10.
EP 1771206 B1 2018.04.11.
(73) Silence Therapeutics GmbH, 13125 Berlin (DE)
(72) KEIL, Oliver
KAUFMANN, Jörg
(74) SBGK Szabadalmi Ügyvivői Iroda, 1062 Budapest, (HU)
(54) Lipidek, lipid komplexek és ezek alkalmazása
(51) C07C231/02 (2006.01)
A61K 9/127 (2006.01)
A61K 31/713 (2006.01)
A61K 47/18 (2006.01)
A61K 47/24 (2006.01)
C07C209/50 (2006.01)
C07C279/14 (2006.01)
C12N 15/11 (2006.01)
C12N 15/113 (2010.01)
(13) T2
(30) 04010700 2004.05.05. EP
04030847 2004.12.27. EP

---

(11) E037264
(21) E 12 760538
(96) EP 20120760538 2012.03.22.
(97) EP 2690087 A1 2014.01.29.
EP 2690087 B1 2017.08.30.
(73) Les Laboratoires Servier, 92284 Suresnes Cedex (FR)
Shanghai Institute Of Pharmaceutical Industry, Shanghai 200040 (CN)
(72) HUANG, Yu
TONG, Ling
ZHU, Xueyan
SHAN, Hanbin
YUAN, Zhedong
YU, Xiong
(74) Danubia Szabadalmi és Jogi Iroda Kft., 1051 Budapest, (HU)
(54) Agomelatin új, VII kristályformája, eljárás előállítására és alkalmazása, valamint agomelatin új, VII

kristályformáját tartalmazó gyógyászati készítmény

(51) **C07C233/18** (2006.01)
A61K 31/165 (2006.01)
A61P 1/00 (2006.01)
A61P 9/00 (2006.01)
A61P 25/00 (2006.01)
A61P 25/20 (2006.01)
A61P 25/22 (2006.01)
A61P 25/24 (2006.01)
C07C231/24 (2006.01)

(13) **T2**

(30) 201110070828 2011.03.23. CN

---

(11) **E037053**

(21) **E 15 711525**

(96) **EP 20150711525** 2015.03.24.

(97) **EP 3122718 A1** 2015.10.01.
EP 3122718 B1 2018.02.28.

(73) Covestro Deutschland AG, 51373 Leverkusen (DE)

(72) KNAUF, Thomas
RAUSCH, Andreas Karl
BJOERNDAHL, Charles
EHLERS, Matthias
PLATHEN, Peter
ALVAREZ HERRERO, Carlos
MUNOZ VELASCO, Francisco

(74) Danubia Szabadalmi és Jogi Iroda Kft., 1051 Budapest, (HU)

(54) **Eljárás izocianátok előállítására**

(51) **C07C263/10** (2006.01)
C07C265/14 (2006.01)

(13) **T2**

(30) 14162003 2014.03.27. EP

---

(11) **E037069**

(21) **E 10 181561**

(96) **EP 20100181561** 2005.01.22.

(97) **EP 2272824 A2** 2011.01.12.
EP 2272824 B1 2017.08.09.

(73) Covestro Deutschland AG, 51373 Leverkusen (DE)

(72) Pirkl, Hans-Georg, Dr.
Bolton, Jeffrey
MECKEL, Walter
Wolf, Ulrich
WINTERMANTEL, Matthias
Mahrenholtz, Jochen

(74) Danubia Szabadalmi és Jogi Iroda Kft., 1051 Budapest, (HU)

(54) **Eljárás nagy tisztaságú 2,4'-metiléndifenildiizocianát előállítására**

(51) **C07C263/10** (2006.01)
C07C263/20 (2006.01)

C07C265/14 (2006.01)
C08G 18/10 (2006.01)
C08G 18/12 (2006.01)
C08G 18/76 (2006.01)
C09J175/04 (2006.01)
(13) T2
(30) 102004005319 2004.02.04. DE

---

(11) E036991
(21) E 12 712124
(96) EP 20120712124 2012.04.05.
(97) EP 2694471 A1 2012.10.11.
EP 2694471 B1 2017.08.02.
(73) Bracco Imaging S.p.A, 20134 Milano (IT)
(72) ANELLI, Pier Lucio
ARGESE, Maria
BOI, Valeria
CAVALIERI, Livio
GALIMBERTI, Laura
GAZZETTO, Sonia
LATTUADA, Luciano
MAISANO, Federico
RIVOLTA, Giovanni
VELLA, Fulvia
(74) Danubia Szabadalmi és Jogi Iroda Kft., 1051 Budapest, (HU)
(54) Eljárás 3,5-dijód-0-[3-jódfenil]-L-tirozin szulfatált származékának előállítására
(51) C07C303/24 (2006.01)
C07C303/44 (2006.01)
G01N 33/78 (2006.01)
(13) T2
(30) 201113083047 2011.04.08. US
MI20110713 2011.04.29. IT

---

(11) E036851
(21) E 13 777766
(96) EP 20130777766 2013.04.11.
(97) EP 2840078 A1 2015.02.25.
EP 2840078 B1 2018.01.03.
(73) Kumiai Chemical Industry Co., Ltd., Tokyo 110-0008 (JP)
(72) DOMON, Kei
TORIYABE, Keiji
OGAWA, Yutaka
BESSHO, Junichiro
KAWAMOTO, Kei
WATANABE, Akira
KOMATSU, Masaaki
MATSUDA, Takeshi
ITO, Seisuke
(74) Danubia Szabadalmi és Jogi Iroda Kft., 1051 Budapest, (HU)

(54) Alkilfenilszulfid-származékok és növényvédő szerek

(51) C07C317/32 (2006.01)
A01N 31/16 (2006.01)
A01N 33/20 (2006.01)
A01N 37/00 (2006.01)
A01N 39/00 (2006.01)
A01N 41/10 (2006.01)
A01N 43/00 (2006.01)
A01N 47/02 (2006.01)
A01N 47/48 (2006.01)
A01N 55/00 (2006.01)
C07C317/14 (2006.01)
C07C317/22 (2006.01)
C07C317/46 (2006.01)
C07C321/28 (2006.01)
C07C323/12 (2006.01)
C07C323/18 (2006.01)
C07C323/20 (2006.01)
C07C323/25 (2006.01)
C07C323/62 (2006.01)
C07C331/10 (2006.01)

(13) T2

(30) 2012096356 2012.04.20. JP

---

(11) E037457

(21) E 11 791692

(96) EP 20110791692 2011.11.15.

(97) EP 2640697 A1 2012.05.24.
EP 2640697 B1 2017.09.20.

(73) Eli Lilly and Company, Indianapolis, IN 46285 (US)

(72) SMITH, Stephon Cornell
LI, Renhua
MITCH, Charles Howard
VETMAN, Tatiana Natali

(74) SBGK Szabadalmi Ügyvivői Iroda, 1062 Budapest, (HU)

(54) MGLUR 2/3 antagonista 4-szubsztituált 3-fenilszulfanilmetil-biciklo[3.1.0]hexán-vegyületek

(51) C07C323/58 (2006.01)
A61K 31/10 (2006.01)

(13) T2

(30) 415121 P 2010.11.18. US

---

(11) E037007

(21) E 14 839943

(96) EP 20140839943 2014.08.26.

(97) EP 3040330 A1 2015.03.05.
EP 3040330 B1 2018.01.10.

(73) Daiichi Sankyo Company, Limited, Tokyo 103-8426 (JP)

(72) WATANABE, Masashi
NAGASAWA, Hiroshi

SATO, Noritada
(74) Sworks Nemzetközi Szabadalmi Ügyvivői Iroda Kft., 1011 Budapest, (HU)
(54) Eljárás pirrol származék előállítására és annak intermediere
(51) C07D207/456 (2006.01)
C07B 57/00 (2006.01)
C12P 41/00 (2006.01)
(13) T2
(30) 2013175172 2013.08.27. JP

---

(11) E037268
(21) E 12 187611
(96) EP 20120187611 2007.10.12.
(97) EP 2546233 A1 2013.01.16.
EP 2546233 B1 2018.02.21.
(73) Astex Therapeutics Limited, Cambridgeshire CB4 0QA (GB)
(72) Frederickson, Martyn
Lyons, John, Francis
Thompson, Neil, Thomas
Vinkovic, Mladen
Williams, Brian
Woodhead, Andrew, James
Woolford, Alison, Jo-Anne
(74) Arinova Szabadalmi és Védjegy Iroda, 1122 Budapest, (HU)
(54) Hidrobenzamid származékok, mint HSP90 inhibitorok
(51) C07D209/44 (2006.01)
A61K 31/496 (2006.01)
A61P 35/00 (2006.01)
C07C 65/05 (2006.01)
C07C 69/02 (2006.01)
(13) T2
(30) 0620259 2006.10.12. GB
829243 P 2006.10.12. US

---

(11) E037057
(21) E 14 734144
(96) EP 20140734144 2014.07.01.
(97) EP 3019476 A1 2015.01.15.
EP 3019476 B1 2018.01.17.
(73) Syngenta Participations AG, 4058 Basel (CH)
(72) O'SULLIVAN, Anthony, Cornelius
MONDIERE, Régis, Jean, Georges
LOISELEUR, Olivier
SMEJKAL, Tomas
LUKSCH, Torsten
JEANGUENAT, André
DUMEUNIER, Raphael
GODINEAU, Edouard
PITTERNA, Thomas
(74) Danubia Szabadalmi és Jogi Iroda Kft., 1051 Budapest, (HU)

(54) Nematicidként használt 4-tagú gyűrűs karboxamidok

(51) C07D213/81 (2006.01)
A01N 35/08 (2006.01)
A01N 43/00 (2006.01)
C07C233/66 (2006.01)
C07D231/14 (2006.01)
C07D239/28 (2006.01)

(13) T2

(30) 13175632 2013.07.08. EP
13175940 2013.07.10. EP

---

(11) E037512

(21) E 14 798044

(96) EP 20140798044 2014.04.29.

(97) EP 2998296 A1 2016.03.23.
EP 2998296 B1 2018.03.14.

(73) Shanghai Hengrui Pharmaceutical Co. Ltd., Minhang District Shanghai 200245 (CN)
Jiangsu Hengrui Medicine Co. Ltd., Jiangsu 222047 (CN)

(72) PENG, Jianbiao
SUN, Piaoyang
LAN, Jiong
GU, Chunyan
LI, Xiaotao
LIU, Bonian
HAN, Chunzhou
HU, Qiyue
JIN, Fangfang
DONG, Qing
CAO, Guoqing

(74) SBGK Szabadalmi Ügyvivői Iroda, 1062 Budapest, (HU)

(54) Cikloalkilsav-származék, eljárás előállítására, és felhasználása gyógyszerként

(51) C07D215/36 (2006.01)
A61K 31/277 (2006.01)
A61K 31/4375 (2006.01)
A61K 31/47 (2006.01)
A61P 5/18 (2006.01)
A61P 9/00 (2006.01)
A61P 9/10 (2006.01)
A61P 9/12 (2006.01)
A61P 13/04 (2006.01)
A61P 13/12 (2006.01)
A61P 17/06 (2006.01)
A61P 19/02 (2006.01)
A61P 19/06 (2006.01)
A61P 39/02 (2006.01)
C07C319/20 (2006.01)
C07C321/28 (2006.01)
C07D215/38 (2006.01)

C07D215/48 (2006.01)
C07D471/04 (2006.01)
(13) T2
(30) 201310174990 2013.05.13. CN

---

(11) E037085
(21) E 13 750166
(96) EP 20130750166 2013.07.24.
(97) EP 2890684 A2 2014.01.30.
EP 2890684 B1 2018.02.14.
(73) Bial-Portela & CA, S.A., 4745-457 S. Mamede do Coronado (PT)
(72) ROSA, Carla Patrícia da Costa Pereira
GUSMÂO DE NORONHA, Rita
KISS, Laszlo Erno
SOARES DA SILVA, Patrício Manuel Vieira Araújo
RUSSO, Domenico
WAHNON, Jorge Bruno Reis
MATON, William
(74) SBGK Szabadalmi Ügyvivői Iroda, 1062 Budapest, (HU)
(54) Karbamid vegyületek és enzim-inhibitorként történő alkalmazásuk
(51) C07D233/61 (2006.01)
A61K 31/4178 (2006.01)
A61P 31/00 (2006.01)
C07C209/48 (2006.01)
C07D233/88 (2006.01)
(13) T2
(30) 201261674970 P 2012.07.24. US

---

(11) E037048
(21) E 16 193142
(96) EP 20160193142 2013.02.08.
(97) EP 3144300 A1 2017.03.22.
EP 3144300 B1 2017.12.20.
(73) Daiichi Sankyo Company, Limited, Tokyo 103-8426 (JP)
(72) SHINOZUKA, Tsuyoshi
KOBAYASHI, Hiroyuki
SUZUKI, Sayaka
TANAKA, Kyosuke
KIMOTO, Hiroko
DOMON, Yuki
(74) Sworks Nemzetközi Szabadalmi Ügyvivői Iroda Kft., 1011 Budapest, (HU)
(54) Eljárások 4-cikloalkiloxibenzolszulfonamidok előállítására
(51) C07D285/08 (2006.01)
C07D401/12 (2006.01)
C07D403/12 (2006.01)
C07D417/12 (2006.01)
(13) T2
(30) 2012025754 2012.02.09. JP
2012259122 2012.11.27. JP

(11) E037259
(21) E 05 808401
(96) EP 20050808401 2005.11.24.
(97) EP 1833810 A1 2006.06.01.
EP 1833810 B1 2017.08.30.
(73) Wilex AG, 81675 München (DE)
(72) GRUNENBERG, Alfons
LENZ, Jana
(74) Advopatent Szabadalmi és Védjegy Iroda, 1255 Budapest, (HU)
(54) N-alfa(2,4,6-triizopropil-fenil-szulfonil)-3-hidroxi-amidino-(L)-fenilalanin-4-etoxi-karbonilpiperazid és/vagy sóinak kristályos módosulatai
(51) C07D295/185 (2006.01)
(13) T2
(30) 102004057195 2004.11.26. DE

---

(11) E037455
(21) E 11 700612
(96) EP 20110700612 2011.01.13.
(97) EP 2523946 A1 2011.07.21.
EP 2523946 B1 2017.09.20.
(73) Neem Biotech Ltd., Abertillery, Blaenau Gwent NP13 1SX (GB)
(72) GROTHE, Torsten
ROEMER, Ernst
WABNITZ, Philipp
(74) Danubia Szabadalmi és Jogi Iroda Kft., 1051 Budapest, (HU)
(54) Triciklusos szeszkviterpén laktonok elhízás és ezzel összefüggő betegségek, továbbá nem-terápiásan kezelt állapotok kezelésére
(51) C07D307/93 (2006.01)
A61K 8/49 (2006.01)
A61K 8/97 (2006.01)
A61K 31/343 (2006.01)
A61K 31/365 (2006.01)
A61P 3/04 (2006.01)
A61P 3/06 (2006.01)
A61Q 19/06 (2006.01)
(13) T2
(30) 10000282 2010.01.14. EP

---

(11) E036844
(21) E 06 776492
(96) EP 20060776492 2006.07.28.
(97) EP 1919465 A2 2007.02.15.
EP 1919465 B1 2017.12.27.
(73) ASD Therapeutics Partners LLC, Warren, NJ 07059 (US)
(72) MARTÍNEZ GIL, Ana
MEDINA PADILLA, Miguel
ALONSO CASCÓN, Mercedes
FUERTES HUERTA, Ana

NAVARRO RICO, María Luisa
PÉREZ PUERTO, María José
CASTRO MORERA, Ana
MARTÍN APARICIO, Ester
(74) Danubia Szabadalmi és Jogi Iroda Kft., 1051 Budapest, (HU)
(54) GSK-3 inhibitorok
(51) C07D317/66 (2006.01)
A61K 31/17 (2006.01)
A61K 31/36 (2006.01)
(13) T2
(30) 05380176 2005.07.29. EP

---

(11) E037410
(21) E 14 891345
(96) EP 20140891345 2014.08.04.
(97) EP 3141544 A1 2017.03.15.
EP 3141544 B1 2018.02.07.
(73) Asymchem Laboratories (Tianjin) Co., Ltd, Tianjin 300457 (CN)
Asymchem Life Science (Tianjin) Co., Ltd, Tianjin 300457 (CN)
Tianjin Asymchem Pharmaceutical Co. Ltd., Tianjin 300000 (CN)
Asymchem Laboratories (Fuxin) Co., Ltd, Fuxin, Liaoning 123000 (CN)
Jilin Asymchem Laboratories Co., Ltd, Dunhua, Jilin 133700 (CN)
(72) HONG, Hao
CHEN, Chaoyong
LI, Jiuyuan
SHEN, Litao
GUO, Lina
TIAN, Hongying
(74) Danubia Szabadalmi és Jogi Iroda Kft., 1051 Budapest, (HU)
(54) Sztatinokban alkalmazandó királis intermedier előállítására szolgáló módszer
(51) C07D319/06 (2006.01)
C12N 9/02 (2006.01)
C12P 7/62 (2006.01)
(13) T2
(30) 201410195360 2014.05.09. CN

---

(11) E037389
(21) E 16 184263
(96) EP 20160184263 2011.02.16.
(97) EP 3124481 A1 2017.02.01.
EP 3124481 B1 2018.03.28.
(73) Aragon Pharmaceuticals, Inc., San Diego, CA 92130 (US)
(72) Smith, Nicholas, D
Bonnefous, Celine
Julien, Jackaline, D.
(74) Danubia Szabadalmi és Jogi Iroda Kft., 1051 Budapest, (HU)
(54) Androgén receptor modulátorok és alkalmazásaik
(51) C07D401/04 (2006.01)
A61K 31/4439 (2006.01)

A61K 31/5025 (2006.01)
A61P 5/26 (2006.01)
A61P 5/28 (2006.01)
A61P 35/00 (2006.01)
C07D471/04 (2006.01)
C07D487/04 (2006.01)

(13) T2

(30) 305082 P 2010.02.16. US
329023 P 2010.04.28. US
388457 P 2010.09.30. US

---

(11) E037312
(21) E 13 866465
(96) EP 20130866465 2013.12.19.
(97) EP 2934145 A1 2014.06.26.
EP 2934145 B1 2017.11.15.
(73) Celgene Quanticel Research, Inc., San Diego, CA 92121 (US)
(72) KANOUNI, Toufike
Stafford, Jeffrey, Alan
VEAL, James, Marvin
WALLACE, Michael, Brennan
(74) ARINOVA Szabadalmi és Védjegy Iroda, 1122 Budapest, (HU)
(54) Hiszton demetiláz inhibitorok
(51) C07D401/12 (2006.01)
A61K 31/4439 (2006.01)
A61P 35/00 (2006.01)
C07D413/12 (2006.01)
(13) T2
(30) 201261739521 P 2012.12.19. US
201361792930 P 2013.03.15. US

---

(11) E037134
(21) E 14 738740
(96) EP 20140738740 2014.07.09.
(97) EP 3030554 A1 2015.02.12.
EP 3030554 B1 2018.02.28.
(73) Merck Patent GmbH, 64293 Darmstadt (DE)
(72) BUCHSTALLER, Hans-Peter
DORSCH, Dieter
(74) Danubia Szabadalmi és Jogi Iroda Kft., 1051 Budapest, (HU)
(54) Piperidin-karbamid-származékok
(51) C07D401/14 (2006.01)
A61K 31/4545 (2006.01)
A61P 9/00 (2006.01)
A61P 25/28 (2006.01)
A61P 35/00 (2006.01)
A61P 37/00 (2006.01)
C07D211/32 (2006.01)
C07D401/06 (2006.01)

C07D401/08 (2006.01)
C07D401/12 (2006.01)
(13) T2
(30) 13003949 2013.08.07. EP

---

(11) E036934
(21) E 14 712287
(96) EP 20140712287 2014.03.24.
(97) EP 2978755 A1 2014.10.02.
EP 2978755 B1 2018.01.03.
(73) F.HOFFMANN-LA ROCHE AG, 4070 Basel (CH)
(72) GAVELLE, Olivier
GRETHER, Uwe
KIMBARA, Atsushi
NETTEKOVEN, Matthias
ROEVER, Stephan
ROGERS-EVANS, Mark
ROMBACH, Didier
SCHULZ-GASCH, Tanja
(74) Danubia Szabadalmi és Jogi Iroda Kft., 1051 Budapest, (HU)
(54) Új piridin származékok
(51) C07D401/14 (2006.01)
C07D401/04 (2006.01)
C07D403/04 (2006.01)
C07D413/04 (2006.01)
C07D413/14 (2006.01)
C07D491/107 (2006.01)
(13) T2
(30) 13161176 2013.03.26. EP

---

(11) E037423
(21) E 13 710222
(96) EP 20130710222 2013.03.01.
(97) EP 2820009 A1 2013.09.06.
EP 2820009 B1 2018.01.31.
(73) Array Biopharma, Inc., Boulder, CO 80301 (US)
Genentech, Inc., South San Francisco, CA 94080-4990 (US)
(72) BLAKE, James F.
CHICARELLI, Mark Joseph
GARREY, Rustam Ferdinand
GAUDINO, John
GRINA, Jonas
MORENO, David A.
MOHR, Peter J.
REN, Li
SCHWARZ, Jacob
CHEN, Huifen
ROBARGE, Kirk
ZHOU, Aihe

(74) Gödölle, Kékes, Mészáros & Szabó Szabadalmi és Védjegy Iroda, 1024 Budapest, (HU)

(54) Szerin/treonin kináz inhibitorok

(51) C07D401/14 (2006.01)
A61K 31/435 (2006.01)
A61K 31/506 (2006.01)
A61P 29/00 (2006.01)
A61P 35/00 (2006.01)
C07D401/04 (2006.01)
C07D405/14 (2006.01)
C07D409/14 (2006.01)
C07D413/14 (2006.01)
C07D417/14 (2006.01)
C07D471/04 (2006.01)
C07F 9/6558 (2006.01)
C07F 9/6596 (2006.01)

(13) T2

(30) 201261605523 P 2012.03.01. US

---

(11) E037154

(21) E 12 766997

(96) EP 20120766997 2012.10.04.

(97) EP 2763982 A1 2013.04.11.
EP 2763982 B1 2018.01.10.

(73) Bayer Pharma Aktiengesellschaft, 13353 Berlin (DE)
Bayer Intellectual Property GmbH, 40789 Monheim (DE)

(72) HITCHCOCK, Marion
MENGEL, Anne
PÜTTER, Vera
SIEMEISTER, Gerhard
WENGNER, Antje Margret
BRIEM, Hans
EIS, Knut
SCHULZE, Volker
FERNANDEZ-MONTALVAN, Amaury Ernesto
PRECHTL, Stefan
HOLTON, Simon
FANGHÄNEL, Jörg
LIENAU, Philip
PREUSSE, Cornelia
GNOTH, Mark Jean

(74) Danubia Szabadalmi és Jogi Iroda Kft., 1051 Budapest, (HU)

(54) Szubsztituált benzilindazol-származékok mint Bub1 kinázgátlók hiperproliferatív megbetegedések kezelésére

(51) C07D401/14 (2006.01)
A61K 31/506 (2006.01)
A61P 35/00 (2006.01)
C07D405/14 (2006.01)
C07D413/14 (2006.01)

C07D498/04 (2006.01)
(13) T2
(30) 11184061 2011.10.06. EP

---

(11) E037231
(21) E 13 776702
(96) EP 20130776702 2013.10.07.
(97) EP 2903977 A1 2014.04.17.
EP 2903977 B1 2017.09.20.
(73) Merck Sharp & Dohme Corp., Rahway NJ 07065-0907 (US)
(72) ARRINGTON, Kenneth, L.
BURGEY, Christopher
GILFILLAN, Robert
HAN, Yongxin
PATEL, Mehul
LI, Chun Sing
LI, Yaozong
LUO, Yunfu
XU, Jiayi
(74) Sworks Nemzetközi Szabadalmi Ügyvivői Iroda Kft., 1011 Budapest, (HU)
(54) 5-fenoxi-3H-pirimidin-4-on származékok és felhasználásuk HIV reverz transzkriptáz inhibitorokként
(51) C07D401/14 (2006.01)
A61K 31/513 (2006.01)
A61P 31/18 (2006.01)
C07D239/52 (2006.01)
C07D239/54 (2006.01)
C07D239/56 (2006.01)
C07D403/06 (2006.01)
C07D403/14 (2006.01)
C07D471/04 (2006.01)
(13) T2
(30) PCT/CN2012/001358 2012.10.08. WO

---

(11) E036906
(21) E 15 180635
(96) EP 20150180635 2010.05.12.
(97) EP 3002281 A1 2016.04.06.
EP 3002281 B1 2017.09.13.
(73) Gilead Pharmasset LLC, Foster City, CA 94404 (US)
(72) Guo, Hongyan
Kato, Darryl
Kirschberg, Thorstens A.
Liu, Hongtae
Link, John O.
Mitchell, Michael L.
Parrish, Jay P.
Squires, Neil
Sun, Jianyu
Taylor, James

Bacon, Elizabeth M.
Canales, Eda
Cho, Aesop
Cottell, Jeromy J.
Desai, Manoj C.
Halcomb, Randall L.
Krygowski, Evan S.
Lazerwith, Scott E.
Liu, Qi
Mackman, Richard
Pyun, Hyung-Jung
Saugier, Joseph H.
Trenkle, James D.
Tse, Winston C.
Vivian, Randall W.
Schroeder, Scott D.
Watkins, William J.
Xu, Lianhong
Yang, Zheng-Yu
Kellar, Terry
Sheng, Xiaoning
Clarke, Michael O'Neil Hanrahan
Chou, Chien-hung
Graupe, Michael
Jin, Haolun
McFadden, Ryan
Mish, Michael R.
Metobo, Samuel E.
Phillips, Barton W.
Venkataramani, Chandrasekar
KIM, Chuong U.

(74) Sworks Nemzetközi Szabadalmi Ügyvivői Iroda Kft., 1011 Budapest, (HU)

(54) Antivirális vegyületek

(51) C07D401/14 (2006.01)
A61K 31/4025 (2006.01)
A61K 31/4178 (2006.01)
A61K 31/4184 (2006.01)
A61K 31/4188 (2006.01)
A61K 45/06 (2006.01)
A61P 31/12 (2006.01)
C07D207/16 (2006.01)
C07D403/04 (2006.01)
C07D403/14 (2006.01)
C07D405/14 (2006.01)
C07D409/14 (2006.01)
C07D413/04 (2006.01)
C07D413/14 (2006.01)
C07D417/04 (2006.01)

C07D417/14 (2006.01)
C07D471/04 (2006.01)
C07D471/08 (2006.01)
C07D471/10 (2006.01)
C07D487/04 (2006.01)
C07D491/113 (2006.01)
C07D495/04 (2006.01)
C07F 5/02 (2006.01)

(13) T2

(30) 177972 P 2009.05.13. US
224745 P 2009.07.10. US
238760 P 2009.09.01. US

---

(11) E036911

(21) E 13 799520

(96) EP 20130799520 2013.12.02.

(97) EP 2928881 A1 2014.06.12.
EP 2928881 B1 2018.03.14.

(73) F.HOFFMANN-LA ROCHE AG, 4070 Basel (CH)

(72) FREI, Beat
GOBBI, Luca
GRETHER, Uwe
KIMBARA, Atsushi
NETTEKOVEN, Matthias
ROEVER, Stephan
ROGERS-EVANS, Mark
SCHULZ-GASCH, Tanja

(74) Danubia Szabadalmi és Jogi Iroda Kft., 1051 Budapest, (HU)

(54) Új piridin származékok

(51) C07D401/14 (2006.01)
A61K 31/44 (2006.01)
A61K 31/4427 (2006.01)
A61P 3/10 (2006.01)
A61P 9/00 (2006.01)
A61P 27/02 (2006.01)
A61P 29/00 (2006.01)
C07D213/81 (2006.01)
C07D401/04 (2006.01)
C07D401/12 (2006.01)
C07D413/12 (2006.01)
C07D413/14 (2006.01)
C07D417/12 (2006.01)
C07D417/14 (2006.01)

(13) T2

(30) 12196022 2012.12.07. EP

---

(11) E037190

(21) E 13 745937

(96) EP 20130745937 2013.07.19.

(97) EP 2875018 A1 2014.01.23.
EP 2875018 B1 2018.02.14.
(73) Cleave Biosciences, Inc., Burlingame, CA 94010 (US)
(72) ZHOU, Han-Jie
PARLATI, Francesco
WUSTROW, David
(74) SBGK Szabadalmi Ügyvivői Iroda, 1062 Budapest, (HU)
(54) p97 komplex inhibitor kondenzált pirimidinek
(51) C07D403/04 (2006.01)
A61K 31/517 (2006.01)
A61K 31/59 (2006.01)
A61P 35/00 (2006.01)
C07D471/04 (2006.01)
C07D491/052 (2006.01)
C07D495/04 (2006.01)
C07D513/04 (2006.01)
(13) T2
(30) 201261674144 P 2012.07.20. US
201261737666 P 2012.12.14. US

---

(11) E036902
(21) E 13 730448
(96) EP 20130730448 2013.06.10.
(97) EP 2867228 A1 2014.01.03.
EP 2867228 B1 2017.07.26.
(73) E. I. du Pont de Nemours and Company, Wilmington, DE 19805 (US)
(72) BEREZNAK, James, Francis
GUTTERIDGE, Steven
TAGGI, Andrew, Edmund
REDDY, Ravisekhara, P.
CAMPBELL, Matthew, James
KAR, Moumita
DESAEGER, Johan, A., J.
(74) SWORKS Nemzetközi Szabadalmi Ügyvivői Iroda Kft., 1011 Budapest, (HU)
(54) Fungicid heterociklikus karboxamidok
(51) C07D403/12 (2006.01)
A01N 43/78 (2006.01)
C07D403/14 (2006.01)
C07D405/12 (2006.01)
C07D405/14 (2006.01)
C07D407/12 (2006.01)
C07D407/14 (2006.01)
C07D409/12 (2006.01)
C07D409/14 (2006.01)
C07D411/14 (2006.01)
C07D417/12 (2006.01)
C07D417/14 (2006.01)
(13) T2

(30) 201261666531 P 2012.06.29. US
201361780401 P 2013.03.13. US
201361819217 P 2013.05.03. US

---

(11) E036925
(21) E 14 729096
(96) EP 20140729096 2014.03.13.
(97) EP 2970232 A1 2014.09.25.
EP 2970232 B1 2018.02.14.
(73) Janssen Pharmaceutica NV, 2340 Beerse (BE)
(72) CHEN, Jie
DONAHUE, Matthew
LIM, Heng-Keang
LIN, Ronghui
SALTER, Rhys
WU, Jiejun
(74) Danubia Szabadalmi és Jogi Iroda Kft., 1051 Budapest, (HU)
(54) C-fms kináz inhibitorként használható helyettesített piridin származékok
(51) C07D405/14 (2006.01)
A61K 31/4439 (2006.01)
A61P 3/00 (2006.01)
A61P 11/00 (2006.01)
A61P 25/00 (2006.01)
A61P 29/00 (2006.01)
A61P 31/00 (2006.01)
A61P 35/00 (2006.01)
(13) T2
(30) 201361791007 P 2013.03.15. US

---

(11) E037393
(21) E 14 797159
(96) EP 20140797159 2014.05.16.
(97) EP 3000812 A1 2016.03.30.
EP 3000812 B1 2018.02.07.
(73) Kolon Industries, Inc., Gwacheon-si, Gyeonggi-do 13837 (KR)
(72) PARK, Hyo Jun
JUNG, Hak Gee
HA, Chang Sik
TAPASWI, Pradip Kumar
JEONG, Young Sik
(74) Danubia Szabadalmi és Jogi Iroda Kft., 1051 Budapest, (HU)
(54) Új sav-dianhidrid, eljárás előállítására és ebből előállított poliimid
(51) C07D405/14 (2006.01)
C08G 73/10 (2006.01)
C08L 79/04 (2006.01)
(13) T2
(30) 20130055391 2013.05.16. KR

---

(11) E037322

(21) E 14 797631
(96) EP 20140797631 2014.05.16.
(97) EP 2998302 A1 2016.03.23.
EP 2998302 B1 2018.04.04.
(73) Kolon Industries, Inc., Gwacheon-si, Gyeonggi-do 13837 (KR)
(72) PARK, Hyo Jun
JUNG, Hak Gee
HA, Chang Sik
TAPASWI, Prdip Kumar
JEONG, Young Sik
(74) Danubia Szabadalmi és Jogi Iroda Kft., 1051 Budapest, (HU)
(54) Új sav-dianhidrid, eljárás ennek előállítására és az ebből előállított poliamid
(51) C07D407/06 (2006.01)
C08G 73/10 (2006.01)
C08L 79/04 (2006.01)
(13) T2
(30) 20130055392 2013.05.16. KR

---

(11) E036027
(21) E 12 703014
(96) EP 20120703014 2012.01.27.
(97) EP 2668183 A1 2012.08.02.
EP 2668183 B1 2017.11.01.
(73) Immunic AG, 82152 Planegg-Martinsried (DE)
(72) LEBAN, Johann
TASLER, Stefan
SAEB, Wael
CHEVRIER, Carine
(74) Danubia Szabadalmi és Jogi Iroda Kft., 1051 Budapest, (HU)
(54) IL17 és IFN-gamma inhibitorok autoimmun gyulladás kezelésére
(51) C07D413/04 (2006.01)
A61K 31/4155 (2006.01)
A61P 19/00 (2006.01)
A61P 29/00 (2006.01)
C07D413/14 (2006.01)
C07D417/14 (2006.01)
(13) T2
(30) 11152512 2011.01.28. EP
201161437080 P 2011.01.28. US

---

(11) E036953
(21) E 12 823036
(96) EP 20120823036 2012.12.20.
(97) EP 2794600 A1 2013.06.27.
EP 2794600 B1 2017.12.06.
(73) Novartis AG, 4056 Basel (CH)
(72) CARAVATTI, Giorgio
CHAMOIN, Sylvie
FURET, Pascal

HÖGENAUER, Klemens
HURTH, Konstanze
KALIS, Christoph
KAMMERTOENS, Karen
LEWIS, Ian
MOEBITZ, Henrik
SMITH, Alexander Baxter
SOLDERMANN, Nicolas
WOLF, Romain
ZECRI, Frédéric

(74) SBGK Szabadalmi Ügyvivői Iroda, 1062 Budapest, (HU)

(54) 2,3-dihidro-benzo[1,4]oxazin-származékok és rokon vegyületek, mint foszfoinozitid-3-kináz (PI3K) inhibitorok például reumatoid arthritis kezelésére

(51) C07D413/14 (2006.01)
A61K 31/536 (2006.01)
A61K 31/5365 (2006.01)
A61P 19/02 (2006.01)
A61P 33/06 (2006.01)
A61P 35/00 (2006.01)
A61P 37/08 (2006.01)
C07D498/04 (2006.01)

(13) T2

(30) 201161579231 P 2011.12.22. US

---

(11) E037188

(21) E 13 811529

(96) EP 20130811529 2013.12.19.

(97) EP 2935255 A1 2014.06.26.
EP 2935255 B1 2017.08.16.

(73) Farma GRS, d.o.o., 8000 Novo mesto (SI)

(72) Zupancic, Silvo
BENKIC, Primoz

(74) Gödölle, Kékes, Mészáros & Szabó Szabadalmi és Védjegy Iroda, 1024 Budapest, (HU)

(54) Eljárás rivaroxaban előállítására

(51) C07D413/14 (2006.01)

(13) T2

(30) 201200386 2012.12.21. SI

---

(11) E037285

(21) E 13 841041

(96) EP 20130841041 2013.09.27.

(97) EP 2900664 A1 2014.04.03.
EP 2900664 B1 2017.12.13.

(73) Sunshine Lake Pharma Co., Ltd., Dongguan, Guangdong 523000 (CN)

(72) ZHANG, Yingjun
REN, Qingyun
LIU, Xinchang
WANG, Chaolei

WANG, Tianming
GOLDMANN, Siegfried
(74) Pintz és Társai Szabadalmi, Védjegy és Jogi Iroda Kft., 1444 Budapest, (HU)
(54) Dihidropirimidin származékok kristályos formái
(51) C07D417/04 (2006.01)
A61K 31/506 (2006.01)
A61P 31/12 (2006.01)
(13) T2
(30) 201210369019 2012.09.27. CN
201310117076 2013.04.04. CN

---

(11) E037435
(21) E 13 171524
(96) EP 20130171524 2005.12.21.
(97) EP 2671882 A1 2013.12.11.
EP 2671882 B1 2018.02.21.
(73) Incyte Holdings Corporation, Wilmington, DE 19803 (US)
(72) Rodgers, James D.
Wang, Heisheng
Combs, Andrew P.
Sparks, Richard B.
(74) Danubia Szabadalmi és Jogi Iroda Kft., 1051 Budapest, (HU)
(54) Pirrolo[2,3-b]piridin-4-il-aminok és pirrolo[2,3-b]pirimidin-4-il-aminok mint Janus-kináz inhibitorok
(51) C07D471/04 (2006.01)
A01N 43/42 (2006.01)
A61K 31/44 (2006.01)
C07D487/04 (2006.01)
C07D491/04 (2006.01)
C07D498/08 (2006.01)
C07D513/02 (2006.01)
C07D515/02 (2006.01)
(13) T2
(30) 638474 P 2004.12.22. US
726289 P 2005.10.13. US

---

(11) E037077
(21) E 15 195698
(96) EP 20150195698 2011.03.09.
(97) EP 3050882 A1 2016.08.03.
EP 3050882 B1 2018.01.31.
(73) Incyte Holdings Corporation, Wilmington, DE 19803 (US)
(72) HUANG, Taisheng
XUE, Chu-biao
WANG, Anlai
KONG, Ling
YE, Hai Fen
YAO, Wenqing
RODGERS, James D.
SHEPARD, Stacey

WANG, Haisheng
SHAO, Lixin
LI, Hui-Yin
LI, Qun
(74) Danubia Szabadalmi és Jogi Iroda Kft., 1051 Budapest, (HU)
(54) Piperidin-4-il-azetidin származékok JAK1-gátlókként
(51) C07D471/04 (2006.01)
A61K 31/437 (2006.01)
A61K 31/519 (2006.01)
A61P 3/10 (2006.01)
A61P 17/00 (2006.01)
A61P 19/02 (2006.01)
A61P 29/00 (2006.01)
A61P 35/00 (2006.01)
C07D487/04 (2006.01)
(13) T2
(30) 312588 P 2010.03.10. US
415602 P 2010.11.19. US

---

(11) E037498
(21) E 14 758605
(96) EP 20140758605 2014.07.22.
(97) EP 3024833 A1 2015.01.29.
EP 3024833 B1 2017.09.06.
(73) Les Laboratoires Servier, 92284 Suresnes (FR)
Vernalis (R&D) Ltd., Berkshire RG41 5RD (GB)
(72) LE TIRAN, Arnaud
LE DIGUARHER, Thierry
STARCK, Jérôme-Benoît
HENLIN, Jean-Michel
DE NANTEUIL, Guillaume
GENESTE, Olivier
DAVIDSON, James Edward Paul
MURRAY, James Brooke
CHEN, I-Jen
(74) Danubia Szabadalmi és Jogi Iroda Kft., 1051 Budapest, (HU)
(54) Új indolizin származékok, előállítási eljárásuk és ezeket tartalmazó gyógyszerészeti készítmények
(51) C07D471/04 (2006.01)
A61K 31/4709 (2006.01)
A61K 31/4985 (2006.01)
A61P 35/00 (2006.01)
A61P 37/00 (2006.01)
C07D487/04 (2006.01)
C07D519/00 (2006.01)
(13) T2
(30) 1357265 2013.07.23. FR

---

(11) E037153
(21) E 12 701884

(96) EP 20120701884 2012.01.27.
(97) EP 2668184 A1 2012.08.02.
EP 2668184 B1 2018.01.10.
(73) Pierre Fabre Medicament, 92100 Boulogne-Billancourt (FR)
(72) KALOUN, El Bachir
BEDJEGUELAL, Karim
RABOT, Rémi
KRUCZYNSKI, Anna
SCHMITT, Philippe
PEREZ, Michel
RAHIER, Nicolas
(74) DANUBIA Szabadalmi és Jogi Iroda Kft, 1051 Budapest, (HU)
(54) Azaindazol vagy diazaindazol típusú származékok mint gyógyszerek
(51) C07D471/04 (2006.01)
A61K 31/4162 (2006.01)
A61P 35/00 (2006.01)
(13) T2
(30) 1150651 2011.01.27. FR

---

(11) E037195
(21) E 14 712206
(96) EP 20140712206 2014.03.14.
(97) EP 2970284 A1 2014.09.18.
EP 2970284 B1 2017.11.01.
(73) Grünenthal GmbH, 52078 Aachen (DE)
(72) GRUSS, Michael
(74) dr. Miskolczi Mária, 1111 Budapest, (HU)
(54) Kristályos cisz-(E)-4-(3-fluorfenil)-2',3',4',9'-tetrahidro-N,N-dimetil-2'-(1-oxo-3-fenil-2-propenil)-spiro[ciklohexán-1,1'[1H]-pirido[3,4-B]indol]-4-amin
(51) C07D471/10 (2006.01)
A61K 31/438 (2006.01)
A61P 25/04 (2006.01)
(13) T2
(30) 13001331 2013.03.15. EP

---

(11) E037343
(21) E 14 745053
(96) EP 20140745053 2014.07.11.
(97) EP 3019499 A1 2015.01.15.
EP 3019499 B1 2017.09.06.
(73) Gilead Sciences, Inc., Foster City, CA 94404 (US)
(72) JI, Mingzhe
MARTIN, Teresa Alejandra Trejo
DESAI, Manoj C.
JIN, Haolun
PYUN, Hyung-Jung
(74) Danubia Szabadalmi és Jogi Iroda Kft., 1051 Budapest, (HU)
(54) Policiklusos karmaboilpiridon vegyületek és alkalmazásuk HIV fertőzések kezelésére
(51) C07D471/14 (2006.01)

A61K 31/4995 (2006.01)
A61P 31/18 (2006.01)
(13) T2
(30) 201361845807 P 2013.07.12. US

---

(11) E037064
(21) E 13 779766
(96) EP 20130779766 2013.10.09.
(97) EP 2906563 A1 2014.04.17.
EP 2906563 B1 2018.02.28.
(73) Janssen Sciences Ireland UC, Little Island, County Cork (IE)
(72) MC GOWAN, David Craig
LAST, Stefaan Julien
PIETERS, Serge Maria Aloysius
EMBRECHTS, Werner
JONCKERS, Tim Hugo Maria
RABOISSON, Pierre Jean-Marie Bernard
(74) Danubia Szabadalmi és Jogi Iroda Kft., 1051 Budapest, (HU)
(54) Pirrolo[3,2-d]-pirimidin származékok vírusos fertőzések és egyéb betegségek kezelésére
(51) C07D487/04 (2006.01)
A61K 31/519 (2006.01)
A61P 29/00 (2006.01)
A61P 31/12 (2006.01)
A61P 37/00 (2006.01)
(13) T2
(30) 12187994 2012.10.10. EP

---

(11) E037192
(21) E 14 705887
(96) EP 20140705887 2014.02.11.
(97) EP 2958921 A1 2014.08.28.
EP 2958921 B1 2017.09.20.
(73) Pfizer Inc, New York, NY 10017 (US)
(72) BROWN, Matthew Frank
FENWICK, Ashley Edward
FLANAGAN, Mark Edward
GONZALES, Andrea
JOHNSON, Timothy Allan
KAILA, Neelu
MITTON-FRY, Mark J.
STROHBACH, Joseph Walter
TENBRINK, Ruth E.
TRZUPEK, John David
UNWALLA, Rayomand Jal
VAZQUEZ, Michael L.
PARIKH, Mihir, D.
(74) Danubia Szabadalmi és Jogi Iroda Kft., 1051 Budapest, (HU)
(54) Pirrolo [2,3-D]pirimidin származékok mint a Janus-kinázok (JAK) inhibitorai
(51) C07D487/04 (2006.01)

A61K 31/519 (2006.01)
A61P 37/00 (2006.01)
C07D519/00 (2006.01)
(13) T2
(30) 201361767947 P 2013.02.22. US

---

(11) E037194
(21) E 13 719358
(96) EP 20130719358 2013.04.23.
(97) EP 2841436 A1 2013.10.31.
EP 2841436 B1 2017.08.23.
(73) PPG Industries Ohio, Inc., Cleveland, OH 44111 (US)
(72) DACKO, Christopher A.
KARABIN, Richard F.
WILSON, Craig A.
ZAWACKY, Steven R.
MCCOLLUM, Gregory J.
(74) Danubia Szabadalmi és Jogi Iroda Kft., 1051 Budapest, (HU)
(54) Eljárás 1,5,7-triazabiciklo[4.4.0]dec-5-én előállítására diszubsztituált karbodiimid és dipropilén-triamin reakciójával
(51) C07D487/04 (2006.01)
(13) T2
(30) 201213455651 2012.04.25. US
201313780469 2013.02.28. US

---

(11) E037266
(21) E 15 811341
(96) EP 20150811341 2015.06.24.
(97) EP 3103802 A1 2016.12.14.
EP 3103802 B1 2017.11.08.
(73) Taiho Pharmaceutical Co., Ltd., Chiyoda-ku, Tokyo 101-8444 (JP)
(72) MIZUTANI, Takashi
YOSHIMURA, Chihoko
KONDO, Hitomi
KITADE, Makoto
OHKUBO, Shuichi
(74) SBGK Szabadalmi Ügyvivői Iroda, 1062 Budapest, (HU)
(54) Új pirrolopirimidinvegyületek vagy sóik, az azokat tartalmazó gyógyászati készítmény, különösen NAE inhibitor hatáson alapuló tumorok stb. megelőzésére és/vagy kezelésére szolgáló szer
(51) C07D487/04 (2006.01)
A61K 31/519 (2006.01)
A61P 35/00 (2006.01)
A61P 43/00 (2006.01)
C07D519/00 (2006.01)
(13) T2
(30) 2014129740 2014.06.24. JP
2015024785 2015.02.10. JP

---

(11) E037221

(21) E 13 801320
(96) EP 20130801320 2013.06.03.
(97) EP 2857404 A1 2015.04.08.
EP 2857404 B1 2017.08.23.
(73) Daiichi Sankyo Co., Ltd., Chuo-ku Tokyo 103-8426 (JP)
(72) TAKEDA, Yasuyuki
YOSHIKAWA, Kenji
KAGOSHIMA, Yoshiko
YAMAMOTO, Yuko
TANAKA, Ryoichi
TOMINAGA, Yuichi
KIGA, Masaki
HAMADA, Yoshito
(74) Sworks Nemzetközi Szabadalmi Ügyvivői Iroda Kft., 1011 Budapest, (HU)
(54) Imidazo[1,2-B]piridazin származékok mint kináz inhibitorok
(51) C07D487/04 (2006.01)
A61K 31/5025 (2006.01)
A61P 35/00 (2006.01)
A61P 35/02 (2006.01)
A61P 43/00 (2006.01)
(13) T2
(30) 2012127079 2012.06.04. JP

---

(11) E037371
(21) E 13 811716
(96) EP 20130811716 2013.12.06.
(97) EP 2941432 A1 2014.06.12.
EP 2941432 B1 2018.03.07.
(73) Vertex Pharmaceuticals Incorporated, Boston, MA 02210 (US)
(72) AHMAD, Nadia
BOYALL, Dean
CHARRIER, Jean-Damien
DAVIS, Chris
DAVIS, Rebecca
DURRANT, Steven
ETXEBARRIA I JARDI, Gorka
FRAYSSE, Damien
JIMENEZ, Juan-Miguel
KAY, David
KNEGTEL, Ronald
MIDDLETON, Donald
ODONNELL, Michael
PANESAR, Maninder
PIERARD, Francoise
PINDER, Joanne
SHAW, David
STORCK, Pierre-Henri

STUDLEY, John
TWIN, Heather
(74) Danubia Szabadalmi és Jogi Iroda Kft., 1051 Budapest, (HU)
(54) 2-Amino-6-fluor-N-(5-fluor-4-(4-(4-(oxetan-3-il)piperazin-1-karbonil)piperidin-1-il)piridin-3-il) pirazolo[1,5alfa]pirimidin-3-karboxamid mint ATR kináz inhibitor
(51) C07D487/04 (2006.01)
A61K 31/495 (2006.01)
A61P 35/00 (2006.01)
(13) T2
(30) 201261734726 P 2012.12.07. US
201361787568 P 2013.03.15. US
201361868132 P 2013.08.21. US

---

(11) E037417
(21) E 14 706569
(96) EP 20140706569 2014.02.25.
(97) EP 2961752 A1 2014.09.04.
EP 2961752 B1 2017.09.13.
(73) Bayer Pharma Aktiengesellschaft, 13353 Berlin (DE)
(72) KOPPITZ, Marcus
KLAR, Ulrich
WENGNER, Antje Margret
NEUHAUS, Roland
SIEMEISTER, Gerhard
BRÜNING, Michael
(74) Danubia Szabadalmi és Jogi Iroda Kft., 1051 Budapest, (HU)
(54) Szubsztituált imidazopiridazinok
(51) C07D487/04 (2006.01)
A61K 31/5025 (2006.01)
A61P 35/00 (2006.01)
(13) T2
(30) 13157453 2013.03.01. EP
13198930 2013.12.20. EP

---

(11) E037125
(21) E 14 738751
(96) EP 20140738751 2014.06.26.
(97) EP 3030563 A1 2014.12.31.
EP 3030563 B1 2017.08.09.
(73) Janssen Sciences Ireland UC, Little Island, Co. Cork (IE)
(72) MC GOWAN, David Craig
PIETERS, Serge Maria Aloysius
LAST, Stefaan Julien
EMBRECHTS, Werner
JONCKERS, Tim Hugo Maria
RABOISSON, Pierre Jean-Marie Bernard
(74) Danubia Szabadalmi és Jogi Iroda Kft., 1051 Budapest, (HU)
(54) Pirrolo-[3,2-D]pirimidin-származékok vírusfertőzések és egyéb betegségek kezelésére
(51) C07D487/04 (2006.01)

A61K 31/519 (2006.01)
A61P 31/12 (2006.01)
(13) T2
(30) 13174108 2013.06.27. EP

---

(11) E037210
(21) E 15 707168
(96) EP 20150707168 2015.02.12.
(97) EP 3105233 A1 2015.08.20.
EP 3105233 B1 2018.03.28.
(73) Karus Therapeutics Limited, Oxfordshire OX11 0SG (GB)
(72) SHUTTLEWORTH, Stephen Joseph
CECIL, Alexander Richard Liam
SILVA, Franck Alexandre
(74) SBGK Szabadalmi Ügyvivői Iroda, 1062 Budapest, (HU)
(54) Triciklusos heterociklusos vegyületek, mint foszfoinozitid 3-kináz inhibitorok
(51) C07D491/14 (2006.01)
A61K 31/519 (2006.01)
A61P 35/02 (2006.01)
(13) T2
(30) 201402431 2014.02.12. GB

---

(11) E037363
(21) E 14 701636
(96) EP 20140701636 2014.01.08.
(97) EP 2943498 A1 2014.07.17.
EP 2943498 B1 2017.09.06.
(73) Eli Lilly and Company, Indianapolis, IN 46285 (US)
(72) GALLAGHER, Peter, Thaddeus
(74) SBGK Szabadalmi Ügyvivői Iroda, 1062 Budapest, (HU)
(54) Kettős aktivitású H1 inverz agonista/5-HT2A antagonista (tieno[2,3-b][1,5]-benzoxazepin-4-il)piperazin-1-il vegyületek
(51) C07D498/04 (2006.01)
A61K 31/55 (2006.01)
A61P 25/00 (2006.01)
(13) T2
(30) 201361752203 P 2013.01.14. US

---

(11) E037347
(21) E 14 745052
(96) EP 20140745052 2014.07.11.
(97) EP 3019503 A1 2015.01.15.
EP 3019503 B1 2017.09.06.
(73) Gilead Sciences, Inc., Foster City, CA 94404 (US)
(72) JI, Mingzhe
LAZERWITH, Scott E.
PYUN, Hyung-Jung
(74) Danubia Szabadalmi és Jogi Iroda Kft., 1051 Budapest, (HU)
(54) Policiklusos karmaboilpiridon vegyületek és alkalmazásuk HIV fertőzések kezelésére

(51) **C07D498/14** (2006.01)
A61K 31/4995 (2006.01)
A61K 31/553 (2006.01)
A61P 31/18 (2006.01)
C07D471/14 (2006.01)
(13) **T2**
(30) 201361845806 P 2013.07.12. US

---

(11) **E036928**
(21) **E 15 739063**
(96) **EP 20150739063** 2015.06.19.
(97) **EP 3157932 A1** 2015.12.23.
EP 3157932 B1 2018.01.10.
(73) Gilead Sciences, Inc., Foster City, CA 94404 (US)
(72) CARRA, Ernest, A.
CHEN, Irene
ZIA, Vahid
(74) Danubia Szabadalmi és Jogi Iroda Kft., 1051 Budapest, (HU)
(54) **Nátrium-(2R,5S,13aR)-7,9-dioxo-10-((2,4,6-trifluorbenzil)karbamoil)-2,3,4,5,7,9,13,13a-oktahidro-2,5-metanopirido[l',2':4.5]pirazino[2,l-b]oxazepin-8-olát**
(51) **C07D498/14** (2006.01)
A61K 31/513 (2006.01)
A61K 31/535 (2006.01)
A61K 31/553 (2006.01)
A61K 31/675 (2006.01)
A61P 31/18 (2006.01)
C07D498/18 (2006.01)
(13) **T2**
(30) 201462015245 P 2014.06.20. US

---

(11) **E037487**
(21) **E 14 712875**
(96) **EP 20140712875** 2014.03.04.
(97) **EP 2970336 A1** 2014.09.18.
EP 2970336 B1 2017.10.04.
(73) Eli Lilly and Company, Indianapolis, IN 46285 (US)
(72) GREEN, Steven James
MERGOTT, Dustin James
WATSON, Brian Morgan
WINNEROSKI JR., Leonard Larry
(74) SBGK Szabadalmi Ügyvivői Iroda, 1062 Budapest, (HU)
(54) **Tetrahidropirrolotiazin vegyületek**
(51) **C07D513/04** (2006.01)
A61K 31/547 (2006.01)
A61P 25/28 (2006.01)
(13) **T2**
(30) 201361776819 P 2013.03.12. US

---

(11) **E036834**

(21) E 14 836782
(96) EP 20140836782 2014.08.11.
(97) EP 2947086 A1 2015.11.25.
EP 2947086 B1 2018.01.03.
(73) Taiho Pharmaceutical Co., Ltd., Tokyo 101-8444 (JP)
(72) IGUCHI, Satoru
HOSOI, Fumihito
SAGARA, Takeshi
(74) Sworks Nemzetközi Szabadalmi Ügyvivői Iroda Kft., 1011 Budapest, (HU)
(54) Új fuzionált pirimidin vegyület vagy annak sója
(51) C07D519/00 (2006.01)
A61K 31/519 (2006.01)
A61P 35/00 (2006.01)
A61P 43/00 (2006.01)
C07D487/04 (2006.01)
(13) T2
(30) 2013167600 2013.08.12. JP

---

(11) E036856
(21) E 12 788225
(96) EP 20120788225 2012.11.21.
(97) EP 2782922 A1 2013.05.30.
EP 2782922 B1 2017.12.20.
(73) Bayer Intellectual Property GmbH, 40789 Monheim (DE)
The Kitasato Institute, Tokyo 108-8641 (JP)
(72) SATOSHI, Omura
TOSHIAKI, Sunazuka
TOMOYASU, Hirose
AKIHIRO, Sugawara
KAZURO, Shiomi
KLEEFELD, Gerd
FROYMAN, Robrecht
DÖRNER, Julia, Charlotte
LUDWIG, Carolin
(74) SBGK Szabadalmi Ügyvivői Iroda, 1062 Budapest, (HU)
(54) Antibakteriális tilozinszármazékok és eljárás előállításukra
(51) C07H 17/08 (2006.01)
A61K 31/7048 (2006.01)
A61P 31/04 (2006.01)
(13) T2
(30) 11190748 2011.11.25. EP

---

(11) E037166
(21) E 05 768112
(96) EP 20050768112 2005.06.30.
(97) EP 1778711 A1 2006.02.09.
EP 1778711 B1 2017.08.16.
(73) GERON CORPORATION, Menlo Park, CA 94025 (US)
(72) GRYAZNOV, Sergei, M.

PONGRACZ, Krisztina
ZIELINSKA, Daria
(74) Gödölle, Kékes, Mészáros & Szabó Szabadalmi és Védjegy Iroda, 1024 Budapest, (HU)
(54) Védett 3'-amino-nukleozid monomerek szintézise
(51) C07H 19/06 (2006.01)
C07H 19/16 (2006.01)
(13) T2
(30) 585193 P 2004.07.02. US

---

(11) E036995
(21) E 13 186973
(96) EP 20130186973 2007.05.10.
(97) EP 2735568 A1 2014.05.28.
EP 2735568 B1 2017.08.02.
(73) Sarepta Therapeutics, Inc., Cambridge, MA 02142 (US)
(72) Weller, Dwight D.
Hassinger, Jed N.
Cai, Bao
(74) Danubia Szabadalmi és Jogi Iroda Kft., 1051 Budapest, (HU)
(54) Az alegységek között kationos kötéssel rendelkező oligonukleotid analógok
(51) C07H 21/00 (2006.01)
C07H 19/16 (2006.01)
C07H 19/20 (2006.01)
C12N 15/11 (2006.01)
(13) T2
(30) 432216 2006.05.10. US
432031 2006.05.10. US
432155 2006.05.10. US
431968 2006.05.10. US
433257 2006.05.11. US
799976 P 2006.05.11. US
800145 P 2006.05.11. US
433213 2006.05.11. US
433214 2006.05.11. US
433033 2006.05.11. US
433840 2006.05.11. US
433724 2006.05.11. US
800076 P 2006.05.11. US
800120 P 2006.05.11. US
518058 2006.09.08. US
517757 2006.09.08. US
595161 2006.11.08. US
715572 2007.03.07. US

---

(11) E036869
(21) E 14 195627
(96) EP 20140195627 2003.02.20.
(97) EP 2902406 A1 2015.08.05.
EP 2902406 B1 2018.01.31.

(73) Sirna Therapeutics, Inc., Cambridge MA 02142 (US)
(72) MCSWIGGEN, James
BEIGELMAN, Leonid
CHOWRIRA, Bharat
PAVCO, Pamela
Fosnaugh, Kathy
JAMISON, Sharon
USMAN, Nassim
THOMPSON, James
(74) Danubia Szabadalmi és Jogi Iroda Kft., 1051 Budapest, (HU)
(54) RNS-interferencia közvetítette génexpresszió-gátlás, rövid interferáló nukleinsavak (riNS) alkalmazásával
(51) C07H 21/02 (2006.01)
A61K 48/00 (2006.01)
C07H 21/04 (2006.01)
C12N 15/85 (2006.01)
C12N 15/86 (2006.01)
C12P 19/34 (2006.01)
C12Q 1/68 (2006.01)
(13) T2
(30) 358580 P 2002.02.20. US
363124 P 2002.03.11. US
386782 P 2002.06.06. US
406784 P 2002.08.29. US
408378 P 2002.09.05. US
409293 P 2002.09.09. US
440129 P 2003.01.15. US

---

(11) E037004
(21) E 13 729470
(96) EP 20130729470 2013.05.07.
(97) EP 2847204 A1 2013.11.14.
EP 2847204 B1 2017.12.13.
(73) Beta Innov, 75015 Paris (FR)
(72) CLARION, Ludovic
MERSEL, Marcel
PETITE, Didier
(74) Kovári Szabadalmi és Védjegy Iroda Kft., 1012 Budapest, (HU)
(54) Szterolszármazékok és felhasználásuk transzformált asztrocitasejtekkel kapcsolatos betegségek vagy malignus hemopátiák kezelésére
(51) C07J 9/00 (2006.01)
A61K 31/575 (2006.01)
A61P 35/00 (2006.01)
C07J 41/00 (2006.01)
C07J 75/00 (2006.01)
(13) T2
(30) 12305518 2012.05.10. EP
201261656151 P 2012.06.06. US

---

(11) E036887

(21) E 13 849263
(96) EP 20130849263 2013.10.25.
(97) EP 2912013 A1 2014.05.01.
EP 2912013 B1 2017.10.11.
(73) Intercept Pharmaceuticals, Inc., New York, NY 10001 (US)
(72) PELLICCIARI, Roberto
GIOIELLO, Antimo
(74) Danubia Szabadalmi és Jogi Iroda Kft., 1051 Budapest, (HU)
(54) Eljárás epesav-származékok előállítására
(51) C07J 9/00 (2006.01)
C07J 31/00 (2006.01)
(13) T2
(30) 201261718966 P 2012.10.26. US

---

(11) E037339
(21) E 12 194455
(96) EP 20120194455 2010.07.07.
(97) EP 2623510 A1 2013.08.07.
EP 2623510 B1 2017.08.23.
(73) Bayer Intellectual Property GmbH, 40789 Monheim (DE)
(72) SCHWEDE, Wolfgang
KLAR, Ulrich
MOELLER, Carsten
Rotgeri, Andrea
Bone, Wilhelm
(74) Danubia Szabadalmi és Jogi Iroda Kft., 1051 Budapest, (HU)
(54) 17-hidroxi-17-pentafluoretil-ösztra-4,9(10)-dien-11-aril-származékok, eljárás ezek előállítására és ezek alkalmazása betegségek kezelésére
(51) C07J 31/00 (2006.01)
A61K 31/567 (2006.01)
A61P 5/36 (2006.01)
C07J 41/00 (2006.01)
(13) T2
(30) 102009034362 2009.07.20. DE

---

(11) E037028
(21) E 11 784965
(96) EP 20110784965 2011.11.02.
(97) EP 2635592 A1 2012.05.10.
EP 2635592 B1 2017.08.16.
(73) Verbio Vereinigte Bioenergie AG, 04109 Leipzig (DE)
(72) LEMP, Joachim
BAADE, Nico
PÖHLS, Emanuel
(74) Danubia Szabadalmi és Jogi Iroda Kft., 1051 Budapest, (HU)
(54) Eljárás fitoszterinek és/vagy tokoferolok kinyerésére növényi olajok észtereinek desztillálása során képződött maradékokból, előnyösen növényi olajak átészterezése során képződött desztillációs maradékokból
(51) C07J 75/00 (2006.01)

C07D311/72 (2006.01)
C07J 9/00 (2006.01)
(13) T2
(30) 102010050293 2010.11.03. DE

---

(11) E037162
(21) E 08 781481
(96) EP 20080781481 2008.07.08.
(97) EP 2188302 A2 2009.01.15.
EP 2188302 B1 2017.11.01.
(73) Genentech, Inc., South San Francisco, CA 94080 (US)
(72) KAO, Yung-hsiang
SCHMIDT, Melody, Trexler
LAIRD, Michael, W.
WONG, Rita, L.
HEWITT, Daniel, P.
(74) Gödölle, Kékes, Mészáros & Szabó Szabadalmi és Védjegy Iroda, 1024 Budapest, (HU)
(54) Diszulfidkötés redukciójának megelőzése polipeptidek rekombináns előállítása során
(51) C07K 1/00 (2006.01)
C07K 14/00 (2006.01)
(13) T2
(30) 948677 P 2007.07.09. US

---

(11) E036840
(21) E 14 832966
(96) EP 20140832966 2014.05.07.
(97) EP 2920199 A1 2015.02.05.
EP 2920199 B1 2018.03.07.
(73) Daewoong Co., Ltd., Gyeonggi-do 462-807 (KR)
(72) KIM, Chung Sei
SONG, Kwan Young
MIN, Kyoung Min
AN, Yeong Duk
(74) dr. Kocsomba Nelli Ügyvédi Iroda, 1146 Budapest, (HU)
(54) Eljárás botulinum toxin előállítására
(51) C07K 1/36 (2006.01)
C07K 1/18 (2006.01)
C07K 1/30 (2006.01)
(13) T2
(30) 20130092024 2013.08.02. KR

---

(11) E037409
(21) E 14 189095
(96) EP 20140189095 2008.10.29.
(97) EP 2840090 A1 2015.02.25.
EP 2840090 B1 2018.02.21.
(73) Genentech, Inc., South San Francisco, CA 94080 (US)
(72) Lebreton, Benedicte Andree
O'CONNOR, Deborah Ann

Safta, Aurelia
SHARMA, Mandakini
(74) Gödölle, Kékes, Mészáros & Szabó Szabadalmi és Védjegy Iroda, 1024 Budapest, (HU)
(54) Antitest-tisztítás kationcserés kromatográfiával
(51) C07K 1/36 (2006.01)
C07K 1/18 (2006.01)
C07K 16/06 (2006.01)
C07K 16/22 (2006.01)
C07K 16/28 (2006.01)
(13) T2
(30) 983825 P 2007.10.30. US

---

(11) E035778
(21) E 16 151398
(96) EP 20160151398 2016.01.15.
(97) EP 3045469 A1 2016.07.20.
EP 3045469 B1 2017.11.29.
(73) Northern Antibiotics Oy, 02150 ESPOO (FI)
(72) Vaara, Martti
Vaara, Timo
(74) SBGK Szabadalmi Ügyvivői Iroda, 1062 Budapest, (HU)
(54) Polimixin származék és alkalmazásai
(51) C07K 7/62 (2006.01)
A61K 38/12 (2006.01)
(13) T2
(30) 20155027 2015.01.15. FI

---

(11) E037238
(21) E 09 808062
(96) EP 20090808062 2009.08.18.
(97) EP 2330114 A1 2011.06.08.
EP 2330114 B1 2017.08.16.
(73) Glytech, Inc., Kyoto 600-8813 (JP)
(72) KAJIHARA, Yasuhiro
FUKAE, Kazuhiro
(74) SWORKS Nemzetközi Szabadalmi Ügyvivői Iroda Kft., 1011 Budapest, (HU)
(54) Glikoprotein előállítási eljárás és screening eljárás
(51) C07K 14/00 (2006.01)
C07K 1/107 (2006.01)
C07K 1/113 (2006.01)
C07K 1/16 (2006.01)
(13) T2
(30) 2008211144 2008.08.19. JP
2009029206 2009.02.11. JP

---

(11) E037256
(21) E 11 729401
(96) EP 20110729401 2011.06.23.
(97) EP 2588494 A1 2012.01.05.

EP 2588494 B1 2018.03.07.
(73) DSM IP Assets B.V., 6411 TE Heerlen (NL)
(72) SCHOONEVELD-BERGMANS, Margot, Elisabeth, Francoise
HEIJNE, Wilbert, Herman, Marie
DAMVELD, Robbertus, Antonius
DE JONG, René, Marcel
(74) Danubia Szabadalmi és Jogi Iroda Kft., 1051 Budapest, (HU)
(54) Béta-glükozidáz aktivitású polipeptid alkalmazása
(51) C07K 14/37 (2006.01)
C12N 9/24 (2006.01)
C12N 9/42 (2006.01)
C12N 15/82 (2006.01)
C12P 19/02 (2006.01)
(13) T2
(30) 359596 P 2010.06.29. US
10167776 2010.06.29. EP

---

(11) E036947
(21) E 13 724127
(96) EP 20130724127 2013.05.09.
(97) EP 2847214 A1 2013.11.14.
EP 2847214 B1 2017.12.27.
(73) Codexis, Inc., Redwood City, CA 94063 (US)
(72) CHEN, Haibin
MOORE, Jeffrey
COLLIER, Steven J.
SMITH, Derek
NAZOR, Jovana
HUGHES, Gregory
JANEY, Jacob
HUISMAN, Gjalt
NOVICK, Scott
AGARD, Nicholas
ALVIZO, Oscar
COPE, Gregory
YEO, Wan Lin
SUKUMARAN, Joly
MINOR, Stefanie, Ng
(74) Danubia Szabadalmi és Jogi Iroda Kft., 1051 Budapest, (HU)
(54) Átalakított iminreduktázok és eljárások keton- és aminvegyületek reduktív aminálására
(51) C07K 14/435 (2006.01)
(13) T2
(30) 201261646100 P 2012.05.11. US

---

(11) E036982
(21) E 12 730478
(96) EP 20120730478 2012.06.21.
(97) EP 2723764 A2 2012.12.27.
EP 2723764 B1 2017.12.27.

(73) VIB VZW, 9052 Gent (BE)
Vrije Universiteit Brussel, 1050 Brussel (BE)
The Board of Trustees of The Leland Stanford Junior University, Palo Alto CA 94306-1106 (US)
The Regents of The University of Michigan, Ann Arbor, MI 48109-2590 (US)
(72) STEYAERT, Jan
PARDON, Els
LAEREMANS, Toon
KOBILKA, Brian
RASMUSSEN, Sören
GRANIER, Sébastien
SUNAHARA, Roger, K.
(74) Danubia Szabadalmi és Jogi Iroda Kft., 1051 Budapest, (HU)
(54) GPCR:G-fehérje komplexek ellen irányuló kötődomének és alkalmazások
(51) C07K 14/435 (2006.01)
C07K 16/28 (2006.01)
(13) T2
(30) 201161571159 P 2011.06.21. US
11181357 2011.09.15. EP

---

(11) E037307
(21) E 15 153951
(96) EP 20150153951 2006.09.06.
(97) EP 2894162 A1 2015.07.15.
EP 2894162 B1 2018.01.03.
(73) Ganymed Pharmaceuticals GmbH, 55131 Mainz (DE)
Johannes Gutenberg-Universität Mainz, vertreten durch den Präsidenten, 55122 Mainz (DE)
(72) SAHIN, Ugur
TÜRECI, Özlem
Koslowski, Michael
Usener, Dirk
(74) Arinova Szabadalmi és Védjegy Iroda, 1122 Budapest, (HU)
(54) Tumor-asszociált antigének felismerése diagnózishoz és terápiához
(51) C07K 14/47 (2006.01)
C07K 16/30 (2006.01)
C12Q 1/68 (2006.01)
(13) T2
(30) 05019786 2005.09.12. EP

---

(11) E037150
(21) E 13 773767
(96) EP 20130773767 2013.10.08.
(97) EP 2906595 A1 2014.04.17.
EP 2906595 B1 2017.08.16.
(73) SANOFI, 75008 Paris (FR)
(72) HAACK, Torsten
WAGNER, Michael
HENKEL, Bernd
STENGELIN, Siegfried

EVERS, Andreas
BOSSART, Martin
(74) Danubia Szabadalmi és Jogi Iroda Kft., 1051 Budapest, (HU)
(54) Exendin-4-származékok mint duális GLP1/glukagon agonisták
(51) C07K 14/605 (2006.01)
A61K 38/00 (2006.01)
A61K 38/22 (2006.01)
A61K 38/26 (2006.01)
A61K 38/28 (2006.01)
A61K 45/06 (2006.01)
(13) T2
(30) 12306232 2012.10.09. EP
13305222 2013.02.27. EP

---

(11) E037095
(21) E 12 711501
(96) EP 20120711501 2012.03.09.
(97) EP 2683736 A1 2012.09.13.
EP 2683736 B1 2018.01.17.
(73) Cell Signaling Technology, Inc., Danvers, MA 01923 (US)
(72) POLAKIEWICZ, Roberto
CHEUNG, Wan Cheung
RUSH, John Edward
BEAUSOLEIL, Sean Andre
(74) SBGK Szabadalmi Ügyvivői Iroda, 1062 Budapest, (HU)
(54) Eljárások és reagensek monoklonális ellenanyagok előállítására
(51) C07K 16/00 (2006.01)
C07K 16/08 (2006.01)
C07K 16/18 (2006.01)
C07K 16/44 (2006.01)
(13) T2
(30) 201161450922 P 2011.03.09. US
201161560006 P 2011.11.15. US
201161566876 P 2011.12.05. US
201261594729 P 2012.02.03. US

---

(11) E037060
(21) E 08 773643
(96) EP 20080773643 2008.06.25.
(97) EP 2167540 A1 2009.01.08.
EP 2167540 B1 2018.02.14.
(73) F. Hoffmann-La Roche AG, 4002 Basel (CH)
(72) GOEPFERT, Ulrich
HANSEN, Silke
KNOETGEN, Hendrik
Kopetzki, Erhard
PLOETTNER, Oliver
(74) Danubia Szabadalmi és Jogi Iroda Kft., 1051 Budapest, (HU)
(54) Javított immunglobulin-termeléshez vezető nehézlánc-mutáns

(51) **C07K 16/00** (2006.01)
C12N 15/00 (2006.01)
C12N 15/09 (2006.01)
C12N 15/67 (2006.01)
(13) **T2**
(30) 07012774 2007.06.29. EP

---

(11) **E037191**
(21) **E 11 702974**
(96) **EP 20110702974** 2011.02.02.
(97) **EP 2531526 A1** 2011.08.11.
EP 2531526 B1 2017.08.16.
(73) UCB Biopharma SPRL, 1070 Brussels (BE)
(72) BILGISCHER, Jean-Pascal Pierre
BASSETT, Philip Jonathan
PEARCE-HIGGINS, Mark Robert
KENNY, Andrew John
(74) Danubia Szabadalmi és Jogi Iroda Kft., 1051 Budapest, (HU)
(54) **Eljárás antitestek előállítására**
(51) **C07K 16/00** (2006.01)
(13) **T2**
(30) 201001791 2010.02.03. GB

---

(11) **E037186**
(21) **E 13 700002**
(96) **EP 20130700002** 2013.01.02.
(97) **EP 2797951 A1** 2013.07.04.
EP 2797951 B1 2018.01.31.
(73) ImmunoQure AG, 40212 Düsseldorf (DE)
(72) HAYDAY, Adrian
KROHN, Kai
RANKI, Annamari
PETERSON, Pärt
KISAND, Kai
STUART, Edward
MACAGNO, Annalisa
(74) Gödölle, Kékes, Mészáros & Szabó Szabadalmi és Védjegy Iroda, 1024 Budapest, (HU)
(54) **Eljárás humán antitestek izolálására**
(51) **C07K 16/06** (2006.01)
A61K 39/395 (2006.01)
A61P 37/00 (2006.01)
C07K 16/18 (2006.01)
C12N 5/0781 (2010.01)
C12N 15/13 (2006.01)
(13) **T2**
(30) 201161580837 P 2011.12.28. US
11195952 2011.12.28. EP

---

(11) **E037426**

(21) E 07 763741
(96) EP 20070763741 2007.07.05.
(97) EP 2044117 A2 2008.01.10.
EP 2044117 B1 2017.09.06.
(73) F-Star Biotechnologische Forschungs- und Entwicklungsges.m.b.H, 1030 Vienna (AT)
(72) HIMMLER, Gottfried
REDL, Gerda
RÜCKER, Florian
WOZNIAK-KNOPP, Gordana
(74) Gödölle, Kékes, Mészáros & Szabó, Szabadalmi és Védjegy Iroda, 1024 Budapest, (HU)
(54) Eljárás immunglobulinok szerkesztésére
(51) C07K 16/10 (2006.01)
(13) T2
(30) 11452006 2006.07.05. AT

---

(11) E037142
(21) E 12 801467
(96) EP 20120801467 2012.11.09.
(97) EP 2776466 A1 2013.05.16.
EP 2776466 B1 2017.08.23.
(73) UCB Biopharma SPRL, 1070 Brussels (BE)
(72) ADAMS, Ralph
BHATTA, Pallavi
HEYWOOD, Sam Philip
HUMPHREYS, David Paul
(74) Danubia Szabadalmi és Jogi Iroda Kft., 1051 Budapest, (HU)
(54) Albumin-kötő ellenanyagok és kötőfragmenseik
(51) C07K 16/18 (2006.01)
C07K 16/28 (2006.01)
C07K 16/46 (2006.01)
(13) T2
(30) 201161558559 P 2011.11.11. US

---

(11) E037036
(21) E 08 844563
(96) EP 20080844563 2008.10.27.
(97) EP 2209805 A1 2009.05.07.
EP 2209805 B1 2017.09.06.
(73) Philogen S.p.A., 53100 Siena (IT)
(72) KASPAR, Manuela
SCHWAGER, Kathrin
TRACHSEL, Eveline
(74) Danubia Szabadalmi és Jogi Iroda Kft., 1051 Budapest, (HU)
(54) Rheumatoid arthritisszel kapcsolatos antigén
(51) C07K 16/18 (2006.01)
A61K 51/10 (2006.01)
A61P 19/00 (2006.01)
A61P 29/00 (2006.01)
C07K 14/54 (2006.01)

(13) T2
(30) 983606 P 2007.10.30. US

---

(11) E037140
(21) E 11 726005
(96) EP 20110726005 2011.05.25.
(97) EP 2576618 A1 2011.12.01.
EP 2576618 B1 2017.08.16.
(73) Regeneron Pharmaceuticals, Inc., Tarrytown, NY 10591 (US)
(72) STITT, Trevor
LATRES, Esther
(74) Danubia Szabadalmi és Jogi Iroda Kft., 1051 Budapest, (HU)
(54) Humán GDF8-hoz kötődő ellenanyagok
(51) C07K 16/22 (2006.01)
A61K 39/395 (2006.01)
A61P 3/00 (2006.01)
A61P 21/00 (2006.01)
(13) T2
(30) 348559 P 2010.05.26. US
372882 P 2010.08.12. US

---

(11) E036548
(21) E 14 175301
(96) EP 20140175301 2008.12.08.
(97) EP 2796466 A2 2014.10.29.
EP 2796466 B1 2017.11.22.
(73) ZymoGenetics, Inc., Seattle, WA 98102 (US)
Merck Serono S.A., 1201 Geneva (CH)
(72) Bondensgaard, Kent
BECKMANN, Roland
(74) Sworks Nemzetközi Szabadalmi Ügyvivői Iroda Kft., 1011 Budapest, (HU)
(54) IL-31-re specifikus humanizált antitest molekulák
(51) C07K 16/24 (2006.01)
A61K 39/395 (2006.01)
(13) T2
(30) 12362 P 2007.12.07. US

---

(11) E037225
(21) E 12 726593
(96) EP 20120726593 2012.05.04.
(97) EP 2705058 A1 2012.11.22.
EP 2705058 B1 2018.01.10.
(73) Merck Patent GmbH, 64293 Darmstadt (DE)
(72) ROMMELAERE, Heidi
KOLKMAN, Joost Alexander
SAUNDERS, Michael John Scott
UNION, Ann
CHVATCHKO, Yolande
PROUDFOOT, Amanda E.I.

VICARI, Alain
BRUNIQUEL, Denis
CHEVALET, Laurent
LEGER, Olivier
(74) Danubia Szabadalmi és Jogi Iroda Kft., 1051 Budapest, (HU)
(54) IL-17A, IL-17F és/vagy IL17-A/F ellen irányuló aminosav-szekvenciák és azokat tartalmazó polipeptidek
(51) C07K 16/24 (2006.01)
A61K 39/395 (2006.01)
A61P 37/06 (2006.01)
C07K 16/46 (2006.01)
(13) T2
(30) 201161482802 P 2011.05.05. US

---

(11) E036920
(21) E 10 745796
(96) EP 20100745796 2010.02.25.
(97) EP 2401300 A1 2010.09.02.
EP 2401300 B1 2018.01.10.
(73) Academia Sinica, Taipei 11529 (TW)
(72) Chang, Tse Wen
Chen, Jiun-Bo
Wu, Pheidias, C.
Hung, Alfur, F.
(74) Danubia Szabadalmi és Jogi Iroda Kft., 1051 Budapest, (HU)
(54) Anti-C[epszilon]mX-ellenanyagok, amelyek képesek B-limfocitákon humán mIgE-hez kötődni
(51) C07K 16/28 (2006.01)
A61K 38/10 (2006.01)
A61K 39/395 (2006.01)
A61P 37/00 (2006.01)
C07K 16/42 (2006.01)
(13) T2
(30) 155224 P 2009.02.25. US

---

(11) E036828
(21) E 13 165595
(96) EP 20130165595 2009.01.14.
(97) EP 2657253 A2 2013.10.30.
EP 2657253 B1 2017.07.19.
(73) Genentech, Inc., South San Francisco, CA 94080 (US)
(72) Chen, Yvonne
DENNIS, Mark
Dornan, David
Elkins, Kristi
Junutula, Jagath Reddy
POLSON, Andrew
ZHENG, Bing
(74) Gödölle, Kékes, Mészáros & Szabó Szabadalmi és Védjegy Iroda, 1024 Budapest, (HU)
(54) Anti-CD79b antitestek és immunkonjugátumok és alkalmazási eljárások
(51) C07K 16/28 (2006.01)

A61K 31/537 (2006.01)
A61K 38/05 (2006.01)
A61K 39/00 (2006.01)
A61K 39/395 (2006.01)
A61K 51/10 (2006.01)
A61P 35/00 (2006.01)
C12N 15/13 (2006.01)
G01N 33/574 (2006.01)

(13) T2

(30) 25137 P 2008.01.31. US
32790 P 2008.02.29. US
54709 P 2008.05.20. US
173465 2008.07.15. US
PCT/US2008/070088 2008.07.15. WO

---

(11) E037021
(21) E 13 707525
(96) EP 20130707525 2013.02.22.
(97) EP 2817338 A2 2013.08.29.
EP 2817338 B1 2017.07.26.

(73) AbbVie Stemcentrx LLC, North Chicago, IL 60064-6400 (US)

(72) STULL, Robert, A.
SAUNDERS, Laura
DYLLA, Scott, J.
FOORD, Orit
LIU, David
TORGOV, Michael
SHAO, Hui

(74) Danubia Szabadalmi és Jogi Iroda Kft., 1051 Budapest, (HU)

(54) DLL3- modulátorok és eljárások alkalmazásukra

(51) C07K 16/28 (2006.01)
A61P 35/00 (2006.01)
C07K 14/47 (2006.01)
C07K 16/30 (2006.01)

(13) T2

(30) 201261603173 P 2012.02.24. US
201261719803 P 2012.10.29. US

---

(11) E037265
(21) E 08 798203
(96) EP 20080798203 2008.08.19.
(97) EP 2188313 A1 2009.02.26.
EP 2188313 B1 2017.11.01.

(73) Amgen, Inc., Thousand Oaks, CA 91320-1799 (US)

(72) BRASEL, Kenneth, Allan
FOSTER, Stephen
CERRETTI, Douglas, Pat
SUN, Jilin

SMOTHERS, James, F.
MEHLIN, Christopher
(74) SBGK Szabadalmi Ügyvivői Iroda, 1062 Budapest, (HU)
(54) Humán c-fms antigént kötő proteinek
(51) C07K 16/28 (2006.01)
A61K 39/395 (2006.01)
A61P 35/00 (2006.01)
C07K 14/715 (2006.01)
(13) T2
(30) 957148 P 2007.08.21. US
84588 P 2008.07.29. US

---

(11) E037489
(21) E 08 798744
(96) EP 20080798744 2008.08.27.
(97) EP 2195023 A1 2009.03.12.
EP 2195023 B1 2018.03.07.
(73) SANOFI, 75008 Paris (FR)
(72) LEE, Renata
MIKOL, Vincent
ALLEN, Elizabeth
RUETSCH, Norman
CAMERON, Beatrice
OLIGINO, Thomas
BAURIN, Nicolas
(74) Danubia Szabadalmi és Jogi Iroda Kft., 1051 Budapest, (HU)
(54) Humanizált anti-CXCR5 antitestek, azok származékai és alkalmazásuk
(51) C07K 16/28 (2006.01)
A61K 39/395 (2006.01)
(13) T2
(30) 968792 P 2007.08.29. US

---

(11) E036955
(21) E 12 794962
(96) EP 20120794962 2012.11.30.
(97) EP 2814844 A1 2013.08.22.
EP 2814844 B1 2017.08.02.
(73) Novo Nordisk A/S, . 2880 Bagsvaerd (DK)
(72) STENNICKE, Vibeke Westphal
READ, Christine Brender
GRELL, Susanne Nedergaard
WIBERG, Charlotte
SALBO, Rune
HENRIKSEN, Anette
PADKJÉR, Sören
(74) SWORKS Nemzetközi Szabadalmi Ügyvivői Iroda Kft., 1011 Budapest, (HU)
(54) Antitestek, amelyek a trigger receptort kötik és blokkolják, amely Myeloid-sejteken-1 (TREM-1) van expresszálva
(51) C07K 16/28 (2006.01)

(13) T2

(30) 12155641 2012.02.15. EP
201261598968 P 2012.02.15. US
201261599447 P 2012.02.16. US
12158974 2012.03.12. EP
12176892 2012.07.18. EP
201261672799 P 2012.07.18. US
201261674434 P 2012.07.23. US

---

(11) E037478

(21) E 11 760819

(96) EP 20110760819 2011.08.19.

(97) EP 2606068 A1 2012.02.23.
EP 2606068 B1 2017.09.27.

(73) UNIVERSITY OF SOUTHAMPTON, Southampton Hampshire SO17 1BJ (GB)

(72) CRAGG, Mark
GLENNIE, Martin
ROGHANIAN, Ali
BEERS, Stephen
JOHNSON, Peter
LIM, Sean
FRENDEUS, Björn
TEIGE, Ingrid

(74) Danubia Szabadalmi és Jogi Iroda Kft., 1051 Budapest, (HU)

(54) Fc gamma RIIB (CD32B) és CD19-, CD20- vagy CD40- specifikus ellenanyagok kombinált alkalmazása

(51) C07K 16/28 (2006.01)
A61K 39/00 (2006.01)
A61K 39/395 (2006.01)
A61P 35/02 (2006.01)
G01N 33/68 (2006.01)

(13) T2

(30) 201013989 2010.08.20. GB

---

(11) E037159

(21) E 10 833923

(96) EP 20100833923 2010.11.24.

(97) EP 2504364 A1 2011.06.03.
EP 2504364 B1 2017.08.09.

(73) Medimmune Limited, Cambridge, Cambridgeshire CB21 6GH (GB)

(72) QUEVA, Christophe
MORROW, Michelle
HAMMOND, Scott
ALIMZHANOV, Marat
BABCOOK, John
FOLTZ, Ian
KANG, Jaspal, Singh
SEKIROV, Laura
BOYLE, Melanie
CHODORGE, Matthieu

MULGREW, Kathleen Ann
STEWART, Ross
(74) Danubia Szabadalmi és Jogi Iroda Kft., 1051 Budapest, (HU)
(54) Targetált kötődő ágensek B7-H1 ellen
(51) C07K 16/28 (2006.01)
(13) T2
(30) 264061 P 2009.11.24. US

---

(11) E036922
(21) E 15 154416
(96) EP 20150154416 2009.11.06.
(97) EP 2918604 A1 2015.09.16.
EP 2918604 B1 2017.12.20.
(73) Amgen Research (Munich) GmbH, 81477 München (DE)
(72) Zugmaier, Gerhard
(74) SBGK Szabadalmi Ügyvivői Iroda, 1062 Budapest, (HU)
(54) Pediátriai akut limfoblaszt leukémia kezelése
(51) C07K 16/28 (2006.01)
A61K 39/00 (2006.01)
C07K 16/30 (2006.01)
C07K 16/46 (2006.01)
(13) T2
(30) 112323 P 2008.11.07. US
183291 P 2009.06.02. US
221269 P 2009.06.29. US

---

(11) E037386
(21) E 13 195718
(96) EP 20130195718 2009.04.10.
(97) EP 2708559 A2 2014.03.19.
EP 2708559 B1 2018.03.28.
(73) Chugai Seiyaku Kabushiki Kaisha, Kita-ku Tokyo 115-8543 (JP)
(72) IGAWA, Tomoyuki
ISHII, Shinya
MAEDA, Atsuhiko
NAKAI, Takashi
(74) SBGK Szabadalmi Ügyvivői Iroda, 1062 Budapest, (HU)
(54) Két vagy több antigén molekulát, ismétlődően megkötni képes antigénkötő molekula
(51) C07K 16/28 (2006.01)
A61K 39/00 (2006.01)
C07K 16/24 (2006.01)
C12N 15/10 (2006.01)
G01N 33/15 (2006.01)
G01N 33/50 (2006.01)
G01N 33/68 (2006.01)
(13) T2
(30) 2008104147 2008.04.11. JP
2008247713 2008.09.26. JP
2009068744 2009.03.19. JP

(11) E036929
(21) E 12 736054
(96) EP 20120736054 2012.07.13.
(97) EP 2731972 A1 2013.01.24.
EP 2731972 B1 2017.12.20.
(73) Eisai R&D Management Co., Ltd., Tokyo 112-8088 (JP)
(72) O'SHANNESSY, Daniel, John
(74) Danubia Szabadalmi és Jogi Iroda Kft., 1051 Budapest, (HU)
(54) Alfa-folátreceptor elleni ellenanyagok és alkalmazásuk
(51) C07K 16/28 (2006.01)
G01N 33/574 (2006.01)
G01N 33/82 (2006.01)
(13) T2
(30) 201161508444 P 2011.07.15. US
201261604412 P 2012.02.28. US
201261604954 P 2012.02.29. US

---

(11) E037470
(21) E 12 759019
(96) EP 20120759019 2012.09.12.
(97) EP 2755999 A2 2013.03.21.
EP 2755999 B1 2018.01.31.
(73) Genzyme Corporation, Framingham MA 01701-9322 (US)
(72) SNELL, Daniel
MENRAD, Andreas
LACORCIA, Gina
SHANKARA, Srinivas
QIU, Huawei
PAN, Clark
KEBBLE, Benjamin
(74) Danubia Szabadalmi és Jogi Iroda Kft., 1051 Budapest, (HU)
(54) Anti-alfabéta-TCR antitest
(51) C07K 16/28 (2006.01)
(13) T2
(30) 201161533510 P 2011.09.12. US

---

(11) E037061
(21) E 15 160629
(96) EP 20150160629 2010.02.17.
(97) EP 2913344 A1 2015.09.02.
EP 2913344 B1 2017.08.02.
(73) Ludwig Institute for Cancer Research Ltd, 8001 Zürich (CH)
(72) Old, Lloyd J.
Johns, Terrance Grant
Panousis, Con
Scott, Andrew Mark
RENNER, Christoph
Ritter, Gerd

Jungbluth, Achim
STOCKERT, Elizabeth
Collins, Peter
Cavenee, Webster K.
Huang, Huei-Jen Su
BURGESS, Antony Wilks
Nice, Edouard, Collins
Murray, Anne
Mark, George
(74) Danubia Szabadalmi és Jogi Iroda Kft., 1051 Budapest, (HU)
(54) Specifikusan kötődő fehérjék és alkalmazásuk
(51) C07K 16/30 (2006.01)
A61K 39/395 (2006.01)
A61P 35/00 (2006.01)
G01N 33/50 (2006.01)
G01N 33/574 (2006.01)
(13) T2
(30) 388504 2009.02.18. US

---

(11) E037456
(21) E 14 705455
(96) EP 20140705455 2014.02.05.
(97) EP 2953975 A1 2014.08.14.
EP 2953975 B1 2017.09.06.
(73) SANOFI, 75008 Paris (FR)
The Board of Trustees of the Leland Stanford Junior University, Stanford, CA 94305-2038 (US)
(72) KRUIP, Jochen
GAMBHIR, Sanjiv, S.
SARKAR, Susanta, K.
GEBAUER, Mathias
LANGE, Christian
FOCKEN, Ingo
KIMURA, Richard
NATARAJAN, Arutselvan
ILOVICH, Ohad
(74) Danubia Szabadalmi és Jogi Iroda Kft., 1051 Budapest, (HU)
(54) Immuno-képalkotó ágens ellenanyag-drog-konjugátum terápiával történő alkalmazásra
(51) C07K 16/30 (2006.01)
A61K 51/10 (2006.01)
C07K 16/44 (2006.01)
(13) T2
(30) 201361761188 P 2013.02.05. US
14305081 2014.01.21. EP

---

(11) E037205
(21) E 12 006790
(96) EP 20120006790 2008.10.14.
(97) EP 2573121 A1 2013.03.27.
EP 2573121 B1 2017.08.23.

(73) SANOFI, 75008 Paris (FR)
(72) Rao, Ercole
Mikol, Vincent
Li, Danxi
Kruip, Jochen
Davison, Matthew
(74) Danubia Szabadalmi és Jogi Iroda Kft., 1051 Budapest, (HU)
(54) Antitestek, amelyek IL-4-et és/vagy IL-13-at kötnek és alkalmazásaik
(51) C07K 16/46 (2006.01)
A61K 39/395 (2006.01)
A61P 11/06 (2006.01)
A61P 35/00 (2006.01)
A61P 37/08 (2006.01)
C07K 16/24 (2006.01)
(13) T2
(30) 07291259 2007.10.15. EP
37128 P 2008.03.17. US

---

(11) E036983
(21) E 12 771540
(96) EP 20120771540 2012.04.12.
(97) EP 2707393 A1 2012.10.18.
EP 2707393 B1 2017.12.20.
(73) GlaxoSmithKline Biologicals S.A., 1330 Rixensart (BE)
(72) BLAIS, Normand
LABBE, Steve
POOLMAN, Jan
(74) Danubia Szabadalmi és Jogi Iroda Kft., 1051 Budapest, (HU)
(54) Haemophilus influenzae E fehérjét és A pilint tartalmazó fúziós fehérjék és kombinált oltóanyagok
(51) C07K 19/00 (2006.01)
A61K 39/145 (2006.01)
A61K 39/385 (2006.01)
A61P 31/16 (2006.01)
A61P 37/04 (2006.01)
C07K 14/285 (2006.01)
C12N 15/00 (2006.01)
C12P 21/02 (2006.01)
(13) T2
(30) 201161474779 P 2011.04.13. US
201161534012 P 2011.09.13. US

---

(11) E035786
(21) E 10 833196
(96) EP 20100833196 2010.11.24.
(97) EP 2492284 A1 2012.08.29.
EP 2492284 B1 2017.12.06.
(73) Nippon Soda Co., Ltd., Tokyo 100-8165 (JP)
Takeuchi, Hirofumi, Gifu-shi, Gifu 502-0006 (JP)
(72) TAKEUCHI Hirofumi

ABE Satoru
SHIMOTORI Takeshi
NEMOTO Gentaro
(74) SBGK Szabadalmi Ügyvivői Iroda, 1062 Budapest, (HU)
(54) Hidroxialkil-cellulóz mikro-szemcsék
(51) C08B 11/08 (2006.01)
A61K 9/20 (2006.01)
A61K 47/38 (2006.01)
(13) T2
(30) 2009266821 2009.11.24. JP
2010135622 2010.06.14. JP

---

(11) E037037
(21) E 14 739914
(96) EP 20140739914 2014.06.19.
(97) EP 3010940 A1 2014.12.24.
EP 3010940 B1 2017.08.09.
(73) Dilafor AB, 171 65 Solna (SE)
(72) ERIKSSON, Per-Olov
HOLMER, Erik, Yngve
(74) Danubia Szabadalmi és Jogi Iroda Kft., 1051 Budapest, (HU)
(54) Új eljárások kémiailag módosított heparinok előállítására
(51) C08B 37/00 (2006.01)
A61K 31/727 (2006.01)
(13) T2
(30) 201310928 2013.06.19. GB

---

(11) E037251
(21) E 13 825506
(96) EP 20130825506 2013.08.02.
(97) EP 2881404 A1 2014.02.06.
EP 2881404 B1 2018.02.28.
(73) Laboratorios Farmacéuticos Rovi, S.A., 28037 Madrid (ES)
(72) FRANCO RODRIGUEZ, Guillermo
GUTIERRO ADURIZ, Ibon
(74) Danubia Szabadalmi és Jogi Iroda Kft., 1051 Budapest, (HU)
(54) Eljárás alacsony és rendkívül alacsony molekulatömegű heparinok előállítására
(51) C08B 37/10 (2006.01)
A61K 31/702 (2006.01)
(13) T2
(30) 201231257 2012.08.02. ES

---

(11) E036890
(21) E 16 172976
(96) EP 20160172976 2012.04.05.
(97) EP 3133089 A1 2017.02.22.
EP 3133089 B1 2018.01.17.
(73) Chevron Phillips Chemical Company LP, The Woodlands, Texas 77380 (US)
(72) MILLS, Andrew J

ROMIG, Ralph W
LOH, Ji Xian X
(74) Danubia Szabadalmi és Jogi Iroda Kft., 1051 Budapest, (HU)
(54) Rendszer és eljárás polimerizációs reaktor kifolyó áramának kezelésére
(51) C08F 2/00 (2006.01)
C08F 6/00 (2006.01)
C08F210/16 (2006.01)
(13) T2
(30) 201113085212 2011.04.12. US

---

(11) E035826
(21) E 08 853456
(96) EP 20080853456 2008.11.14.
(97) EP 2221320 A1 2010.08.25.
EP 2221320 B1 2017.06.21.
(73) Mitsui Chemicals, Inc., Tokyo 105-7117 (JP)
(72) MATSUNAGA, Kazuhisa
TSURU, Kazutaka
KAWAKITA, Kazumitsu
SHINOZAKI, Tetsunori
(74) SBGK Szabadalmi Ügyvivői Iroda, 1062 Budapest, (HU)
(54) Szilárd titán katalizátor alkotórész, katalizátor olefin polimerizációhoz, és eljárás olefin polimerizálására
(51) C08F 4/654 (2006.01)
C08F 4/646 (2006.01)
C08F 4/651 (2006.01)
C08F 10/00 (2006.01)
C08F110/06 (2006.01)
(13) T2
(30) 2007306332 2007.11.27. JP

---

(11) E037230
(21) E 12 820893
(96) EP 20120820893 2012.12.06.
(97) EP 2788392 A2 2013.06.13.
EP 2788392 B1 2018.02.21.
(73) BASF SE, 67056 Ludwigshafen am Rhein (DE)
(72) WRIGHT, Matthew, D.
(74) SBGK Szabadalmi Ügyvivői Iroda, 1062 Budapest, (HU)
(54) Polivinilamid cellulóz reaktív adduktum előállítása
(51) C08F 8/28 (2006.01)
C08F 26/02 (2006.01)
(13) T2
(30) 201161567421 P 2011.12.06. US

---

(11) E037180
(21) E 14 764730
(96) EP 20140764730 2014.03.14.
(97) EP 2970531 A1 2014.09.18.
EP 2970531 B1 2017.08.16.

(73) Commonwealth Scientific and Industrial Research Organization, Acton, ACT 2601 (AU)
(72) CAI , Jackie Yun
(74) Danubia Szabadalmi és Jogi Iroda Kft., 1051 Budapest, (HU)
(54) Akrilnitrilből származó polimer
(51) C08F 20/44 (2006.01)
C08F 2/38 (2006.01)
C08F120/44 (2006.01)
C08F220/44 (2006.01)
D01F 6/18 (2006.01)
D01F 6/38 (2006.01)
(13) T2
(30) 201361799506 P 2013.03.15. US

---

(11) E036937
(21) E 10 763728
(96) EP 20100763728 2010.10.14.
(97) EP 2488561 A1 2011.04.21.
EP 2488561 B1 2017.12.20.
(73) ARLANXEO Deutschland GmbH, 41540 Dormagen (DE)
(72) KLOPPENBURG, Heike
STEINHAUSER, Norbert
(74) Danubia Szabadalmi és Jogi Iroda Kft., 1051 Budapest, (HU)
(54) Neodímiummal katalizált polibutadién
(51) C08F136/06 (2006.01)
C08L 9/00 (2006.01)
(13) T2
(30) 09173297 2009.10.16. EP

---

(11) E037350
(21) E 07 019860
(96) EP 20070019860 2007.10.10.
(97) EP 1914254 A1 2008.04.23.
EP 1914254 B1 2017.08.23.
(73) Evonik Degussa GmbH, 45128 Essen (DE)
(72) Vedage, Gamini Ananda
Arnold, Allen Robert, Jr.
Burdeniuc, Juan Jesus
Tobias, James Douglas
(74) Danubia Szabadalmi és Jogi Iroda Kft., 1051 Budapest, (HU)
(54) Térhálósítók poliuretán habok stabilitásának javítására
(51) C08G 18/18 (2006.01)
C08G 18/40 (2006.01)
C08G 18/65 (2006.01)
C08G 18/76 (2006.01)
(13) T2
(30) 582178 2006.10.17. US

---

(11) E037044
(21) E 09 792317

(96) EP 20090792317 2009.09.08.
(97) EP 2337809 A1 2010.03.11.
EP 2337809 B1 2017.08.02.
(73) SAUDI ARAMCO TECHNOLOGIES COMPANY, Dhahran 31311 (SA)
(72) ALLEN, Scott, D.
COATES, Geoffrey, W.
CHERIAN, Anna, E.
SIMONEAU, Chris, A.
GRIDNEV, Alexei, A.
FARMER, Jay, J.
(74) Danubia Szabadalmi és Jogi Iroda Kft., 1051 Budapest, (HU)
(54) Polikarbonát poliol kompozíciók és eljárások
(51) C08G 64/02 (2006.01)
C08G 64/34 (2006.01)
(13) T2
(30) 95178 P 2008.09.08. US

---

(11) E037101
(21) E 13 892354
(96) EP 20130892354 2013.09.09.
(97) EP 3040359 A1 2016.07.06.
EP 3040359 B1 2018.04.18.
(73) Wanhua Chemical Group Co., Ltd., Yantai, Shandong 264000 (CN)
(72) ZHANG, Lei
GAO, Zhikun
XIONG, Zhansen
ZHANG, Hongke
TIAN, Qin
HUA, Weiqi
(74) Danubia Szabadalmi és Jogi Iroda Kft., 1051 Budapest, (HU)
(54) Eljárás elágazó polikarbonát előállítására folyamatos két-fázisos foszgénes határfelületi eljárással
(51) C08G 64/14 (2006.01)
(13) T2
(30) 201310390107 2013.08.30. CN

---

(11) E037071
(21) E 12 849134
(96) EP 20120849134 2012.11.05.
(97) EP 2781533 A1 2014.09.24.
EP 2781533 B1 2017.08.09.
(73) Wanhua Chemical Group Co., Ltd., Yantai, Shandong 264000 (CN)
(72) ZHANG, Lei
ZHANG, Hongke
HUA, Weiqi
SONG, Linrong
HU, Yifeng
ZANG, Xiwang
FENG, Kai
(74) Danubia Szabadalmi és Jogi Iroda Kft., 1051 Budapest, (HU)

(54) Eljárás polikarbonátok előállítására
(51) C08G 64/24 (2006.01)
C08G 64/40 (2006.01)
(13) T2
(30) 201110381696 2011.11.18. CN

---

(11) E037415
(21) E 12 806531
(96) EP 20120806531 2012.11.19.
(97) EP 2780401 A1 2013.05.23.
EP 2780401 B1 2018.03.21.
(73) Arkema France, 92700 Colombes (FR)
(72) NICOLAS, Serge
KORZHENKO, Alexander
MERCERON, Amélie
LECOMTE, Yvan
(74) SBGK Szabadalmi Ügyvivői Iroda, 1062 Budapest, (HU)
(54) Eljárás szénalapú vezető töltőanyagokat tartalmazó képlékeny készítmény előállítására
(51) C08J 3/22 (2006.01)
B29B 7/42 (2006.01)
B29B 7/48 (2006.01)
B29B 9/06 (2006.01)
B29B 9/14 (2006.01)
B29C 47/60 (2006.01)
B82Y 30/00 (2011.01)
C09D 5/24 (2006.01)
C09D 11/52 (2014.01)
H01B 1/24 (2006.01)
H01M 4/62 (2006.01)
H01M 4/66 (2006.01)
H01M 10/0525 (2010.01)
(13) T2
(30) 1160515 2011.11.18. FR

---

(11) E037453
(21) E 08 773953
(96) EP 20080773953 2008.07.08.
(97) EP 2167571 A2 2009.01.22.
EP 2167571 B1 2017.09.20.
(73) versalis S.p.A., 20097 San Donato Milanese (MI) (IT)
(72) PONTICIELLO, Antonio
GHIDONI, Dario
ZAMPERLIN, Loris
SIMONELLI, Alessandra
(74) SBGK Szabadalmi Ügyvivői Iroda, 1062 Budapest, (HU)
(54) Expandálható vinil aromás polimer kompozíciók, és eljárás előállításukra
(51) C08J 9/00 (2006.01)
C08F112/08 (2006.01)
C08F212/08 (2006.01)

C08J 9/20 (2006.01)
C08L 25/08 (2006.01)
(13) T2
(30) MI20071447 2007.07.18. IT

---

(11) E037488
(21) E 08 753738
(96) EP 20080753738 2008.04.21.
(97) EP 2137250 A2 2008.10.30.
EP 2137250 B1 2017.09.13.
(73) SYNBRA TECHNOLOGY B.V., 4871 NM Etten-Leur (NL)
(72) NOORDEGRAAF, Jan
BRITTON, Robin, Nicholas
VAN DOORMALEN, Franciscus, Adrianus, H.C.
MOLENVELD, Karin
SCHENNINK, Geraldus, Gerardus, Johannes
(74) SBGK Szabadalmi Ügyvivői Iroda, 1062 Budapest, (HU)
(54) Bevont expandálható szemcsés politejsav
(51) C08J 9/00 (2006.01)
C08J 9/16 (2006.01)
C08J 9/224 (2006.01)
C08L 1/12 (2006.01)
C08L 25/06 (2006.01)
C08L 67/04 (2006.01)
(13) T2
(30) 1033719 2007.04.19. NL

---

(11) E036981
(21) E 04 743417
(96) EP 20040743417 2004.07.14.
(97) EP 1656417 A1 2005.03.03.
EP 1656417 B1 2017.12.13.
(73) SYNTHOS STYRENICS SYNTHOS DWORY 2 SPOLKA Z OGRANICZONA ODPOWIEDZIALNOSCIA SP. K., 32-600 Oswiecim (PL)
(72) BRES, Philippe-Luc
CARLIER, Christophe
GALLICE, Alexandre
WAECKERLE, Uwe
(74) SBGK Szabadalmi Ügyvivői Iroda, 1062 Budapest, (HU)
(54) Expandálható polisztirol készítmények
(51) C08J 9/00 (2006.01)
C08J 9/16 (2006.01)
C08J 9/20 (2006.01)
(13) T2
(30) 0310073 2003.08.21. FR

---

(11) E037079
(21) E 13 718747
(96) EP 20130718747 2013.04.15.

(97) EP 2844694 A1 2013.11.07.
EP 2844694 B1 2017.08.09.
(73) PPG Industries Ohio, Inc., Cleveland, OH 44111 (US)
(72) MARTIN, Justin J.
VANIER, Noel R.
REARICK, Brian K.
KOLLAH, Raphael O.
OKEL, Timothy A.
ASAY, David
KAHLE, Charles F.
HUNG, Cheng-Hung
(74) Danubia Szabadalmi és Jogi Iroda Kft., 1051 Budapest, (HU)
(54) Gumikészítmény, amely grafénes szénszemcséket tartalmaz
(51) C08K 3/04 (2006.01)
(13) T2
(30) 201213462955 2012.05.03. US

---

(11) E037282
(21) E 05 820957
(96) EP 20050820957 2005.10.27.
(97) EP 1809691 A1 2006.05.26.
EP 1809691 B1 2018.03.14.
(73) GRUPO PETROTEMEX, S.A. DE C.V., San Pedro Garza Garcia, Nuevo Leon 66265 (MX)
(72) XIA, Zhiyong
(74) Kovári Szabadalmi és Védjegy Iroda Kft., 1012 Budapest, (HU)
(54) Titán-karbid részecskéket tartalmazó poliészterpolimer és kopolimer készítmények
(51) C08K 3/14 (2006.01)
C08L 67/00 (2006.01)
(13) T2
(30) 988263 2004.11.12. US

---

(11) E037269
(21) E 09 706435
(96) EP 20090706435 2009.01.21.
(97) EP 2240545 A1 2009.08.06.
EP 2240545 B1 2017.08.30.
(73) PPG Industries Ohio, Inc., Cleveland, OH 44111 (US)
(72) POLK, W. David
DECKER, Eldon L.
VANIER, Noel R.
WOODWORTH, Brian E.
(74) Danubia Szabadalmi és Jogi Iroda Kft., 1051 Budapest, (HU)
(54) Pigment diszpergáló szer
(51) C08K 5/00 (2006.01)
C08F293/00 (2006.01)
C08K 3/00 (2006.01)
C08L 53/00 (2006.01)
C09D 17/00 (2006.01)
(13) T2

(30) 23423 2008.01.31. US
26267 P 2008.02.05. US
29641 P 2008.02.19. US
54821 2008.03.25. US

---

(11) E037333
(21) E 15 187128
(96) EP 20150187128 2015.09.28.
(97) EP 3147317 A1 2017.03.29.
EP 3147317 B1 2017.08.23.
(73) Evonik Degussa GmbH, 45128 Essen (DE)
(72) WOLDT, Benjamin
GRASS, Michael
BOECK, Florian Sebastian
(74) Danubia Szabadalmi és Jogi Iroda Kft., 1051 Budapest, (HU)
(54) Trimellitsav tripentilésztere
(51) C08K 5/00 (2006.01)
C08K 5/12 (2006.01)
C08L 27/06 (2006.01)
(13) T2

---

(11) E037172
(21) E 14 838208
(96) EP 20140838208 2014.08.11.
(97) EP 3037467 A1 2016.06.29.
EP 3037467 B1 2018.03.14.
(73) Kuraray Co., Ltd., Kurashiki-shi, Okayama 710-0801 (JP)
Amyris, Inc., Emeryville CA 94608 (US)
(72) KODA, Daisuke
HIRATA, Kei
(74) SBGK Szabadalmi Ügyvivői Iroda, 1062 Budapest, (HU)
(54) Kaucsuk kompozíció és abroncs
(51) C08L 7/00 (2006.01)
B60C 1/00 (2006.01)
C08K 3/36 (2006.01)
C08L 15/00 (2006.01)
(13) T2
(30) 2013173740 2013.08.23. JP

---

(11) E037344
(21) E 10 746738
(96) EP 20100746738 2010.02.24.
(97) EP 2401340 A1 2010.09.02.
EP 2401340 B1 2017.08.23.
(73) ARKEMA INC., King of Prussia PA 19406 (US)
(72) RACHWAL, Lisa B.
(74) Danubia Szabadalmi és Jogi Iroda Kft., 1051 Budapest, (HU)
(54) Polimer kompozit módosítók
(51) C08L 27/06 (2006.01)

C08J 3/12 (2006.01)
C08J 3/20 (2006.01)
C08K 3/26 (2006.01)
C08L 33/12 (2006.01)
C08L 51/00 (2006.01)
C09C 1/02 (2006.01)
(13) T2
(30) 155573 P 2009.02.26. US

---

(11) E037321
(21) E 14 730092
(96) EP 20140730092 2014.05.27.
(97) EP 3004242 A1 2014.12.11.
EP 3004242 B1 2017.08.30.
(73) BASF SE, 67056 Ludwigshafen am Rhein (DE)
(72) MÖLLER, Anna Karina
KNIESEL, Simon
(74) SBGK Szabadalmi Ügyvivői Iroda, 1062 Budapest, (HU)
(54) Kis TOC emissziójú poliészter formázó massza
(51) C08L 67/02 (2006.01)
C08L 67/03 (2006.01)
(13) T2
(30) 13170969 2013.06.07. EP

---

(11) E037043
(21) E 13 700286
(96) EP 20130700286 2013.01.09.
(97) EP 2802624 A2 2013.07.18.
EP 2802624 B1 2017.08.02.
(73) Innocoll Pharmaceuticals Limited, Co. Roscommon (IE)
(72) DIETRICH, Alexandra
MYERS, Michael
(74) SBGK Szabadalmi Ügyvivői Iroda, 1062 Budapest, (HU)
(54) Módosított kollagén
(51) C08L 89/00 (2006.01)
A61L 24/10 (2006.01)
C07K 14/78 (2006.01)
C08J 9/28 (2006.01)
C08L 89/06 (2006.01)
(13) T2
(30) 12150527 2012.01.09. EP
201220868 2012.11.20. GB

---

(11) E036975
(21) E 13 814846
(96) EP 20130814846 2013.11.19.
(97) EP 3071652 A1 2015.05.28.
EP 3071652 B1 2017.12.13.
(73) Henkel AG & Co. KGaA, 40589 Düsseldorf (DE)

(72) HOLTSCHULTE, Sabine
HERRMANN, Ute
SCHULTE, Rolf
(74) SBGK Szabadalmi Ügyvivői Iroda, 1062 Budapest, (HU)
(54) Vizes bevonó készítmény alumíniumoxidot tartalmazó elektromos vezető szubsztrátumnak egy elektrolitikus mártólakkal történő bevonására
(51) C09D 5/00 (2006.01)
(13) T2

---

(11) E036970
(21) E 13 798279
(96) EP 20130798279 2013.11.18.
(97) EP 3071658 A1 2015.05.21.
EP 3071658 B1 2017.12.13.
(73) Henkel AG & Co. KGaA, 40589 Düsseldorf (DE)
(72) MARKOU,Konstantinos
HAMMER, Christian
WAPNER, Kristof
GASPAR, Florian
(74) SBGK Szabadalmi Ügyvivői Iroda, 1062 Budapest, (HU)
(54) Kétlépéses eljárás elektromos vezető szubsztrátum elektrolitikus mártólakkal történő bevonására egy Bi(III)-tartalmú készítménnyel
(51) C09D 5/44 (2006.01)
(13) T2

---

(11) E035291
(21) E 09 796980
(96) EP 20090796980 2009.12.30.
(97) EP 2370534 A1 2010.07.08.
EP 2370534 B1 2017.09.20.
(73) Umicore, 1000 Brussels (BE)
(72) CLAUWAERT, Eddy
(74) Olle Bäcklund, S-162 65 Vällingby, (SE)
(54) Kobalt alapú katalitikus szárítóadalék polimer bevonatokhoz
(51) C09D167/00 (2006.01)
C08K 3/10 (2006.01)
C08L 67/00 (2006.01)
(13) T2
(30) 08022549 2008.12.31. EP
193980 P 2009.01.15. US

---

(11) E036879
(21) E 10 711035
(96) EP 20100711035 2010.03.16.
(97) EP 2408868 A1 2010.09.23.
EP 2408868 B1 2017.08.02.
(73) PPG Europe B.V., 1422 AD Uithoorn (NL)
(72) WEIJNEN, John
VAN DEN BERG, Ton

(74) Gödölle, Kékes, Mészáros & Szabó Szabadalmi és Védjegy Iroda, 1024 Budapest, (HU)
(54) Oldószertartalmú bevonó kompozíció
(51) C09D167/08 (2006.01)
(13) T2
(30) 09155357 2009.03.17. EP

---

(11) E037080
(21) E 12 706773
(96) EP 20120706773 2012.02.17.
(97) EP 2675856 A1 2012.08.23.
EP 2675856 B1 2017.08.09.
(73) Fraunhofer-Gesellschaft zur Förderung der angewandten Forschung e.V., 80686 München (DE)
(72) HENNINGER, Stefan
KUMMER, Harry
(74) SBGK Szabadalmi Ügyvivői Iroda, 1062 Budapest, (HU)
(54) Eljárás hőcserélő szerkezet bevonására, bevont hőcserélő szerkezet, és annak alkalmazása
(51) C09D183/04 (2006.01)
B01J 20/28 (2006.01)
B01J 20/32 (2006.01)
F28F 13/18 (2006.01)
(13) T2
(30) 102011011688 2011.02.18. DE

---

(11) E037316
(21) E 11 760754
(96) EP 20110760754 2011.09.15.
(97) EP 2616520 A1 2012.03.22.
EP 2616520 B1 2018.02.21.
(73) Henkel IP & Holding GmbH, 40589 Düsseldorf (DE)
(72) HERSEE, Rachael, M.
BURNS, Barry, N.
BARNES, Rory, B.
TULLY, Ray, P.
GUTHRIE, John
(74) SBGK Szabadalmi Ügyvivői Iroda, 1062 Budapest, (HU)
(54) Kétrészes ciánakrilát kationosan kikeményíthető ragasztórendszerek
(51) C09J 4/00 (2006.01)
(13) T2
(30) 383165 P 2010.09.15. US

---

(11) E037317
(21) E 09 779627
(96) EP 20090779627 2009.06.03.
(97) EP 2438126 A1 2010.12.09.
EP 2438126 B1 2018.02.21.
(73) Henkel AG & Co. KGaA, 40589 Düsseldorf (DE)
(72) CAVALLI, Dario
(74) SBGK Szabadalmi Ügyvivői Iroda, 1062 Budapest, (HU)
(54) Vízbázisú ragasztó-készítmény és annak habosítási eljárása

(51) **C09J 5/08** (2006.01)
C08J 9/08 (2006.01)
(13) **T2**

---

(11) **E037011**
(21) **E 16 305930**
(96) **EP 20160305930** 2016.07.20.
(97) **EP 3121248 A1** 2017.01.25.
EP 3121248 B1 2018.02.07.
(73) IFP Energies nouvelles, 92500 Rueil-Malmaison (FR)
(72) Chapus, Thierry
Bazer-Bachi, Frederic
Tellier, Elodie
Scharff, Yves
Fedou, Stéphane
Carvalho, Octavio
Boucher, Sébastien
(74) Danubia Szabadalmi és Jogi Iroda Kft., 1051 Budapest, (HU)
(54) **Eljárás megújuló anyagok hidrogénes kezelésére javított gáz-recirkuláltatással**
(51) **C10G 3/00** (2006.01)
C10G 45/62 (2006.01)
C10G 49/00 (2006.01)
C10G 65/04 (2006.01)
C10L 1/04 (2006.01)
C10L 1/06 (2006.01)
C10L 1/08 (2006.01)
(13) **T2**
(30) 1557053 2015.07.24. FR

---

(11) **E037419**
(21) **E 14 792462**
(96) **EP 20140792462** 2014.10.30.
(97) **EP 3068849 A1** 2015.05.21.
EP 3068849 B1 2018.01.31.
(73) Linde Aktiengesellschaft, 80331 Munich (DE)
(72) Fritz, Helmut
SINN, Tobias
(74) Danubia Szabadalmi és Jogi Iroda Kft., 1051 Budapest, (HU)
(54) **Eljárás szénhidrogének keverékének szétválasztására**
(51) **C10G 70/04** (2006.01)
(13) **T2**
(30) 13005355 2013.11.14. EP

---

(11) **E036469**
(21) **E 09 742270**
(96) **EP 20090742270** 2009.04.08.
(97) **EP 2265697 A2** 2009.11.12.
EP 2265697 B1 2017.07.12.
(73) Saint-Gobain Glass France, 92400 Courbevoie (FR)

(72) GALLEY, David
JEANVOINE, Pierre
(74) PINTZ ÉS TÁRSAI Szabadalmi, Védjegy és Jogi Iroda Kft., 1444 Budapest, (HU)
(54) Éghető szerves anyagok elgázosítása
(51) C10J 3/57 (2006.01)
C01B 3/36 (2006.01)
C10B 49/14 (2006.01)
(13) T2
(30) 0852382 2008.04.09. FR

---

(11) E037313
(21) E 11 842584
(96) EP 20110842584 2011.11.25.
(97) EP 2643437 A1 2012.05.31.
EP 2643437 B1 2018.01.03.
(73) Gane Energy & Resources Pty Ltd, Richmond, Victoria 3121 (AU)
(72) MORRIS, Greg
BREAR, Michael John
SLOCOMBE, Ronald Andrew
(74) Arinova Szabadalmi és Védjegy Iroda, 1122 Budapest, (HU)
(54) Egy metanol tartalmú készítmény felhasználása, és eljárás egy kompressziós gyújtású motor táplálására
(51) C10L 1/08 (2006.01)
C10L 1/10 (2006.01)
F02B 3/08 (2006.01)
F02B 49/00 (2006.01)
F02B 51/00 (2006.01)
(13) T2
(30) 2010905225 2010.11.25. AU
2010905226 2010.11.25. AU

---

(11) E035752
(21) E 11 722358
(96) EP 20110722358 2011.05.06.
(97) EP 2705125 A1 2012.11.15.
EP 2705125 B1 2017.11.01.
(73) Oleon, 9940 Ertvelde (BE)
(72) VERHAEGHE, Ben
VAN HECKE, Lieven
PACKET, Dirk
(74) SBGK Szabadalmi Ügyvivői Iroda, 1062 Budapest, (HU)
(54) Kenőképesség javító készítmény
(51) C10L 1/19 (2006.01)
C07C 69/33 (2006.01)
C07C 69/58 (2006.01)
C07C 69/732 (2006.01)
C10L 10/08 (2006.01)
C10M105/40 (2006.01)
C10M129/76 (2006.01)
(13) T2

(11) E037332
(21) E 15 717375
(96) EP 20150717375 2015.04.07.
(97) EP 3129449 A1 2015.10.15.
EP 3129449 B1 2018.03.28.
(73) Shell Internationale Research Maatschappij B.V., 2596 HR The Hague (NL)
(72) PRAKASH, Arjun
(74) Danubia Szabadalmi és Jogi Iroda Kft., 1051 Budapest, (HU)
(54) Javított gyújtási jellemzőkkel rendelkező dízel üzemanyag
(51) C10L 1/226 (2006.01)
C10L 1/232 (2006.01)
C10L 10/12 (2006.01)
(13) T2
(30) 201461976837 P 2014.04.08. US

---

(11) E036591
(21) E 15 170775
(96) EP 20150170775 2015.06.05.
(97) EP 3101100 A1 2016.12.07.
EP 3101100 B1 2018.02.07.
(73) The Procter and Gamble Company, Cincinnati, Ohio 45202 (US)
(72) Brooker, Alan Thomas
Souter, Philip Frank
Somerville-Roberts, Nigel Patrick
Xu, Dan
Gummel, Jeremie Robert Marcel
Boutique, Jean-Pol
Denutte, Hugo Robert Germain
(74) Olle Bäcklund, S-162 65 Vällingby, (SE)
(54) Kompaktált folyékony mosószerkészítmény
(51) C11D 1/22 (2006.01)
C11D 3/20 (2006.01)
C11D 3/50 (2006.01)
C11D 17/04 (2006.01)
(13) T2

---

(11) E036404
(21) E 10 856007
(96) EP 20100856007 2010.08.17.
(97) EP 2606111 A1 2012.02.23.
EP 2606111 B1 2017.12.06.
(73) The Procter & Gamble Company, Cincinnati, Ohio 45202 (US)
(72) BRAECKMAN, Karl, Ghislain
EL, IDRISSI, Ikram
RANDHAWA, Ashmita
SI, Gang
(74) Olle Bäcklund, S-162 65 Vällingby, (SE)
(54) Tartós habzást biztosító eljárás edények kézi mosogatásához

(51) **C11D 1/66** (2006.01)
C11D 1/72 (2006.01)
C11D 1/83 (2006.01)
(13) **T2**

---

(11) **E036344**
(21) **E 13 152043**
(96) **EP 20130152043** 2013.01.21.
(97) **EP 2757145 A1** 2014.07.23.
EP 2757145 B1 2018.01.10.
(73) The Procter and Gamble Company, Cincinnati, OH 45202 (US)
(72) Keuleers, Renilde Francois
Merckx, Kelly Paula August
(74) Olle Bäcklund, S-162 65 Vällingby, (SE)
(54) **Mosogatószer**
(51) **C11D 1/83** (2006.01)
C11D 1/14 (2006.01)
C11D 1/29 (2006.01)
C11D 1/75 (2006.01)
C11D 1/94 (2006.01)
C11D 3/04 (2006.01)
C11D 17/00 (2006.01)
(13) **T2**

---

(11) **E035718**
(21) **E 13 152040**
(96) **EP 20130152040** 2013.01.21.
(97) **EP 2757144 A1** 2014.07.23.
EP 2757144 B1 2017.12.06.
(73) The Procter & Gamble Company, Cincinnati, OH 45202 (US)
(72) Keuleers, Renilde Francois
Merckx, Kelly Paula August
(74) Olle Bäcklund, S-162 65 Vällingby, (SE)
(54) **Mosogatószer**
(51) **C11D 1/83** (2006.01)
C11D 1/14 (2006.01)
C11D 1/29 (2006.01)
C11D 1/75 (2006.01)
C11D 1/94 (2006.01)
C11D 3/04 (2006.01)
C11D 17/00 (2006.01)
(13) **T2**

---

(11) **E036889**
(21) **E 14 732322**
(96) **EP 20140732322** 2014.06.13.
(97) **EP 3011004 A1** 2014.12.24.
EP 3011004 B1 2017.07.26.
(73) Chemsenti Limited, London EC4A 3AE (GB)

(72) HAGE, Ronald
GAULARD, Fabien Pierre Guy
(74) SWORKS Nemzetközi Szabadalmi Ügyvivői Iroda Kft., 1011 Budapest, (HU)
(54) Fehérítő és oxidációs katalizátor
(51) C11D 3/39 (2006.01)
B01J 21/16 (2006.01)
B01J 31/18 (2006.01)
B01J 31/22 (2006.01)
B01J 31/26 (2006.01)
C11D 3/16 (2006.01)
C11D 17/00 (2006.01)
(13) T2
(30) 13173074 2013.06.20. EP

---

(11) E037136
(21) E 13 157115
(96) EP 20130157115 2013.02.28.
(97) EP 2772528 A1 2014.09.03.
EP 2772528 B1 2017.08.16.
(73) Covestro Deutschland AG, 51373 Leverkusen (DE)
(72) Meiers, Robert
Mattheis, Daniel
Otto, Andreas
BRAHM, Martin
Avtomonov, Evgeny
(74) Danubia Szabadalmi és Jogi Iroda Kft., 1051 Budapest, (HU)
(54) Eljárás egy izocianát alapú maradék eltávolítására
(51) C11D 7/06 (2006.01)
C11D 7/26 (2006.01)
C11D 7/32 (2006.01)
C11D 7/50 (2006.01)
C11D 11/00 (2006.01)
(13) T2

---

(11) E037374
(21) E 13 713616
(96) EP 20130713616 2013.03.12.
(97) EP 2825624 A1 2013.09.19.
EP 2825624 B1 2018.04.25.
(73) Monosol, LLC, Merrillville, Indiana 46410 (US)
(72) LEE, David, M.
SIMS, Jennifer, L.
(74) SBGK Szabadalmi Ügyvivői Iroda, 1062 Budapest, (HU)
(54) Enzimeket tartalmazó vízoldható készítmények és eljárás azok előállítására
(51) C11D 17/04 (2006.01)
(13) T2
(30) 201213422709 2012.03.16. US

---

(11) E037246

(21) E 12 727808
(96) EP 20120727808 2012.05.25.
(97) EP 2714883 A1 2012.11.29.
EP 2714883 B1 2017.09.20.
(73) Carlsberg Breweries A/S, 1799 Copenhagen V (DK)
(72) RASMUSSEN, Jan Nörager
VESBORG, Steen
(74) SBGK Szabadalmi Ügyvivői Iroda, 1062 Budapest, (HU)
(54) Ital, italt tartalmazó tartály, eljárás ital előállítására, és italgyártó üzem
(51) C12C 11/11 (2006.01)
B65D 81/20 (2006.01)
B65D 85/73 (2006.01)
B67D 1/04 (2006.01)
(13) T2
(30) 11167630 2011.05.26. EP

---

(11) E037070
(21) E 14 174065
(96) EP 20140174065 2014.06.26.
(97) EP 2818539 A1 2014.12.31.
EP 2818539 B1 2017.08.02.
(73) Innotec - Tecnologie Innovative S.r.l., 37135 Verona (IT)
(72) Zavarise, Luca
(74) Danubia Szabadalmi és Jogi Iroda Kft., 1051 Budapest, (HU)
(54) Berendezés fermentációs folyamatok monitorozására és szabályozására
(51) C12G 1/02 (2006.01)
C12M 1/36 (2006.01)
G01N 33/14 (2006.01)
(13) T2
(30) VR20130152 2013.06.28. IT

---

(11) E037008
(21) E 15 714489
(96) EP 20150714489 2015.04.02.
(97) EP 3126488 A1 2015.10.08.
EP 3126488 B1 2018.01.24.
(73) Intervet International B.V., 5831 AN Boxmeer (NL)
(72) SCHETTERS,Theodorus Petrus Maria
GEVERS, Koen
(74) Sworks Nemzetközi Szabadalmi Ügyvivői Iroda Kft., 1011 Budapest, (HU)
(54) Eljárás állati fekáliából tisztított kokcidium oocysták spóraképzésére, az ezen eljárással kapott spórás oocysták és vakcina, amely tartalmazza ezen spórás oocystákat
(51) C12N 1/10 (2006.01)
A61K 39/012 (2006.01)
C12M 1/12 (2006.01)
C12M 1/26 (2006.01)
C12M 3/04 (2006.01)
C12N 3/00 (2006.01)
(13) T2

(30) 14163330 2014.04.03. EP

---

(11) E037331
(21) E 12 775738
(96) EP 20120775738 2012.09.26.
(97) EP 2766471 A1 2013.04.18.
EP 2766471 B1 2017.08.23.
(73) IFP Energies nouvelles, 92500 Rueil-Malmaison Cedex (FR)
(72) BEN CHAABANE, Fadhel
CHAUSSEPIED, Bernard
(74) Danubia Szabadalmi és Jogi Iroda Kft., 1051 Budapest, (HU)
(54) Folyamatos eljárás cellulázok fonalas gombák általi termeltetésére, savas előkezelésből származó széntartalmú szubsztrát alkalmazásával
(51) C12N 1/14 (2006.01)
C12N 1/38 (2006.01)
C12N 9/24 (2006.01)
C12N 9/42 (2006.01)
(13) T2
(30) 1103149 2011.10.14. FR

---

(11) E037045
(21) E 14 766824
(96) EP 20140766824 2014.09.11.
(97) EP 3044308 A1 2015.03.19.
EP 3044308 B1 2017.08.09.
(73) GlaxoSmithKline Biologicals S.A., 1330 Rixensart (BE)
(72) DEHOTTAY, Philippe Marc Helene
GOFFIN, Philippe
BRANCO DOS SANTOS, Filipe
TEUSINK, Bas
(74) Danubia Szabadalmi és Jogi Iroda Kft., 1051 Budapest, (HU)
(54) Kémiailag definiált tápközeg bordetella-faj ipari mértékű tenyésztésére
(51) C12N 1/20 (2006.01)
(13) T2
(30) 201316351 2013.09.13. GB

---

(11) E037086
(21) E 13 715159
(96) EP 20130715159 2013.03.25.
(97) EP 2834347 A1 2013.10.10.
EP 2834347 B1 2018.02.28.
(73) Evonik Degussa GmbH, 45128 Essen (DE)
(72) Hennemann, Hans-Georg
SCHAFFER, Steffen
WESSEL, Mirja
PÖTTER, Markus
Pfeffer, Jan Christoph
HAAS, Thomas
CORTHALS, Jasmin

ECKL, Eva-Maria
ROEDER, Silvana
KROUTIL, Wolfgang
SKERRA, Arne
(74) Danubia Szabadalmi és Jogi Iroda Kft., 1051 Budapest, (HU)
(54) Eljárás alanin aerob előállítására
(51) C12N 1/21 (2006.01)
C12P 13/00 (2006.01)
C12P 13/06 (2006.01)
(13) T2
(30) 12162846 2012.04.02. EP

---

(11) E037174
(21) E 12 729741
(96) EP 20120729741 2012.06.11.
(97) EP 2718422 A2 2012.12.13.
EP 2718422 B1 2017.09.06.
(73) Koninklijke Nederlandse Akademie van Wetenschappen (KNAW), 3584 CT Utrecht (NL)
(72) CLEVERS, Johannes Carolus
SATO, Toshiro
HUCH ORTEGA, Meritxell
KARTHAUS, Wouter Richard
(74) Danubia Szabadalmi és Jogi Iroda Kft., 1051 Budapest, (HU)
(54) Tenyésztő tápközeg őssejtekhez
(51) C12N 5/00 (2006.01)
C12N 5/071 (2010.01)
C12N 5/09 (2010.01)
G01N 33/50 (2006.01)
(13) T2
(30) 201161520569 P 2011.06.10. US
201111244 2011.06.30. GB
201161571663 P 2011.06.30. US
201161513461 P 2011.07.29. US
201113194866 2011.07.29. US
201261594295 P 2012.02.02. US

---

(11) E036910
(21) E 11 871607
(96) EP 20110871607 2011.09.06.
(97) EP 2752484 A1 2014.07.09.
EP 2752484 B1 2018.01.10.
(73) Sewon Cellontech Co., Ltd, Yeongdeungpo-gu, Seoul 150-724 (KR)
(72) SUH, Dong-Sam
LEE, Jun Keun
CHANG, Dong Il
CHOI, Min Jung
KIM, Jang Hoon
KIM, Ga Ram
CHANG, Cheong Ho

(74) SBGK Szabadalmi Ügyvivői Iroda, 1062 Budapest, (HU)
(54) Eljárás alaptápközeg előállítására kötőszöveti őssejtekhez, alaptápközeg kötőszöveti őssejtekhez és annak tenyésztésével és differenciálásával történő alkalmazásával előállított sejtterápiás szer
(51) C12N 5/0775 (2010.01)
A61K 35/12 (2006.01)
C12N 1/38 (2006.01)
(13) T2
(30) 20110087498 2011.08.31. KR

---

(11) E036891
(21) E 15 180634
(96) EP 20150180634 2003.02.21.
(97) EP 3031910 A1 2016.06.15.
EP 3031910 B1 2017.08.16.
(73) INSTITUTE OF VIROLOGY, 842 46 Bratislava (SK)
(72) PASTOREK, Jaromir
PASTOREKOVA, Silvia
ZATOVICOVA, Miriam
ZAVADA, Jan
ORTOVA GUT, Marta
ZAVADOVA, Zuzanna
(74) Danubia Szabadalmi és Jogi Iroda Kft., 1051 Budapest, (HU)
(54) MN/CA IX-deficiens egerekből létrehozott MN/CA IX-specifikus monoklonális ellenanyagok és alkalmazási eljárások
(51) C12N 5/20 (2006.01)
A61K 39/395 (2006.01)
C07K 14/82 (2006.01)
C07K 16/32 (2006.01)
C07K 16/40 (2006.01)
C12N 9/88 (2006.01)
G01N 33/573 (2006.01)
(13) T2
(30) 358824 P 2002.02.21. US
383068 P 2002.05.23. US
431499 P 2002.12.05. US

---

(11) E037482
(21) E 14 703459
(96) EP 20140703459 2014.01.07.
(97) EP 2943567 A1 2014.07.17.
EP 2943567 B1 2017.09.13.
(73) Genzyme Corporation, Cambridge, MA 02142 (US)
(72) PECHAN, Peter
ARDINGER, Jeffery
SCARIA, Abraham
WADSWORTH, Samuel
(74) Danubia Szabadalmi és Jogi Iroda Kft., 1051 Budapest, (HU)
(54) Inos-inhibitorok alkalmazása vírushozam növelésére tenyészetben
(51) C12N 7/00 (2006.01)

A61K 39/245 (2006.01)
(13) T2
(30) 201361750175 P 2013.01.08. US

---

(11) E035753
(21) E 13 787880
(96) EP 20130787880 2013.05.10.
(97) EP 2847324 A1 2013.11.14.
EP 2847324 B1 2018.01.03.
(73) Medicago Inc., Québec, Québec G1V 3V9 (CA)
Mitsubishi Tanabe Pharma Corporation, Chuo-ku,Osaka 541-8505 (JP)
(72) D'AOUST, Marc-Andre
LANDRY, Nathalie
LAVOIE, Pierre-Olivier
ARAI, Masaaki
ASAHARA, Naomi
MUTEPFA, David Levi Rutendo
HITZEROTH, Inga Isabel
RYBICKI, Edward Peter
(74) SBGK Szabadalmi Ügyvivői Iroda, 1062 Budapest, (HU)
(54) Rotavírusszerű részecskék termelése növényekben
(51) C12N 7/04 (2006.01)
A61K 39/15 (2006.01)
A61P 31/14 (2006.01)
A61P 37/04 (2006.01)
C07K 14/14 (2006.01)
C12N 7/01 (2006.01)
C12N 15/46 (2006.01)
C12N 15/82 (2006.01)
(13) T2
(30) 201261646058 P 2012.05.11. US

---

(11) E036985
(21) E 13 765270
(96) EP 20130765270 2013.03.22.
(97) EP 2828385 A1 2013.09.26.
EP 2828385 B1 2018.02.07.
(73) Codexis, Inc., Redwood City, CA 94063 (US)
(72) NAZOR, Jovana
SMITH, Derek
CROWE, Michael, A.
SONG, Shiwei
COLLIER, Steven, J.
(74) Danubia Szabadalmi és Jogi Iroda Kft., 1051 Budapest, (HU)
(54) Biokatalizátor és eljárások triptamin és triptamin-analógok származékainak szintetizálására
(51) C12N 9/10 (2006.01)
(13) T2
(30) 201261614666 P 2012.03.23. US

---

(11) E037237
(21) E 12 759133
(96) EP 20120759133 2012.09.14.
(97) EP 2756078 A2 2013.03.21.
EP 2756078 B1 2017.08.16.
(73) DuPont Nutrition Biosciences ApS, 1411 Copenhagen K (DK)
(72) SÖRENSEN, Jens Frisbék
MILLER, Lone Brönd
(74) SWORKS Nemzetközi Szabadalmi Ügyvivői Iroda Kft., 1011 Budapest, (HU)
(54) Kompozíciók, amelyek tartalmaznak enzimeket endo-1,4-béta-xilanáz aktivitással és enzimeket endo-1,3(4)-béta glukanáz aktivitással
(51) C12N 9/24 (2006.01)
C12N 9/26 (2006.01)
C12N 9/30 (2006.01)
C12P 7/08 (2006.01)
(13) T2
(30) 11181241 2011.09.14. EP
201161534574 P 2011.09.14. US
201261676535 P 2012.07.27. US

---

(11) E037416
(21) E 10 754583
(96) EP 20100754583 2010.08.23.
(97) EP 2473605 A2 2011.03.10.
EP 2473605 B1 2018.04.11.
(73) Pfizer Vaccines LLC, New York NY 10017-5755 (US)
(72) CHAMPION, Brian, Robert
CONTILLO, Jr., Leonard, Gabriel
EISENBRAUN, Michael, Dale
FRASER, James, Downey
HAWKINS, Julie, Jia, Li
MERSON, James, Richard
PIERCE, Brian, Gregory
QIU, Xiayang
ULLAH, Jakir, Hussain
WYATT, David, Michael
(74) Danubia Szabadalmi és Jogi Iroda Kft., 1051 Budapest, (HU)
(54) PCSK9 vakcina
(51) C12N 9/64 (2006.01)
(13) T2
(30) 239541 P 2009.09.03. US

---

(11) E037274
(21) E 13 843070
(96) EP 20130843070 2013.10.03.
(97) EP 2905335 A1 2015.08.12.
EP 2905335 B1 2018.01.31.
(73) Chiome Bioscience Inc., Shibuya-ku,Tokyo (JP)
(72) NAKAMURA, Koji

YANAI, Hiroyuki
KANKE, Toru
TSURUSHITA, Naoya
KUMAR, Shankar
(74) PINTZ ÉS TÁRSAI Szabadalmi, Védjegy és Jogi Iroda Kft., 1444 Budapest, (HU)
(54) In vivo tumorellenes aktivitással rendelkező, humán DLK-1 elleni antitest
(51) C12N 15/09 (2006.01)
A61K 39/00 (2006.01)
C07K 16/28 (2006.01)
G01N 33/574 (2006.01)
(13) T2
(30) 201261709282 P 2012.10.03. US

---

(11) E036963
(21) E 12 801310
(96) EP 20120801310 2012.06.14.
(97) EP 2643460 A2 2012.12.20.
EP 2643460 B1 2017.07.26.
(73) Grifols Therapeutics Inc., Research Triangle Park, NC 27709 (US)
(72) WRONSKA, Danuta
SCHOUEST, Katherine
TREMLETT, Leslie
(74) Gödölle, Kékes, Mészáros & Szabó Szabadalmi és Védjegy Iroda, 1024 Budapest, (HU)
(54) Eljárások, kompozíciók és készletek humán immundeficiencia vírus (HIV) meghatározásához
(51) C12N 15/11 (2006.01)
C12Q 1/04 (2006.01)
C12Q 1/68 (2006.01)
C12Q 1/70 (2006.01)
(13) T2
(30) 201161497234 P 2011.06.15. US

---

(11) E037494
(21) E 13 179144
(96) EP 20130179144 2008.10.30.
(97) EP 2684955 A1 2014.01.15.
EP 2684955 B1 2017.09.06.
(73) t2cure GmbH, 60596 Frankfurt (DE)
(72) DIMMELER, Stefanie
URBICH, Carmen
Zeiher, Andreas
BONAUER, Angelika
(74) Danubia Szabadalmi és Jogi Iroda Kft., 1051 Budapest, (HU)
(54) Eljárás angiogenezis, vaszkularizáció vagy érjavítás elősegítésére, vagy tumor-angiogenezis gátlására
(51) C12N 15/113 (2010.01)
A61K 31/7088 (2006.01)
(13) T2
(30) 102007052114 2007.10.30. DE

---

(11) E037500

(21) E 15 169933
(96) EP 20150169933 2011.07.08.
(97) EP 2933333 A1 2015.10.21.
EP 2933333 B1 2018.02.21.
(73) Bonac Corporation, Kurume-shi, Fukuoka 839-0861 (JP)
(72) OHGI, Tadaaki
Hayashi, Hirotake
HAMASAKI, Tomohiro
SHIROHZU, Hisao
ITOH, Akihiro
Suzuki, Hiroshi
(74) SBGK Szabadalmi Ügyvivői Iroda, 1062 Budapest, (HU)
(54) Egyszálú nukleinsav molekula a génexpresszió szabályozására
(51) C12N 15/113 (2010.01)
C12N 15/11 (2006.01)
(13) T2
(30) 2010156122 2010.07.08. JP
2010174915 2010.08.03. JP
2010230808 2010.10.13. JP
2010230806 2010.10.13. JP
2010269824 2010.12.02. JP
2010269823 2010.12.02. JP

---

(11) E037302
(21) E 12 187787
(96) EP 20120187787 2008.05.30.
(97) EP 2602323 A1 2013.06.12.
EP 2602323 B1 2018.02.28.
(73) Open Monoclonal Technology, Inc., San Diego, CA 92121 (US)
(72) Buelow, Ronald
(74) Arinova Szabadalmi és Védjegy Iroda, 1122 Budapest, (HU)
(54) Készítmények és eljárások endogén immunglobulin gének gátlására és transzgenikus humán idiotipikus antianyagok előállítása
(51) C12N 15/13 (2006.01)
A01K 67/027 (2006.01)
C07K 16/00 (2006.01)
(13) T2
(30) 941619 P 2007.06.01. US
44324 P 2008.04.11. US

---

(11) E037067
(21) E 11 798970
(96) EP 20110798970 2011.06.24.
(97) EP 2585599 A2 2011.12.29.
EP 2585599 B1 2017.10.18.
(73) Dow AgroSciences LLC, Indianapolis, IN 46268 (US)
Brookhaven Science Associates, Llc, Upton, NY 11973 (US)
(72) SHANKLIN, John
NGUYEN, Tam Huu

WALSH, Terence A.
PIDKOWICH, Mark, S.
WHITTLE, Edward, J.
(74) Danubia Szabadalmi és Jogi Iroda Kft., 1051 Budapest, (HU)
(54) Omega-7 zsírsavak felhalmozódása növényi magvakban
(51) C12N 15/53 (2006.01)
A01H 5/00 (2006.01)
C12N 9/02 (2006.01)
C12N 15/82 (2006.01)
(13) T2
(30) 358318 P 2010.06.24. US

---

(11) E037126
(21) E 12 724950
(96) EP 20120724950 2012.05.25.
(97) EP 2714910 A1 2012.12.06.
EP 2714910 B1 2018.01.10.
(73) GlaxoSmithKline Biologicals SA, 1330 Rixensart (BE)
(72) CASTADO, Cindy
(74) Danubia Szabadalmi és Jogi Iroda Kft., 1051 Budapest, (HU)
(54) Immunogén készítmény
(51) C12N 15/62 (2006.01)
A61K 39/08 (2006.01)
C07K 14/33 (2006.01)
(13) T2
(30) 201161490707 P 2011.05.27. US
201161490734 P 2011.05.27. US
201161490716 P 2011.05.27. US

---

(11) E036918
(21) E 10 185254
(96) EP 20100185254 2004.09.29.
(97) EP 2281895 A2 2011.02.09.
EP 2281895 B1 2018.01.03.
(73) Monsanto Technology, LLC, St. Louis, MO 63167 (US)
(72) FERNANDES, Mary
(74) Danubia Szabadalmi és Jogi Iroda Kft., 1051 Budapest, (HU)
(54) Eljárás stressztűrés fokozására növényekben és készítményeik
(51) C12N 15/82 (2006.01)
A01H 5/00 (2006.01)
C07K 14/195 (2006.01)
(13) T2
(30) 506717 P 2003.09.29. US
530453 P 2003.12.17. US

---

(11) E037408
(21) E 12 797634
(96) EP 20120797634 2012.06.08.
(97) EP 2691530 A2 2012.12.13.

EP 2691530 B1 2018.03.07.
(73) Oregon Health & Science University, OR 97239 Portland (US)
(72) PICKER, Louis
Fruh, Klaus
Hansen, Scott
(74) SBGK Szabadalmi Ügyvivői Iroda, 1062 Budapest, (HU)
(54) CMV glikoproteinek és rekombináns vektorok
(51) C12N 15/86 (2006.01)
C12N 15/12 (2006.01)
C12N 15/31 (2006.01)
(13) T2
(30) 201161495552 P 2011.06.10. US

---

(11) E037227
(21) E 14 162929
(96) EP 20140162929 2011.05.16.
(97) EP 2772265 A2 2014.09.03.
EP 2772265 B1 2018.01.17.
(73) Oregon Health & Science University, Portland, OR 97239 (US)
(72) Picker, Louis
Nelson, Jay, A.
FRUEH, Klaus
Jarvis, Michael, A.
Hansen, Scott, G.
(74) SBGK Szabadalmi Ügyvivői Iroda, 1062 Budapest, (HU)
(54) Rekombináns HCMV és RHCMV vektorok és alkalmazásuk
(51) C12N 15/869 (2006.01)
A61K 39/12 (2006.01)
A61P 31/12 (2006.01)
A61P 35/00 (2006.01)
C12N 15/33 (2006.01)
(13) T2
(30) 334976 P 2010.05.14. US
376911 P 2010.08.25. US
PCT/US2011/029930 2011.03.25. WO

---

(11) E037467
(21) E 15 177837
(96) EP 20150177837 2003.10.09.
(97) EP 2966172 A1 2016.01.13.
EP 2966172 B1 2018.02.21.
(73) Nippon Suisan Kaisha, Ltd., Minato-ku Tokyo 105-8676 (JP)
(72) AKIMOTO, Kengo
HIGASHIYAMA, Kenichi
KAWASHIMA, Hiroshi
SUMIDA, Motoo
(74) Danubia Szabadalmi és Jogi Iroda Kft., 1051 Budapest, (HU)
(54) Eljárás csökkentett mennyiségű elszappanosíthatatlan anyagot tartalmazó mikrobiális zsír vagy olaj előállítására, valamint a zsír vagy olaj

(51) **C12P 7/64** (2006.01)
A23D 9/02 (2006.01)
(13) **T2**
(30) 2002299199 2002.10.11. JP

---

(11) **E036884**
(21) **E 12 841007**
(96) **EP 20120841007** 2012.10.19.
(97) **EP 2768981 A1** 2013.04.25.
EP 2768981 B1 2018.02.14.
(73) Dow AgroSciences LLC, Indianapolis IN 46268-1054 (US)
(72) UBAYASENA, Lasantha, Chandana
EHLERT, Zoe
CHANNABASAVARADHYA, Chandra, Shekara A.
(74) Danubia Szabadalmi és Jogi Iroda Kft., 1051 Budapest, (HU)
(54) **Eljárás repcében fad2 gén zigozitásának meghatározására végpont-PCR alkalmazásával**
(51) **C12Q 1/68** (2006.01)
C07H 21/04 (2006.01)
(13) **T2**
(30) 201161550165 P 2011.10.21. US

---

(11) **E037382**
(21) **E 11 827555**
(96) **EP 20110827555** 2011.09.22.
(97) **EP 2619331 A1** 2012.03.29.
EP 2619331 B1 2018.02.28.
(73) The Board of Regents of The University of Texas System, Austin, TX 78701 (US)
(72) BOOTHMAN, David
GAO, Jinming
BEY, Erik
DONG, Ying
(74) SBGK Szabadalmi Ügyvivői Iroda, 1062 Budapest, (HU)
(54) **Eljárás rák kezelésére targeting NQOl alkalmazásával**
(51) **C12Q 1/68** (2006.01)
A61K 31/22 (2006.01)
A61P 35/00 (2006.01)
(13) **T2**
(30) 385411 P 2010.09.22. US

---

(11) **E037359**
(21) **E 11 736190**
(96) **EP 20110736190** 2011.07.08.
(97) **EP 2591125 A2** 2012.01.12.
EP 2591125 B1 2018.04.04.
(73) Cergentis B.V., 3584 CM Utrecht (NL)
(72) VAN MIN, Max, Jan
DE LAAT, Wouter, Leonard
(74) SBGK Szabadalmi Ügyvivői Iroda, 1062 Budapest, (HU)
(54) **A fontos V3-D genom-régió szekvenálási stratégiái**

(51) C12Q 1/68 (2006.01)
(13) T2
(30) 362778 P 2010.07.09. US

---

(11) E037447
(21) E 15 202042
(96) EP 20150202042 2009.10.13.
(97) EP 3029154 A1 2016.06.08.
EP 3029154 B1 2017.10.04.
(73) Geron Corporation, Menlo Park, CA 94025 (US)
(72) HARLEY, Calvin, B.
ELIAS, Laurence
SMITH, Jennifer
RATAIN, Mark, J.
BENEDETTI, Fabio
(74) Danubia Szabadalmi és Jogi Iroda Kft., 1051 Budapest, (HU)
(54) Eljárás páciens telomerázgátló terápiával szembeni érzékenységének azonosítására
(51) C12Q 1/68 (2006.01)
(13) T2
(30) 106491 P 2008.10.17. US

---

(11) E037103
(21) E 10 816306
(96) EP 20100816306 2010.12.08.
(97) EP 2510124 A2 2011.06.16.
EP 2510124 B1 2017.07.26.
(73) Nucleix, 7670203 Rehovot (IL)
(72) FRUMKIN, Dan
WASSERSTROM, Adam
(74) SBGK Szabadalmi Ügyvivői Iroda, 1062 Budapest, (HU)
(54) DNS minták kategorizálása
(51) C12Q 1/68 (2006.01)
(13) T2
(30) 306201 P 2010.02.19. US
325977 P 2010.04.20. US
285758 P 2009.12.11. US

---

(11) E037152
(21) E 10 768847
(96) EP 20100768847 2010.10.20.
(97) EP 2491134 A1 2011.04.28.
EP 2491134 B1 2017.08.09.
(73) Genentech, Inc., South San Francisco, CA 94080 (US)
(72) GRAHAM, Robert
(74) Gödölle, Kékes, Mészáros & Szabó Szabadalmi és Védjegy Iroda, 1024 Budapest, (HU)
(54) Genetikai polimorfizmusok az életkorral összefüggő makuladegenerációban
(51) C12Q 1/68 (2006.01)
(13) T2
(30) 253758 P 2009.10.21. US

(11) E037001
(21) E 13 821429
(96) EP 20130821429 2013.11.15.
(97) EP 2931918 A2 2014.06.19.
EP 2931918 B1 2017.07.12.
(73) Forschungszentrum Jülich GmbH, 52425 Jülich (DE)
(72) BINDER, Stephan
EGGELING, Lothar
BOTT, Michael
(74) dr. Miskolczi Mária, 1111 Budapest, (HU)
(54) Eljárás egy adott metabolitot a megfelelő vad típushoz képest megnövelt koncentrációban tartalmazó sejt azonosítására, ahol a sejt rekombináns mérnökség (rekombineering) révén van módosítva; eljárás egy adott metabolit optimális termelésével bíró, genetikailag módosított sejt előállítására; eljárás az említett metabolit és a megfelelő nukleinsavak előállítására
(51) C12Q 1/68 (2006.01)
C12N 15/63 (2006.01)
C12P 13/08 (2006.01)
(13) T2
(30) 102012024435 2012.12.14. DE

---

(11) E037107
(21) E 12 841612
(96) EP 20120841612 2012.10.19.
(97) EP 2768984 A1 2013.04.25.
EP 2768984 B1 2018.01.10.
(73) Dow AgroSciences LLC, Indianapolis IN 46268-1054 (US)
(72) UBAYASENA, Lasantha, Chandana
EHLERT, Zoe
CHANNABASAVARADHYA, Chandra Shekara,A.
GUPTA, Manju
(74) Danubia Szabadalmi és Jogi Iroda Kft., 1051 Budapest, (HU)
(54) Eljárás repcében FAD3 gén zigozitásának meghatározására
(51) C12Q 1/68 (2006.01)
C07H 21/04 (2006.01)
(13) T2
(30) 201161550170 P 2011.10.21. US

---

(11) E036553
(21) E 12 779108
(96) EP 20120779108 2012.10.03.
(97) EP 2764126 A2 2013.04.11.
EP 2764126 B1 2017.11.29.
(73) Université de Lille 1 Sciences et Technologies, 59655 Villeneuve d'Ascq Cedex (FR)
(72) COUTTE, François
JACQUES, Philippe
LECOUTURIER, Didier
GUEZ, Jean-Sébastien
DHULSTER, Pascal

LECLERE, Valérie
BECHET, Max
(74) dr. Tilk Rita, 1111 Budapest, (HU)
(54) Új Bacillus subtilis törzs által termelt biosurfactantok (felületaktív anyagok), ezeket tartalmazó összetételek, előállításuk folyamata és felhasználásuk
(51) C12R 1/125 (2006.01)
C12P 7/64 (2006.01)
C12P 21/00 (2006.01)
(13) T2
(30) 1158922 2011.10.03. FR

---

(11) E037104
(21) E 11 007675
(96) EP 20110007675 2011.09.21.
(97) EP 2546366 A1 2013.01.16.
EP 2546366 B1 2018.01.24.
(73) Linde Aktiengesellschaft, 80331 München (DE)
(72) Rudig, Stefan
Kadelka, Heinz
Werner Gerhard
(74) Danubia Szabadalmi és Jogi Iroda Kft., 1051 Budapest, (HU)
(54) Aknás kemence és eljárás annak üzemeltetésére
(51) C21B 5/00 (2006.01)
C21B 7/16 (2006.01)
F27B 1/16 (2006.01)
F27D 99/00 (2010.01)
(13) T2
(30) 102011107326 2011.07.14. DE

---

(11) E037337
(21) E 08 718031
(96) EP 20080718031 2008.03.19.
(97) EP 2171102 A2 2008.06.12.
EP 2171102 B1 2017.09.13.
(73) Muhr und Bender KG, 57439 Attendorn (DE)
(72) WU, Hai
HOL, Camile Wilbert José
VAN POPTA, Pieter Jacob
VERLOOP, Willem Cornelis
(74) SBGK Szabadalmi Ügyvivői Iroda, 1062 Budapest, (HU)
(54) Hosszirányban változó vastagságú acélszalag
(51) C21D 1/26 (2006.01)
C21D 8/02 (2006.01)
(13) T2
(30) 07014186 2007.07.19. EP

---

(11) E035313
(21) E 14 805820
(96) EP 20140805820 2014.11.25.

(97) EP 3087208 A1 2015.07.02.
EP 3087208 B1 2017.10.18.
(73) Umicore, 1000 Brussels (BE)
(72) BROUWER, Sybolt
HEULENS, Jeroen
VAN HOREBEEK, David
(74) Olle Bäcklund, S-162 65 Vällingby, (SE)
(54) Lítiumion-akkumulátorok újrahasznosításának folyamata
(51) C22B 7/00 (2006.01)
C22B 7/04 (2006.01)
(13) T2
(30) 13199465 2013.12.23. EP

---

(11) E037177
(21) E 11 703076
(96) EP 20110703076 2011.01.24.
(97) EP 2531627 A1 2011.08.11.
EP 2531627 B1 2017.08.23.
(73) ATI Properties LLC, Albany OR 97321 (US)
(72) MINISANDRAM, Ramesh S.
(74) Danubia Szabadalmi és Jogi Iroda Kft., 1051 Budapest, (HU)
(54) Rendszerek és eljárások ötvözet tuskók kialakítására és feldolgozására
(51) C22B 9/20 (2006.01)
C22F 1/10 (2006.01)
C22F 1/16 (2006.01)
(13) T2
(30) 700954 2010.02.05. US

---

(11) E037427
(21) E 14 191903
(96) EP 20140191903 2011.08.22.
(97) EP 2848708 A1 2015.03.18.
EP 2848708 B1 2017.10.04.
(73) ATI Properties LLC, Albany OR 97321 (US)
(72) Forbes Jones,, Robin M
Mantione,, John V
De Souza,, Urban J
Thomas,, Jean-Philippe
Minisandram,, Ramesh S
Kennedy,, Richard L
Davis,, Robert Mark
(74) Danubia Szabadalmi és Jogi Iroda Kft., 1051 Budapest, (HU)
(54) Megmunkálási út titán és titán ötvözetek számára
(51) C22C 14/00 (2006.01)
C22F 1/18 (2006.01)
(13) T2
(30) 882538 2010.09.15. US

---

(11) E037289

(21) E 09 744619
(96) EP 20090744619 2009.10.13.
(97) EP 2350329 A1 2010.04.22.
EP 2350329 B1 2017.12.20.
(73) Schmidt + Clemens GmbH + Co. KG, 51779 Lindlar (DE)
(72) JAKOBI, Dietlinde
KARDUCK, Peter
FREIHERR VON RICHTHOFEN, Alexander
(74) Arinova Szabadalmi és Védjegy Iroda, 1122 Budapest, (HU)
(54) Nikkel-króm ötvözet
(51) C22C 19/05 (2006.01)
(13) T2
(30) 102008051014 2008.10.13. DE

---

(11) E036845
(21) E 07 823448
(96) EP 20070823448 2007.08.27.
(97) EP 2064360 A2 2008.03.13.
EP 2064360 B1 2017.12.27.
(73) ArcelorMittal, 1160 Luxembourg (LU)
(72) BONNET, Frédéric
BOUAZIZ, Olivier
(74) Danubia Szabadalmi és Jogi Iroda Kft., 1051 Budapest, (HU)
(54) Acéllemez könnyűszerkezetek gyártásához, továbbá ilyen lemez gyártási eljárása
(51) C22C 38/02 (2006.01)
C22C 38/14 (2006.01)
(13) T2
(30) 06291413 2006.09.06. EP

---

(11) E037303
(21) E 12 722750
(96) EP 20120722750 2012.04.17.
(97) EP 2839049 A1 2013.10.24.
EP 2839049 B1 2017.10.18.
(73) ArcelorMittal, 1160 Luxembourg (LU)
(72) ALLELY, Christian
CHASSAGNE, Julie
CORLU, Beril
(74) Danubia Szabadalmi és Jogi Iroda Kft., 1051 Budapest, (HU)
(54) Acéllemez elfogyó katódos védőbevonattal és eljárás abból egy tárgy előállítására
(51) C23C 2/04 (2006.01)
C21D 1/673 (2006.01)
C21D 8/02 (2006.01)
C23C 2/12 (2006.01)
C23C 2/28 (2006.01)
(13) T2

---

(11) E035823
(21) E 10 776723

(96) EP 20100776723 2010.11.15.
(97) EP 2507408 A1 2011.06.09.
EP 2507408 B1 2017.07.19.
(73) Henkel AG & Co. KGaA, 40589 Düsseldorf (DE)
(72) BROUWER, Jan-Willem
PILAREK, Frank-Oliver
KRÖMER, Jens
FRISTAD, William, E.
MAECHEL, Helene
(74) SBGK Szabadalmi Ügyvivői Iroda, 1062 Budapest, (HU)
(54) Többlépéses előkezelési eljárás cink- és vasfelületű fémkomponensekhez
(51) C23C 22/78 (2006.01)
C23C 18/31 (2006.01)
C23C 18/32 (2006.01)
C23C 22/34 (2006.01)
C25D 13/20 (2006.01)
(13) T2
(30) 102009047522 2009.12.04. DE

---

(11) E037490
(21) E 06 776534
(96) EP 20060776534 2006.07.31.
(97) EP 1913181 A1 2007.02.15.
EP 1913181 B1 2017.10.04.
(73) POLIGRAT GMBH, 81829 München (DE)
(72) PIESSLINGER-SCHWEIGER, Siegfried
BÖHME, Olaf
(74) SBGK Szabadalmi Ügyvivői Iroda, 1062 Budapest, (HU)
(54) Elektropolírozási eljárás
(51) C25F 3/24 (2006.01)
C25F 7/02 (2006.01)
(13) T2
(30) 102005037563 2005.08.09. DE

---

(11) E037123
(21) E 10 817881
(96) EP 20100817881 2010.09.17.
(97) EP 2478137 A1 2011.03.24.
EP 2478137 B1 2017.09.13.
(73) Codexis, Inc., Redwood City, CA 94063 (US)
(72) FOX, Richard
GIVER, Lorraine J.
HELD, Daniel
HATTENDORF, Douglas
CHOUDHARY, Trish
(74) Danubia Szabadalmi és Jogi Iroda Kft., 1051 Budapest, (HU)
(54) Csökkentett kodon mutagenezis
(51) C40B 50/06 (2006.01)
C12P 19/34 (2006.01)

C40B 40/06 (2006.01)
(13) T2
(30) 283877 P 2009.12.09. US
562988 2009.09.18. US
PCT/US2009/057507 2009.09.18. WO

---

(11) E037507
(21) E 15 153768
(96) EP 20150153768 2015.02.04.
(97) EP 2907914 A1 2015.08.19.
EP 2907914 B1 2017.09.27.
(73) GIMI S.p.A., 35043 Monselice PD (IT)
(72) Saccuman, Stefano
(74) Danubia Szabadalmi és Jogi Iroda Kft., 1051 Budapest, (HU)
(54) Ruhaszárító állvány
(51) D06F 57/06 (2006.01)
D06F 57/08 (2006.01)
(13) T2
(30) PD20140024 2014.02.12. IT

---

(11) E037278
(21) E 10 777052
(96) EP 20100777052 2010.10.05.
(97) EP 2486185 A1 2011.04.14.
EP 2486185 B1 2017.11.01.
(73) Porcher Industries, 38300 Badiniéres (FR)
(72) VERAN, Stéphane
(74) Danubia Szabadalmi és Jogi Iroda Kft., 1051 Budapest, (HU)
(54) Réteggel bevont könnyű szövet, főként repüléshez való anyagokhoz
(51) D06N 3/14 (2006.01)
D03D 13/00 (2006.01)
D03D 15/00 (2006.01)
D06M 15/564 (2006.01)
D06M 15/568 (2006.01)
D06M 15/572 (2006.01)
D06N 3/00 (2006.01)
(13) T2
(30) 0956929 2009.10.05. FR

---

(11) E037204
(21) E 12 737831
(96) EP 20120737831 2012.07.24.
(97) EP 2812480 A1 2013.08.15.
EP 2812480 B1 2017.08.30.
(73) NV Bekaert SA, 8550 Zwevegem (BE)
(72) BUYTAERT, Guy
WEMEL, Dieter
REIS, Patricia
(74) Danubia Szabadalmi és Jogi Iroda Kft., 1051 Budapest, (HU)

(54) Háromalkotós vagy négyalkotós sárgarézötvözet-bevonatot tartalmazó hosszúkás acéltag és hozzátartozó eljárás
(51) D07B 1/06 (2006.01)
(13) T2
(30) 12154051 2012.02.06. EP

---

(11) E037052
(21) E 16 782187
(96) EP 20160782187 2016.10.17.
(97) EP 3180472 A1 2017.04.27.
EP 3180472 B1 2018.03.21.
(73) Liebherr-Components Biberach GmbH, 88400 Biberach an der Riß (DE)
(72) Dr. MUPENDE, Ilaka
Dr. HAMME, Ulrich
Willim, Hans-Dieter
(74) Danubia Szabadalmi és Jogi Iroda Kft., 1051 Budapest, (HU)
(54) Készülék emelőszerkezetek nagyszilárdságú fonott kötele csereérettségének meghatározására
(51) D07B 1/14 (2006.01)
B66B 7/12 (2006.01)
B66C 15/00 (2006.01)
B66D 1/54 (2006.01)
(13) T2
(30) 102015013604 2015.10.21. DE

---

(11) E037074
(21) E 13 812734
(96) EP 20130812734 2013.06.26.
(97) EP 2872330 A1 2014.01.09.
EP 2872330 B1 2017.08.09.
(73) UPM Specialty Papers Oy, 00100 Helsinki (FI)
(72) LEHMUSKALLIO, Timo
(74) Danubia Szabadalmi és Jogi Iroda Kft., 1051 Budapest, (HU)
(54) Csomagolás élelmiszerhez
(51) D21H 19/36 (2006.01)
B32B 7/12 (2006.01)
B32B 29/00 (2006.01)
B65D 77/06 (2006.01)
(13) T2
(30) 20125775 2012.07.05. FI

---

(11) E036993
(21) E 14 738347
(96) EP 20140738347 2014.05.27.
(97) EP 3008244 A1 2014.12.18.
EP 3008244 B1 2017.09.27.
(73) Kirchdorfer Fertigteilholding GmbH, 2752 Wöllersdorf (AT)
(72) RINNHOFER, Gerhard
(74) Danubia Szabadalmi és Jogi Iroda Kft., 1051 Budapest, (HU)
(54) Feszített betontalpfa

(51) **E01B 3/46** (2006.01)
E01B 3/34 (2006.01)
E01B 3/36 (2006.01)
(13) **T2**
(30) 4742013 2013.06.12. AT

---

(11) **E037366**
(21) **E 13 774068**
(96) **EP 20130774068** 2013.10.01.
(97) **EP 2912226 A1** 2014.05.01.
EP 2912226 B1 2018.03.21.
(73) Plasser & Theurer Export von Bahnbaumaschinen Gesellschaft m.b.H., 1010 Wien (AT)
(72) SPRINGER, Heinz
(74) Danubia Szabadalmi és Jogi Iroda Kft., 1051 Budapest, (HU)
(54) **Eljárás vágány aláverésére aszinkron módon mozgatott aláverő gépegységek segítségével**
(51) **E01B 27/16** (2006.01)
(13) **T2**
(30) 11482012 2012.10.24. AT

---

(11) **E037229**
(21) **E 11 833694**
(96) **EP 20110833694** 2011.09.08.
(97) **EP 2631364 A1** 2013.08.28.
EP 2631364 B1 2018.02.07.
(73) Chen, Jui-Wen, New Taipei City (TW)
Chen, Ting-Hao, New Taipei City (TW)
(72) Chen, Jui-Wen
Chen, Ting-Hao
(74) SBGK Szabadalmi Ügyvivői Iroda, 1062 Budapest, (HU)
(54) **Mesterséges útburkolat gyártási eljárása a globális felmelegedés elleni küzdelemhez**
(51) **E01C 3/00** (2006.01)
E01C 3/06 (2006.01)
E01C 7/14 (2006.01)
E01C 9/00 (2006.01)
E01C 11/22 (2006.01)
E01C 19/50 (2006.01)
(13) **T2**
(30) 201010526375 2010.10.19. CN

---

(11) **E036958**
(21) **E 11 718984**
(96) **EP 20110718984** 2011.05.05.
(97) **EP 2567029 A1** 2011.11.10.
EP 2567029 B1 2017.07.19.
(73) REBLOC GmbH, 3571 Gars am Kamp (AT)
(72) Redlberger Alfred
(74) Advopatent Szabadalmi és Védjegy Iroda, 1255 Budapest, (HU)
(54) **Járművisszatartó rendszer utaknál**
(51) **E01F 8/00** (2006.01)

E01F 15/08 (2006.01)
(13) T2
(30) 7682010 2010.05.06. AT

---

(11) E037481
(21) E 12 811238
(96) EP 20120811238 2012.07.12.
(97) EP 2732104 A1 2013.01.17.
EP 2732104 B1 2017.09.13.
(73) Esco Corporation, Portland, OR (US)
(72) CHEYNE, Mark, A.
COWGILL, Noah D.
ROSKA, Michael, B.
CONKLIN, Donald, M.
ZENIER, Scott, H.
HAINLEY, Chris, J.
(74) Danubia Szabadalmi és Jogi Iroda Kft., 1051 Budapest, (HU)
(54) Kopó elrendezés
(51) E02F 9/28 (2006.01)
(13) T2
(30) 201161507726 P 2011.07.14. US
201161576929 P 2011.12.16. US

---

(11) E036915
(21) E 11 001277
(96) EP 20110001277 2011.02.16.
(97) EP 2439350 A1 2012.04.11.
EP 2439350 B1 2018.02.21.
(73) Holzmann GmbH & Co. KG, 49196 Bad Laer (DE)
(72) Holzman, Dirk
(74) SBGK Szabadalmi Ügyvivői Iroda, 1062 Budapest, (HU)
(54) Zsaluelem
(51) E04B 1/00 (2006.01)
(13) T2
(30) 202010014021 U 2010.10.08. DE

---

(11) E037401
(21) E 06 717789
(96) EP 20060717789 2006.01.09.
(97) EP 1974104 A1 2007.07.19.
EP 1974104 B1 2018.03.07.
(73) Polyglass USA, Inc., Hazelton PA 18202 (US)
(72) MOHSEEN, Shaik
ZANCHETTA, Natalino
(74) Danubia Szabadalmi és Jogi Iroda Kft., 1051 Budapest, (HU)
(54) Tetőfedő anyag ragasztóval rendelkező leválasztható bevonópapírral
(51) E04B 1/02 (2006.01)
E04C 2/04 (2006.01)
E04D 5/10 (2006.01)

(13) T2

---

(11) E037097
(21) E 14 820753
(96) EP 20140820753 2014.12.22.
(97) EP 3084091 A1 2015.06.25.
EP 3084091 B1 2018.02.28.
(73) Interbran Systems AG, 76131 Karlsruhe (DE)
(72) BÜTTNER, Siegmar
SCHÜMCHEN, Kurt
(74) SBGK Szabadalmi Ügyvivői Iroda, 1062 Budapest, (HU)
(54) Hőszigetelőpanel
(51) E04B 1/80 (2006.01)
E04B 1/74 (2006.01)
(13) T2
(30) 102013021703 2013.12.20. DE
102014101056 2014.01.29. DE
102014101707 2014.02.12. DE

---

(11) E036957
(21) E 15 155748
(96) EP 20150155748 2015.02.19.
(97) EP 2924187 A1 2015.09.30.
EP 2924187 B1 2017.08.30.
(73) Schmitt, Reiner, 97737 Gemünden (DE)
(72) Schmitt, Reiner
(74) Advopatent Szabadalmi és Védjegy Iroda, 1011 Budapest, (HU)
(54) Profilsín, valamint ahhoz tartozó burkolóelem egy bemélyedés burkolásához
(51) E04C 2/284 (2006.01)
E04C 2/38 (2006.01)
E04F 13/06 (2006.01)
E04F 19/06 (2006.01)
(13) T2
(30) 202014101347 U 2014.03.24. DE

---

(11) E036951
(21) E 11 009211
(96) EP 20110009211 2011.11.21.
(97) EP 2458105 A2 2012.05.30.
EP 2458105 B1 2018.02.28.
(73) Budejovsky, Roman, 67502 Konesin (CZ)
(72) Budejovsky, Roman
(74) Budapatent Szabadalmi és Védjegy Iroda Kft., 1023 Budapest, (HU)
(54) Vázszerkezet egység moduláris épületszerkezethez
(51) E04C 2/38 (2006.01)
(13) T2
(30) 20100861 2010.11.24. CZ

---

(11) E037083

(21) E 11 794766
(96) EP 20110794766 2011.12.14.
(97) EP 2652221 A2 2012.06.21.
EP 2652221 B1 2017.08.16.
(73) NV Bekaert SA, 8550 Zwevegem (BE)
(72) LAMBRECHTS, Ann
VERVAECKE, Frederik
(74) Danubia Szabadalmi és Jogi Iroda Kft., 1051 Budapest, (HU)
(54) Acélszál-erősítésű betonszerkezet
(51) E04C 5/01 (2006.01)
(13) T2
(30) 10195107 2010.12.15. EP

---

(11) E037078
(21) E 14 777024
(96) EP 20140777024 2014.09.22.
(97) EP 3055466 A1 2015.04.16.
EP 3055466 B1 2017.09.13.
(73) Häussler Innovation GmbH, Kempten 87435 (DE)
(72) HÄUSSLER, Franz
(74) Danubia Szabadalmi és Jogi Iroda Kft., 1051 Budapest, (HU)
(54) Kezelési egység, eljárás előállítására és eljárás lefektetésére
(51) E04C 5/04 (2006.01)
B21F 27/00 (2006.01)
(13) T2
(30) 102013111064 2013.10.07. DE

---

(11) E036818
(21) E 12 187162
(96) EP 20120187162 2012.10.04.
(97) EP 2578763 A1 2013.04.10.
EP 2578763 B1 2017.12.13.
(73) VKR Holding A/S, 2970 Horsholm (DK)
(72) Nielsen, Thomas Nor
(74) Csákay és Társai Ügyvédi Iroda, 1124 Budapest, (HU)
(54) Több tartókengyellel rendelkező ablak tetőszerkezetbe történő beépítésre
(51) E04D 13/03 (2006.01)
(13) T2
(30) 201170545 2011.10.04. DK

---

(11) E036264
(21) E 06 799800
(96) EP 20060799800 2006.10.27.
(97) EP 2038491 A2 2007.02.08.
EP 2038491 B1 2017.08.09.
(73) Välinge Innovation AB, 263 65 Viken (SE)
(72) PERVAN, Darko
PAISSON, Agne
(74) Olle Bäcklund, S-162 65 Vällingby, (SE)

(54) Építőpanelok mechanikus reteszelése hajlékony tüskés horonycsappal
(51) E04F 15/02 (2006.01)
E04B 5/00 (2006.01)
E04F 15/04 (2006.01)
(13) T2
(30) 0601550 2006.07.11. SE

---

(11) E036375
(21) E 09 839365
(96) EP 20090839365 2009.11.02.
(97) EP 2391783 A1 2010.08.05.
EP 2391783 B1 2017.12.20.
(73) Välinge Innovation AB, 263 65 Viken (SE)
(72) Pervan, Darko
BOO, Christian
(74) Olle Bäcklund, S-162 65 Vällingby, (SE)
(54) Padlópanelok mechanikus reteszelései és horonycsap-nyersdarab
(51) E04F 15/04 (2006.01)
E04F 15/02 (2006.01)
(13) T2
(30) PCT/SE2009/050103 2009.01.30. WO
0900580 2009.04.29. SE

---

(11) E036853
(21) E 15 186349
(96) EP 20150186349 2007.06.27.
(97) EP 2995748 A1 2016.03.16.
EP 2995748 B1 2017.12.13.
(73) Chelf, Jonathan David, Carlsbad CA 92009 (US)
(72) Chelf, Jonathan David
(74) SBGK Szabadalmi Ügyvivői Iroda, 1062 Budapest, (HU)
(54) Légtartásos szerkezet hatékony nyomás alatt tartására és szellőztetésére szolgáló eljárás és berendezés
(51) E04G 11/04 (2006.01)
A01G 9/14 (2006.01)
A01G 9/24 (2006.01)
E04H 5/08 (2006.01)
E04H 15/14 (2006.01)
E04H 15/20 (2006.01)
E04H 15/22 (2006.01)
F24F 7/007 (2006.01)
F24F 13/08 (2006.01)
(13) T2
(30) 817208 P 2006.06.27. US

---

(11) E037220
(21) E 15 170456
(96) EP 20150170456 2015.06.03.
(97) EP 2952654 A1 2015.12.09.
EP 2952654 B1 2017.09.13.

(73) ATL Limited, 2010 Fgura (MT)
(72) Hedlund, Rolf
(74) Danubia Szabadalmi és Jogi Iroda Kft., 1051 Budapest, (HU)
(54) Biztonsági sín és biztonsági rendszer leesés ellen
(51) E04G 21/32 (2006.01)
A62B 35/00 (2006.01)
E06C 7/18 (2006.01)
(13) T2
(30) 1400282 2014.06.04. SE

---

(11) E037013
(21) E 15 160662
(96) EP 20150160662 2015.03.24.
(97) EP 2924197 A2 2016.08.03.
EP 2924197 B1 2017.09.27.
(73) HOPPE AG, D-35260 Stadtallendorf (DE)
(72) Kleis, Matthias
Ludwig, Manfred
(74) SBGK Szabadalmi Ügyvivői Iroda, 1062 Budapest, (HU)
(54) Ütközőtest egy ajtó- és/vagy ablakfogantyú számára
(51) E05B 3/06 (2006.01)
E05B 15/00 (2006.01)
(13) T2
(30) 102014104271 2014.03.26. DE

---

(11) E037164
(21) E 13 425033
(96) EP 20130425033 2013.03.04.
(97) EP 2775073 A1 2014.09.10.
EP 2775073 B1 2018.02.21.
(73) Pastore & Lombardi S.p.A., Bologna (IT)
(72) Hilbe, Luca
(74) Danubia Szabadalmi és Jogi Iroda Kft., 1051 Budapest, (HU)
(54) Elrendezés jármű ajtajának nyitására
(51) E05B 83/10 (2014.01)
E05B 13/00 (2006.01)
E05B 13/10 (2006.01)
(13) T2

---

(11) E037214
(21) E 07 857905
(96) EP 20070857905 2007.12.20.
(97) EP 2140087 A1 2008.11.13.
EP 2140087 B1 2017.09.20.
(73) SIEGENIA-AUBI KG, 57234 Wilnsdorf (DE)
(72) KORP, Gerda
STÜNN, Christoph
Zimmermann, Michael
(74) Danubia Szabadalmi és Jogi Iroda Kft., 1051 Budapest, (HU)

(54) Vasalás
(51) E05C 9/20 (2006.01)
E05C 9/00 (2006.01)
(13) T2
(30) 202007006223 U 2007.04.27. DE

---

(11) E037219
(21) E 14 743985
(96) EP 20140743985 2014.06.16.
(97) EP 3039212 A1 2015.03.05.
EP 3039212 B1 2017.08.09.
(73) Julius Blum GmbH, 6973 Höchst (AT)
(72) LUTZ, Markus
(74) Danubia Szabadalmi és Jogi Iroda Kft., 1051 Budapest, (HU)
(54) Állítóhajtás mozgatható bútorrészekhez
(51) E05D 11/10 (2006.01)
E05F 1/10 (2006.01)
(13) T2
(30) 6732013 2013.08.30. AT

---

(11) E036909
(21) E 04 104920
(96) EP 20040104920 2004.10.07.
(97) EP 1645707 A1 2006.04.12.
EP 1645707 B1 2018.02.14.
(73) HAUTAU GmbH, 31691 Helpsen (DE)
(72) Muegge, Dirk
(74) Danubia Szabadalmi és Jogi Iroda Kft., 1051 Budapest, (HU)
(54) Futókocsi-elrendezés nehéz, párhuzamos síkba félreállítható tolószárnyak számára
(51) E05D 15/10 (2006.01)
(13) T2

---

(11) E037072
(21) E 05 734880
(96) EP 20050734880 2005.04.27.
(97) EP 1766173 A1 2006.01.19.
EP 1766173 B1 2017.08.16.
(73) Julius Blum GmbH, 6973 Höchst (AT)
(72) BRÜSTLE, Klaus
(74) Danubia Szabadalmi és Jogi Iroda Kft., 1051 Budapest, (HU)
(54) Bútor állító mechanizmussal és billenthetően ágyazott állítókarral
(51) E05F 1/10 (2006.01)
E05F 5/02 (2006.01)
(13) T2
(30) 11902004 2004.07.14. AT
18592004 2004.11.08. AT

---

(11) E036855
(21) E 14 796276

(96) EP 20140796276 2014.10.06.
(97) EP 3052730 A1 2015.04.09.
EP 3052730 B1 2017.12.13.
(73) In & Tec S.r.l., 25128 Brescia (IT)
(72) BACCHETTI, Luciano
(74) SBGK Szabadalmi Ügyvivői Iroda, 1062 Budapest, (HU)
(54) Csuklópánt-szerelvény ajtókhoz, zsalugáterekhez és hasonlókhoz
(51) E05F 3/20 (2006.01)
E05F 1/12 (2006.01)
(13) T2
(30) VI20130245 2013.10.04. IT

---

(11) E036881
(21) E 14 758577
(96) EP 20140758577 2014.09.04.
(97) EP 3060737 A1 2015.04.30.
EP 3060737 B1 2018.05.02.
(73) SIEGENIA-AUBI KG, 57234 Wilnsdorf (DE)
(72) GROTH, Michael
(74) Danubia Szabadalmi és Jogi Iroda Kft., 1051 Budapest, (HU)
(54) Vasalattal ellátott ablak vagy ajtó
(51) E05F 7/00 (2006.01)
E05D 15/526 (2006.01)
E05F 7/06 (2006.01)
(13) T2
(30) 202013009352 U 2013.10.23. DE

---

(11) E037434
(21) E 13 199339
(96) EP 20130199339 2013.12.23.
(97) EP 2887535 A1 2015.06.24.
EP 2887535 B1 2018.02.07.
(73) Gabrijel Rejc GmbH & Co. KG, 84036 Landshut (DE)
(72) Rejc, Gabrijel
(74) Danubia Szabadalmi és Jogi Iroda Kft., 1051 Budapest, (HU)
(54) Hajtó- és vezérlőrendszer emelőkapuk számára
(51) E05F 15/40 (2015.01)
E05F 15/603 (2015.01)
E05F 15/70 (2015.01)
E05F 15/72 (2015.01)
E06B 9/84 (2006.01)
H02P 3/08 (2006.01)
(13) T2

---

(11) E036820
(21) E 16 166378
(96) EP 20160166378 2016.04.21.
(97) EP 3088650 A1 2016.11.02.
EP 3088650 B1 2017.07.19.

(73) Industrie Scaffalature Arredamenti- ISA SpA, 06083 Bastia Umbra (PG) (IT)
(72) GIULIETTI, MARCO
(74) Advopatent Szabadalmi és Védjegy Iroda, 1011 Budapest, (HU)
(54) Javított hűtőszekrény
(51) E05F 17/00 (2006.01)
E05F 15/611 (2015.01)
(13) T2
(30) UB20150058 2015.04.27. IT

---

(11) E037027
(21) E 16 020422
(96) EP 20160020422 2016.10.27.
(97) EP 3165702 A1 2017.05.10.
EP 3165702 B1 2017.12.20.
(73) Kockler, Achim, 01445 Radebeul (DE)
(72) Regensburger, Albert
(74) PINTZ ÉS TÁRSAI Szabadalmi, Védjegy és Jogi Iroda Kft., 1444 Budapest, (HU)
(54) Ablakelem kényszerszellőzés optimalizált elrendezésével
(51) E06B 7/10 (2006.01)
(13) T2
(30) 102015014268 2015.11.05. DE

---

(11) E037117
(21) E 15 191464
(96) EP 20150191464 2015.10.26.
(97) EP 3163009 A1 2017.05.03.
EP 3163009 B1 2018.02.14.
(73) GMT Gesellschaft für Maschinentechnik mbH, 44649 Herne (DE)
(72) Grzeszick, Michael
Kister, Ralf
(74) SBGK Szabadalmi Ügyvivői Iroda, 1062 Budapest, (HU)
(54) Szerkezet fúrószerszám fúrókészülék gépi forgófejéhez csatlakoztatására
(51) E21B 17/03 (2006.01)
(13) T2

---

(11) E037381
(21) E 11 184723
(96) EP 20110184723 2011.10.11.
(97) EP 2581553 A1 2013.04.17.
EP 2581553 B1 2018.03.14.
(73) Schenck RoTec GmbH, 64293 Darmstadt (DE)
(72) BREITWIESER, Matthias
Grossehelweg, Jochen
(74) SBGK Szabadalmi Ügyvivői Iroda, 1062 Budapest, (HU)
(54) Eljárás és eszköz gyorstöltő törzscsoport forgórésze kiegyensúlyozatlanságának dinamikus mérésére
(51) F01D 5/02 (2006.01)
F01D 21/00 (2006.01)
G01M 1/22 (2006.01)
(13) T2

(11) E037505
(21) E 11 172633
(96) EP 20110172633 2011.07.05.
(97) EP 2412943 A2 2012.02.01.
EP 2412943 B1 2018.04.18.
(73) Fritz Egger GmbH & Co. OG, 6380 St. Johann in Tirol (AT)
(72) Obwaller, Georg
(74) SBGK Szabadalmi Ügyvivői Iroda, 1062 Budapest, (HU)
(54) Berendezés és eljárás forrógáznak hőhordozó anyag integrált hevítésével történő előállítására
(51) F01K 17/06 (2006.01)
F22B 1/18 (2006.01)
(13) T2
(30) 102010032266 2010.07.26. DE

---

(11) E037384
(21) E 12 741001
(96) EP 20120741001 2012.08.01.
(97) EP 2744986 A1 2013.02.21.
EP 2744986 B1 2018.03.07.
(73) ThyssenKrupp Presta TecCenter AG, 9492 Eschen (LI)
(72) KUNZ, Michael
Mann, Bernd
MELZER, Markus
Meusel, Jürgen
(74) Danubia Szabadalmi és Jogi Iroda Kft., 1051 Budapest, (HU)
(54) Állítható bütyköstengely-elrendezés
(51) F01L 1/047 (2006.01)
F01L 1/34 (2006.01)
F01L 1/344 (2006.01)
(13) T2
(30) 102011052822 2011.08.18. DE

---

(11) E036888
(21) E 10 163641
(96) EP 20100163641 2008.04.22.
(97) EP 2230390 A1 2010.09.22.
EP 2230390 B1 2017.08.02.
(73) Schwäbische Hüttenwerke Automotive GmbH, 73433 Aalen-Wasseralfingen (DE)
(72) Maucher, Franz
Welte, Claus
Bohner, Jürgen
(74) SBGK Szabadalmi Ügyvivői Iroda, 1062 Budapest, (HU)
(54) Bütyköstengely-fázisállító és vákuumszivattyú belső égésű motorhoz
(51) F01L 1/34 (2006.01)
B60T 13/52 (2006.01)
B60T 17/02 (2006.01)
F01L 1/02 (2006.01)
F01L 1/053 (2006.01)

F01L 1/344 (2006.01)
F02B 67/04 (2006.01)
(13) T2
(30) 102007020431 2007.04.27. DE

---

(11) E037288
(21) E 12 706241
(96) EP 20120706241 2012.02.23.
(97) EP 2678534 A1 2012.08.30.
EP 2678534 B1 2017.12.06.
(73) DBW Holding GmbH, 37120 Bovenden (DE)
(72) BAUER, Thomas
REGENT, Karl-Christian
SCHWERDTFEGER, Martin
(74) Advopatent Szabadalmi és Védjegy Iroda, 1255 Budapest, (HU)
(54) Hangtompító betét gépjárművekhez, és eljárás annak előállítására
(51) F01N 1/24 (2006.01)
B29C 53/56 (2006.01)
D04H 1/44 (2006.01)
D04H 3/002 (2012.01)
D04H 3/004 (2012.01)
D04H 3/015 (2012.01)
D04H 3/073 (2012.01)
D04H 3/115 (2012.01)
D04H 3/12 (2006.01)
D04H 3/14 (2006.01)
F01N 13/18 (2010.01)
F02B 77/13 (2006.01)
(13) T2
(30) 102011012202 2011.02.23. DE

---

(11) E034967
(21) E 10 705888
(96) EP 20100705888 2010.03.02.
(97) EP 2409017 A1 2010.09.23.
EP 2409017 B1 2017.08.23.
(73) SEG Automotive Germany GmbH, 70499 Stuttgart (DE)
(72) WANNER, Hartmut
DAURER, Uwe
(74) SBGK Szabadalmi Ügyvivői Iroda, 1062 Budapest, (HU)
(54) Kapcsolási elrendezés belső égésű motor indításához és eljárás indítóberendezés vezérlésére
(51) F02N 11/00 (2006.01)
F02N 15/06 (2006.01)
F02N 15/10 (2006.01)
(13) T2
(30) 102009001694 2009.03.20. DE

---

(11) E036854
(21) E 10 151793

(96) EP 20100151793 2010.01.27.
(97) EP 2354532 A1 2011.08.10.
EP 2354532 B1 2018.01.03.
(73) Flex Automotive GmbH, 70794 Filderstadt (DE)
(72) Kanamüller, Thomas
Tiritoglu, Okan
Gern, Tobias
(74) Danubia Szabadalmi és Jogi Iroda Kft., 1051 Budapest, (HU)
(54) Párhuzamos kapcsolási elrendezés
(51) F02N 11/08 (2006.01)
H02J 1/00 (2006.01)
H02M 3/04 (2006.01)
(13) T2

---

(11) E037012
(21) E 15 188664
(96) EP 20150188664 2015.10.06.
(97) EP 3006737 A1 2016.04.13.
EP 3006737 B1 2017.12.06.
(73) Chou, Wen-San, Tainan City (TW)
(72) Chou, Wen-San
(74) SWORKS Nemzetközi Szabadalmi Ügyvivői Iroda Kft., 1011 Budapest, (HU)
(54) Feljavított légkompresszor
(51) F04B 35/04 (2006.01)
F04B 39/12 (2006.01)
F04B 39/14 (2006.01)
F04B 41/02 (2006.01)
(13) T2
(30) 103135093 2014.10.08. TW

---

(11) E036868
(21) E 15 185143
(96) EP 20150185143 2015.09.14.
(97) EP 2998583 A1 2016.03.23.
EP 2998583 B1 2017.11.08.
(73) Chou, Wen-San, Tainan City (TW)
(72) Chou, Wen-San
(74) Sworks Nemzetközi Szabadalmi Ügyvivői Iroda Kft., 1011 Budapest, (HU)
(54) Nyomáskijelző légkompresszor számára
(51) F04B 49/10 (2006.01)
G01L 7/16 (2006.01)
G01L 19/10 (2006.01)
(13) T2
(30) 103131824 2014.09.15. TW

---

(11) E036283
(21) E 12 782144
(96) EP 20120782144 2012.05.04.
(97) EP 2705259 A1 2012.11.15.

EP 2705259 B1 2017.12.06.
(73) Välinge Innovation AB, 263 65 Viken (SE)
(72) PERVAN, Darko
Hakansson, Niclas
(74) Olle Bäcklund, S-162 65 Vällingby, (SE)
(54) Mechanikus reteszelőrendszer bútorpanelokhoz
(51) F16B 12/10 (2006.01)
A47B 47/00 (2006.01)
F16B 5/00 (2006.01)
F16B 5/06 (2006.01)
F16B 12/12 (2006.01)
F16B 12/26 (2006.01)
F16B 12/44 (2006.01)
(13) T2
(30) 1150400 2011.05.06. SE
201161483444 P 2011.05.06. US

---

(11) E032814
(21) E 13 157982
(96) EP 20130157982 2013.03.06.
(97) EP 2639463 A2 2013.09.18.
EP 2639463 B1 2017.02.08.
(73) Heco Italia EFG S.r.l., 36061 Bassano Del Grappa (VI) (IT)
(72) Vianello, Carlo Filippo
(74) Olle Bäcklund, S-162 65 Vällingby, (SE)
(54) Önmetsző csavar legalább két elem csatlakoztatására
(51) F16B 25/00 (2006.01)
F16B 5/02 (2006.01)
F16B 25/10 (2006.01)
(13) T2
(30) PD20120078 2012.03.13. IT

---

(11) E037411
(21) E 13 785565
(96) EP 20130785565 2013.10.15.
(97) EP 2909490 A1 2014.05.01.
EP 2909490 B1 2018.04.11.
(73) H.E.F., 42160 Andrezieux-Boutheon (FR)
(72) MASSE, Emmanuel
BLANDENET, Olivier
MAURIN-PERRIER, Philippe
(74) SBGK Szabadalmi Ügyvivői Iroda, 1062 Budapest, (HU)
(54) Kompozit anyagból készült és erős dinamikus terhelés alatt működő, önkenő csuklószerelvény
(51) F16C 23/04 (2006.01)
B29C 70/86 (2006.01)
F16C 33/18 (2006.01)
F16C 33/20 (2006.01)
F16C 33/28 (2006.01)
(13) T2

(30) 1260031 2012.10.22. FR

---

(11) E037114
(21) E 16 195731
(96) EP 20160195731 2016.10.26.
(97) EP 3165787 A1 2017.05.10.
EP 3165787 B1 2018.05.02.
(73) Valeo Embrayages, 80009 Amiens Cedex 2 (FR)
(72) MAHE, Hervé
(74) SBGK Szabadalmi Ügyvivői Iroda, 1062 Budapest, (HU)
(54) Eljárás jármű meghajtó rendszerének és egy lengő csillapítószerkezetnek az összehangolására
(51) F16F 15/14 (2006.01)
(13) T2
(30) 1560572 2015.11.04. FR

---

(11) E036935
(21) E 15 196910
(96) EP 20150196910 2015.11.28.
(97) EP 3098483 A1 2016.11.30.
EP 3098483 B1 2018.01.24.
(73) Saic Motor Corporation Ltd., Shanghai 201203 (CN)
(72) ZHU, Jun
MA, Chengjie
GU, Zhengmin
YE, Xianjun
ZHANG, Pengjun
ZHANG, Peng
GU, Jing
(74) SBGK Szabadalmi Ügyvivői Iroda, 1062 Budapest, (HU)
(54) Vezérlő berendezés és eljárás kettős motorú elektromos jármű elektromos hajtásátviteléhez
(51) F16H 61/04 (2006.01)
B60K 1/02 (2006.01)
B60L 15/20 (2006.01)
B60W 10/08 (2006.01)
B60W 10/11 (2012.01)
(13) T2
(30) 201510287526 2015.05.29. CN

---

(11) E036990
(21) E 11 720626
(96) EP 20110720626 2011.04.14.
(97) EP 2564099 A2 2011.11.10.
EP 2564099 B1 2017.08.02.
(73) Dresser, Inc., Addison, TX 75001 (US)
(72) MAY, Lamar E.
(74) SBGK Szabadalmi Ügyvivői Iroda, 1062 Budapest, (HU)
(54) Közegáramlás vezérlés
(51) F16K 17/00 (2006.01)
F16K 17/164 (2006.01)

F16K 17/32 (2006.01)
(13) T2
(30) 201113082941 2011.04.08. US
328326 P 2010.04.27. US

---

(11) E037144
(21) E 09 845340
(96) EP 20090845340 2009.05.27.
(97) EP 2452110 A1 2010.12.02.
EP 2452110 B1 2017.09.13.
(73) Flowserve Management Company, Irving, TX 75039 (US)
(72) HAINES, Bradford
GIFFORD, Decker
HAEHL, Mark
(74) Danubia Szabadalmi és Jogi Iroda Kft., 1051 Budapest, (HU)
(54) Közegáram szabályozó eszközök és rendszerek, továbbá eljárások közeg áramoltatásra
(51) F16K 47/06 (2006.01)
F16K 1/52 (2006.01)
F16K 47/08 (2006.01)
F16K 51/00 (2006.01)
F16L 55/02 (2006.01)
F16L 55/027 (2006.01)
(13) T2

---

(11) E037407
(21) E 15 828866
(96) EP 20150828866 2015.12.18.
(97) EP 3052847 A1 2016.06.23.
EP 3052847 B1 2018.02.14.
(73) FITT S.p.A., 36066 Sandrigo (Vicenza) (IT)
(72) MEZZALIRA, Alessandro
VIGOLO, Valentino
BATTAGLIA, Luca
PETRONILLI, Andrea
(74) SBGK Szabadalmi Ügyvivői Iroda, 1062 Budapest, (HU)
(54) Kihúzható, hajlékony tömlő, valamint eljárás és gyártósor ennek folytonos előállítására
(51) F16L 11/08 (2006.01)
B29C 47/00 (2006.01)
B29C 47/02 (2006.01)
B29C 47/06 (2006.01)
B29C 55/22 (2006.01)
B29D 23/00 (2006.01)
B32B 27/12 (2006.01)
F16L 11/12 (2006.01)
(13) T2
(30) VI20140320 2014.12.18. IT
VI20140319 2014.12.18. IT

---

(11) E037367

(21) E 11 450027
(96) EP 20110450027 2011.02.23.
(97) EP 2363630 A2 2011.09.07.
EP 2363630 B1 2018.02.14.
(73) Schauer Agrotronic GmbH, 4731 Prambachkirchen (AT)
(72) Schönbauer, Hubert, Dipl.-Ing (FH)
(74) Gödölle, Kékes, Mészáros & Szabó Szabadalmi és Védjegy Iroda, 1024 Budapest, (HU)
(54) Eljárás pneumatikusan működtethető membránszelepek felügyeletére folyékonytakarmányozó berendezésekben
(51) F17D 5/02 (2006.01)
F16K 7/17 (2006.01)
F16K 17/00 (2006.01)
F16K 37/00 (2006.01)
G01M 3/28 (2006.01)
(13) T2
(30) 3522010 2010.03.05. AT

---

(11) E037199
(21) E 13 800354
(96) EP 20130800354 2013.06.07.
(97) EP 2863119 A1 2013.12.12.
EP 2863119 B1 2018.03.14.
(73) Hangzhou Hpwinner Opto Corporation, Hangzhou, Zhejiang 310015 (CN)
(72) CHEN, Kai
HUANG, Jianming
LU, Huali
(74) SBGK Szabadalmi Ügyvivői Iroda, 1062 Budapest, (HU)
(54) LED modul tömítési technológia
(51) F21V 31/04 (2006.01)
F16L 5/10 (2006.01)
F21V 27/02 (2006.01)
F21V 29/70 (2015.01)
F21Y105/10 (2016.01)
F21Y115/10 (2016.01)
(13) T2
(30) 201210188159 2012.06.08. CN
201320278363 U 2013.05.21. CN
201310189101 2013.05.21. CN

---

(11) E036886
(21) E 11 798442
(96) EP 20110798442 2011.05.24.
(97) EP 2585768 A1 2011.12.29.
EP 2585768 B1 2017.07.19.
(73) QTF Sweden AB, 393 53 Kalmar (SE)
(72) CARLSSON, Björn
(74) Danubia Szabadalmi és Jogi Iroda Kft., 1051 Budapest, (HU)
(54) Eljárás fagyáspont csökkentésére szolgáló vegyületek szintjének folyamatos szabályozására energiarendszerben, úgymint épületekben lévő hővisszanyerő rendszerben

(51) **F24F 12/00** (2006.01)
F24F 11/00 (2006.01)
(13) **T2**
(30) 1050680 2010.06.23. SE

---

(11) **E036532**
(21) **E 11 156241**
(96) **EP 20110156241** 2011.02.28.
(97) **EP 2492606 A1** 2012.08.29.
EP 2492606 B1 2017.06.28.
(73) Acticon AB, 564 31 Bankeryd (SE)
(72) Borander, Jerry
(74) dr. Kocsomba Nelli Ügyvédi Iroda, 1146 Budapest, (HU)
(54) **Légáramszabályozó készülék**
(51) **F24F 13/10** (2006.01)
(13) **T2**

---

(11) **E037245**
(21) **E 15 178123**
(96) **EP 20150178123** 2015.07.23.
(97) **EP 3040638 A1** 2016.07.06.
EP 3040638 B1 2018.05.09.
(73) Hoval Aktiengesellschaft, 9490 Vaduz (LI)
(72) Telian, Markus Walter
(74) SBGK Szabadalmi Ügyvivői Iroda, 1062 Budapest, (HU)
(54) **Hőátviteli cső, és kazán egy ilyen hőátvitellel**
(51) **F24H 1/28** (2006.01)
F24H 1/20 (2006.01)
F24H 8/00 (2006.01)
F24H 9/00 (2006.01)
F28F 1/00 (2006.01)
F28F 1/06 (2006.01)
F28F 1/40 (2006.01)
(13) **T2**

---

(11) **E037356**
(21) **E 12 863184**
(96) **EP 20120863184** 2012.12.21.
(97) **EP 2798296 A1** 2013.07.04.
EP 2798296 B1 2018.02.14.
(73) Harper International Corporation, Lancaster, NY 14086 (US)
(72) BAGWELL, Renee, M.
STRY, William, J.
(74) Danubia Szabadalmi és Jogi Iroda Kft., 1051 Budapest, (HU)
(54) **Kemence szálak hőkezelésére**
(51) **F26B 13/00** (2006.01)
F26B 25/12 (2006.01)
(13) **T2**
(30) 201161580953 P 2011.12.28. US

(11) E036903
(21) E 13 153167
(96) EP 20130153167 2013.01.30.
(97) EP 2762823 A1 2014.08.06.
EP 2762823 B1 2017.07.26.
(73) Alfa Laval Corporate AB, 221 00 Lund (SE)
(72) HEDBERG, Magnus
Nilsson, Johan
(74) SWORKS Nemzetközi Szabadalmi Ügyvivői Iroda Kft., 1011 Budapest, (HU)
(54) Rögzítőeszköz, tömítési elrendezés és összeállítás
(51) F28D 9/00 (2006.01)
F28F 3/08 (2006.01)
F28F 3/10 (2006.01)
(13) T2

---

(11) E035801
(21) E 10 815689
(96) EP 20100815689 2010.09.13.
(97) EP 2478324 A1 2011.03.17.
EP 2478324 B1 2017.10.25.
(73) Spuhr, Hakan, 24750 Dalby (SE)
Spuhr I Dalby AB, 237 34 Bjärred (SE)
(72) SPUHR, Hakan
(74) Olle Bäcklund, S-162 65 Vällingby, (SE)
(54) Távcsőtartó szerelék átlósan osztott gyűrűkkel és csatlakozási lehetőségekkel kiegészítők számára
(51) F41G 1/387 (2006.01)
F41G 11/00 (2006.01)
(13) T2
(30) 0901180 2009.09.14. SE

---

(11) E037247
(21) E 15 176770
(96) EP 20150176770 2015.07.15.
(97) EP 2975358 A1 2016.01.20.
EP 2975358 B1 2017.08.16.
(73) Zöller-Kipper GmbH, 55130 Mainz (DE)
(72) SILVAN, Eckhard
FEYERABEND, Lutz
(74) Danubia Szabadalmi és Jogi Iroda Kft., 1051 Budapest, (HU)
(54) Hágcsó
(51) G01B 7/02 (2006.01)
B60R 3/00 (2006.01)
B65F 3/00 (2006.01)
G01B 7/28 (2006.01)
G01B 7/30 (2006.01)
(13) T2
(30) 202014103270 U 2014.07.16. DE

---

(11) E036967
(21) E 15 155746
(96) EP 20150155746 2015.02.19.
(97) EP 3048415 A1 2016.07.27.
EP 3048415 B1 2017.07.19.
(73) Sturm Maschinen- & Anlagenbau GmbH, 94330 Salching (DE)
(72) Wimmer, Patrick
Bernwinkler, Fabian
Kesting, Marc
Völlinger, Ralf
Schütz, Wolfgang
(74) Danubia Szabadalmi és Jogi Iroda Kft., 1051 Budapest, (HU)
(54) Eljárás és bevonó berendezés üregek falainak bevonására
(51) G01B 21/14 (2006.01)
B05B 12/08 (2006.01)
C23C 4/00 (2006.01)
G01B 5/00 (2006.01)
G01B 11/06 (2006.01)
G01B 11/12 (2006.01)
(13) T2
(30) 15151724 2015.01.20. EP

---

(11) E036839
(21) E 12 756205
(96) EP 20120756205 2012.09.07.
(97) EP 2753899 A1 2013.03.14.
EP 2753899 B1 2018.01.24.
(73) Continental Teves AG&Co. Ohg, 60488 Frankfurt (DE)
(72) GRUNWALD, Frank
LEHMANN, Sören
(74) Danubia Szabadalmi és Jogi Iroda Kft., 1051 Budapest, (HU)
(54) Amplitúdó kiértékelés Goertzel algoritmussal differenciáltranszformátoros elmozdulásszenzorban
(51) G01D 5/00 (2006.01)
G01D 5/22 (2006.01)
(13) T2
(30) 102011082462 2011.09.09. DE

---

(11) E037340
(21) E 14 173259
(96) EP 20140173259 2014.06.20.
(97) EP 2829859 A2 2015.01.28.
EP 2829859 B1 2018.02.21.
(73) Pro-micron GmbH & Co.KG, 87600 Kaufbeuren (DE)
(72) Wulff, Dr.-Ing. Kolja
(74) SBGK Szabadalmi Ügyvivői Iroda, 1062 Budapest, (HU)
(54) Eljárás és mérőrendszer geometriai test alakváltozásának meghatározására erő- vagy alakváltozásmérő érzékelőkkel
(51) G01L 5/16 (2006.01)
G01L 3/10 (2006.01)

G01L 5/00 (2006.01)
(13) T2
(30) 102013107953 2013.07.25. DE

---

(11) E037296
(21) E 11 702317
(96) EP 20110702317 2011.01.15.
(97) EP 2524199 A1 2011.07.21.
EP 2524199 B1 2018.05.02.
(73) Skyventure International (UK) Ltd., Worcester WR1 2JG (BS)
(72) METNI, N, Alan
ARLITT, Mark
(74) SBGK Szabadalmi Ügyvivői Iroda, 1062 Budapest, (HU)
(54) Forgólapát-hőcserélő szélcsatornához
(51) G01M 9/04 (2006.01)
A63G 31/00 (2006.01)
B64D 23/00 (2006.01)
F28F 1/02 (2006.01)
F28F 9/02 (2006.01)
F28F 9/06 (2006.01)
F28F 9/26 (2006.01)
(13) T2
(30) 295229 P 2010.01.15. US

---

(11) E036919
(21) E 11 305836
(96) EP 20110305836 2011.06.29.
(97) EP 2405249 A1 2012.01.11.
EP 2405249 B1 2017.12.20.
(73) ALSTOM Transport Technologies, 93400 Saint-Ouen (FR)
(72) Laitem, Claude
Boualem, Benali
(74) Danubia Szabadalmi és Jogi Iroda Kft., 1051 Budapest, (HU)
(54) Berendezés szivárgási áramok hatásának tesztelésére villamos motor csapágyazásának élettartama során
(51) G01M 13/04 (2006.01)
(13) T2
(30) 1055512 2010.07.07. FR

---

(11) E036873
(21) E 14 738131
(96) EP 20140738131 2014.01.09.
(97) EP 2944948 A1 2015.11.18.
EP 2944948 B1 2017.08.16.
(73) Kabushiki Kaisha Kobe Seiko Sho (Kobe Steel, Ltd.), Kobe-shi, Hyogo 651-8585 (JP)
(72) KISHI, Tomoya
HAYASHI, Kazushi
KUGIMIYA, Toshihiro
(74) SBGK Szabadalmi Ügyvivői Iroda, 1062 Budapest, (HU)
(54) Értékelési eljárás oxid félvezetős vékonyfilmhez, minőségellenőrzési eljárás oxid félvezetős vékonyfilmhez,

valamint az értékelési eljárásban használt értékelési elem és értékelési eszköz

(51) **G01N 22/00** (2006.01)
G01R 31/26 (2006.01)
G01R 31/265 (2006.01)
G01R 31/28 (2006.01)
G01R 31/308 (2006.01)
H01L 21/336 (2006.01)
H01L 21/66 (2006.01)
H01L 27/12 (2006.01)
H01L 29/24 (2006.01)
H01L 29/66 (2006.01)
H01L 29/786 (2006.01)

(13) **T2**

(30) 2013004061 2013.01.11. JP
2013065193 2013.03.26. JP
2013250627 2013.12.03. JP

---

(11) **E036806**

(21) **E 13 711661**

(96) **EP 20130711661** 2013.03.20.

(97) **EP 2831590 A1** 2013.10.03.
EP 2831590 B1 2018.03.14.

(73) Proyecto De Biomedicina Cima, S.L., 31008 Pamplona (ES)

(72) AJONA MARTÍNEZ-POLO, Daniel
CORRALES PECINO, Leticia
MONTUENGA BADÍA, Luis
PAJARES VILLANDIEGO, María José
PÍO OSÉS, Rubén

(74) SBGK Szabadalmi Ügyvivői Iroda, 1062 Budapest, (HU)

(54) **Új tüdőrák molekuláris markerek**

(51) **G01N 33/574** (2006.01)

(13) **T2**

(30) 12382113 2012.03.29. EP

---

(11) **E036833**

(21) **E 11 714563**

(96) **EP 20110714563** 2011.04.15.

(97) **EP 2558867 A1** 2011.10.20.
EP 2558867 B1 2017.12.06.

(73) Immatics Biotechnologies GmbH, 72076 Tübingen (DE)

(72) WEINSCHENK, Toni
FRITSCHE, Jens

(74) Danubia Szabadalmi és Jogi Iroda Kft., 1051 Budapest, (HU)

(54) **Természetes úton létrejövő HLA-restrikciós peptidek differenciális kvantifikálására szolgáló módszer rák-, autoimmun és fertőző betegségek elleni immunterápia kifejlesztéséhez**

(51) **G01N 33/68** (2006.01)

(13) **T2**

(30) 324941 P 2010.04.16. US
201006360 2010.04.16. GB

(11) E037181
(21) E 11 845423
(96) EP 20110845423 2011.11.23.
(97) EP 2646833 A2 2012.06.07.
EP 2646833 B1 2018.02.21.
(73) Mote Marine Laboratory, Inc., Sarasota, FL 34236 (US)
(72) WETZEL, Dana, L.
REYNOLDS, John, E.
ROUDEBUSH, William, E.
(74) SBGK Szabadalmi Ügyvivői Iroda, 1062 Budapest, (HU)
(54) Halak szexuális jellemzőjének meghatározása peptid hormonok alkalmazásával
(51) G01N 33/74 (2006.01)
G01N 33/543 (2006.01)
G01N 33/68 (2006.01)
(13) T2
(30) 417803 P 2010.11.29. US

---

(11) E036964
(21) E 16 164550
(96) EP 20160164550 2003.06.26.
(97) EP 3073305 A1 2016.09.28.
EP 3073305 B1 2017.08.02.
(73) Emtelle UK Limited, Hawick Scotland TD9 8LF (GB)
(72) Brown, George
Stockton, David
Mcllwraith, Greig
(74) SBGK Szabadalmi Ügyvivői Iroda, 1062 Budapest, (HU)
(54) Kábelszerelvény optikai jelek átvitelére
(51) G02B 6/44 (2006.01)
(13) T2
(30) 0218624 2002.08.10. GB
0222256 2002.09.26. GB
0313018 2003.06.06. GB

---

(11) E037328
(21) E 15 744327
(96) EP 20150744327 2015.07.28.
(97) EP 3175280 A1 2016.02.11.
EP 3175280 B1 2018.04.18.
(73) Wave Optics Ltd., Oxfordshire OX14 4RY (GB)
(72) GREY, David
TALUKDAR, Sumanta
(74) SBGK Szabadalmi Ügyvivői Iroda, 1062 Budapest, (HU)
(54) Kiterjesztett kilépő nyalábú diffrakciós optikai hullámvezető elem
(51) G02B 27/00 (2006.01)
G02B 27/01 (2006.01)
(13) T2
(30) 201462032577 P 2014.08.03. US

201502098 2015.02.09. GB

---

(11) E036948
(21) E 10 762685
(96) EP 20100762685 2010.10.07.
(97) EP 2486443 A1 2011.04.14.
EP 2486443 B1 2017.12.06.
(73) Essilor International (Compagnie Générale D'Optique), 94220 Charenton le Pont (FR)
(72) CALIXTE, Laurent
GUILLOUX, Cyril
(74) SBGK Szabadalmi Ügyvivői Iroda, 1062 Budapest, (HU)
(54) Eljárás lencse és optikai függvény meghatározására
(51) G02C 7/02 (2006.01)
G02C 7/06 (2006.01)
(13) T2
(30) 09305949 2009.10.07. EP

---

(11) E037055
(21) E 15 156670
(96) EP 20150156670 2010.03.30.
(97) EP 2908180 A1 2015.08.19.
EP 2908180 B1 2018.02.28.
(73) Canon Kabushiki Kaisha, Tokyo 146-8501 (JP)
(72) Murakami, Katsuya
Nagashima, Toshiaki
Tazawa, Fumio
Okino, Ayatomo
Yamada, Yusuke
(74) SBGK Szabadalmi Ügyvivői Iroda, 1062 Budapest, (HU)
(54) Előhívó-ellátó tartály és előhívó-ellátó rendszer
(51) G03G 15/08 (2006.01)
(13) T2
(30) 2009082081 2009.03.30. JP

---

(11) E036980
(21) E 15 164710
(96) EP 20150164710 2008.10.30.
(97) EP 2947521 A1 2015.11.25.
EP 2947521 B1 2017.12.13.
(73) Canon Kabushiki Kaisha, Tokyo 146-8501 (JP)
(72) Kawashima, Tomomichi
Miyamoto, Takayuki
(74) SBGK Szabadalmi Ügyvivői Iroda, 1062 Budapest, (HU)
(54) Képalkotó készülék levehetően szerelhető egysége
(51) G03G 21/18 (2006.01)
(13) T2
(30) 2007281830 2007.10.30. JP
2008278424 2008.10.29. JP

---

(11) E037421
(21) E 10 721482
(96) EP 20100721482 2010.05.19.
(97) EP 2435884 A1 2010.12.02.
EP 2435884 B1 2018.01.31.
(73) Index-Werke GmbH & Co. KG Hahn & Tessky, 73730 Esslingen (DE)
(72) BECK, Eberhard
Grossmann, Stefan
JUNGINGER, Jörg
EISELE, Matthias
(74) Danubia Szabadalmi és Jogi Iroda Kft., 1051 Budapest, (HU)
(54) Eljárás megmunkáló egységek műveleteinek ábrázolására és üzemadatok kinyerése a felhasználó által szolgáltatott adatokból
(51) G05B 19/4068 (2006.01)
G05B 19/4069 (2006.01)
G05B 19/409 (2006.01)
(13) T2
(30) 102009023648 2009.05.26. DE

---

(11) E037224
(21) E 10 796224
(96) EP 20100796224 2010.12.08.
(97) EP 2513750 A1 2011.07.14.
EP 2513750 B1 2018.03.28.
(73) Qualcomm Incorporated, San Diego, CA 92121-1714 (US)
(72) RYCHLIK, Bohuslav
IRANLI, Ali
SALSBERY, Brian, J.
SUR, Sumit
THOMSON, Steven, S.
GLENN, Robert, A.
(74) Danubia Szabadalmi és Jogi Iroda Kft., 1051 Budapest, (HU)
(54) Rendszer és eljárás mag órajel-generátorok aszinkron és független vezérlésére többmagos központi feldolgozó egységben
(51) G06F 1/32 (2006.01)
(13) T2
(30) 944321 2010.11.11. US
286967 P 2009.12.16. US

---

(11) E037094
(21) E 16 177686
(96) EP 20160177686 2013.11.15.
(97) EP 3179359 A1 2017.06.14.
EP 3179359 B1 2018.03.07.
(73) Huawei Technologies Co., Ltd., Longgang District, ShenzhenGuangdong 518129 (CN)
(72) OUYANG, Ji
ZOU, Ye
(74) Danubia Szabadalmi és Jogi Iroda Kft., 1051 Budapest, (HU)
(54) Adatküldési eljárás, adatvételi eljárás és tárolóeszköz

(51) **G06F 3/06** (2006.01)
G06F 11/20 (2006.01)
(13) **T2**
(30) PCT/CN2013/080203 2013.07.26. WO

---

(11) **E037429**
(21) **E 05 774710**
(96) **EP 20050774710** 2005.07.18.
(97) **EP 1774433 A1** 2006.02.09.
EP 1774433 B1 2017.09.13.
(73) Qualcomm Incorporated, San Diego, CA 92121 (US)
(72) SIMON, Harris S.
VAN PELT, Kenneth Andrew
SHARP, Dale Ogden
(74) Danubia Szabadalmi és Jogi Iroda Kft., 1051 Budapest, (HU)
(54) **Eljárás és berendezés véletlen számok előállítására**
(51) **G06F 7/58** (2006.01)
(13) **T2**
(30) 897589 2004.07.23. US

---

(11) **E036878**
(21) **E 13 899249**
(96) **EP 20130899249** 2013.12.12.
(97) **EP 3062226 A1** 2015.06.18.
EP 3062226 B1 2018.02.21.
(73) Huawei Technologies Co., Ltd., Longgang District, Shenzhen Guangdong 518129 (CN)
(72) CHEN, Yijia
OUYANG, Ji
JIANG, Peijun
(74) Danubia Szabadalmi és Jogi Iroda Kft., 1051 Budapest, (HU)
(54) **Adatreplikálási eljárás és tárolórendszer**
(51) **G06F 11/14** (2006.01)
G06F 11/20 (2006.01)
G06F 12/08 (2006.01)
(13) **T2**

---

(11) **E037146**
(21) **E 14 816848**
(96) **EP 20140816848** 2014.06.28.
(97) **EP 2997483 A2** 2014.12.31.
EP 2997483 B1 2017.08.23.
(73) Huawei Technologies Co., Ltd., Longgang District, Shenzhen Guangdong 518129 (CN)
(72) SHAO, Wesley
(74) Danubia Szabadalmi és Jogi Iroda Kft., 1051 Budapest, (HU)
(54) **Rendszer és eljárás kiterjesztett peripheral component interconnect express (PCIe) szerkezetekhez**
(51) **G06F 13/40** (2006.01)
(13) **T2**
(30) 201313931640 2013.06.28. US

---

(11) E037357
(21) E 14 772505
(96) EP 20140772505 2014.09.08.
(97) EP 3044688 A1 2015.03.19.
EP 3044688 B1 2017.10.18.
(73) Qualcomm Incorporated, San Diego, CA 92121-1714 (US)
(72) SHACHAM, Assaf
YAHALOM, Tom
ZACKS-SHTRAUSS, Aviad
(74) Danubia Szabadalmi és Jogi Iroda Kft., 1051 Budapest, (HU)
(54) Parancs sorba állítás biztosítása beágyazott memóriákban
(51) G06F 13/42 (2006.01)
(13) T2
(30) 201361875721 P 2013.09.10. US
201414478032 2014.09.05. US

---

(11) E037232
(21) E 10 725375
(96) EP 20100725375 2010.04.06.
(97) EP 2414983 A1 2010.10.14.
EP 2414983 B1 2018.01.17.
(73) Digidentity B.v., 2521 CA 's-Gravenhage (NL)
(72) WENDT, Marcel Armand
DE BIE, Wouter Petrus Maria
MACKENBACH, Carel Maurits
(74) SBGK Szabadalmi Ügyvivői Iroda, 1062 Budapest, (HU)
(54) Biztonságos adatrendszer
(51) G06F 21/34 (2013.01)
G06F 21/62 (2013.01)
(13) T2
(30) 09157326 2009.04.03. EP

---

(11) E036507
(21) E 15 167489
(96) EP 20150167489 2015.05.13.
(97) EP 3093786 A1 2016.11.16.
EP 3093786 B1 2017.06.21.
(73) Spotify AB, 113 56 Stockholm (SE)
(72) Afzelius, Jens
(74) Olle Bäcklund, S-162 65 Vällingby, (SE)
(54) Automatikus bejelentkezés egy webhelyen egy alkalmazás segítségével
(51) G06F 21/44 (2013.01)
H04L 29/06 (2006.01)
(13) T2

---

(11) E037145
(21) E 13 155372
(96) EP 20130155372 2013.02.15.
(97) EP 2767922 A1 2014.08.20.

EP 2767922 B1 2018.04.04.
(73) Praetors AG, 6375 Beckenried (CH)
(72) Enache, Costin
(74) SBGK Szabadalmi Ügyvivői Iroda, 1062 Budapest, (HU)
(54) Jelszó-ellenőrzési rendszer
(51) G06F 21/46 (2013.01)
(13) T2

---

(11) E037319
(21) E 12 715542
(96) EP 20120715542 2012.03.28.
(97) EP 2658764 A1 2012.10.11.
EP 2658764 B1 2017.08.30.
(73) Siemens Aktiengesellschaft, 80333 München (DE)
(72) FALK, Rainer
Fries, Steffen
(74) SBGK Szabadalmi Ügyvivői Iroda, 1062 Budapest, (HU)
(54) Rendszer és eljárás vonatbiztosító rendszer kulcskezeléséhez
(51) G06F 21/72 (2013.01)
B61L 15/00 (2006.01)
B61L 27/00 (2006.01)
G06F 21/33 (2013.01)
G06F 21/62 (2013.01)
(13) T2
(30) 102011006772 2011.04.05. DE

---

(11) E037276
(21) E 10 773677
(96) EP 20100773677 2010.08.02.
(97) EP 2460352 A2 2011.02.03.
EP 2460352 B1 2017.12.20.
(73) Sky CP Limited, Isleworth, Middlesex TW7 5QD (GB)
(72) PATTEN, Christopher John
CAINES, Christopher David
EALES, Jeffrey Russell
MURRET-LABARTHE, Herve
(74) Advopatent Szabadalmi és Védjegy Iroda, 1011 Budapest, (HU)
(54) Média-beillesztő rendszer
(51) G06Q 30/02 (2012.01)
H04N 21/2668 (2011.01)
H04N 21/4147 (2011.01)
H04N 21/44 (2011.01)
H04N 21/81 (2011.01)
(13) T2
(30) 0913389 2009.07.31. GB
201003034 2010.02.23. GB
201004738 2010.03.22. GB
201008787 2010.05.26. GB

---

(11) E037254
(21) E 14 747195
(96) EP 20140747195 2014.07.08.
(97) EP 3020029 A2 2015.01.15.
EP 3020029 B1 2017.11.01.
(73) Mul-T-Lock Technologies Ltd., 81104 Yavne (IL)
(72) LEVY, Yair
(74) Pintz és Társai Kft., 1444 Budapest, (HU)
(54) Kis erősségű kézi vezérlés zárószerkezethez
(51) G07C 9/00 (2006.01)
E05B 17/00 (2006.01)
E05B 41/00 (2006.01)
E05B 43/00 (2006.01)
E05B 47/00 (2006.01)
(13) T2
(30) 22745613 2013.07.11. IL
22745713 2013.07.11. IL

---

(11) E037280
(21) E 10 735278
(96) EP 20100735278 2010.07.21.
(97) EP 2467839 A1 2011.02.24.
EP 2467839 B1 2017.09.06.
(73) innogy SE, 45128 Essen (DE)
(72) GAUL, Armin
HELNERUS, Stefan
(74) SBGK Szabadalmi és Ügyvédi Iroda, 1062 Budapest, (HU)
(54) Eljárás és berendezés elektromos jármű azonosítására egy elszámolóközpontnál
(51) G07F 13/02 (2006.01)
G07F 15/00 (2006.01)
G07F 17/00 (2006.01)
(13) T2
(30) 102009037968 2009.08.20. DE

---

(11) E036895
(21) E 13 805339
(96) EP 20130805339 2013.12.10.
(97) EP 2932484 A1 2014.06.19.
EP 2932484 B1 2017.07.19.
(73) Novomatic AG, 2352 Gumpoldskirchen (AT)
(72) GRAF, Johann, F.
GAWEL, Marek
GUTMANN, Benjamin
(74) Arinova Szabadalmi és Védjegy Iroda, 1122 Budapest, (HU)
(54) Játékkészülék
(51) G07F 17/32 (2006.01)
(13) T2
(30) 505752012 2012.12.11. AT

---

(11) E037362
(21) E 12 813204
(96) EP 20120813204 2012.12.19.
(97) EP 2812895 A1 2013.07.18.
EP 2812895 B1 2017.11.01.
(73) Qualcomm Incorporated, San Diego, CA 92121 (US)
(72) KRISHNAN, Venkatesh
SINDER, Daniel J.
RAJENDRAN, Vivek
(74) Danubia Szabadalmi és Jogi Iroda Kft., 1051 Budapest, (HU)
(54) Rendszerek, eljárások, berendezések és számítógéppel olvasható közeg kritikusság küszöbérték vezérléshez

(51) G10L 19/005 (2013.01)
G10L 19/09 (2013.01)
G10L 19/107 (2013.01)
H04L 1/00 (2006.01)
H04L 1/08 (2006.01)
H04N 21/63 (2011.01)
(13) T2
(30) 201261586007 P 2012.01.12. US
201261587507 P 2012.01.17. US
201261641093 P 2012.05.01. US
201213718797 2012.12.18. US

---

(11) E037111
(21) E 15 183624
(96) EP 20150183624 2011.09.14.
(97) EP 2975611 A1 2016.01.20.
EP 2975611 B1 2018.01.10.
(73) Telefonaktiebolaget LM Ericsson (publ), 164 83 Stockholm (SE)
(72) GRANCHAROV, Volodya
SVERRISSON, Sigurdur
NÄSLUND, Sebastian
(74) SBGK Szabadalmi Ügyvivői Iroda, 1062 Budapest, (HU)
(54) Nem-kódolt al-vektorok kitöltése transzformációsan kódolt audio jelekben
(51) G10L 19/028 (2013.01)
G10L 19/02 (2006.01)
(13) T2
(30) 201161451363 P 2011.03.10. US

---

(11) E036987
(21) E 13 770729
(96) EP 20130770729 2013.09.03.
(97) EP 2959483 A1 2014.08.28.
EP 2959483 B1 2017.12.27.
(73) Qualcomm Incorporated, San Diego, CA 92121 (US)
(72) RAJENDRAN, Vivek
SUBASINGHA, Subasingha Shaminda
KRISHNAN, Venkatesh

(74) Danubia Szabadalmi és Jogi Iroda Kft., 1051 Budapest, (HU)
(54) Rendszerek és eljárások interpolációs tényezők készletének meghatározására
(51) G10L 19/07 (2013.01)
G10L 19/005 (2013.01)
(13) T2
(30) 201361767461 P 2013.02.21. US
201314015834 2013.08.30. US

---

(11) E037042
(21) E 14 781027
(96) EP 20140781027 2014.09.26.
(97) EP 3050055 A1 2015.04.02.
EP 3050055 B1 2017.09.13.
(73) Dolby Laboratories Licensing Corporation, San Francisco, CA 94103 (US)
(72) LAW, Malcolm J.
MELKOTE, Vinay
WILSON, Rhonda
PLAIN, Simon
JASPAR, Andy
(74) Danubia Szabadalmi és Jogi Iroda Kft., 1051 Budapest, (HU)
(54) Többcsatornás audio program renderelése interpolált mátrixokkal
(51) G10L 19/24 (2013.01)
G10L 19/008 (2013.01)
G10L 19/018 (2013.01)
H04S 3/02 (2006.01)
(13) T2
(30) 201361883890 P 2013.09.27. US

---

(11) E036838
(21) E 14 786583
(96) EP 20140786583 2014.10.09.
(97) EP 3055861 A1 2015.04.16.
EP 3055861 B1 2017.12.27.
(73) QUALCOMM INCORPORATED, San Diego, California 92121-1714 (US)
(72) ATTI, Venkatraman S.
KRISHNAN, Venkatesh
(74) Danubia Szabadalmi és Jogi Iroda Kft., 1051 Budapest, (HU)
(54) Keverési tényező becslése nagyfrekvenciás gerjesztés előállításához
(51) G10L 21/0216 (2013.01)
G10L 19/02 (2006.01)
G10L 19/087 (2013.01)
G10L 21/038 (2013.01)
(13) T2
(30) 201361889727 P 2013.10.11. US
201414509676 2014.10.08. US

---

(11) E037050
(21) E 15 739357
(96) EP 20150739357 2015.07.01.

(97) EP 3175458 A1 2016.02.04.
EP 3175458 B1 2017.12.27.
(73) Telefonaktiebolaget LM Ericsson (publ), 164 83 Stockholm (SE)
(72) SEHLSTEDT, Martin
(74) SBGK Szabadalmi Ügyvivői Iroda, 1062 Budapest, (HU)
(54) Háttérzaj becslése audio jelben
(51) G10L 25/78 (2013.01)
(13) T2
(30) 201462030121 P 2014.07.29. US

---

(11) E037373
(21) E 12 884208
(96) EP 20120884208 2012.10.26.
(97) EP 2893540 A1 2014.03.13.
EP 2893540 B1 2018.01.10.
(73) Jubilant Draximage, Inc., Kirkland, Québec H9H 4J4 (CA)
Ottawa Heart Institute Research Corporation, Ottawa,Ontario K1Y 4W7 (CA)
(72) LEFORT, Étienne
TEOLI, Vincenzo
DEKEMP, Robert A.
KLEIN, Ran
(74) Danubia Szabadalmi és Jogi Iroda Kft., 1051 Budapest, (HU)
(54) Rubídium eluciós összeállítás vezérlése
(51) G21G 1/00 (2006.01)
A61K 51/00 (2006.01)
A61K 51/12 (2006.01)
A61M 36/00 (2006.01)
(13) T2
(30) 201261697244 P 2012.09.05. US

---

(11) E037201
(21) E 14 700712
(96) EP 20140700712 2014.01.17.
(97) EP 2842145 A1 2014.10.02.
EP 2842145 B1 2017.08.23.
(73) Alstom Technology Ltd, 5400 Baden (CH)
(72) DREWS, Lutz
STELTER, Achim
VOIGT, Oliver
GARBE, Heiko
(74) Danubia Szabadalmi és Jogi Iroda Kft., 1051 Budapest, (HU)
(54) Elektromos kapcsolóberendezés
(51) H01H 3/42 (2006.01)
H01H 33/42 (2006.01)
(13) T2
(30) 102013205354 2013.03.26. DE

---

(11) E037193
(21) E 13 172335

(96) EP 20130172335 2013.06.17.
(97) EP 2674956 A1 2013.12.18.
EP 2674956 B1 2018.02.21.
(73) Therm-O-Disc, Incorporated, Mansfield, Ohio 44907 (US)
(72) Hinrichs, Katherine
Zhao, Changcai
(74) Danubia Szabadalmi és Jogi Iroda Kft., 1051 Budapest, (HU)
(54) Nagy hőstabilitású pelletkészítmények termikus megszakítókhoz, valamint eljárás azok előállítására és használatára
(51) H01H 37/76 (2006.01)
H01H 85/06 (2006.01)
(13) T2
(30) 201210201999 2012.06.15. CN

---

(11) E037336
(21) E 14 150384
(96) EP 20140150384 2008.03.11.
(97) EP 2720248 A2 2014.04.16.
EP 2720248 B1 2017.08.23.
(73) Oerlikon Surface Solutions AG, Pfäffikon, 8808 Pfäffikon SZ (CH)
(72) Vetter, Jörg
(74) Danubia Szabadalmi és Jogi Iroda Kft., 1051 Budapest, (HU)
(54) Ívkisüléses vákuumpárologtató forrás, valamint ívkisüléses vákuumpárologtató forrást tartalmazó ívkisüléses párologtató kamra
(51) H01J 37/305 (2006.01)
H01J 37/32 (2006.01)
(13) T2
(30) 07106345 2007.04.17. EP

---

(11) E036848
(21) E 10 724212
(96) EP 20100724212 2010.06.03.
(97) EP 2438612 A2 2010.12.09.
EP 2438612 B1 2018.01.31.
(73) QUALCOMM Incorporated, San Diego, California 92121 (US)
(72) RANGARAJAN, Rajagopalan
MISHRA, Chinmaya
BHAGAT, Maulin
JIN, Zhang
(74) Danubia Szabadalmi és Jogi Iroda Kft., 1051 Budapest, (HU)
(54) Berendezés és eljárás frekvencia előállítására
(51) H01L 23/498 (2006.01)
H01L 23/64 (2006.01)
H03B 1/02 (2006.01)
(13) T2
(30) 477651 2009.06.03. US

---

(11) E037119
(21) E 14 163569

(96) EP 20140163569 2014.04.04.
(97) EP 2814082 A1 2014.12.17.
EP 2814082 B1 2018.03.21.
(73) Leclanché S.A., 1400 Yverdon-les-Bains (CH)
(72) Buqa, Hilmi
Blanc, Pierre
(74) SBGK Szabadalmi Ügyvivői Iroda, 1062 Budapest, (HU)
(54) Üvegtartalmú elválasztó elemmel rendelkező elektrokémiai cella
(51) H01M 2/14 (2006.01)
H01M 2/16 (2006.01)
H01M 10/052 (2010.01)
(13) T2
(30) 201310059 2013.06.06. GB

---

(11) E036945
(21) E 11 836457
(96) EP 20110836457 2011.10.28.
(97) EP 2634839 A1 2012.05.03.
EP 2634839 B1 2018.02.21.
(73) Zeon Corporation, Tokyo 100-8246 (JP)
(72) ISHII, Takuya
KANEDA, Takuya
(74) Danubia Szabadalmi és Jogi Iroda Kft., 1051 Budapest, (HU)
(54) Porózus membrán újratölthető telephez, szuszpenzió újratölthető telephez való porózus membránhoz, valamint újratölthető telep
(51) H01M 2/16 (2006.01)
H01M 2/14 (2006.01)
(13) T2
(30) 2010267268 2010.11.30. JP
2010242274 2010.10.28. JP

---

(11) E037260
(21) E 13 708089
(96) EP 20130708089 2013.02.27.
(97) EP 2823519 A1 2013.09.12.
EP 2823519 B1 2017.08.09.
(73) Treofan Germany GmbH & Co. KG, 66539 Neunkirchen (DE)
(72) BUSCH, Detlef
SCHMITZ, Bertram
KLEIN, Dominic
(74) Advopatent Szabadalmi és Védjegy Iroda, 1255 Budapest, (HU)
(54) Nagy mértékben porózus szeparátor-film részleges borítással
(51) H01M 2/16 (2006.01)
H01M 2/14 (2006.01)
H01M 10/0525 (2010.01)
H01M 10/42 (2006.01)
(13) T2
(30) 102012004161 2012.03.05. DE

---

(11) E036933
(21) E 08 703715
(96) EP 20080703715 2008.01.23.
(97) EP 2116372 A1 2009.11.11.
EP 2116372 B1 2018.03.28.
(73) ASAHI KASEI KABUSHIKI KAISHA, Tokyo 101-8101 (JP)
(72) MURATA, Hiroshi
NARUTO, Hirosuke
(74) SBGK Szabadalmi Ügyvivői Iroda, 1062 Budapest, (HU)
(54) Többrétegű porózus membrán, és eljárás annak előállítására
(51) H01M 2/16 (2006.01)
B32B 5/16 (2006.01)
B32B 25/02 (2006.01)
B32B 25/04 (2006.01)
B32B 25/08 (2006.01)
B32B 25/14 (2006.01)
B32B 27/08 (2006.01)
B32B 27/14 (2006.01)
B32B 27/16 (2006.01)
B32B 27/18 (2006.01)
B32B 27/20 (2006.01)
B32B 27/22 (2006.01)
B32B 27/28 (2006.01)
B32B 27/30 (2006.01)
B32B 27/32 (2006.01)
B32B 27/34 (2006.01)
B32B 27/36 (2006.01)
H01G 9/00 (2006.01)
H01G 9/02 (2006.01)
H01M 10/05 (2010.01)
H01M 10/0525 (2010.01)
(13) T2
(30) 2007019352 2007.01.30. JP
2007019353 2007.01.30. JP
2007019354 2007.01.30. JP
2007019355 2007.01.30. JP
2007161102 2007.06.19. JP

---

(11) E037286
(21) E 14 704831
(96) EP 20140704831 2014.02.05.
(97) EP 3103153 A1 2015.08.13.
EP 3103153 B1 2017.08.30.
(73) Elcogen OY, 01510 Vantaa (FI)
(72) NOPONEN, Matti
(74) Danubia Szabadalmi és Jogi Iroda Kft., 1051 Budapest, (HU)
(54) Összeszerelési eljárás és elrendezés cellarendszerhez
(51) H01M 8/24 (2006.01)

H01M 8/04 (2006.01)
H01M 8/12 (2006.01)
(13) T2

---

(11) E037081
(21) E 15 745380
(96) EP 20150745380 2015.06.23.
(97) EP 3014707 A1 2015.12.30.
EP 3014707 B1 2017.08.09.
(73) Harting Electric GmbH & Co. KG, 32339 Espelkamp (DE)
(72) Meier, Heiko
Sundermeier, Uwe
MEIER, Svea
(74) Danubia Szabadalmi és Jogi Iroda Kft., 1051 Budapest, (HU)
(54) Dugaszoló csatlakozó modul
(51) H01R 9/26 (2006.01)
H02B 1/052 (2006.01)
(13) T2
(30) 102014108847 2014.06.25. DE

---

(11) E037255
(21) E 14 789570
(96) EP 20140789570 2014.10.28.
(97) EP 3066724 A1 2015.05.07.
EP 3066724 B1 2018.01.31.
(73) Phoenix Contact GmbH & Co. KG, 32825 Blomberg (DE)
(72) JÜRGENSMEIER, Philipp
(74) Dr. Hatházi Vera Ügyvédi Iroda, 1013 Budapest, (HU)
(54) PUSH-PULL (benyomható-kihúzható) dugós csatlakozó egy további reteszelő elemmel
(51) H01R 13/627 (2006.01)
H01R 13/639 (2006.01)
(13) T2
(30) DE102013112103 2013.11.04. DE
102013112103 2013.11.04. DE

---

(11) E037084
(21) E 12 845249
(96) EP 20120845249 2012.10.26.
(97) EP 2774224 A1 2013.05.10.
EP 2774224 B1 2017.08.09.
(73) Amphenol FCI Asia Pte. Ltd., Singapore 368328 (SG)
(72) MINICH, Steven
GRAY, Mark
(74) Danubia Szabadalmi és Jogi Iroda Kft., 1051 Budapest, (HU)
(54) Elektromos csatlakozó csökkentett normálerővel
(51) H01R 13/6587 (2011.01)
H01R 12/73 (2011.01)
H01R 13/24 (2006.01)
(13) T2

(30) 201161554866 P 2011.11.02. US
201213658545 2012.10.23. US

---

(11) E035818
(21) E 14 798807
(96) EP 20140798807 2014.11.12.
(97) EP 3069421 A1 2015.05.21.
EP 3069421 B1 2017.09.20.
(73) ABB Schweiz AG, 5400 Baden (CH)
(72) TEHLAR, Denis
MAHDIZADEH, Navid
PAUL, Thomas Alfred
(74) SBGK Szabadalmi Ügyvivői Iroda, 1062 Budapest, (HU)
(54) Víz és szennyeződés adszorber CO2 szigetelésű, villamos energiát előállító, átvivő, elosztó és/vagy felhasználó villamos berendezéshez
(51) H02B 13/055 (2006.01)
H01B 3/56 (2006.01)
H01H 33/56 (2006.01)
(13) T2
(30) PCT/EP2013/073613 2013.11.12. WO

---

(11) E037160
(21) E 14 000533
(96) EP 20140000533 2014.02.14.
(97) EP 2908397 A1 2015.08.19.
EP 2908397 B1 2017.08.09.
(73) NSE AG, 5610 Wohlen (CH)
(72) Fromm, Wilhelm
(74) Danubia Szabadalmi és Jogi Iroda Kft., 1051 Budapest, (HU)
(54) Eljárás villamos táphálózat védelmére
(51) H02H 3/40 (2006.01)
G01R 19/00 (2006.01)
G01R 27/08 (2006.01)
G01R 27/16 (2006.01)
H02H 1/00 (2006.01)
H02H 3/46 (2006.01)
(13) T2

---

(11) E036978
(21) E 15 717908
(96) EP 20150717908 2015.04.24.
(97) EP 3136889 A1 2015.11.05.
EP 3136889 B1 2018.03.21.
(73) Philip Morris Products S.A., 2000 Neuchâtel (CH)
(72) HOLZHERR, Raphaël
(74) SBGK Szabadalmi Ügyvivői Iroda, 1062 Budapest, (HU)
(54) Elektromosan melegített aeroszol-fejlesztő rendszer
(51) H02J 7/00 (2006.01)
A24F 47/00 (2006.01)

H05B 1/02 (2006.01)
(13) T2
(30) 14166694 2014.04.30. EP

---

(11) E034968
(21) E 11 788847
(96) EP 20110788847 2011.11.30.
(97) EP 2647104 A2 2012.06.07.
EP 2647104 B1 2017.08.09.
(73) SEG Automotive Germany GmbH, 70499 Stuttgart (DE)
(72) DIDRA, Steffen
PFLUEGER, Klaus
HENNE, Martin
HERBOLD, Klaus
SCHWARZKOPF, Christoph
KREUZER, Helmut
(74) SBGK Szabadalmi Ügyvivői Iroda, 1062 Budapest, (HU)
(54) Állórésztekercs több fázistekerccsel
(51) H02K 3/12 (2006.01)
H02K 3/28 (2006.01)
(13) T2
(30) 102010053717 2010.12.01. DE

---

(11) E037242
(21) E 11 764476
(96) EP 20110764476 2011.09.23.
(97) EP 2633607 A2 2012.05.03.
EP 2633607 B1 2018.01.17.
(73) Lakeview Innovation Ltd., 6374 Buochs (CH)
(72) Teimel, Arnold
TRIPONEZ, Yves
MITTERBÄCK, Peter
(74) Danubia Szabadalmi és Jogi Iroda Kft., 1051 Budapest, (HU)
(54) Egyenáramú villanymotor változtatható forgórész-kialakítással és eljárás annak gyártására
(51) H02K 13/04 (2006.01)
H02K 1/30 (2006.01)
H02K 13/10 (2006.01)
H02K 23/56 (2006.01)
(13) T2
(30) 102010049524 2010.10.25. DE

---

(11) E037397
(21) E 14 816300
(96) EP 20140816300 2014.12.22.
(97) EP 3084930 A2 2015.06.25.
EP 3084930 B1 2018.01.31.
(73) SEG Automotive Germany GmbH, 70499 Stuttgart (DE)
(72) WOLF, Gert
DIDRA, Steffen

HERBOLD, Klaus
SCHWARZKOPF, Christoph
KREUZER, Helmut
(74) SBGK Szabadalmi Ügyvivői Iroda, 1062 Budapest, (HU)
(54) Eljárás többfázisú tekercs előállítására villamos gép állórészéhez
(51) H02K 15/04 (2006.01)
H02K 3/28 (2006.01)
H02K 15/06 (2006.01)
(13) T2
(30) 102013226875 2013.12.20. DE

---

(11) E034966
(21) E 10 720163
(96) EP 20100720163 2010.05.25.
(97) EP 2436106 A1 2010.12.02.
EP 2436106 B1 2017.07.19.
(73) SEG Automotive Germany GmbH, 70499 Stuttgart (DE)
(72) PFLUEGER, Klaus
HENNE, Martin
HERBOLD, Klaus
SCHWARZKOPF, Christoph
KREUZER, Helmut
(74) SBGK Szabadalmi Ügyvivői Iroda, 1062 Budapest, (HU)
(54) Eljárás villamos gép, különösen váltóáramú generátor állórésztekercsének előállítására
(51) H02K 15/04 (2006.01)
(13) T2
(30) 102009024231 2009.05.29. DE

---

(11) E034965
(21) E 08 786383
(96) EP 20080786383 2008.07.24.
(97) EP 2174402 A2 2009.01.29.
EP 2174402 B1 2017.05.10.
(73) SEG Automotive Germany GmbH, 70499 Stuttgart (DE)
(72) AUSIN ALONSO, Cristina
WINTER, Falko
(74) SBGK Szabadalmi Ügyvivői Iroda, 1062 Budapest, (HU)
(54) Villamos gép
(51) H02K 21/04 (2006.01)
H02K 1/22 (2006.01)
(13) T2
(30) 102007034326 2007.07.24. DE

---

(11) E037185
(21) E 09 005193
(96) EP 20090005193 2009.04.09.
(97) EP 2116794 A2 2009.11.11.
EP 2116794 B1 2017.08.16.
(73) TRAtec-Solar GmbH, 79336 Herbolzheim (DE)

(72) Enderlin, Rolf
Wicklein, Ralf
(74) Danubia Szabadalmi és Jogi Iroda Kft., 1051 Budapest, (HU)
(54) Berendezés napfény átalakítására
(51) H02S 20/24 (2014.01)
(13) T2
(30) 102008023063 2008.05.09. DE

---

(11) E037198
(21) E 11 720369
(96) EP 20110720369 2011.05.09.
(97) EP 2567410 A1 2011.11.10.
EP 2567410 B1 2018.02.28.
(73) Bluesolar AG, 8008 Zürich (CH)
(72) Ramani, Ditran
(74) Gödölle, Kékes, Mészáros & Szabó Szabadalmi és Védjegy Iroda, 1024 Budapest, (HU)
(54) Hibrid kollektor
(51) H02S 40/44 (2014.01)
(13) T2
(30) 702102010 2010.05.07. CH

---

(11) E037233
(21) E 12 755902
(96) EP 20120755902 2012.06.27.
(97) EP 2737624 A1 2013.01.31.
EP 2737624 B1 2017.08.09.
(73) Telefonaktiebolaget LM Ericsson (publ), 164 83 Stockholm (SE)
(72) MORRIS, Bradley John
MCGOWAN, Neil
KILAMBI, Sai Mohan
(74) Sworks Nemzetközi Szabadalmi Ügyvivői Iroda Kft., 1011 Budapest, (HU)
(54) Soksávos jelek teljesítményének csökkentése
(51) H03F 1/32 (2006.01)
H04L 25/03 (2006.01)
H04L 27/26 (2006.01)
(13) T2
(30) 201113190660 2011.07.26. US

---

(11) E037486
(21) E 10 749950
(96) EP 20100749950 2010.08.19.
(97) EP 2467942 A2 2011.02.24.
EP 2467942 B1 2018.05.02.
(73) QUALCOMM Incorporated, San Diego, California 92121-1714 (US)
(72) LUBY, Michael, G.
SHOKROLLAHI, Mohammad, Amin
MINDER, Lorenz Christoph
(74) Danubia Szabadalmi és Jogi Iroda Kft., 1051 Budapest, (HU)
(54) FEC kódokat használó eljárások szimbólumok állandó deaktiválásával kódoló és dekódoló műveletekhez

(51) **H03M 13/37** (2006.01)
H03M 13/45 (2006.01)
H04L 1/00 (2006.01)
(13) **T2**
(30) 235285 P 2009.08.19. US
604773 2009.10.23. US
257146 P 2009.11.02. US
353910 P 2010.06.11. US
859161 P 2010.08.18. US

---

(11) **E036858**
(21) **E 13 829814**
(96) **EP 20130829814** 2013.08.15.
(97) **EP 2885877 A1** 2014.02.20.
EP 2885877 B1 2018.02.28.
(73) Ikanos Communications, Inc., Fremont, CA 94538 (US)
(72) RAO, Murli, Mohan
(74) SBGK Szabadalmi Ügyvivői Iroda, 1062 Budapest, (HU)
(54) **Erős handshake eljárás áthallásos környezetekben**
(51) **H04B 3/32** (2006.01)
(13) **T2**
(30) 201261683611 P 2012.08.15. US

---

(11) **E037387**
(21) **E 10 852599**
(96) **EP 20100852599** 2010.08.23.
(97) **EP 2577879 A1** 2011.12.08.
EP 2577879 B1 2018.03.07.
(73) Telefonaktiebolaget LM Ericsson (publ), 164 83 Stockholm (SE)
(72) ERIKSSON, Per-Erik
LU, Chenguang
(74) SBGK Szabadalmi Ügyvivői Iroda, 1062 Budapest, (HU)
(54) **Eljárás és elrendezés DSL vektorrendszerben**
(51) **H04B 3/32** (2006.01)
H04B 3/46 (2006.01)
H04L 27/26 (2006.01)
H04M 3/18 (2006.01)
H04M 11/06 (2006.01)
(13) **T2**
(30) 350218 P 2010.06.01. US

---

(11) **E037253**
(21) **E 14 192663**
(96) **EP 20140192663** 2005.01.24.
(97) **EP 2843848 A1** 2015.03.04.
EP 2843848 B1 2017.11.01.
(73) Altivera L.L.C., Kensington, MD 20895 (US)
(72) Peeters, John P.
(74) Pintz és Társai Kft., 1444 Budapest, (HU)

(54) Diagnosztikus rádiófrekvenciás azonosító szenzorok és ezek alkalmazásai

(51) H04B 7/00 (2006.01)
C12M 3/00 (2006.01)
C12Q 1/00 (2006.01)
G08B 1/08 (2006.01)
G08B 21/00 (2006.01)
G08B 23/00 (2006.01)
G08C 15/00 (2006.01)

(13) T2

(30) 539419 P 2004.01.27. US

---

(11) E036936

(21) E 12 173208

(96) EP 20120173208 2006.08.22.

(97) EP 2521281 A1 2012.11.07.
EP 2521281 B1 2018.03.07.

(73) Qualcomm, Inc., San Diego, CA 92121-1714 (US)

(72) Khandekar, Aamod

(74) Danubia Szabadalmi és Jogi Iroda Kft., 1051 Budapest, (HU)

(54) Fordított irányú összeköttetés teljesítményvezérlése OFDMA rendszerben

(51) H04B 7/005 (2006.01)
H04W 52/08 (2009.01)
H04W 52/12 (2009.01)
H04W 52/14 (2009.01)
H04W 52/16 (2009.01)
H04W 52/20 (2009.01)
H04W 52/24 (2009.01)
H04W 52/32 (2009.01)

(13) T2

(30) 710404 P 2005.08.22. US
756816 P 2006.01.05. US

---

(11) E036770

(21) E 13 760698

(96) EP 20130760698 2013.03.15.

(97) EP 2826160 A1 2013.09.19.
EP 2826160 B1 2017.07.26.

(73) Intel Corporation, Santa Clara, CA 95054 (US)

(72) DAVYDOV, Alexei
MOROZOV, Gregory
MALTSEV, Alexander
SERGEYEV, Vadim
BOLOTIN, Ilya

(74) Danubia Szabadalmi és Jogi Iroda Kft., 1051 Budapest, (HU)

(54) Interferencia csökkentés közös átviteli pont identitású koordinált átviteli pontokat tartalmazó heterogén hálózatok kontextusában

(51) H04B 7/02 (2006.01)
H04J 11/00 (2006.01)
H04W 72/04 (2009.01)

(13) T2
(30) 201261612188 P 2012.03.16. US
201213628923 2012.09.27. US

---

(11) E037041
(21) E 10 770386
(96) EP 20100770386 2010.04.29.
(97) EP 2425544 A1 2010.11.04.
EP 2425544 B1 2017.08.02.
(73) Intel Corporation, Santa Clara, California 95052 (US)
(72) LI, Qinghua
ZHU, Yuan
LIN, Xintian Eddie
(74) Danubia Szabadalmi és Jogi Iroda Kft., 1051 Budapest, (HU)
(54) Különbségi visszajelzési módszer zárt hurkú MIMO nyalábformázáshoz
(51) H04B 7/04 (2006.01)
H04B 7/06 (2006.01)
H04L 25/03 (2006.01)
(13) T2
(30) 173939 P 2009.04.29. US
770620 2010.04.29. US

---

(11) E037116
(21) E 14 154494
(96) EP 20140154494 2008.11.03.
(97) EP 2731275 A1 2014.05.14.
EP 2731275 B1 2018.01.10.
(73) Telefonaktiebolaget LM Ericsson (publ), 164 83 Stockholm (SE)
(72) Jöngren, George
(74) SBGK Szabadalmi Ügyvivői Iroda, 1062 Budapest, (HU)
(54) Eljárás és berendezés előkódoló információ szállítására MIMO rendszerben
(51) H04B 7/04 (2006.01)
H04B 7/06 (2006.01)
(13) T2
(30) 41964 P 2008.04.03. US

---

(11) E037308
(21) E 14 169148
(96) EP 20140169148 2006.12.04.
(97) EP 2793405 A1 2014.10.22.
EP 2793405 B1 2018.02.21.
(73) Intel Corporation, Santa Clara, CA 95052 (US)
(72) Lin, Xintian E
Li, Qinghua
Holt, Keith
BLACKHAM, Raymond
Ho, Minnie
(74) Danubia Szabadalmi és Jogi Iroda Kft., 1051 Budapest, (HU)
(54) Több bemenetű, több kimenetű, vezeték nélküli kommunikációs rendszer és ahhoz tartozó eljárások

(51) **H04B 7/06** (2006.01)
H04B 7/04 (2006.01)
(13) **T2**
(30) 294823 2005.12.05. US
313532 2005.12.20. US

---

(11) **E037499**
(21) **E 13 752983**
(96) **EP 20130752983** 2013.08.06.
(97) **EP 2870713 A1** 2014.03.13.
EP 2870713 B1 2017.09.20.
(73) Qualcomm Incorporated, San Diego, CA 92121-1714 (US)
(72) TSENG, Ryan
KASTURI, Sreenivas
KALLAL, Edward
RADOVIC, Milorad
VON NOVAK, William H.
(74) Danubia Szabadalmi és Jogi Iroda Kft., 1051 Budapest, (HU)
(54) **Védőeszköz és eljárás teljesítményadóhoz**
(51) **H04B 17/00** (2006.01)
H02H 3/20 (2006.01)
H02J 5/00 (2006.01)
H04B 1/04 (2006.01)
H04B 5/00 (2006.01)
H04B 17/10 (2015.01)
(13) **T2**
(30) 201261698548 P 2012.09.07. US
201313837638 2013.03.15. US

---

(11) **E036883**
(21) **E 14 794982**
(96) **EP 20140794982** 2014.05.08.
(97) **EP 2995022 A1** 2014.11.13.
EP 2995022 B1 2018.02.21.
(73) Intel IP Corporation, Santa Clara, CA 95054 (US)
(72) SINGH ASHTA, Jagjit
IOFFE, Anatoliy
CARRENO BAUTISTA DE LISBONA, Xavier
NIELSEN, Tommy
KNUDSEN, Mikael
KRENZ, Guenter
FAN, Wei
NIELSEN, Jesper
PEDERSEN, Gert
FRANEK, Ondrej
(74) Danubia Szabadalmi és Jogi Iroda Kft., 1051 Budapest, (HU)
(54) **Áteresztőképesség beállítása**
(51) **H04B 17/00** (2006.01)
H04B 7/26 (2006.01)

H04L 12/26 (2006.01)
H04W 24/06 (2009.01)
H04W 52/26 (2009.01)
(13) T2
(30) 201361821634 P 2013.05.09. US

---

(11) E037009
(21) E 06 715568
(96) EP 20060715568 2006.03.10.
(97) EP 1858186 A1 2006.09.14.
EP 1858186 B1 2018.01.10.
(73) Panasonic Intellectual Property Corporation of America, Torrance CA 90503 (US)
(72) MIYOSHI, Kenichi Matsushita Electric Ind. Co. Ltd
NISHIO, Akihiko Matsushita Electric Ind. Co. Ltd
IWAI, Takashi Matsushita Electric Ind. Co. Ltd
FUTAGI, Sadaki Matsushita Electric Ind. Co. Ltd
HIRAMATSU, Katsuhiko Matsushita Electric Ind. Co. Ltd
IMAMURA, Daichi Matsushita Electric Ind. Co. Ltd
ARAMAKI, Takashi Matsushita Electric Ind. Co. Ltd
(74) Pintz és Társai Szabadalmi, Védjegy és Jogi Iroda Kft., 1444 Budapest, (HU)
(54) Rádióvevő berendezés és rádióadó berendezés
(51) H04J 11/00 (2006.01)
H04B 7/005 (2006.01)
H04L 25/03 (2006.01)
H04L 27/26 (2006.01)
(13) T2
(30) 2005066813 2005.03.10. JP
2005212671 2005.07.22. JP
2006063972 2006.03.09. JP

---

(11) E037372
(21) E 05 826650
(96) EP 20050826650 2005.11.16.
(97) EP 1829262 A2 2006.05.26.
EP 1829262 B1 2018.03.14.
(73) QUALCOMM Incorporated, San Diego, CA 92121 (US)
(72) WALTON, Jay Rodney
Walton, Mark S., c/o QUALCOMM Incorporated
(74) Danubia Szabadalmi és Jogi Iroda Kft., 1051 Budapest, (HU)
(54) Zárthurkú sebességszabályozás MIMO kommunikációs rendszerhez
(51) H04L 1/00 (2006.01)
H04B 7/0417 (2017.01)
H04B 7/06 (2006.01)
H04L 1/06 (2006.01)
H04L 1/20 (2006.01)
H04L 27/26 (2006.01)
(13) T2
(30) 628568 P 2004.11.16. US

---

(11) E037475
(21) E 11 724294
(96) EP 20110724294 2011.04.29.
(97) EP 2564536 A1 2011.11.03.
EP 2564536 B1 2017.09.13.
(73) Telefonaktiebolaget LM Ericsson (publ), 164 83 Stockholm (SE)
(72) HAMMARWALL, David
JÖNGREN, George
(74) SBGK Szabadalmi Ügyvivői Iroda, 1062 Budapest, (HU)
(54) Rendszer és eljárás átviteli erőforrások elosztására
(51) H04L 1/00 (2006.01)
H04L 1/16 (2006.01)
H04L 5/00 (2006.01)
(13) T2
(30) 201113095313 2011.04.27. US
329195 P 2010.04.29. US

---

(11) E036976
(21) E 13 736693
(96) EP 20130736693 2013.06.24.
(97) EP 2868006 A1 2014.01.09.
EP 2868006 B1 2018.03.21.
(73) Qualcomm Incorporated, San Diego, CA 92121-1714 (US)
(72) ASTERJADHI, Alfred
MERLIN, Simone
JAFARIAN, Amin
(74) Danubia Szabadalmi és Jogi Iroda Kft., 1051 Budapest, (HU)
(54) Rendszerek és eljárások továbbfejlesztett vezeték nélküli kommunikációs keretekhez
(51) H04L 1/00 (2006.01)
H04L 1/06 (2006.01)
H04L 25/03 (2006.01)
(13) T2
(30) 201261667347 P 2012.07.02. US
201313923977 2013.06.21. US

---

(11) E037436
(21) E 10 704699
(96) EP 20100704699 2010.02.11.
(97) EP 2396918 A1 2010.08.19.
EP 2396918 B1 2018.04.11.
(73) QUALCOMM Incorporated, San Diego, California 92121 (US)
(72) SRIDHARA, Vinay
JONES, Vincent, Knowles, IV
(74) Danubia Szabadalmi és Jogi Iroda Kft., 1051 Budapest, (HU)
(54) Eljárás és berendezés adatátvitel sikeres vételének nyugtázására többszörös hozzáférésű kompatibilitáshoz vezeték nélküli kommunikációs rendszerben
(51) H04L 1/16 (2006.01)
(13) T2
(30) 152197 P 2009.02.12. US

535543 2009.08.04. US

---

(11) E037497
(21) E 11 770971
(96) EP 20110770971 2011.10.04.
(97) EP 2625808 A1 2012.04.12.
EP 2625808 B1 2017.09.27.
(73) Qualcomm Incorporated, San Diego, CA 92121 (US)
(72) CHEN, Wanshi
GAAL, Peter
LUO, Xiliang
MONTOJO, Juan
(74) Danubia Szabadalmi és Jogi Iroda Kft., 1051 Budapest, (HU)
(54) Vezérlő csatorna erőforrások több bites ACK/NAK-hoz
(51) H04L 1/16 (2006.01)
H04L 1/18 (2006.01)
H04L 5/00 (2006.01)
(13) T2
(30) 201113252116 2011.10.03. US
389678 P 2010.10.04. US

---

(11) E037392
(21) E 10 739740
(96) EP 20100739740 2010.06.16.
(97) EP 2443781 A1 2010.12.23.
EP 2443781 B1 2018.03.07.
(73) QUALCOMM Incorporated, San Diego, California 92121-1714 (US)
(72) PIETSCH, Christian
SGRAJA, Christian
JOETTEN, Christoph A.
LEUNG, Nikolai K.
WERNER, Marc W.
GRANZOW, Wolfgang
(74) Danubia Szabadalmi és Jogi Iroda Kft., 1051 Budapest, (HU)
(54) Rendszer és eljárás magasabb rétegbeli protokoll szerinti üzenetküldés támogatására sávon belüli modemben
(51) H04L 1/16 (2006.01)
H04L 1/18 (2006.01)
(13) T2
(30) 187393 P 2009.06.16. US
325732 P 2010.04.19. US
327004 P 2010.04.22. US
816252 2010.06.15. US

---

(11) E036946
(21) E 09 790337
(96) EP 20090790337 2009.07.13.
(97) EP 2324591 A1 2010.01.21.
EP 2324591 B1 2018.01.24.

(73) QUALCOMM Incorporated, San Diego, California 92121-1714 (US)
(72) WENTINK, Maarten, Menzo
VAN NEE, Didier Johannes, Richard
JONES, Vincent, K.
(74) Danubia Szabadalmi és Jogi Iroda Kft., 1051 Budapest, (HU)
(54) Rendszerek és eljárások egyidejű kommunikációra régebbi típusú (legacy) WLAN vevőkkel
(51) H04L 1/16 (2006.01)
(13) T2
(30) 80998 P 2008.07.15. US
501059 2009.07.10. US

---

(11) E036907
(21) E 13 813734
(96) EP 20130813734 2013.06.27.
(97) EP 2868004 A1 2014.01.09.
EP 2868004 B1 2018.02.21.
(73) Intel Corporation, Santa Clara, CA 95052 (US)
(72) CHOI, Yang-Seok
(74) Danubia Szabadalmi és Jogi Iroda Kft., 1051 Budapest, (HU)
(54) Egyidejű adás és vétel
(51) H04L 1/18 (2006.01)
H04L 5/00 (2006.01)
H04L 5/14 (2006.01)
H04W 4/00 (2009.01)
H04W 28/08 (2009.01)
H04W 36/22 (2009.01)
H04W 48/12 (2009.01)
H04W 52/02 (2009.01)
H04W 68/00 (2009.01)
H04W 72/04 (2009.01)
H04W 88/08 (2009.01)
H04W 92/02 (2009.01)
(13) T2
(30) 201261667325 P 2012.07.02. US

---

(11) E037273
(21) E 11 702404
(96) EP 20110702404 2011.02.04.
(97) EP 2534785 A1 2011.08.18.
EP 2534785 B1 2018.01.10.
(73) Sun Patent Trust, New York NY 10017 (US)
(72) Feuersänger, Martin
Löhr, Joachim
Golitschek Edler Von Elbwart, Alexander
WENGERTER, Christian
(74) Pintz és Társai Szabadalmi, Védjegy és Jogi Iroda Kft., 1444 Budapest, (HU)
(54) Alkotórész hordozó (de)aktiválás kommunikációs rendszerekben hordozó tömörítést alkalmazva
(51) H04L 5/00 (2006.01)
H04L 1/00 (2006.01)

H04L 25/03 (2006.01)
H04W 8/26 (2009.01)
H04W 48/16 (2009.01)
H04W 72/00 (2009.01)
H04W 72/04 (2009.01)
(13) T2
(30) 10003667 2010.04.01. EP
10001479 2010.02.12. EP

---

(11) E037029
(21) E 09 830074
(96) EP 20090830074 2009.12.03.
(97) EP 2368339 A2 2010.06.10.
EP 2368339 B1 2017.08.09.
(73) Entersekt International Limited, Ebene (MU)
(72) BRAND, Christiaan, Johannes, Petrus
NOLTE, Dewald de Ridder
VAN TONDER, Albertus Stefanus
MÜLLER, Daniel, Jacobus
(74) Gödölle, Kékes, Mészáros & Szabó Szabadalmi és Védjegy Iroda, 1024 Budapest, (HU)
(54) Biztonságos tranzakció hitelesítése
(51) H04L 9/32 (2006.01)
H04L 29/06 (2006.01)
(13) T2
(30) 200808439 2008.12.03. ZA
200904956 2009.07.16. ZA

---

(11) E036864
(21) E 07 853787
(96) EP 20070853787 2007.10.05.
(97) EP 2082525 A2 2008.04.17.
EP 2082525 B1 2018.01.24.
(73) QUALCOMM Incorporated, San Diego, California 92121 (US)
(72) PEREZ, Aram
DONDETI, Lakshminath Reddy
(74) Danubia Szabadalmi és Jogi Iroda Kft., 1051 Budapest, (HU)
(54) Eljárás és berendezés kölcsönös hitelesítésre
(51) H04L 9/32 (2006.01)
(13) T2
(30) 850882 P 2006.10.10. US
866946 2007.10.03. US

---

(11) E036842
(21) E 13 883276
(96) EP 20130883276 2013.04.24.
(97) EP 2947816 A1 2015.11.25.
EP 2947816 B1 2018.01.17.
(73) Huawei Technologies Co., Ltd., Longgang District, Shenzhen Guangdong 518129 (CN)
(72) CHAI, Xiaoqian

(74) DANUBIA Szabadalmi és Jogi Iroda Kft., 1051 Budapest, (HU)
(54) Alkalmazás elszámolási eljárás, és töltőkészülék és rendszer
(51) H04L 12/26 (2006.01)
H04L 12/14 (2006.01)
H04L 29/08 (2006.01)
H04M 15/00 (2006.01)
(13) T2

---

(11) E037155
(21) E 15 753528
(96) EP 20150753528 2015.07.29.
(97) EP 3175584 A1 2016.02.04.
EP 3175584 B1 2018.03.14.
(73) Qualcomm Incorporated, San Diego, CA 92121-1714 (US)
(72) VAN DER AUWERA, Geert
COBAN, Muhammed Zeyd
KARCZEWICZ, Marta
LEUNG, Nikolai Konrad
(74) Danubia Szabadalmi és Jogi Iroda Kft., 1051 Budapest, (HU)
(54) Késés csökkentése videó telefóniában
(51) H04L 12/26 (2006.01)
H04L 12/801 (2013.01)
H04L 12/825 (2013.01)
H04L 12/841 (2013.01)
H04L 12/853 (2013.01)
(13) T2
(30) 201462030513 P 2014.07.29. US
201514811491 2015.07.28. US

---

(11) E037132
(21) E 13 777932
(96) EP 20130777932 2013.03.27.
(97) EP 2854350 A1 2015.04.01.
EP 2854350 B1 2017.08.16.
(73) Hangzhou Hikvision Digital Technology Co., Ltd., Hangzhou 310051 (CN)
(72) YU, Jialiu
ZHANG, Xiaoyuan
JIN, Xiangqing
(74) Danubia Szabadalmi és Jogi Iroda Kft., 1051 Budapest, (HU)
(54) Rendszer és eljárás hálózatokon átívelő adattárolásra
(51) H04L 12/64 (2006.01)
H04N 5/765 (2006.01)
H04N 21/274 (2011.01)
(13) T2
(30) 201210114468 2012.04.18. CN

---

(11) E037091
(21) E 16 168880
(96) EP 20160168880 2014.04.16.

(97) EP 3094063 A1 2016.11.16.
EP 3094063 B1 2018.03.07.
(73) Intel IP Corporation, Santa Clara, CA 95054 (US)
(72) OYMAN, Ozgur
(74) Danubia Szabadalmi és Jogi Iroda Kft., 1051 Budapest, (HU)
(54) Interaktív zoomolás videó konferencia során
(51) H04L 29/06 (2006.01)
H04L 29/08 (2006.01)
(13) T2
(30) 201361816662 P 2013.04.26. US
201314109121 2013.12.17. US

---

(11) E037492
(21) E 14 177088
(96) EP 20140177088 2014.07.15.
(97) EP 2840757 A1 2015.02.25.
EP 2840757 B1 2017.09.20.
(73) Deutsche Telekom AG, 53113 Bonn (DE)
(72) BREUER, Jörg
MOOS, Rainer
(74) Danubia Szabadalmi és Jogi Iroda Kft., 1051 Budapest, (HU)
(54) Egyedi központi chipkártya kezelés
(51) H04L 29/06 (2006.01)
(13) T2
(30) 102013107602 2013.07.17. DE

---

(11) E037257
(21) E 11 705194
(96) EP 20110705194 2011.02.18.
(97) EP 2540054 A2 2011.09.01.
EP 2540054 B1 2017.11.29.
(73) Telefonaktiebolaget LM Ericsson (publ), 164 83 Stockholm (SE)
(72) HARTUNG, Frank
CATREIN, Daniel
LOHMAR, Thorsten
RUSERT, Thomas
(74) SBGK Szabadalmi Ügyvivői Iroda, 1062 Budapest, (HU)
(54) Lejátszás-vezérlő média adatfolyamhoz
(51) H04L 29/06 (2006.01)
H04N 21/434 (2011.01)
H04N 21/462 (2011.01)
H04N 21/4623 (2011.01)
H04N 21/845 (2011.01)
(13) T2
(30) 307570 P 2010.02.24. US

---

(11) E036698
(21) E 16 159454
(96) EP 20160159454 2016.03.09.

(97) EP 3217629 A1 2017.09.13.
EP 3217629 B1 2018.02.14.
(73) VEGA Grieshaber KG, 77709 Wolfach (DE)
(72) HUMMEL, Jakob
(74) SBGK Szabadalmi Ügyvivői Iroda, 1062 Budapest, (HU)
(54) Mérőeszközök regisztrálása az interneten keresztül
(51) H04L 29/08 (2006.01)
G01D 4/00 (2006.01)
(13) T2

---

(11) E037432
(21) E 04 812041
(96) EP 20040812041 2004.11.23.
(97) EP 1800462 A2 2006.04.20.
EP 1800462 B1 2018.01.10.
(73) Telecomcia Properties Limited, Road Town Tortola (VG)
(72) HINES, Patrick
(74) SBGK Szabadalmi Ügyvivői Iroda, 1062 Budapest, (HU)
(54) Eljárás és készülék routing kérelem feldolgozásához
(51) H04M 3/52 (2006.01)
(13) T2
(30) 956730 2004.10.01. US

---

(11) E037047
(21) E 13 804347
(96) EP 20130804347 2013.06.11.
(97) EP 2854398 A1 2015.04.01.
EP 2854398 B1 2017.12.13.
(73) Samsung Electronics Co., Ltd., Suwon-si, Gyeonggi-do 443-742 (KR)
(72) ALSHINA, Elena
ALSHIN, Alexander
(74) Sworks Nemzetközi Szabadalmi Ügyvivői Iroda Kft., 1011 Budapest, (HU)
(54) Eljárás színes komponens szerinti SAO paramétert megosztó videók kódolására
(51) H04N 19/117 (2014.01)
H04N 19/13 (2014.01)
H04N 19/136 (2014.01)
H04N 19/157 (2014.01)
H04N 19/159 (2014.01)
H04N 19/174 (2014.01)
H04N 19/176 (2014.01)
H04N 19/186 (2014.01)
H04N 19/196 (2014.01)
H04N 19/44 (2014.01)
H04N 19/82 (2014.01)
H04N 19/86 (2014.01)
H04N 19/91 (2014.01)
(13) T2
(30) 201261657967 P 2012.06.11. US

---

(11) E036971
(21) E 13 709644
(96) EP 20130709644 2013.02.26.
(97) EP 2842312 A1 2013.10.17.
EP 2842312 B1 2018.03.21.
(73) QUALCOMM INCORPORATED, San Diego, California 92121-1714 (US)
(72) COBAN, Muhammed Zeyd
WANG, Ye-Kui
KARCZEWICZ, Marta
(74) Danubia Szabadalmi és Jogi Iroda Kft., 1051 Budapest, (HU)
(54) Hullámfrontos párhuzamos feldolgozás videokódoláshoz
(51) H04N 19/174 (2014.01)
H04N 19/17 (2014.01)
H04N 19/436 (2014.01)
(13) T2
(30) 201261622974 P 2012.04.11. US
201261640529 P 2012.04.30. US
201313776071 2013.02.25. US

---

(11) E036966
(21) E 12 857656
(96) EP 20120857656 2012.12.13.
(97) EP 2793467 A1 2014.10.22.
EP 2793467 B1 2017.10.11.
(73) JVC KENWOOD Corporation, Kanagawa 221-0022 (JP)
(72) NISHITANI, Masayoshi
NAKAMURA, Hiroya
FUKUSHIMA, Shigeru
UEDA, Motoharu
(74) Dr. Kocsomba Nelli Ügyvédi Iroda, 1146 Budapest, (HU)
(54) Mozgóképkódoló eszköz, mozgóképkódoló módszer, mozgóképkódoló program, mozgókép dekódoló eszköz, mozgókép dekódoló módszer és mozgókép dekódoló program
(51) H04N 19/184 (2014.01)
H04N 19/126 (2014.01)
H04N 19/136 (2014.01)
H04N 19/176 (2014.01)
H04N 19/196 (2014.01)
H04N 19/463 (2014.01)
H04N 19/50 (2014.01)
H04N 19/96 (2014.01)
(13) T2
(30) 2011272470 2011.12.13. JP
2011272471 2011.12.13. JP
2012271418 2012.12.12. JP
2012271419 2012.12.12. JP

---

(11) E037388
(21) E 10 825288
(96) EP 20100825288 2010.10.18.

(97) **EP 2491720 A1** 2011.04.28.
EP 2491720 B1 2018.03.07.
(73) Telefonaktiebolaget LM Ericsson (publ), 164 83 Stockholm (SE)
(72) FRÖJDH, Per
PRIDDLE, Clinton
WU, Zhuangfei
(74) SBGK Szabadalmi Ügyvivői Iroda, 1062 Budapest, (HU)
(54) Kiegészítő feldolgozási információ biztosítása
(51) **H04N 19/44** (2014.01)
H04N 19/46 (2014.01)
H04N 19/597 (2014.01)
H04N 19/70 (2014.01)
H04N 19/85 (2014.01)
H04N 21/235 (2011.01)
H04N 21/435 (2011.01)
H04N 21/845 (2011.01)
H04N 21/854 (2011.01)
(13) **T2**
(30) 253128 P 2009.10.20. US

---

(11) **E037165**
(21) **E 15 184702**
(96) **EP 20150184702** 2012.11.06.
(97) **EP 2985998 A1** 2016.02.17.
EP 2985998 B1 2017.09.13.
(73) Dolby International AB, 1101 CN Amsterdam Zuid-oost (NL)
(72) HENRY, Felix
CLARE, Gordon
(74) Danubia Szabadalmi és Jogi Iroda Kft., 1051 Budapest, (HU)
(54) Kódolt képi adatokat tároló adathordozó
(51) **H04N 19/463** (2014.01)
H04N 19/117 (2014.01)
H04N 19/147 (2014.01)
H04N 19/18 (2014.01)
H04N 19/467 (2014.01)
H04N 19/48 (2014.01)
(13) **T2**
(30) 1160114 2011.11.07. FR

---

(11) **E037038**
(21) **E 11 713791**
(96) **EP 20110713791** 2011.04.11.
(97) **EP 2559244 A2** 2011.10.20.
EP 2559244 B1 2017.08.02.
(73) GE Video Compression, LLC, Albany, NY 12211 (US)
(72) WIEGAND, Thomas
KIRCHHOFFER, Heiner
SCHWARZ, Heiko

Nguyen, Tung
Marpe, Detlev
(74) Danubia Szabadalmi és Jogi Iroda Kft., 1051 Budapest, (HU)
(54) Szignifikancia térképek és transzformációs együttható blokkok kódolása
(51) H04N 19/50 (2014.01)
H04N 19/124 (2014.01)
H04N 19/129 (2014.01)
H04N 19/13 (2014.01)
H04N 19/136 (2014.01)
H04N 19/139 (2014.01)
H04N 19/176 (2014.01)
H04N 19/18 (2014.01)
H04N 19/46 (2014.01)
H04N 19/51 (2014.01)
H04N 19/59 (2014.01)
H04N 19/61 (2014.01)
H04N 19/70 (2014.01)
H04N 19/91 (2014.01)
(13) T2
(30) PCT/EP2010/054822 2010.04.13. WO
10159766 2010.04.13. EP

---

(11) E037169
(21) E 12 816410
(96) EP 20120816410 2012.12.20.
(97) EP 2795902 A1 2013.06.27.
EP 2795902 B1 2017.09.20.
(73) Qualcomm Incorporated, San Diego, CA 92121-1714 (US)
(72) CHEN, Ying
WANG, Ye-Kui
ZHANG, Li
(74) Danubia Szabadalmi és Jogi Iroda Kft., 1051 Budapest, (HU)
(54) Referenciakép lista kialakítás összetett nézetű és háromdimenziós videó kódoláshoz
(51) H04N 19/597 (2014.01)
(13) T2
(30) 201161578178 P 2011.12.20. US
201213720622 2012.12.19. US

---

(11) E037151
(21) E 12 851659
(96) EP 20120851659 2012.11.09.
(97) EP 2786577 A1 2013.05.30.
EP 2786577 B1 2018.01.10.
(73) Infobridge Pte. Ltd., Singapore 079903 (SG)
(72) OH, Soo Mi
YANG, Moonock
(74) DANUBIA Szabadalmi és Jogi Iroda Kft, 1051 Budapest, (HU)
(54) Eljárás chroma kép dekódolására
(51) H04N 19/61 (2014.01)

H04N 19/105 (2014.01)
H04N 19/124 (2014.01)
H04N 19/13 (2014.01)
H04N 19/176 (2014.01)
H04N 19/186 (2014.01)
H04N 19/196 (2014.01)
(13) T2
(30) 20110124580 2011.11.25. KR

---

(11) E037348
(21) E 15 172279
(96) EP 20150172279 2006.12.22.
(97) EP 2950543 A1 2015.12.02.
EP 2950543 B1 2017.08.23.
(73) Musmann, Hans-Georg, 38259 Salzgitter (DE)
Narroschke, Matthias, 64850 Schaafheim (DE)
(72) Narroschke, Matthias
Musmann, Hans-Georg
(74) Gödölle, Kékes, Mészáros & Szabó Szabadalmi és Védjegy Iroda, 1024 Budapest, (HU)
(54) A predikciós hiba adaptív kódolása hibrid video kódolásban
(51) H04N 19/70 (2014.01)
H04N 19/103 (2014.01)
H04N 19/12 (2014.01)
(13) T2
(30) 766300 P 2006.01.09. US

---

(11) E037168
(21) E 10 749537
(96) EP 20100749537 2010.08.06.
(97) EP 2462742 A1 2011.02.10.
EP 2462742 B1 2017.09.20.
(73) QUALCOMM Incorporated, San Diego, California 92121-1714 (US)
(72) CHEN, Ying
CHEN, Peisong
KARCZEWICZ, Marta
(74) Danubia Szabadalmi és Jogi Iroda Kft., 1051 Budapest, (HU)
(54) MVC üzempont karakterisztika jelzése
(51) H04N 21/2343 (2011.01)
H04N 21/235 (2011.01)
H04N 21/236 (2011.01)
H04N 21/2362 (2011.01)
H04N 21/2365 (2011.01)
H04N 21/434 (2011.01)
H04N 21/435 (2011.01)
H04N 21/6336 (2011.01)
H04N 21/845 (2011.01)
(13) T2
(30) 232272 P 2009.08.07. US
248738 P 2009.10.05. US

266861 P 2009.12.04. US
757231 2010.04.09. US

---

(11) E036938
(21) E 15 717675
(96) EP 20150717675 2015.03.13.
(97) EP 3120626 A1 2015.09.24.
EP 3120626 B1 2018.02.14.
(73) Telefonaktiebolaget LM Ericsson (publ), 164 83 Stockholm (SE)
(72) ZHAO, Zhenshan
SORRENTINO, Stefano
(74) SBGK Szabadalmi Ügyvivői Iroda, 1062 Budapest, (HU)
(54) Eszköztől eszközig szinkronizáló jel teljesítményszabályozása
(51) H04W 4/00 (2009.01)
H04L 27/26 (2006.01)
H04W 52/32 (2009.01)
H04W 52/36 (2009.01)
H04W 52/38 (2009.01)
H04W 56/00 (2009.01)
(13) T2
(30) 201461954664 P 2014.03.18. US

---

(11) E037006
(21) E 12 190585
(96) EP 20120190585 2012.10.30.
(97) EP 2728907 A1 2014.05.07.
EP 2728907 B1 2018.01.24.
(73) Deutsche Telekom AG, 53113 Bonn (DE)
(72) Nenner, Karl Heinz
Ponge, Stefan
(74) ARINOVA Szabadalmi és Védjegy Iroda, 1122 Budapest, (HU)
(54) Eljárás gép-gép közötti kommunikáció javítására egy mobil kommunikációs hálózat és egy gép-gép közötti kommunikációs eszköz között, gép-gép közötti kommunikációs eszköz, mobil kommunikációs hálózat, program és számítógépes program termék
(51) H04W 4/00 (2009.01)
H04W 68/00 (2009.01)
(13) T2

---

(11) E037024
(21) E 08 743810
(96) EP 20080743810 2008.03.12.
(97) EP 2122994 A2 2008.09.18.
EP 2122994 B1 2017.08.09.
(73) QUALCOMM INCORPORATED, San Diego, California 92121 (US)
(72) EDGE, Stephen W.
(74) Danubia Szabadalmi és Jogi Iroda Kft., 1051 Budapest, (HU)
(54) Hálózatfüggetlen helyszolgáltatások
(51) H04W 4/02 (2009.01)
G01S 5/02 (2006.01)

G01S 5/10 (2006.01)
G01S 19/05 (2010.01)
G01S 19/48 (2010.01)
G06Q 20/38 (2012.01)
H04L 29/06 (2006.01)
H04L 29/08 (2006.01)
H04W 4/20 (2009.01)
H04W 12/06 (2009.01)
H04W 64/00 (2009.01)
(13) T2
(30) 894282 P 2007.03.12. US
950578 P 2007.07.18. US
46259 2008.03.11. US

---

(11) E037480
(21) E 13 182043
(96) EP 20130182043 2013.08.28.
(97) EP 2704459 A1 2014.03.05.
EP 2704459 B1 2017.09.27.
(73) Intel Deutschland GmbH, 85579 Neubiberg (DE)
(72) Kowalewski, Frank
(74) Danubia Szabadalmi és Jogi Iroda Kft., 1051 Budapest, (HU)
(54) Kiszolgáló és kommunikációs készülék címek különböző címzés sémák szerinti társítására
(51) H04W 4/14 (2009.01)
H04L 29/12 (2006.01)
H04W 8/28 (2009.01)
(13) T2
(30) 201213597397 2012.08.29. US

---

(11) E036952
(21) E 07 841355
(96) EP 20070841355 2007.08.24.
(97) EP 2070291 A2 2008.02.28.
EP 2070291 B1 2018.03.28.
(73) QUALCOMM Incorporated, San Diego, California 92121 (US)
(72) NARAYANAN, Vidya
DONDETI, Lakshminath, Reddy
AGASHE, Parag, Arun
BENDER, Paul, E.
(74) Danubia Szabadalmi és Jogi Iroda Kft., 1051 Budapest, (HU)
(54) Kulcskezelő rendszerek és eljárások vezeték nélküli kommunikációs rendszerekhez
(51) H04W 12/04 (2009.01)
H04L 9/08 (2006.01)
H04L 29/06 (2006.01)
H04W 36/08 (2009.01)
(13) T2
(30) 840141 P 2006.08.24. US
843583 2007.08.22. US

---

(11) E037327
(21) E 13 848750
(96) EP 20130848750 2013.09.27.
(97) EP 2912845 A1 2014.05.01.
EP 2912845 B1 2017.09.13.
(73) Intel Corporation, Santa Clara, CA 95054 (US)
(72) KUMAR, Utsaw
OYMAN, Ozgur
(74) Danubia Szabadalmi és Jogi Iroda Kft., 1051 Budapest, (HU)
(54) Javított videó adatfolyam átvitel alkalmazási rétegre vonatkozó előrementes hibajavítással
(51) H04W 24/02 (2009.01)
H03M 13/15 (2006.01)
H03M 13/19 (2006.01)
H04L 5/00 (2006.01)
H04L 12/26 (2006.01)
H04L 29/06 (2006.01)
H04L 29/08 (2006.01)
H04N 19/89 (2014.01)
H04N 21/2343 (2011.01)
H04N 21/258 (2011.01)
H04N 21/442 (2011.01)
H04N 21/643 (2011.01)
H04W 16/28 (2009.01)
H04W 24/04 (2009.01)
H04W 28/02 (2009.01)
H04W 40/34 (2009.01)
H04W 72/00 (2009.01)
H04W 72/04 (2009.01)
H04W 88/06 (2009.01)
(13) T2
(30) 201261719241 P 2012.10.26. US
201314032719 2013.09.20. US

---

(11) E037326
(21) E 13 848338
(96) EP 20130848338 2013.06.27.
(97) EP 2912881 A1 2014.05.01.
EP 2912881 B1 2017.09.06.
(73) Intel Corporation, Santa Clara, CA 95054 (US)
(72) SHAN, Chang Hong
SIOW, Eric
VENKATACHALAM, Muthaiah
JAIN, Puneet
STOJANOVSKI, Alexandre
(74) Danubia Szabadalmi és Jogi Iroda Kft., 1051 Budapest, (HU)
(54) Felhasználói sík túlterhelés jelentése
(51) H04W 24/02 (2009.01)
H03M 13/15 (2006.01)

H03M 13/19 (2006.01)
H04L 5/00 (2006.01)
H04L 12/26 (2006.01)
H04L 29/06 (2006.01)
H04L 29/08 (2006.01)
H04N 19/89 (2014.01)
H04N 21/2343 (2011.01)
H04N 21/258 (2011.01)
H04N 21/442 (2011.01)
H04N 21/643 (2011.01)
H04W 16/28 (2009.01)
H04W 24/04 (2009.01)
H04W 28/02 (2009.01)
H04W 40/34 (2009.01)
H04W 72/00 (2009.01)
H04W 72/04 (2009.01)
H04W 88/06 (2009.01)

(13) T2

(30) 201261719241 P 2012.10.26. US

---

(11) E036859

(21) E 15 160502

(96) EP 20150160502 2013.01.09.

(97) EP 2903228 A2 2015.08.05.
EP 2903228 B1 2018.02.28.

(73) Qualcomm Incorporated, San Diego, CA 92121-1714 (US)

(72) Sampath, Hemanth
WENTINK, Maarten Menzo
Merlin, Simone

(74) Danubia Szabadalmi és Jogi Iroda Kft., 1051 Budapest, (HU)

(54) Rendszerek és eljárások konfiguráció változási üzenetek átvitelére egy hozzáférési pont és egy állomás között

(51) H04W 24/02 (2009.01)
H04L 25/02 (2006.01)
H04L 25/03 (2006.01)

(13) T2

(30) 201261584667 P 2012.01.09. US
201313735956 2013.01.07. US

---

(11) E037479

(21) E 13 871935

(96) EP 20130871935 2013.12.20.

(97) EP 2946583 A1 2014.07.24.
EP 2946583 B1 2017.09.13.

(73) Intel IP Corporation, Santa Clara, CA 95054 (US)

(72) OYMAN, Ozgur

(74) Danubia Szabadalmi és Jogi Iroda Kft., 1051 Budapest, (HU)

(54) Tartalom URL hitelesítés DASH-hoz

(51) H04W 24/02 (2009.01)

H03M 13/15 (2006.01)
H03M 13/19 (2006.01)
H04L 5/00 (2006.01)
H04L 12/26 (2006.01)
H04L 29/06 (2006.01)
H04L 29/08 (2006.01)
H04N 19/89 (2014.01)
H04N 21/2343 (2011.01)
H04N 21/258 (2011.01)
H04N 21/442 (2011.01)
H04N 21/643 (2011.01)
H04W 16/28 (2009.01)
H04W 24/04 (2009.01)
H04W 28/02 (2009.01)
H04W 40/34 (2009.01)
H04W 72/00 (2009.01)
H04W 72/04 (2009.01)
H04W 88/06 (2009.01)

(13) T2

(30) 201361753914 P 2013.01.17. US
201361824338 P 2013.05.16. US

---

(11) E036880
(21) E 13 870587
(96) EP 20130870587 2013.09.27.
(97) EP 2944135 A1 2014.07.17.
EP 2944135 B1 2018.02.21.

(73) Intel IP Corporation, Santa Clara, CA 95054 (US)
(72) CHOU, Joey
HE, Hong
PINHEIRO, Ana Lucia
(74) Danubia Szabadalmi és Jogi Iroda Kft., 1051 Budapest, (HU)
(54) Eljárás és berendezés cella interferencia kezelésére vezeték nélküli kommunikációs hálózatban
(51) H04W 28/02 (2009.01)
H04W 24/02 (2009.01)
H04W 52/24 (2009.01)

(13) T2

(30) 201361752386 P 2013.01.14. US

---

(11) E037360
(21) E 08 836371
(96) EP 20080836371 2008.10.01.
(97) EP 2206380 A2 2009.04.09.
EP 2206380 B1 2017.09.27.

(73) QUALCOMM Incorporated, San Diego, California 92121 (US)
(72) HO, Sai Yiu Duncan
(74) Danubia Szabadalmi és Jogi Iroda Kft., 1051 Budapest, (HU)
(54) Közeghozzáférés vezérlő előfej formátum
(51) H04W 28/06 (2009.01)

(13) T2
(30) 976764 P 2007.10.01. US
241405 2008.09.30. US

---

(11) E037306
(21) E 14 807726
(96) EP 20140807726 2014.06.04.
(97) EP 3005785 A1 2014.12.11.
EP 3005785 B1 2018.02.21.
(73) Intel Corporation, Santa Clara, CA 95052 (US)
(72) JHA, Satish Chandra
GUPTA, Maruti
KOC, Ali T.
VANNITHAMBY, Rath
(74) Danubia Szabadalmi és Jogi Iroda Kft., 1051 Budapest, (HU)
(54) Forgalom felosztás cellák közötti látencia alapján
(51) H04W 28/08 (2009.01)
(13) T2
(30) 201361832644 P 2013.06.07. US
201314137243 2013.12.20. US

---

(11) E036905
(21) E 10 179617
(96) EP 20100179617 2004.08.04.
(97) EP 2268078 A1 2010.12.29.
EP 2268078 B1 2018.03.14.
(73) Qualcomm Incorporated, San Diego, CA 92121-1714 (US)
(72) Tiedeamnn, Edward G., Jr.
Damnjanovic, Aleksander
Jain, Avinash
Malladi, Durga P.
Puig Oses, David
Gaal, Peter
Willenegger, Serge D.
LUNDBY, Stein A.
Sarkar, Sandip
CHEN, Tao
WEI, Yongbin
(74) Danubia Szabadalmi és Jogi Iroda Kft., 1051 Budapest, (HU)
(54) Engedélyezés, nyugtázás és sebességvezérlő aktív készletek
(51) H04W 36/00 (2009.01)
(13) T2
(30) 493046 P 2003.08.05. US
496297 P 2003.08.18. US
783083 2004.02.19. US

---

(11) E036988
(21) E 13 875795
(96) EP 20130875795 2013.12.26.

(97) EP 2959735 A1 2014.08.28.
EP 2959735 B1 2017.12.20.
(73) Intel IP Corporation, Santa Clara, CA 95054 (US)
(72) NIU, Huaning
CHATTERJEE, Debdeep
XIONG, Gang
LI, Qinghua
YIN, Hujun
(74) Danubia Szabadalmi és Jogi Iroda Kft., 1051 Budapest, (HU)
(54) UE alapú D2D feltárás
(51) H04W 48/08 (2009.01)
H04L 12/725 (2013.01)
H04W 4/00 (2009.01)
H04W 8/00 (2009.01)
H04W 28/08 (2009.01)
H04W 40/02 (2009.01)
H04W 88/06 (2009.01)
(13) T2
(30) 201361768330 P 2013.02.22. US

---

(11) E037495
(21) E 08 849141
(96) EP 20080849141 2008.11.13.
(97) EP 2218285 A1 2009.05.22.
EP 2218285 B1 2017.09.27.
(73) QUALCOMM Incorporated, San Diego, California 92121 (US)
(72) HORN, Gavin B.
ULUPINAR, Fatih
AGASHE, Parag A.
PRAKASH, Rajat
(74) Danubia Szabadalmi és Jogi Iroda Kft., 1051 Budapest, (HU)
(54) Korlátozó kódok használata vezeték nélküli hozzáférési pont kapcsolati kísérletekben
(51) H04W 48/16 (2009.01)
(13) T2
(30) 988631 P 2007.11.16. US
988641 P 2007.11.16. US
988649 P 2007.11.16. US
269611 2008.11.12. US

---

(11) E036939
(21) E 11 797055
(96) EP 20110797055 2011.11.21.
(97) EP 2783534 A1 2013.05.30.
EP 2783534 B1 2018.02.21.
(73) Telefonaktiebolaget LM Ericsson (publ), 164 83 Stockholm (SE)
(72) FRENGER, Pál
WIBERG, Niclas
(74) SBGK Szabadalmi Ügyvivői Iroda, 1062 Budapest, (HU)
(54) Rádióhálózati csomópont, felhasználói berendezés és eljárások rádióhálózathoz való hozzáférés

engedélyezésére

(51) **H04W 48/16** (2009.01)
H04W 48/08 (2009.01)
H04W 48/12 (2009.01)
H04W 52/02 (2009.01)
H04W 74/00 (2009.01)
H04W 84/04 (2009.01)

(13) **T2**

---

(11) **E036941**
(21) **E 11 794288**
(96) **EP 20110794288** 2011.11.17.
(97) **EP 2641433 A2** 2012.05.24.
EP 2641433 B1 2018.02.14.
(73) Qualcomm Incorporated, San Diego, CA 92121 (US)
(72) WENTINK, Maarten Menzo
(74) Danubia Szabadalmi és Jogi Iroda Kft., 1051 Budapest, (HU)
(54) **Fizikai réteg energiatakarékossági berendezés random-ofszette**
(51) **H04W 52/02** (2009.01)
(13) **T2**
(30) 414872 P 2010.11.17. US
201113298059 2011.11.16. US

---

(11) **E037178**
(21) **E 07 848136**
(96) **EP 20070848136** 2007.11.06.
(97) **EP 2080320 A1** 2008.05.15.
EP 2080320 B1 2018.02.21.
(73) Wirepas Oy, 33720 Tampere (FI)
(72) Kohvakka, Mikko
Suhonen, Jukka
Hännikäinen, Marko
Hämäläinen, Timo D.
(74) Danubia Szabadalmi és Jogi Iroda Kft., 1051 Budapest, (HU)
(54) **Energia-hatékony szomszédság felfedezés mobil vezeték nélküli szenzorhálózatokhoz**
(51) **H04W 52/02** (2009.01)
H04B 7/26 (2006.01)
H04J 3/06 (2006.01)
H04L 12/28 (2006.01)
H04W 8/00 (2009.01)
H04W 56/00 (2009.01)
H04W 84/18 (2009.01)
(13) **T2**
(30) 20060979 2006.11.07. FI

---

(11) **E037019**
(21) **E 08 155377**
(96) **EP 20080155377** 2005.01.07.
(97) **EP 1976144 A1** 2008.10.01.

EP 1976144 B1 2018.02.28.
(73) Intel Corporation, Santa Clara, CA 95052 (US)
(72) Zhang, Guodong
Terry, Stephen E.
Dick, Steven G.
(74) Danubia Szabadalmi és Jogi Iroda Kft., 1051 Budapest, (HU)
(54) Szállítási formátum kombináció választás vezeték nélküli adó-vevő egységben
(51) H04W 52/14 (2009.01)
H04W 52/22 (2009.01)
H04W 52/26 (2009.01)
H04W 52/28 (2009.01)
H04W 52/34 (2009.01)
H04W 52/60 (2009.01)
H04W 72/02 (2009.01)
(13) T2
(30) 535426 P 2004.01.09. US
19489 2004.12.22. US

---

(11) E037403
(21) E 05 711312
(96) EP 20050711312 2005.01.07.
(97) EP 1704654 A2 2005.07.28.
EP 1704654 B1 2018.02.28.
(73) Intel Corporation, Santa Clara, CA 95052 (US)
(72) ZHANG, Guodong
TERRY, Stephen, E.
DICK, Stephen, G.
(74) Danubia Szabadalmi és Jogi Iroda Kft., 1051 Budapest, (HU)
(54) Szállítási formátum kombináció kiválasztás vezeték nélküli adó-vevő egységben
(51) H04W 52/14 (2009.01)
H04W 52/22 (2009.01)
H04W 52/26 (2009.01)
H04W 52/28 (2009.01)
H04W 52/34 (2009.01)
H04W 52/60 (2009.01)
H04W 72/02 (2009.01)
(13) T2
(30) 535426 P 2004.01.09. US
19489 2004.12.22. US

---

(11) E037496
(21) E 14 781762
(96) EP 20140781762 2014.09.18.
(97) EP 3047685 A1 2015.03.26.
EP 3047685 B1 2017.10.18.
(73) QUALCOMM INCORPORATED, San Diego, California 92121-1714 (US)
(72) XU, Hao
CHEN, Wanshi
JI, Tingfang

(74) Danubia Szabadalmi és Jogi Iroda Kft., 1051 Budapest, (HU)
(54) Lefedettség javítások fizikai adatszóró (broadcast) csatornához (PBCH)
(51) H04W 52/16 (2009.01)
H04W 52/32 (2009.01)
(13) T2
(30) 201361879634 P 2013.09.18. US
201414489146 2014.09.17. US

---

(11) E037156
(21) E 10 717417
(96) EP 20100717417 2010.05.04.
(97) EP 2428078 A1 2010.11.11.
EP 2428078 B1 2018.04.04.
(73) Qualcomm Incorporated, San Diego, CA 92121 (US)
(72) DAMNJANOVIC, Jelena M.
MONTOJO, Juan
BHUSHAN, Naga
(74) Danubia Szabadalmi és Jogi Iroda Kft., 1051 Budapest, (HU)
(54) Eljárás és berendezés feltöltés irányú kapcsolati teljesítményvezérlésre többvivős vezeték nélküli kommunikációs rendszerben
(51) H04W 52/42 (2009.01)
H04W 52/14 (2009.01)
H04W 52/28 (2009.01)
H04W 52/34 (2009.01)
(13) T2
(30) 175405 P 2009.05.04. US
772902 2010.05.03. US

---

(11) E037354
(21) E 14 816046
(96) EP 20140816046 2014.12.02.
(97) EP 3078233 A2 2015.06.11.
EP 3078233 B1 2017.09.20.
(73) Qualcomm Incorporated, San Diego, CA 92121-1714 (US)
(72) AKKARAKARAN, Sony
SAMBHWANI, Sharad Deepak
(74) Danubia Szabadalmi és Jogi Iroda Kft., 1051 Budapest, (HU)
(54) Vezérlőcsatorna jelzés és teljesítmény vezérlés nem folyamatos átvitelekkel dedikált csatornákon, hanghívások alatti áramfogyasztás csökkentésére
(51) H04W 52/44 (2009.01)
(13) T2
(30) 201361910735 P 2013.12.02. US
201414556950 2014.12.01. US

---

(11) E037020
(21) E 07 008516
(96) EP 20070008516 2004.02.02.
(97) EP 1816889 A1 2007.08.08.
EP 1816889 B1 2018.04.11.

(73) Qualcomm, Incorporated, San Diego, CA 92121-1714 (US)
(72) BHUSHAN, Naga
Chaponniere, Etienne Francois
BLACK, Peter, J.
Tse, David Ngar Ching
(74) Danubia Szabadalmi és Jogi Iroda Kft., 1051 Budapest, (HU)
(54) Adóegység által irányított kódosztásos többszörös hozzáférésű rendszer, amely többfelhasználós diverzitást használ az áteresztőképesség maximalizálásához, miközben egyenlő mértékű hozzáférést biztosít a felhasználóknak
(51) H04W 52/56 (2009.01)
H04W 40/02 (2009.01)
H04W 52/26 (2009.01)
H04W 52/34 (2009.01)
H04W 72/08 (2009.01)
H04W 72/12 (2009.01)
H04W 74/00 (2009.01)
(13) T2
(30) 356116 2003.01.31. US

---

(11) E037170
(21) E 14 827688
(96) EP 20140827688 2014.12.25.
(97) EP 3087788 A1 2015.07.02.
EP 3087788 B1 2017.09.13.
(73) Qualcomm Incorporated, San Diego, CA 92121-1714 (US)
(72) TIAN, Bin
ASTERJADHI, Alfred
JAFARIAN, Amin
ABRAHAM, Santosh Paul
MERLIN, Simone
(74) Danubia Szabadalmi és Jogi Iroda Kft., 1051 Budapest, (HU)
(54) Időszinkronizálási funkciós időzítő rollover megoldások
(51) H04W 56/00 (2009.01)
H04B 7/26 (2006.01)
(13) T2
(30) 201361921406 P 2013.12.28. US
201414581980 2014.12.23. US

---

(11) E036846
(21) E 14 736511
(96) EP 20140736511 2014.05.29.
(97) EP 3005801 A1 2014.12.04.
EP 3005801 B1 2018.02.21.
(73) Qualcomm Incorporated, San Diego, CA 92121-1714 (US)
(72) ALDANA, Carlos Horacio
HOMCHAUDHURI, Sandip
HE, Xin
ZHANG, Xiaoxin
SHUKLA, Ashish Kumar

(74) DANUBIA Szabadalmi és Jogi Iroda Kft., 1051 Budapest, (HU)
(54) Eljárások és rendszerek javított körbejárási idejű (RTT) adatcseréhez
(51) H04W 64/00 (2009.01)
H04W 24/00 (2009.01)
(13) T2
(30) 201361829204 P 2013.05.30. US
201361846523 P 2013.07.15. US
201361859275 P 2013.07.28. US
201361867593 P 2013.08.19. US
201361899796 P 2013.11.04. US
201461937435 P 2014.02.07. US
201414285594 2014.05.22. US

---

(11) E036863
(21) E 12 754298
(96) EP 20120754298 2012.02.13.
(97) EP 2684412 A1 2012.09.13.
EP 2684412 B1 2018.01.24.
(73) QUALCOMM Incorporated, San Diego, CA 92121 (US)
(72) GOSSAIN, Hrishikesh
SHUKLA, Manish
(74) Danubia Szabadalmi és Jogi Iroda Kft., 1051 Budapest, (HU)
(54) Rendszer és eljárás spektrális allokálás kezelésére
(51) H04W 72/02 (2009.01)
H04W 28/04 (2009.01)
H04W 72/00 (2009.01)
H04W 72/04 (2009.01)
(13) T2
(30) 201113041629 2011.03.07. US

---

(11) E036994
(21) E 15 716901
(96) EP 20150716901 2015.03.13.
(97) EP 3120640 A1 2015.09.24.
EP 3120640 B1 2017.12.27.
(73) Qualcomm Incorporated, San Diego, CA 92121-1714 (US)
(72) TAVILDAR, Saurabha Rangrao
GULATI, Kapil
PATIL, Shailesh
BAGHEL, Sudhir Kumar
(74) Danubia Szabadalmi és Jogi Iroda Kft., 1051 Budapest, (HU)
(54) Időugrás eszközök közötti (D2D) átvitel során
(51) H04W 72/04 (2009.01)
H04L 1/18 (2006.01)
(13) T2
(30) 201461955676 P 2014.03.19. US
201514645852 2015.03.12. US

---

(11) E036862

(21) E 15 724441
(96) EP 20150724441 2015.05.07.
(97) EP 3146786 A1 2015.11.26.
EP 3146786 B1 2018.04.11.
(73) Qualcomm Incorporated, San Diego, CA 92121-1714 (US)
(72) JI, Tingfang
SMEE, John Edward
SORIAGA, Joseph Binamira
BHUSHAN, Naga
GAAL, Peter
GOROKHOV, Alexei Yurievitch
MUKKAVILLI, Krishna Kiran
HOWARD, Michael Alexander
COOPER, Rotem
ANG, Peter
(74) Danubia Szabadalmi és Jogi Iroda Kft., 1051 Budapest, (HU)
(54) Berendezés és eljárás interferencia elnyomásra thin control alkalmazásával
(51) H04W 72/12 (2009.01)
H04W 56/00 (2009.01)
H04W 72/04 (2009.01)
(13) T2
(30) 201462000443 P 2014.05.19. US
201414533893 2014.11.05. US

---

(11) E037018
(21) E 13 840858
(96) EP 20130840858 2013.06.07.
(97) EP 2901794 A1 2014.04.03.
EP 2901794 B1 2018.02.21.
(73) Intel Corporation, Santa Clara, CA 95052 (US)
Intel Deutschland GmbH, 85579 Neubiberg (DE)
(72) SAJADIEH, Masoud
SCHMIDT, Andreas
(74) Danubia Szabadalmi és Jogi Iroda Kft., 1051 Budapest, (HU)
(54) Rendszer és eljárás erőforrás allokálás prioritáshoz többszereplős celluláris készülékekben
(51) H04W 72/12 (2009.01)
H04W 72/10 (2009.01)
(13) T2
(30) 201213629550 2012.09.27. US

---

(11) E037243
(21) E 15 196901
(96) EP 20150196901 2006.02.03.
(97) EP 3007508 A1 2016.04.13.
EP 3007508 B1 2017.10.18.
(73) Guangdong Oppo Mobile Telecommunications Corp., Ltd., Dongguan, Guangdong 523860 (CN)
(72) LÖHR, Joachim
SEIDEL, Eiko
(74) Arinova Szabadalmi és Védjegy Iroda, 1122 Budapest, (HU)

(54) Felfelé irányuló kapcsolati (uplink) erőforrásallokáció egy mobil kommunikációs rendszerben
(51) H04W 72/14 (2009.01)
H04L 5/00 (2006.01)
H04W 72/04 (2009.01)
H04W 72/12 (2009.01)
H04W 74/02 (2009.01)
H04W 74/08 (2009.01)
(13) T2

---

(11) E037175
(21) E 12 751193
(96) EP 20120751193 2012.08.09.
(97) EP 2752056 A1 2013.03.07.
EP 2752056 B1 2017.09.20.
(73) Qualcomm Incorporated, San Diego, CA 92121-1714 (US)
(72) WENTINK, Maarten Menzo
SAMPATH, Hemanth
(74) Danubia Szabadalmi és Jogi Iroda Kft., 1051 Budapest, (HU)
(54) Energia megtakarítás adatlehívás idővel, adat vége jelzéssel, és több adat nyugtázással
(51) H04W 74/00 (2009.01)
H04L 1/16 (2006.01)
H04W 28/02 (2009.01)
H04W 52/02 (2009.01)
H04W 74/06 (2009.01)
(13) T2
(30) 201161529796 P 2011.08.31. US
201161533560 P 2011.09.12. US
201213566908 2012.08.03. US

---

(11) E037477
(21) E 15 190585
(96) EP 20150190585 2008.07.03.
(97) EP 2991432 A1 2016.03.02.
EP 2991432 B1 2017.09.13.
(73) Telefonaktiebolaget LM Ericsson (publ), 164 83 Stockholm (SE)
(72) PARKVALL, Stefan
TYNDERFELDT, Tobias
DAHLMAN, Erik
(74) SBGK Szabadalmi Ügyvivői Iroda, 1062 Budapest, (HU)
(54) Felfelé irányú kapcsolati titkosítás véletlen hozzáférés közben
(51) H04W 74/08 (2009.01)
H04W 88/00 (2009.01)
(13) T2
(30) 835782 2007.08.08. US

---

(11) E037299
(21) E 12 768973
(96) EP 20120768973 2012.09.17.
(97) EP 2756731 A1 2013.03.21.

EP 2756731 B1 2017.11.08.
(73) Qualcomm Incorporated, San Diego, CA 92121-1714 (US)
(72) MERLIN, Simone
FREDERIKS, Guido Robert
KANDALA, Srinivas
JONES IV, Vincent Knowles
(74) Danubia Szabadalmi és Jogi Iroda Kft., 1051 Budapest, (HU)
(54) Berendezés és eljárás átviteli és helyreállítási módokra több csatornát használó RTS/CTS rendszer számára
(51) H04W 74/08 (2009.01)
H04W 84/12 (2009.01)
(13) T2
(30) 201113235078 2011.09.16. US

---

(11) E036861
(21) E 15 177834
(96) EP 20150177834 2007.10.31.
(97) EP 2958393 A1 2015.12.23.
EP 2958393 B1 2018.02.07.
(73) Telefonaktiebolaget LM Ericsson (publ), 164 83 Stockholm (SE)
(72) RÁCZ, András
MILDH, Gunnar
(74) SBGK Szabadalmi Ügyvivői Iroda, 1062 Budapest, (HU)
(54) Műsorszóró csoportos adatküldés távközlési rendszerekben
(51) H04W 76/00 (2009.01)
H04L 12/18 (2006.01)
H04W 56/00 (2009.01)
H04W 92/04 (2009.01)
(13) T2
(30) 0602318 2006.11.01. SE

---

(11) E037334
(21) E 13 842338
(96) EP 20130842338 2013.06.27.
(97) EP 2901800 A1 2014.04.03.
EP 2901800 B1 2017.09.06.
(73) Intel Corporation, Santa Clara, CA 95054 (US)
(72) ETEMAD, Kamran
STEPHENS, Adrian
QI, Emily
(74) Danubia Szabadalmi és Jogi Iroda Kft., 1051 Budapest, (HU)
(54) Vezeték nélküli nagykiterjedésű hálózat (WWAN) által menedzselt készülék-készülék kommunikáció keskenysávú Wi-Fi használatával egy licenszelt sávban
(51) H04W 4/00 (2009.01)
H04W 8/00 (2009.01)
H04W 72/02 (2009.01)
(13) T2
(30) 201213631015 2012.09.28. US

---

(11) E037099
(21) E 15 702029
(96) EP 20150702029 2015.01.08.
(97) EP 3095292 A1 2015.07.23.
EP 3095292 B1 2018.02.21.
(73) Qualcomm Incorporated, San Diego, CA 92121-1714 (US)
(72) LINSKY, Joel Benjamin
REDDING, Brian Arnold
(74) Danubia Szabadalmi és Jogi Iroda Kft., 1051 Budapest, (HU)
(54) Alacsony energiájú másodlagos bluetooth adatcsatorna többsebességű folyamatos adatátvitellel
(51) H04W 84/20 (2009.01)
(13) T2
(30) 201461926994 P 2014.01.14. US
201414466106 2014.08.22. US

---

(11) E037054
(21) E 12 714016
(96) EP 20120714016 2012.04.17.
(97) EP 2708091 A1 2012.11.15.
EP 2708091 B1 2017.12.20.
(73) Saint-Gobain Glass France, 92400 Courbevoie (FR)
(72) CHOLEWA, Harald
Degen, Christoph
REUL, Bernhard
RATEICZAK, Mitja
Schlarb, Andreas
LESMEISTER, Lothar
(74) Danubia Szabadalmi és Jogi Iroda Kft., 1051 Budapest, (HU)
(54) Ablaktábla villamos csatlakozóelemmel
(51) H05B 3/84 (2006.01)
H01R 4/62 (2006.01)
(13) T2
(30) 11165501 2011.05.10. EP
11165506 2011.05.10. EP

---

(11) E037089
(21) E 12 721786
(96) EP 20120721786 2012.04.27.
(97) EP 2842395 A1 2013.10.31.
EP 2842395 B1 2018.03.07.
(73) Schreder S.A., 1190 Bruxelles (Brussels) (BE)
(72) SCHRÖDER, Helmut
BRAND, Daniel
(74) SBGK Szabadalmi Ügyvivői Iroda, 1062 Budapest, (HU)
(54) Elosztott világítási hálózatok
(51) H05B 37/02 (2006.01)
(13) T2

---

(11) E037092

(21) E 13 900451

(96) EP 20130900451 2013.12.23.

(97) EP 3089572 A1 2015.07.02.

EP 3089572 B1 2018.02.21.

(73) Fuji Machine Mfg. Co., Ltd., Chiryu-shi, Aichi 472-8686 (JP)

(72) OYAMA, Shigeto
IISAKA, Jun

(74) Danubia Szabadalmi és Jogi Iroda Kft., 1051 Budapest, (HU)

(54) Hordozóműveleti eszköz

(51) H05K 13/04 (2006.01)
H05K 13/00 (2006.01)
H05K 13/08 (2006.01)

(13) T2

A rovat 675 darab közlést tartalmaz.

Felszólalási eljárásban módosított európai szabadalom szövege fordításának benyújtása

(11) E003181
(21) E 05 008257
(96) EP 20050008257 2005.04.15.
(97) EP 1586229 A1 2005.10.19.
EP 1586229 B1 2008.02.13.
(73) Lemken GmbH & Co. KG, 46519 Alpen (DE)
(72) Gelen, Lars
De Vries, Ruud
Jochums, Dieter
Hönnekes, Ernst
Meurs, Wilhelm
(74) Weichinger András, DANUBIA Szabadalmi és Jogi Iroda Kft., 1051 Budapest, (HU)
(54) Talaj felett vezetett szerszámok talajművelő gépekhez
(51) A01B 15/08 (2006.01)
A01B 15/02 (2006.01)
(13) T5
(30) 200410018757 2004.04.17. DE

---

(11) E008068
(21) E 05 702139
(96) EP 20050702139 2005.02.07.
(97) EP 1755565 A2 2005.09.01.
EP 1755565 B1 2010.02.17.
(73) Chrysalis Pharma AG, 6072 Sachseln (CH)
(72) SACHETTO, Jean-Pierre
BUFTON, Roly
BUSER, Thomas
(74) DANUBIA Szabadalmi és Jogi Iroda Kft., 1051 Budapest, (HU)
(54) Omega-3 többszörösen telítetlen zsírsavat tartalmazó lágy zselatin kapszula
(51) A61K 9/48 (2006.01)
A61K 31/202 (2006.01)
A61P 3/06 (2006.01)
A61P 11/06 (2006.01)
A61P 25/18 (2006.01)
A61P 29/00 (2006.01)
A61P 35/00 (2006.01)
(13) T5
(30) 20040003247 2004.02.13. GB

---

(11) E024698
(21) E 11 758644
(96) EP 20110758644 2011.09.09.
(97) EP 2613798 A1 2012.04.19.
EP 2613798 B1 2015.02.11.
(73) Synageva BioPharma Corp., Lexington, MA 02421 (US)
(72) QUINN, Anthony

(74) Lengyel Zsolt, DANUBIA Szabadalmi és Jogi Iroda Kft., 1051 Budapest, (HU)
(54) Lizoszómás savas lipáz alkalmazása lizoszómás savas lipáz deficiencia kezelésére páciensekben
(51) A61K 38/46 (2006.01)
A61K 31/135 (2006.01)
A61K 31/366 (2006.01)
A61K 31/397 (2006.01)
A61P 3/06 (2006.01)
(13) T5
(30) PCT/US2011/033699 2011.04.23. WO
201161432372 P 2011.01.13. US
456014 P 2010.10.29. US
403011 P 2010.09.09. US

---

(11) E011336
(21) E 07 733018
(96) EP 20070733018 2007.05.30.
(97) EP 2021055 A1 2007.12.06.
EP 2021055 B1 2011.03.02.
(73) Cilag GmbH International, 6300 Zug (CH)
(72) BARROW-WILLIAMS, Timothy Donald
(74) Szabó Zsolt, DANUBIA Szabadalmi és Jogi Iroda Kft., 1051 Budapest, (HU)
(54) Befecskendező eszköz
(51) A61M 5/20 (2006.01)
(13) T5
(30) 0610859 2006.06.01. GB

---

(11) E021494
(21) E 13 159094
(96) EP 20130159094 2013.03.13.
(97) EP 2641696 A1 2013.09.25.
EP 2641696 B1 2014.04.30.
(73) Dr. Müller Diamantmetall AG, 82362 Weilheim i.Ob. (DE)
(72) Schulze, Michael
(74) dr. Jakabné Molnár Judit, SBGK Szabadalmi Ügyvivői Iroda, 1062 Budapest, (HU)
(54) Szerszám anyagok megmunkálásához
(51) B24D 5/10 (2006.01)
B24B 41/00 (2006.01)
(13) T5
(30) 102012005085 2012.03.13. DE

---

(11) E024877
(21) E 08 844379
(96) EP 20080844379 2008.10.29.
(97) EP 2215117 A1 2009.05.07.
EP 2215117 B1 2014.12.31.
(73) Genentech, Inc., South San Francisco, CA 94080 (US)
(72) LEBRETON, Benedicte Andree
O'CONNOR, Deborah Ann

SAFTA, Aurelia
SHARMA, Mandakini
(74) Frankné dr. Machytka Daisy, Gödölle, Kékes, Mészáros & Szabó Szabadalmi és Védjegy Iroda, 1024 Budapest, (HU)
(54) Antitest-tisztítás kationcserés kromatográfiával
(51) C07K 16/06 (2006.01)
C07K 1/18 (2006.01)
C07K 16/22 (2006.01)
C07K 16/28 (2006.01)
(13) T5
(30) 983825 P 2007.10.30. US

---

(11) E016934
(21) E 09 793019
(96) EP 20090793019 2009.09.25.
(97) EP 2342279 A1 2010.04.01.
EP 2342279 B1 2012.07.11.
(73) Whitford Corporation, Elverson, PA 19520 (US)
(72) HARVEY, Leonard, W.
LEECH, Lawrence, D.
(74) dr. Bódizs Árpád, SBGK Szabadalmi Ügyvivői Iroda, 1062 Budapest, (HU)
(54) Kevert fluorpolimer bevonatok merev szubsztrátumokhoz
(51) C08L 27/18 (2006.01)
C09D127/18 (2006.01)
(13) T5
(30) 145433 P 2009.01.16. US
100311 P 2008.09.26. US
109950 P 2008.10.31. US
145875 P 2009.01.20. US

---

(11) E024371
(21) E 10 008929
(96) EP 20100008929 2003.02.20.
(97) EP 2287305 A1 2011.02.23.
EP 2287305 B1 2015.01.07.
(73) Sirna Therapeutics, Inc., 300 Third StreetCambridge MA 02142 (US)
(72) MCSWIGGEN, James
BEIGELMAN, Leonid
CHOWRIRA, Bharat
PAVCO, Pamela
Fosnaugh, Kathy
JAMISON, Sharon
USMAN, Nassim
THOMPSON, James
(74) Horváthné Faber Enikő, ADVOPATENT Szabadalmi és Védjegy Iroda, 1011 Budapest, (HU)
(54) Génexpresszió RNS-interferencia által közvetített gátlása rövid interferáló nukleinsav (siNS) alkalmazásával
(51) C12N 15/113 (2010.01)
A61K 31/713 (2006.01)

(13) T5

(30)	358580 P	2002.02.20.	US
	363124 P	2002.03.11.	US
	386782 P	2002.06.06.	US
	406784 P	2002.08.29.	US
	408378 P	2002.09.05.	US
	409293 P	2002.09.09.	US
	440129 P	2003.01.15.	US

---

(11) E019275

(21) E 03 022653

(96) EP 20030022653 2003.10.06.

(97) EP 1522750 A1 2005.04.13.

EP 1522750 B1 2013.04.24.

(73) Taiho Kogyo Co., Ltd, Toyota-shi,Aichi 471-8502 (JP)
Miba Gleitlager GmbH, 4663 Laakirchen (AT)

(72) Kamiya, Soji
Kawagoe, Kimio
Lang, Hubert,c/o Miba Gleitlager GmbH

(74) Farkas Tamás, DANUBIA Szabadalmi és Jogi Iroda Kft, 1051 Budapest, (HU)

(54) Többrétegű siklócsapágy

(51) F16C 33/10 (2006.01)
B32B 15/01 (2006.01)
C22C 21/00 (2006.01)
F16C 33/20 (2006.01)

(13) T5

A rovat 9 darab közlést tartalmaz.

Korlátozási eljárásban módosított európai szabadalom szövege fordításának benyújtása

(11) E027896
(21) E 07 865487
(96) EP 20070865487 2007.12.11.
(97) EP 2091940 A2 2008.06.19.
EP 2091940 B1 2015.12.09.
(73) Lexicon Pharmaceuticals, Inc., The Woodlands, TX 77381 (US)
(72) DEVASAGAYARAJ, Arokiasamy
JIN, Haihong
SHI, Zhi-cai
TUNOORI, Ashok
WANG, Ying
ZHANG, Chengmin
(74) Gödölle, Kékes, Mészáros & Szabó Szabadalmi és Védjegy Iroda, 1024 Budapest, (HU)
(54) 4-Fenil-6-(2,2,2-trifluor-1-feniletoxi)pirimidin-alapú vegyületek és alkalmazási eljárásaik
(51) C07D401/12 (2006.01)
A61K 31/4152 (2006.01)
A61K 31/506 (2006.01)
A61P 1/00 (2006.01)
A61P 9/00 (2006.01)
A61P 11/00 (2006.01)
C07D239/34 (2006.01)
C07D403/12 (2006.01)
C07D405/12 (2006.01)
C07D409/12 (2006.01)
C07D413/12 (2006.01)
C07D417/12 (2006.01)
(13) T6
(30) 874596 P 2006.12.12. US

---

(11) E023550
(21) E 08 756447
(96) EP 20080756447 2008.05.29.
(97) EP 2286328 A1 2009.12.03.
EP 2286328 B1 2014.08.06.
(73) Hewlett-Packard Development Company, L.P., Houston, TX 77070 (US)
(72) PANSHIN, Stephen D.
WARD, Jefferson P.
NOVAK, David B.
MCCLOY, Glenn D.
HELTERLINE, Brian L.
(74) dr. Köteles Zoltán, SBGK Szabadalmi Ügyvivői Iroda, 1062 Budapest, (HU)
(54) Cserélhető nyomtatóelem, amely címketitkosítási maszkot tartalmaz
(51) G06F 3/12 (2006.01)
B41J 2/175 (2006.01)
G06F 21/79 (2013.01)
(13) T6

A rovat 2 darab közlést tartalmaz.

Vegyes európai szabadalmi közlemények

Jogutódlás

(11) E012727
(21) E 09 708298
(73) Theramex HQ UK Limited, London (GB)
(74) SBGK Szabadalmi Ügyvivői Iroda, 1062 Budapest, (HU)

---

(11) E012927
(21) E 04 758545
(73) Theramex HQ UK Limited, London (GB)
(74) SBGK Szabadalmi Ügyvivői Iroda, 1062 Budapest, (HU)

---

(11) E018214
(21) E 08 774439
(73) Theramex HQ UK Limited, London (GB)
(74) SBGK Szabadalmi Ügyvivői Iroda, 1062 Budapest, (HU)

---

(11) E025338
(21) E 10 179212
(73) Universidad Autonoma de Madrid 1/2, 28049 Madrid (ES) TiGenix, S.A.U. 1/2, 28760 Tres Cantos - Madrid / ES (ES)
(74) dr. Pethő Árpád, DANUBIA Szabadalmi és Jogi Iroda Kft., 1051 Budapest, (HU)

---

(11) E025493
(21) E 12 181714
(73) REFEL S.p.A., San Vito al Tagliamento (IT)

---

(11) E025959
(21) E 10 713424
(73) Theramex HQ UK Limited, London (GB)
(74) SBGK Szabadalmi Ügyvivői Iroda, 1062 Budapest, (HU)

---

(11) E026901
(21) E 13 176516
(73) Afimmune Limited, Leopardstown, Dublin 18 (IE)
(74) SBGK Szabadalmi Ügyvivői Iroda, 1062 Budapest, (HU)

---

(11) E038382
(21) E 13 745073
(73) FWP IP APS, Kobenhavn K (DK)
(74) Dr. Kocsomba Nelli Ügyvédi Iroda, 1146 Budapest, (HU)

A rovat 8 darab közlést tartalmaz.

Képviseleti megbízás

(21) E 09 708298
(73) Theramex HQ UK Limited, London (GB)
(74) SBGK Szabadalmi Ügyvivői Iroda, 1062 Budapest, (HU)

(21) E 04 758545
(73) Theramex HQ UK Limited, London (GB)
(74) SBGK Szabadalmi Ügyvivői Iroda, 1062 Budapest, (HU)

(21) E 08 774439
(73) Theramex HQ UK Limited, London (GB)
(74) SBGK Szabadalmi Ügyvivői Iroda, 1062 Budapest, (HU)

(21) E 10 179212
(73) Universidad Autonoma de Madrid 1/2, 28049 Madrid (ES) TiGenix, S.A.U. 1/2, 28760 Tres Cantos - Madrid / ES (ES)
(74) dr. Pethő Árpád, DANUBIA Szabadalmi és Jogi Iroda Kft., 1051 Budapest, (HU)

(21) E 12 181714
(73) REFEL S.p.A., San Vito al Tagliamento (IT)

(21) E 10 713424
(73) Theramex HQ UK Limited, London (GB)
(74) SBGK Szabadalmi Ügyvivői Iroda, 1062 Budapest, (HU)

(21) E 13 176516
(73) Afimmune Limited, Leopardstown, Dublin 18 (IE)
(74) SBGK Szabadalmi Ügyvivői Iroda, 1062 Budapest, (HU)

(21) E 13 745073
(73) FWP IP APS, Kobenhavn K (DK)
(74) Dr. Kocsomba Nelli Ügyvédi Iroda, 1146 Budapest, (HU)

A rovat 8 darab közlést tartalmaz.

Név-, illetve címváltozás

(11) E004724
(21) E 05 026712
(54) Végdugó anyagtekercshez, anyagtekercs, valamint rögzítőszerkezet adagolóban
(73) Essity Hygiene and Health Aktiebolag, 405 03 Göteborg (SE)

(11) E009499
(21) E 06 829392
(54) Végdugó anyagtekercshez, anyagtekercs, valamint adagolóban lévő rögzítőszerkezet
(73) Essity Hygiene and Health Aktiebolag, 405 03 Göteborg (SE)

(11) E015665

(21) E 09 801211
(54) Berendezés és eljárás tissuepapír-szalag szárítására gőz visszanyerésével
(73) Essity Hygiene and Health Aktiebolag, 405 03 Göteborg (SE)

---

(11) E016716
(21) E 06 717028
(54) Laminált papír
(73) Essity Hygiene and Health Aktiebolag, 405 03 Göteborg (SE)

---

(11) E025453
(21) E 09 779574
(54) Törlő-adagoló és eljárás az adagoló gyártására
(73) Essity Hygiene and Health Aktiebolag, 405 03 Göteborg (SE)

---

(11) E025880
(21) E 09 850638
(54) Összehajtogatható kartonpapír doboz
(73) Essity Hygiene and Health Aktiebolag, 405 03 Göteborg (SE)

---

(11) E027265
(21) E 08 724163
(54) Zárható doboz
(73) Essity Hygiene and Health Aktiebolag, 405 03 Göteborg (SE)

---

(11) E027517
(21) E 11 730701
(54) Egymásba hajtogatott első és második lapokból álló köteg
(73) Essity Hygiene and Health Aktiebolag, 405 03 Göteborg (SE)

---

(11) E027945
(21) E 09 745784
(54) Eljárás adagoló vagy elemének kialakítására
(73) Essity Hygiene and Health Aktiebolag, 405 03 Göteborg (SE)

---

(11) E028685
(21) E 09 745786
(54) Kétkomponensű, fröccsöntött adagolóelem
(73) Essity Hygiene and Health Aktiebolag, 405 03 Göteborg (SE)

---

(11) E028826
(21) E 11 862962
(54) Adagoló, papírlemez, eljárás
(73) Essity Hygiene and Health Aktiebolag, 405 03 Göteborg (SE)

---

(11) E029011
(21) E 14 194471
(54) Asztali szalvétaadagoló
(73) Essity Hygiene and Health Aktiebolag, 405 03 Göteborg (SE)

---

(11) E030525

(21) E 09 745785
(54) Kétkomponensű fröccsöntéssel előállított adagoló alkatrész
(73) Essity Hygiene and Health Aktiebolag, 405 03 Göteborg (SE)

---

(11) E031133
(21) E 12 753747
(54) Adagoló lapszerű termékekhez
(73) Essity Hygiene and Health Aktiebolag, 405 03 Göteborg (SE)

---

(11) E031747
(21) E 09 745788
(54) Kétkomponensű fröccsöntött adagolóelem
(73) Essity Hygiene and Health Aktiebolag, 405 03 Göteborg (SE)

---

(11) E032088
(21) E 07 709448
(54) Végdugó papírtekercshez
(73) Essity Hygiene and Health Aktiebolag, 405 03 Göteborg (SE)

---

(11) E032312
(21) E 12 863744
(54) Egymásba hajtogatott szalvéták, valamint szalvéták egymásba hajtogatására szolgáló eljárás
(73) Essity Hygiene and Health Aktiebolag, 405 03 Göteborg (SE)

---

(11) E032926
(21) E 11 836733
(54) Egymásba hajtogatott nedvszívó lapokból álló köteg
(73) Essity Hygiene and Health Aktiebolag, 405 03 Göteborg (SE)

---

(11) E036749
(21) E 15 719014
(54) Csavar és eljárás annak előállítására
(73) Solvera Gawel Technology Spólka Akcyjna, 36-004 Laka (PL)

---

(11) E038403
(21) E 13 733752
(54) Terápiásan alkalmazható vegyületek és alkalmazási módszereik
(73) Agios Pharmaceuticals, Inc., Cambridge, MA 02139 (US)

A rovat 20 darab közlést tartalmaz.

KIEGÉSZÍTŐ OLTALMI TANÚSÍTVÁNYRA VONATKOZÓ KÖZLEMÉNYEK

Tájékoztatás kiegészítő oltalmi tanúsítványra vonatkozó bejelentésekről

(21) S 18 00027
(22) 2018.06.14.
(71) GLAXO GROUP LIMITED, TW8 9GS Brentford, Middlesex, 980 Great West Road (GB)
(95) Umeclidinium gyógyászatilag elfogadható sóját (például umeclidinium-bromidot), vilanterolt vagy gyógyászatilag elfogadható sóját (például vilanterol-trifenatátot), és flutikazon-furoátot tartalmazó gyógyszer kombináció
Termék típusa: Gyógyszer
(68) HU E036216
(54) Muszkarin receptor antagonista és béta-2-adrenoreceptor agonista kombinációi
(92) EU/1/17/1236 2017.11.17
Engedélyezett termék neve: Trelegy Ellipta - flutikazon-furoát + umeclidinium-bromid + vilanterol-trifenatát
(74) SBGK Szabadalmi Ügyvivői Iroda, 1062 Budapest, Andrássy út 113. (HU)

---

(21) S 18 00031
(22) 2018.07.13.
(71) PFIZER INC., NY 10017 New York, 235 East 42nd Street (US)
(95) Ertugliflozin, adott esetben kristályos formában, különösen elegy-kristályként L-piroglutaminsavval, és specifikusan ertugliflozin L-piroglutaminsav
Termék típusa: Gyógyszer
(68) HU E012997
(54) Dioxa-biciklo[3.2.1.]oktán-2,3,4-triol származékok
(92) EU/1/18/1267 2018.03.23
Engedélyezett termék neve: Steglatro - Ertugliflozin L-piroglutaminsav
(74) Danubia Szabadalmi és Jogi Iroda Kft., 1051 Budapest, Bajcsy-Zsilinszky út 16. (HU)

---

(21) S 18 00032
(22) 2018.07.13.
(71) Chiesi Farmaceutici S.p.A., I-43100 Parma, Via Palermo, 26/A (IT)
(95) Beklometazon-dipropionát és formoterol-fumarát kombinációja
Termék típusa: Gyógyszer
(68) HU 230804
(54) Gyógyászati célú stabil aeroszol összetétel, inhalátor az aeroszol pontos adagolásához és eljárás ennek feltöltésére
(92) OGYI-T-20363 2007.06.11
Engedélyezett termék neve: Foster
(93) DE 64261.00.00 2006.07.14
Engedélyezett termék neve: Foster - Beklometazon-dipropionát és formoterol-fumarát
(74) Danubia Szabadalmi és Jogi Iroda Kft., 1051 Budapest, Bajcsy-Zsilinszky út 16. (HU)

---

(21) S 18 00033
(22) 2018.07.17.
(71) Teva Women's Health, Inc, NJ 07677 Woodcliff Lake,, 400 Chestnut Ridge Road (US)
(95) Levonogestrel és etinilösztradiol
Termék típusa: Gyógyszer
(68) HU 230759

(54) Teherbeesés megakadályozására és menstruációs tünetek enyhítésére vagy kiküszöbölésére alkalmas orális készítmények

(92) 362/2011 2015.01.13
Engedélyezett termék neve: Seasonique

(74) SBGK Szabadalmi Ügyvivői Iroda, 1062 Budapest, Andrássy út 113. (HU)

A rovat 4 darab közlést tartalmaz.

Megadott kiegészítő oltalmi tanúsítványok

(11) S000309

(21) S 15 00027

(22) 2015.05.04.

(73) Bayer Intellectual Property GmbH, 40789 Monheim (DE)

(95) Fluopiram és tebukonazol

Termék típusa: Növényvédő szer

(68) HU E002220

(54) Piridiletilbenzamid-származékot és az ergoszterin bioszintézisét gátló képes vegyületet tartalmazó fungicid készítmény

(92) 04.2/4095-2/2014 2014.11.20

Engedélyezett termék neve: Luna Experience

(93) GB MAPP15197 2011.01.07

Engedélyezett termék neve: Raxil Star

(24) 2025.02.11

(94) 2026.01.07

(74) SBGK Szabadalmi és Ügyvédi Irodák, 1062 Budapest, Andrássy út 113. (HU)

A rovat 1 darab közlést tartalmaz.

Tájékoztatás kiegészítő oltalmi tanúsítvány időtartamának meghosszabbítása iránti kérelmekről

(11) S000182

(21) S 11 00008

(22) 2011.06.23.

(73) Grünenthal GmbH, 52099 Aachen, Zieglerstrasse 6. (DE)

(95) Tapentadol racemátok, diasztereomerek vagy enantiomerek formájában, és ezek gyógyászatilag alkalmas sói

Termék típusa: Gyógyszer

(68) HU 218481

(54) 1-Fenil-3-dimetil-amino-propán-vegyületek, az ezeket tartalmazó gyógyszerkészítmények és eljárás e vegyületek előállítására

(92) OGYI-T-21638/01-OGYI-T-21638/08 2011.02.18
Engedélyezett termék neve: Tapentadol/Palexias

(93) DE 75043.00.00-75048.00.00, 76261.00.00-76270.00.00 2010.08.19
Engedélyezett termék neve: Tapentadol/Palexia

(74) Dr. Miskolczi Mária, Dr. Jalsovszky Györgyné, 1111 Budapest, Egry József u. 40. (HU)

(98) 2018.07.16.

A rovat 1 darab közlést tartalmaz.

Kiegészítő oltalmi tanúsítványok időtartam meghosszabbításának megadása

(11) S000074
(98) 2016.11.15.
2017.04.19.
2018.01.19.
2018.03.02.
2016.12.05.
(73) Astellas Pharma Inc., Tokyo 103-8411 (JP)
(95) Solifenacin és gyógyászati szempontból elfogadható savaddíciós sói
Termék típusa: Gyógyszer
(68) HU 223778
(54) Új kinuklidinszármazékok, és ezeket tartalmazó gyógyászati készítmények
(92) OGYI-T-10051/01, 10052/01 2005.02.18
Engedélyezett termék neve: Solifenacin-szukcinát /VERSICARE/
(93) NL RVG29151, RVG29152 2003.12.22
Engedélyezett termék neve: Solifenacin succinate /VERSICARE/
(24) 2015.12.28
(94) 2019.06.22
(74) Danubia Szabadalmi és Jogi Iroda Kft., 1051 Budapest, Bajcsy-Zsilinszky út 16. (HU)

---

(11) S000079
(98) 2016.07.07.
2016.07.07.
2016.07.07.
2016.07.07.
(73) Novartis AG.,, 4056 Basel (CH)
(95) Everolimusz
Termék típusa: Gyógyszer
(68) HU 224074
(54) O-alkilezett rapamicinszármazékok, azokat tartalmazó gyógyszerkészítmények és eljárás a gyógyszerkészítmények előállítására
(92) OGYI-T-9960/01-9965/01 2004.12.08
Engedélyezett termék neve: Everolimusz/CERTICAN/
(93) SE 18690-18695 2003.07.18
Engedélyezett termék neve: Everolimus/CERTICAN/
(24) 2013.09.25
(94) 2019.01.18
(74) Derzsi Katalin, S.B.G. & K. Szabadalmi Ügyvivői Iroda, 1062 Budapest, Andrássy út 113. (HU)

A rovat 2 darab közlést tartalmaz.

Vegyes kiegészítő oltalmi tanúsítvány közlemények

Név-, illetve címváltozás

(21) S 13 00039

(95) Kristexxa - pegloticase (peglotikáz)
Termék típusa: Gyógyszer

(71) Horizon Pharma Rheumatology LLC, 60045 Lake Forest, Illinois, 150 S Saunders Rd, Suite 130 (US)

A rovat 1 darab közlést tartalmaz.

NÖVÉNYFAJTA-OLTALMI KÖZLEMÉNYEK

Adatközlés növényfajta-oltalmi bejelentésekről

(21) F 18 00003

(22) 2018.06.26.

(71) Nordsaat Saatzucht GmbH, 38895 Langenstein, Böhnshauser Strasse 1. (DE)

(53) CHIRON

(54) Búza, Triticum aestivum L.

(74) Saaten-Union Hungária Kft., 8132 Lepsény, Vasút u. 57. (HU)

A rovat 1 darab közlést tartalmaz.

HASZNÁLATI MINTA KÖZLEMÉNYEK

Megadott használati mintaoltalmak

C. SZEKCIÓ - VEGYÉSZET ÉS KOHÁSZAT

(51) C10B 47/46 (2006.01)
C10B 47/06 (2006.01)
(11) 0004900 2018.06.26.
(21) U 16 00148
(22) 2013.10.21.
(73) HEDVIGA GROUP, a.s., Frýdek, Frýdek-Místek (CZ)
(72) Cuber, Petr, Haviřov-Životice, (CZ)
Pullmanová, Monika, Vratimov, (CZ)
(54) Berendezés energetikai célú tüzelőanyag gyártására
(30) PV 2013-677 2013.09.04. CZ
PCT/CZ2013/0001 2013.10.21. CZ
(86) CZ1300133
(74) Advopatent Szabadalmi és Védjegy Iroda, Budapest
(57)
Berendezés energetikai célú tüzelőanyag gyártására, amely gázvezetéket (7) tartalmaz, a gázvezeték (7) üzemi állapotban a berendezés fűtőelemekkel ellátott hevített részéhez van kapcsolva, a hevített rész belső terében pedig legalább egy hőálló test helyezhető el, amely a feldolgozandó nyersanyagot bejuttató belső üreggel rendelkezik, azzal jellemezve, hogy a nyersanyag befogadására szánt teret legalább egy gázálló nyomástartó edény (1) alkotja, amely mindegyike záró szerelvényeket (6) tartalmazó legalább egy gázkivezető csővel (5) rendelkezik, a gázvezetékhez (7) a nyersanyag termikus bomlásakor keletkező gázokat eltávolító gázkivezető cső (5) lekapcsolhatóan csatlakozik, továbbá a berendezés legalább két melegítő egységet, egy előmelegítő egységet (2) és egy utómelegítő egységet (3) tartalmaz, melyek legalább egy nyomástartó edény (1) előmelegítésére és utómelegítésére alkalmas módon vannak kialakítva.

1. ábra

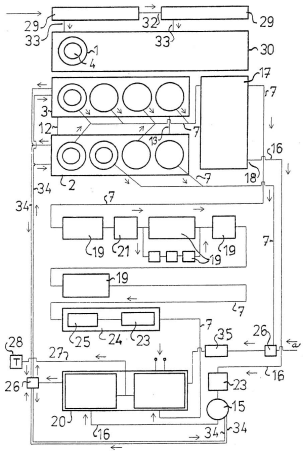

E. SZEKCIÓ - HELYHEZ KÖTÖTT LÉTESÍTMÉNYEK

(51) E04B 2/00 (2006.01)
(11) 0004899 2018.06.21.

(21) U 17 00217

(22) 2017.12.08.

(73) Webépker Kft., Kaposszekcső (HU)

(72) Illés Károly, Dombóvár, (HU)
Juhász Zoltán, Dombóvár, (HU)

(54) Épületszerkezet

(74) Danubia Szabadalmi és Jogi Iroda Kft., Budapest

(57)
Épületszerkezet, amely talajba (T) süllyesztett sávalapozással (1), a sávalapozás (1) külső felületén hőszigetelő elemmel (4) van ellátva, és a sávalapozáson (1) lábazat (2) helyezkedik el, amelyen betonaljzat (3), a betonaljzat (3) fölött hőszigetelő elemmel (10) ellátott falazat (9) van kialakítva, és a falazaton (9) vasalt koszorú (12), a koszorú (12) felett tetőszerkezet (18) talpszelemene (11) van elrendezve, és a falazathoz (9) legfeljebb a koszorú (12) alsó síkjában (121) zárófödém van csatlakoztatva, azzal jellemezve, hogy a betonaljzat (3) lábazat (2) feletti területén hőhídmegszakító elem (6) van elrendezve, amelynek belső terét legalább részben határoló váza (62) van, és a belső térben hőszigetelő betét (61) van elrendezve, és a tetőszerkezet (18) talpszelemene (11), valamint a koszorú (12) függőleges távolsága (t) legalább 5 cm, és a talpszelemen (11), valamint a koszorú (12) között, a zárófödémen fektetett hőtároló lapon (15) elrendezett hőszigetelés (13, 14) legalább egy része át van vezetve.

3. ábra

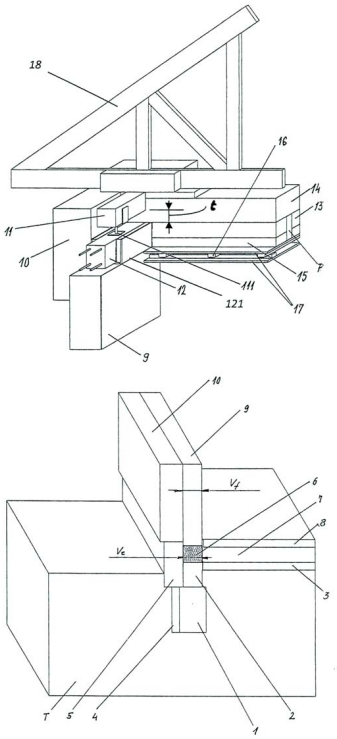

G. SZEKCIÓ - FIZIKA

(51) G01M 99/00 (2011.01)

(11) 0004902 2018.07.05.

(21) U 18 00075

(22) 2018.05.09.

(73) Bakony Elektronika Kft., Zirc (HU)

(72) Hédl Sándor, Zirc, (HU)
Hédl Attila, Zirc, (HU)

(54) Teszt berendezés gépjármű ablaktörlő kar gyártóüzemi automatikus tesztelésére

(74) SBGK Szabadalmi Ügyvivői Iroda, Budapest

(57)

Teszt berendezés gépjármű ablaktörlő kar (K) gyártóüzemi automatikus tesztelésére, amely egy ablakkal (1) ellátott ház (3) belsejében elrendezve tartalmaz egy rugóerő mérőt (2), egy ablaktörlő kart (K) befogadó üléket (4), az ablak (1) pereme mentén elhelyezett optikai érzékelőket (5) benyúlás elleni védelemre, egy kapcsoló görgető motort (6), legalább két kamerát (7) vizuális ellenőrzéshez, és egy állapotkijelzőt (8), azzal jellemezve, hogy ablaktörlő kart befogadó üléknek (4) van legalább három fix pozíciója, az egyikben az ablaktörlő kar (K) Bolzen vége a rugóerő mérővel (2) van érintkezésben, a másik pozícióban az ablaktörlő kar (K) forgó kapcsolója a kapcsoló görgető motor (6) végén levő rugalmas görgővel van kerületi érintkezésben, és a harmadik pozícióban az ablaktörlő kar (K) a legalább két kamera (7) képmezejében van, és az ülék (4) az említett három pozíció közötti lineáris mechanikus vezetőpályához (9) van kapcsolva.

1. ábra

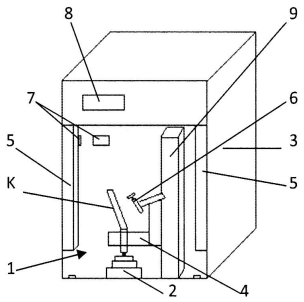

A rovat 3 darab közlést tartalmaz.

FORMATERVEZÉSI MINTAOLTALMI KÖZLEMÉNYEK

Formatervezési mintaoltalom megújítása

(11) 0090189
(21) D 04 00035
(22) 2004.02.05.
(54) Orvosi készülék

---

(11) 0091208
(21) D 08 00161
(22) 2008.06.16.
(54) Kávéfőző gép

A rovat 2 darab közlést tartalmaz.

NEMZETI VÉDJEGYKÖZLEMÉNYEK

Védjegybejelentések meghirdetése

(210) M 17 03837

(220) 2017.11.28.

(731) THEO GROUP Szolgáltató Korlátolt Felelősségű Társaság, Budapest (HU)

(740) Rajkai és Takács Ügyvédi Iroda, Budapest

(546)

(511) 24 Ágyneműk és takarók; asztalterítők; lepedők; textilszalvéták; törölközők; úti takarók, plédek.

25 Ruházati cikkek, ruházati termékek lábbelik kivételével; sapkák, kalapok.

41 Audioberendezések kölcsönzése; bálok szervezése; cosplay szórakoztató rendezvények szervezése; diszkók szolgáltatásai; éjszakai klubok; élő előadások bemutatása; hangversenyek, koncertek szervezése és lebonyolítása; klubszolgáltatások; lemezlovas (DJ) szolgáltatások; partik tervezése; show-műsorok készítése; show-műsorok szervezése; stúdiószolgáltatások; szórakoztatási szolgáltatások; varieté-előadások bemutatása; zenei produkciók.

43 Bár szolgáltatások; éttermi szolgáltatások; gyorséttermek, snack bárok; hordozható épületek, építmények bérbeadása; kantinok, büfék, étkezdék; kávéházak; önkiszolgáló éttermek (1); önkiszolgáló éttermek (2); vendéglátás.

---

(210) M 18 00156

(220) 2018.01.17.

(731) Unilever N.V., Rotterdam (NL)

(740) SBGK Ügyvédi Iroda, Budapest

(546)

(511) 29 Tartósított, szárított és főtt burgonya termékek; burgonya termékek, burgonyapüré, gombócok, sültburgonya és bundás burgonyaszeletek, dehidratált, fagyasztott, friss és tartósított formában, készételek burgonya termékekkel; tartósított, szárított és főtt gyümölcsök és zöldségek; előkészített ételek burgonyatermékekkel.

---

(210) M 18 00369

(220) 2018.02.07.

(731) NN Biztosító Zrt., Budapest (HU)

(541) protect.me powered by NN

(511) 36 Biztosítás; pénzügyi ügyletek; valutaügyletek; ingatlanügyletek (az osztály betűrend szerinti jegyzékében szereplő valamennyi szolgáltatás).

41 Nevelés; szakmai képzés; szórakoztatás; sport- és kulturális tevékenységek (az osztály betűrend szerinti jegyzékében szereplő valamennyi szolgáltatás).

42 Tudományos és műszaki szolgáltatások, valamint az idetartozó tervezői és kutatói tevékenység; ipari elemző és kutató szolgáltatások; számítástechnikai hardver és szoftver tervezés és fejlesztés (az osztály betűrend szerinti jegyzékében szereplő valamennyi szolgáltatás).

---

(210) M 18 00371

(220) 2018.02.06.

(731) Tarnavölgyiné Jeney Ágnes, Nyíregyháza (HU)

(740) XLEXUM IP Tanácsadó Kft., Budapest

(541) NE VEZESS GYORSABBAN, MINT AHOGY AZ ŐRANGYALOD REPÜL

(511) 14 Amulettek [ékszerek]; aranyszál [ékszerekhez]; dísztűk [ékszerek] drótok nemesfémből [ékszerek] ékszerbemutató dobozok; ékszerdobozok; ékszerek; ékszerek fémből; ékszerek nemesfémből; ékszerek drágakőből; ékszerek féldrágakőből; ékszerkellékek; ékszertokok; ékszerüvegek; elefántcsont ékszerek; ezüst szálak [ékszerek]; függők ékszerekhez; gyöngyök [ékszerek]; gyöngyszemek ékszerkészítéshez; gyűrűk [ékszerek]; karkötők [ékszerek]; nyakláncok [ékszerek]; fülbevalók [ékszerek]; láncok [ékszerek].

21 Műtárgyak porcelánból, kerámiából, agyagból vagy üvegből.

26 Fityegők, függők apró díszek nem ékszerekhez, kulcskarikákhoz vagy kulcsláncokhoz.

---

(210) M 18 00372

(220) 2018.02.06.

(731) CYM Kft., Balatonederics (HU)

(740) XLEXUM IP Tanácsadó Kft., Budapest

(546)

(511) 22 Vászon táskák; textil táskák.

25 Felsőruházat; pólók; pulóverek; sapkák; mellények; ruházati termékek és lábbelik férfiak, nők, gyermekek és csecsemők részére; kesztyűk; kalapok és sapkák; nyakkendők; sálak; fürdőruházati cikkek; vízhatlan ruhák; esőköpenyek.

---

(210) M 18 00374

(220) 2018.02.07.

(731) Szidor László, Budapest (HU)

(740) Turcsány Ügyvédi Iroda, Budapest

(541) VULTRON

(511) 9 Tudományos célra szolgáló, tengerészeti, földmérő, fényképészeti, mozgóképi, optikai, súlymérő, egyéb mérő-, jelző-, ellenőrző (felügyeleti), életmentő és oktatóberendezések és felszerelések; elektromos energia vezetésére, kapcsolására, átalakítására, tárolására, szabályozására vagy ellenőrzésére szolgáló készülékek és berendezések; hangok vagy képek rögzítésére, továbbítására, másolására szolgáló készülékek; mágneses adathordozók, hanglemezek; cD-k (kompakt lemezek), DVD-k és egyéb, digitális rögzítésű média; szerkezetek érmebedobással működő készülékekhez; regiszteres pénztárgépek, számológépek, adatfeldolgozó berendezések, számítógépek; számítógépes szoftverek; tűzoltó készülékek (az osztály betűrend szerinti jegyzékében szereplő valamennyi áru).

37 Építkezés; javítás; szerelési szolgáltatások (az osztály betűrend szerinti jegyzékében szereplő valamennyi szolgáltatás).

42 Tudományos és műszaki szolgáltatások, valamint az idetartozó tervezői és kutatói tevékenység; ipari elemző és kutató szolgáltatások; számítástechnikai hardver és szoftver tervezés és fejlesztés (az osztály betűrend szerinti jegyzékében szereplő valamennyi szolgáltatás).

---

(210) M 18 00375

(220) 2018.02.07.

(731) TV2 Média Csoport Zrt., Budapest (HU)

(740) dr. M. Nagy Gergő, Budapest

(546) 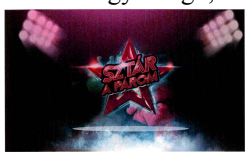

(511) 35 Reklámozás; kereskedelmi ügyletek; kereskedelmi adminisztráció; irodai munkák (az osztály betűrend szerinti jegyzékében szereplő valamennyi szolgáltatás).

38 Távközlés (az osztály betűrend szerinti jegyzékében szereplő valamennyi szolgáltatás).

41 Nevelés; szakmai képzés; szórakoztatás; sport- és kulturális tevékenységek (az osztály betűrend szerinti jegyzékében szereplő valamennyi szolgáltatás).

---

(210) M 18 00377

(220) 2018.02.07.

(731) "SÖRIPARI VÁLLALKOZÁS" Ipari Kereskedelmi Szolgáltató Kft., Budapest (HU)

(740) Holló & Társai Ügyvédi Iroda, Budapest

(541) Bitter Honey

(511) 32 Sörök; ásványvizek és szénsavas vizek és egyéb alkoholmentes italok; gyümölcsitalok és gyümölcslevek; szörpök és más készítmények italokhoz (az osztály betűrend szerinti jegyzékében szereplő valamennyi áru).

41 Nevelés; szakmai képzés; szórakoztatás; sport- és kulturális tevékenységek (az osztály betűrend szerinti jegyzékében szereplő valamennyi szolgáltatás).

43 Vendéglátás (élelmezés); időleges szállásadás (az osztály betűrend szerinti jegyzékében szereplő valamennyi szolgáltatás).

---

(210) M 18 00378

(220) 2018.02.07.

(731) Lettrich Attila Azarél, Miskolc (HU)

(541) BUCCA

(511) 3 Fehérítőkészítmények és egyéb, mosásra szolgáló anyagok; tisztító-, fényesítő-, súroló-, és csiszolószerek; nem gyógyhatású szappanok; illatszerek, illóolajok, nem gyógyhatású kozmetikumok, nem gyógyhatású hajszeszek, nem gyógyhatású fogkrémek

5 Gyógyszerészeti, gyógyászati és állatgyógyászati készítmények; egészségügyi készítmények gyógyászati használatra; gyógyászati vagy állatgyógyászati használathoz adaptált diétás élelmiszerek és anyagok; bébiételek; étrend-kiegészítők emberek és állatok számára; tapaszok, kötszeranyagok; fogtömő anyagok és fogászati mintázóanyagok; fertőtlenítőszerek; kártékony állatok irtására szolgáló készítmények; gombaölő szerek (fungicidek), gyomirtó szerek (herbicidek) (az osztály betűrend szerinti jegyzékében szereplő valamennyi áru).

32 Sörök; ásványvizek és szénsavas vizek és egyéb alkoholmentes italok; gyümölcsitalok és gyümölcslevek; szörpök és más készítmények italokhoz (az osztály betűrend szerinti jegyzékében szereplő valamennyi áru).

---

(210) M 18 00379

(220) 2018.02.07.

(731) Lettrich Attila Azarél, Miskolc (HU)

(541) BVCCA

(511) 3 Fehérítőkészítmények és egyéb, mosásra szolgáló anyagok; tisztító-, fényesítő-, súroló-, és csiszolószerek; nem gyógyhatású szappanok; illatszerek, illóolajok, nem gyógyhatású kozmetikumok, nem gyógyhatású hajszeszek, nem gyógyhatású fogkrémek.

5 Gyógyszerészeti, gyógyászati és állatgyógyászati készítmények; egészségügyi készítmények gyógyászati használatra; gyógyászati vagy állatgyógyászati használathoz adaptált diétás élelmiszerek és anyagok; bébiételek; étrend-kiegészítők emberek és állatok számára; tapaszok, kötszeranyagok; fogtömő anyagok és fogászati

mintázóanyagok; fertőtlenítőszerek; kártékony állatok irtására szolgáló készítmények; gombaölő szerek (fungicidek), gyomirtó szerek (herbicidek) (az osztály betűrend szerinti jegyzékében szereplő valamennyi áru).

32 Sörök; ásványvizek és szénsavas vizek és egyéb alkoholmentes italok; gyümölcsitalok és gyümölcslevek; szörpök és más készítmények italokhoz (az osztály betűrend szerinti jegyzékében szereplő valamennyi áru).

---

(210) M 18 00380

(220) 2018.02.06.

(731) Barcsay Zsombor, Budapest (HU)

(546)

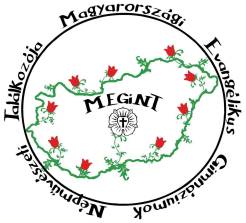

(511) 41 Nevelés; szakmai képzés; szórakoztatás; sport- és kulturális tevékenységek.

---

(210) M 18 00477

(220) 2018.02.15.

(731) TV2 Média Csoport Zrt. 100%, Budapest (HU)

(740) Kósa Beáta, Budapest

(546) Spiler 3 tv

(511) 35 Reklámozás; kereskedelmi ügyletek; kereskedelmi adminisztráció; irodai munkák (az osztály betűrend szerinti jegyzékében szereplő valamennyi szolgáltatás).

38 Távközlés (az osztály betűrend szerinti jegyzékében szereplő valamennyi szolgáltatás).

41 Nevelés; szakmai képzés; szórakoztatás; sport- és kulturális tevékenységek (az osztály betűrend szerinti jegyzékében szereplő valamennyi szolgáltatás).

---

(210) M 18 00545

(220) 2018.05.08.

(731) Fitpuli Kft., Győr (HU)

(740) dr. Riedler Richárd Ügyvédi Iroda, Budapest

(546) FITPULI

(511) 10 Elemzőkészülékek gyógyászati használatra.

35 Adatkutatás számítógépes fájlokban; beszerzői szolgáltatások [áruk illetve szolgáltatások beszerzése más cégeknek]; közönségszolgálati szolgáltatások; kutatások ügyletekkel kapcsolatban; outsourcing szolgáltatások [üzleti segítségnyújtás]; adatok frissítése és karbantartása számítógépes adatbázisokban; gyógyszerészeti, állatgyógyászati és egészségügyi készítményekhez és gyógyászati eszközökhöz kapcsolódó nagykereskedelmi szolgáltatások; statisztikák összeállítása; nyilvántartásokban tárolt adatok frissítése és karbantartása.

36 Biztosítási statisztikai szolgáltatások.

38 Hozzáférés biztosítása adatbázisokhoz; közönségszolgálati szolgáltatások.

42 Adatkódolási szolgáltatások; adatok és számítógépes programok konvertálása, nem fizikai átalakítás.

44 Alternatív gyógyászati szolgáltatások; egészséggel kapcsolatos tanácsadó szolgáltatások.

---

(210) M 18 00738

(220) 2018.03.08.

(731) ALPHA-VET Kft., Budapest (HU)

(740) dr. Fülöp Balázs, Székesfehérvár

(546) DOKI FOR VETS

(511) 42 Számítástechnikai tanácsadás; számítástechnikával és programozással kapcsolatos információk nyújtása weboldalon keresztül; számítógépes adathelyreállítás; számítógépes biztonsággal kapcsolatos tanácsadás; számítógépes programok másolása; számítógépes rendszerek felügyelete jogosulatlan hozzáférés vagy adatokkal való visszaélés felderítése érdekében; számítógépes rendszerek felügyelete üzemzavarok elkerülése érdekében; számítógépes rendszerek távfelügyelete [monitoring]; számítógépes rendszerek tervezése; számítógépes rendszerelemzés; számítógépes szoftver bérlése, kölcsönzése; számítógépes vírusvédelmi szolgáltatások; számítógéphardver tervezésével és fejlesztésével kapcsolatos tanácsadás; számítógép-programozás; számítógép szoftver tanácsadás; szerver hosting, szerver bérlés; szoftverek frissítése; szoftverfejlesztés szoftverkiadás keretében; szoftver-karbantartás; szoftver mint szolgáltatás [SaaS]; szoftvertelepítés; szoftvertervezés.

---

(210) M 18 00739

(220) 2018.03.08.

(731) ALPHA-VET Kft., Budapest (HU)

(740) dr. Fülöp Balázs, Székesfehérvár

(546) Dokiforvets™ CONNECT

(511) 42 Számítástechnikai tanácsadás; számítástechnikával és programozással kapcsolatos információk nyújtása weboldalon keresztül; számítógépes adathelyreállítás; számítógépes biztonsággal kapcsolatos tanácsadás; számítógépes programok másolása; számítógépes rendszerek felügyelete jogosulatlan hozzáférés vagy adatokkal való visszaélés felderítése érdekében; számítógépes rendszerek felügyelete üzemzavarok elkerülése érdekében; számítógépes rendszerek távfelügyelete [monitoring]; számítógépes rendszerek tervezése; számítógépes rendszerelemzés; számítógépes szoftver bérlése, kölcsönzése; számítógépes vírusvédelmi szolgáltatások; számítógéphardver tervezésével és fejlesztésével kapcsolatos tanácsadás; számítógép-programozás; számítógép szoftver tanácsadás; szerver hosting, szerver bérlés; szoftverek frissítése; szoftverfejlesztés szoftverkiadás keretében; szoftver-karbantartás; szoftver mint szolgáltatás [SaaS]; szoftvertelepítés; szoftvertervezés.

---

(210) M 18 00786

(220) 2018.03.12.

(731) Republic Group Kft., Budapest (HU)

(740) dr. Ditrói-Tóth Zsuzsa, Monor

(546) my pet show

(511) 35 Reklámozás; kereskedelmi ügyletek; kereskedelmi adminisztráció; irodai munkák.

38 Távközlés.

42 Tudományos és műszaki szolgáltatások, valamint az idetartozó tervezői és kutatói tevékenység; ipari elemző és kutató szolgáltatások; számítástechnikai hardver és szoftver tervezés és fejlesztés.

---

(210) M 18 00985

(220) 2018.03.28.

(731) National Fire Fighting Manufacturing FZCO, Jafza South, Jebel Ali, Dubai (AE)

(740) Advopatent Szabadalmi és Védjegy Iroda, Budapest

(546)

(511) 9 Antennák; elektromos riasztócsengők- és harangok; vészcsengők (tűz); azbesztkesztyűk balesetvédelmi célokra; azbesztöltözékek tűzvédelmi célra tűzoltóknak; védőöltözékek pilóták számára; elemek világításhoz; töltőkészülékek elemekhez; elektromos riasztóharangok, riasztócsengők; jelzőcsengők, jelzőharangok; figyelmeztető harangok és csengők; tűzoltóhajók; légzőkészülékek, mesterséges lélegeztetéshez való készülékek kivételével; légzőkészülékek vízalatti úszáshoz; golyóálló mellények; elektromos kábelek; ruházat balesetekkel, sugárzással és tűzzel szembeni védelemhez; ruházat tűzzel szembeni védelemhez; detektorok; fűtésérzékelők; búvároltözékek; elektromos vezetékek; elektro-dinamikus készülékek jelek távirányításához; tűzoltó készülékek; szemüvegek; védőpajzsok munkások számára; tűzjelző készülékek; lapátos tűzoltó szerszámok; tűzoltó takarók; tűzoltó hajók; ruházat tűzzel szembeni védelemhez; tűzoltó fecskendők; tűzlétrák; tűzlépcsők; tűzoltó készülékek; tűzoltótömlő fecskendők, szórófejek tűzoltótömlőkhöz; azbeszt takarók tűzoltók részére; villogó fényforrások világító jelzések kibocsátásához; ruházatok, öltözékek tűzzel szembeni védelemhez; gáztesztelő készülékek; mérőeszközök, kaliberek; balesetvédelmi kesztyűk; hőszabályozó készülékek; biztonsági fejvédő sisakok; nagyfrekvenciás készülékek; hangszórók; tűzoltótömlők; úszógumik; mentőövek; mentőmellények; életmentő készülékek és berendezések; életmentő tutajok; elektromos zárak, reteszek; védőálarcok; anyagtesztelő készülékek és gépek; motoros tűzoltó kocsik, fúvókák tűzoltótömlőkhöz; nyomásmérők; balesetek elleni személyes védelemhez használatos védőeszközök; biztonsági fejvédő sisakok; védőmaszkok; védőruházatok pilótáknak; reflektáló tárcsák ruházatokhoz, közlekedési balesetek megelőzése céljából; elektromos szerkezetek ipari műveletek távirányításához; elektro-dinamikus készülékek jelek távirányításához; lélegzőkészülékek nem mesterséges lélegeztetéshez; lélegzőmaszkok nem mesterséges lélegeztetéshez; biztonsági megfogóeszközök, járműülésekhez és sporteszközökhöz előirányzott biztonsági eszközök kivételével; cipők balesetekkel, sugárzással és tűzzel szembeni védelemhez; jelzőharangok és -csengők világító vagy mechanikus jelzőpanelek; jelzősípok, világító vagy mechanikus jelek; elektronikus transzmitterek jelei; világító jelzések; szirénák, jelzőkürtök, füstérzékelők; hanggal riasztó eszközök; szemüvegek; locsolórendszerek tűzvédelemhez; vizsgálóeszközök és -szerkezetek tűzvédelemhez; reflektáló tárcsák ruházatokhoz közlekedési balesetekkel szembeni védelem céljára; golyóálló mellények; vízszintjelzők; mérlegelő gépek; szélzsákok szélirány jelzésre; védőálarc munkások számára.

---

(210) M 18 00989

(220) 2018.03.28.

(731) UNILEVER N.V., AL Rotterdam (NL)

(740) SBGK Szabadalmi Ügyvivői Iroda, Budapest

(541) REXONA START FRESH

(511) 3 Szappan; mosó- és tisztítószerek; fehérítő készítmények, tisztítószerek háztartási használatra, illatszer készítmények, kölnivíz, borotválkozás utáni arcszeszek; esszenciális olajok; aromaterápiás termékek; masszázskészítmények; dezodorok és izzadás gátlók; fejbőr és hajápoló készítmények; samponok és kondicionálók; hajfestékek, hajszínezők; hajformázó termékek; fogpaszta; száj öblítők, szájvizek; száj- és fogápoló készítmények; nem gyógyhatású piperecikkek; fürdő- és tusolókészítmények; bőrápoló készítmények; bőrápoló olajok, krémek és folyadékok; készítmények borotválkozáshoz; borotválkozás előtti és borotválkozás utáni készítmények; szőrtelenítők; napvédő, napozó készítmények [kozmetikumok] és naptejek; kozmetikai szerek; smink és sminkeltávolító, sminklemosó készítmények; petróleumzselé; ajakkondícionálók; hintőpor,

pipere célokra; vatta, vattapálcikák; kozmetikai párnák, kendők vagy törlőkendők, előre nedvesített vagy impregnált tisztító párnák, kendők vagy törlőkendők; kozmetikai maszkok, arcpakolások.

---

(210) M 18 01051
(220) 2018.04.05.
(731) Next Move Kft., Csomád (HU)
(740) dr. Kecskés István, Budapest
(541) CRVNS
(511) 25 Ruházati cikkek, cipők, kalapáruk.
41 Szórakoztatás; sport- és kulturális tevékenységek.

---

(210) M 18 01062
(220) 2018.04.06.
(731) Törőcsik János, Tatabánya (HU)
(546)

(511) 35 Reklámozás; kereskedelmi ügyletek; kereskedelmi adminisztráció; irodai munkák.
39 Szállítás; áruk csomagolása és raktározása; utazásszervezés.
45 Jogi szolgáltatások; biztonsági szolgáltatások ingóságok és személyek fizikai védelme céljából; általános takarítással kapcsolatos tanácsadás; tisztítószerek felhasználásával kapcsolatos tanácsadás; takarítógépekkel kapcsolatos tanácsadás; általános takarító eszközökkel kapcsolatos tanácsadás; domain nevek lajstromozása, regisztrálása; internetes domain-nevek bérbeadása; szellemi tulajdon licenszelése; szellemi tulajdonnal kapcsolatos konzultáció; szerzői jogok kezelése.

---

(210) M 18 01132
(220) 2018.04.11.
(731) dr. Miklós Gyula, Budapest (HU)
(740) BRAND WAY & COMPASS Kft., Budapest
(546)

élő kommentár

(511) 36 Ingatlanügyek bonyolítása, elemzése és pénzügyi támogatásához segítség nyújtása.
42 Adatkutatások számítógépes fájlokban; adatok frissítése és karbantartása számítógépes adatbázisokon; adminisztratív támogatás pályázati támogatások megválasztásához; informatikai adatok számítógépes adatbázisokba való gyűjtése és rendezése; kutatások ügyletekkel kapcsolatban; nyilvántartásokban tárolt adatok frissítése és karbantartása; online hirdetői tevékenyégek számítógépes hálózaton keresztül; outsourcing szolgáltatások; üzleti tájékoztatás és információ nyújtása; üzleti információk nyújtása weboldalon keresztül.
45 Jogi szolgáltatások; jogi kutatások készítése; jogi információk összeállítása; jogi képviselet; online jogi információs szolgálatások.

---

(210) M 18 01138
(220) 2018.04.10.
(731) BrandTrend Kft. 1/1, Budapest (HU)
(740) Ormós Ügyvédi Iroda, Budapest

(546)

BRAND TREND

(511) 35 Reklámozás, marketing és promóciós konzultáció, tanácsadó és segítségnyújtási szolgáltatások; marketing kampányok; marketing promóciós rendezvények szervezésével és lebonyolításával kapcsolatos szolgáltatások; promóciós marketing; promóciós marketing-szolgáltatások audiovizuális média felhasználásával; reklám, marketing és promóciós anyagok terjesztése; reklámozási, marketing és promóciós szolgáltatások; marketing menedzsment konzultációhoz kapcsolódó üzleti tanácsadás; marketing menedzsment tanácsadás; marketing menedzsmenthez kapcsolódó tanácsadás; marketing tanácsadás; marketing-tanácsadás és -szolgáltatások; marketinggel kapcsolatos üzleti tanácsadás; stratégiai marketinghez kapcsolódó üzleti tanácsadás; tanácsadás az üzletvezetés és marketing területén; üzleti marketing tanácsadás; marketing trendek elemzése; marketing ügynökségi szolgáltatás; marketing stratégiák tervezése; marketing tevékenységgel kapcsolatos üzleti konzultáció és menedzsment; üzlettel és marketinggel kapcsolatos információk vagy vizsgálatok; kereskedelmi információs ügynökségek [üzleti információk, pl. marketing vagy demográfiai adatok biztosítása]; marketinghez kapcsolódó elemzés; marketing előrejelzés; marketingstratégiai vizsgálatok; marketing tanulmányok készítése; vállalati identitással kapcsolatos szolgáltatások, arculattervezés.

41 Tanfolyamok a reklámozáshoz, promócióhoz, marketinghez és az üzleti tevékenységhez kapcsolódó stratégiai tervezés terén; marketing ismeretekkel kapcsolatos előadási szolgáltatások; kiskereskedelmi marketinghez kapcsolódó képzési szolgáltatások; képzési célú gyűlések, szakmai konferenciák szervezése; kiskereskedők szakmai képzése; szakmai képzés, betanítás; kereskedelmi célú gyűlések, szakmai konferenciák szervezése; kereskedelmi, szakmai konferenciák szervezése; kereskedelmi, szakmai és üzleti konferenciák szervezése és lebonyolítása.

---

(210) M 18 01139

(220) 2018.04.10.

(731) WIZZ Air Hungary Kft., Budapest (HU)

(740) Oppenheim Ügyvédi Iroda, Budapest

(541) WIZ

(511) 10 Füldugók (fülvédő eszközök).

16 Papír és papírtermékek; tollak; ceruzák; papír-írószer áruk; ajándék papír-írószeráruk; színező könyvek; színes ceruzák; pasztellkréták; ajándékkuponok, ajándékutalványok; magazinok, revük (időszaki lapok); repülőút során biztosított ingyenes magazinok; turisztikai folyóiratok; nyomtatott hirdetések; brosúra, nyomtatvány.

18 Bőröndök, útitáskák (poggyász).

20 Párnák, díszpárnák; felfújható párnák; nyakpárnák (nem gyógyászati vagy sebészeti használatra); felfújható nyaktámasztó párnák.

24 Melegítő takarók; úti takarók, plédek; ágytakarók.

25 Ruházati cikkek; lábbelik; kalapáruk; sport fejfedők (kivéve sisakok); sportruházat; sportcipők; alvómaszkok.

28 Játékszerek; játékrepülőgépek; légi járműveket mintázó felfújható játékok; babák; játékok, játékszerek és ajándéktárgyak; sportcikkek és felszerelések.

35 Piperecikkekkel kapcsolatos kiskereskedelmi szolgáltatások; ékszerekkel kapcsolatos kiskereskedelmi szolgáltatások; játékszerekkel kapcsolatos kiskereskedelmi szolgáltatások; karórákkal kapcsolatos kiskereskedelmi szolgáltatások; elektronikus eszközökkel kapcsolatos kiskereskedelmi szolgáltatások; vásárlói hűségprogramokkal kapcsolatos szolgáltatások; vevői lojalitás, ösztönzési vagy promóciós tervek ügyvitele; hirdetési- és reklámszolgáltatások; hirdetés magazinokban; hirdetési helyek biztosítása folyóiratokban, újságokban és magazinokban; online reklámozás; reklámok készítése; reklámterjesztés.

36 Kedvezményprogram szolgáltatások; óvadékkal kapcsolatos szolgáltatások; kedvezménykuponok

kibocsátása; bónusz- és jutalmazási rendszerekkel kapcsolatos elektronikus fizetőkártyák kibocsátása; értékutalványok kibocsátása; utazási utalványok kibocsátása; értékbónok ajándékutalványok formájában való kibocsátása; fizetésre alkalmas ajándékutalványok kibocsátása; kölcsönnyújtás; részletfizetési hitelnyújtás; személyi kölcsön finanszírozás.

39 Légitársaságok szolgáltatásai; szállítás; utazás és utasok szállítása; áruk szállítása; utazásszervezés, kirándulásszervezés; utazási iroda szolgáltatásai; utazások szervezése; körutak, túrák lebonyolítása; légitársaságok szállítási szolgáltatásai; elsőbbségi beszállás, check-in, ültetési és helyfoglalási szolgáltatások repülőgéppel gyakran utazók számára; repülőjegy foglalási szolgáltatások; helyfoglalás légijáratokon; légitársasági jegyszolgáltatások (repülőjegy szolgáltatások); repülőtéri parkolás előjegyzése; repülőtéri várócsarnokok foglalása és rendelkezésre bocsátása; parkolási szolgáltatások; jármű parkoltatási (parkoló inas) szolgáltatások; jármű parkoltatás és tárolás; autókölcsönzés; parkolóhelyek bérbeadása; autóbérlési szolgáltatásokra vonatkozó információk biztosítása.

41 Szórakoztatási szolgáltatások; magazinok kiadása; elektronikus magazinok kiadása; szakmai képzés, betanítás; pilóták és repülőgép-fedélzeti személyzet képzése; szimulátorokkal nyújtott képzési szolgáltatások.

43 Vendéglátás; ideiglenes szállásbiztosítás; szállodai szobafoglalás, szállásfoglalás; szállodákkal kapcsolatos információk; szállodai szolgáltatások; helyfoglalás szállodákban; szállodák, szállók, panziók, üdülő és turista szálláshelyek.

---

(210) M 18 01141

(220) 2018.04.10.

(731) Meződi Patrik Zoárd, Budapest (HU)

(546)

FIELDi

(511) 18 Bőr ajándéktárgyak, kulcstartó.

21 Edények.

25 Ruházati termékek.

---

(210) M 18 01142

(220) 2018.04.09.

(731) Szappanyos Orsolya Erzsébet, Budapest (HU)

(546)

(511) 28 Játékok, dobókockák, társasjátékok, játékkártyák, emberi játékfigurák, gyűjthető kártyák, intelligens játékok, játék nyomdakészletek, játékkészletek, játékszerek és ajándéktárgyak, játékzsetonok, kérdéskészletek társasjátékokhoz, kifejezetten hordozható társasjátékok szállítására tervezett tokok, oktatási célú játékszerek, szerepjátékok, táblajátékok.

41 Nevelés, képzés és oktatás, alkalmazottak, dolgozók képzésével kapcsolatos tanácsadási szolgáltatások, alkotóműhelyek szervezése és lebonyolítása, beszéddel kapcsolatos képzési szolgáltatások, coaching, térning, csapatépítés (oktatás), csoportos rekreációs, szabadidős tevékenységek szervezése, életmód tanácsadás, felnőttképzés, tolmácsolás, iskolai szolgáltatások (oktatás), gyermekek számára biztosított oktatási szolgáltatások, interneten interaktív szórakozás, játékkölcsönzés, játékok szervezése és lebonyolítása, játékokkal kapcsolatos oktatási és képzési szolgáltatások, játékvezetők képzése, képzési szemináriumok, lebonyolítása, képzési

tanácsadás, klubszolgáltatások (szórakozás és oktatás) kommunikációs készségekkel, képességekkel kapcsolatos oktatási szolgáltatások, kommunikációs világhálózat segítségével biztosított elektronikus szolgáltatások, középiskolai oktatási szolgáltatások, mediációs képzés, tréning, mentorálás multimédiás anyagok online kiadása, munkavállalók képességfejlesztésének biztosítása, naptárak kiadása, nem reklámcélú szövegek publikálása, nyári táborok, nyomtatványok kiadása, oktatáshoz kapcsolódó nyomtatott anyagok kiadása, oktatási beszámolók készítése, oktatási célú műhelyek, oktatási eszközök bérbeadása, oktatási filmek gyártása, oktatási felmérések, oktatási klub szolgáltatások, oktatási tanácsadási szolgáltatások, önismereti műhelyek és szemináriumok szervezése, vezetése és lebonyolítása, online távoktatási szolgáltatások, összejövetelek lebonyolítása, pályaválasztási tanácsadás, szakmai készségfejlesztés, személyiségfejlesztő tanfolyamok, tanácsadási szolgáltatások oktatással és képzéssel kapcsolatban, workshopok szervezése és vezetése, szülők iskolája.

45 Asztrológiai és spirituális szolgáltatások, házassági tanácsadás, házasságközvetítői irodák szolgáltatásai, horoszkóp készítés, közvetítés jogi eljárásoknál, lelki tanácsadás, konzultáció személyes kapcsolatok terén, mediációs szolgáltatások, online közösségi hálózatok szolgáltatásai, partnerkereséssel kapcsolatos szolgáltatások, társasági ismerkedési szolgáltatások, társkereső klubok.

---

(210) M 18 01150

(220) 2018.04.11.

(731) Csörgő László 50%, Budapest (HU)
Szíjjártó Gergely 50%, Szigetszentmárton (HU)

(740) Dr. Szánthó Pál, Budapest

(546)

(511) 41 Nevelés; szakmai képzés; szórakoztatás; sport- és kulturális tevékenységek (az osztály betűrend szerinti jegyzékében szereplő valamennyi szolgáltatás).

42 Tudományos és műszaki szolgáltatások, valamint az idetartozó tervezői és kutatói tevékenység; ipari elemző és kutató szolgáltatások; számítástechnikai hardver és szoftvertervezés és fejlesztés (az osztály betűrend szerinti jegyzékében szereplő valamennyi szolgáltatás).

45 Jogi szolgáltatások; biztonsági szolgáltatások ingóságok és személyek fizikai védelme céljából; mások által egyéni igényeknek megfelelően nyújtott személyes és társadalmi jellegű szolgáltatások (az osztály betűrend szerinti jegyzékében szereplő valamennyi szolgáltatás).

---

(210) M 18 01163

(220) 2018.04.12.

(731) Barta Mónika Beáta 50%, Budapest (HU)
Domján András 50%, Budapest (HU)

(546)

(511) 41 Nevelés; szakmai képzés; szórakoztatás; sport- és kulturális tevékenységek (az osztály betűrend szerinti jegyzékében szereplő valamennyi szolgáltatás).

44 Orvosi szolgáltatások; állatgyógyászati szolgáltatások; higiéniai és szépségápolási szolgáltatások emberek vagy állatok részére; mezőgazdasági, kertészeti és erdészeti szolgáltatások (az osztály betűrend szerinti jegyzékében szereplő valamennyi szolgáltatás).

---

(210) M 18 01198

(220) 2017.06.28.

(731) Német-Magyar Ipari és Kereskedelmi Kamara, Budapest (HU)

(541) TechCsajok

(511) 9 Közösségi szoftverek.

16 Tervezők, naptárak [nyomtatványok]; nyomtatott díjak [nyomtatványok], oklevelek.

35 Üzleti információk nyújtása a közösségi média területén; reklámozási és marketing-szolgáltatások közösségi médián keresztül biztosítva; kereskedelmi és reklámcélú rendezvények szervezése; különleges rendezvények promóciója; marketing promóciós rendezvények szervezésével és lebonyolításával kapcsolatos szolgáltatások; üzleti bemutatók, rendezvények lebonyolítása.

42 Honlapok és internetes oldalak tervezése és létrehozása; onlapok és weboldalak tervezése és frissítése.

---

(210) M 18 01268

(220) 2018.04.20.

(731) Top-Fish 2001 KFT 1/1, Veszprém (HU)

(740) Scharf István, Balatonalmádi

(541) Team Feeder

(511) 28 Játékok és játékszerek; videojátékok; testnevelési és sportcikkek; karácsonyfadíszek; horgászfelszerelések, horgászbotok, horgászorsók, horgászzsinórok, horgászcsalik, horgok, kapásjelzők, horgászúszók, merítőszákok, etetőkosár, haltartó hálók, bottartó állványok, mű csalik.

---

(210) M 18 01270

(220) 2018.04.20.

(731) EANS Holding Kft., Debrecen (HU)

(740) Pintz és Társai Kft., Budapest

(546) MOBIL GYÓGYSZER Elgurult? Házhoz visszük!

(511) 35 Online rendelési szolgáltatások a gyógyszerek házhozszállítása területén.

39 Gyógyszerek házhozszállításának megszervezése; gyógyszerek házhozszállítása.

---

(210) M 18 01274

(220) 2018.04.23.

(731) Zeng Xiaoyan, Budapest (HU)

(740) Wanshida Kft., Budapest

(541) CILI CILI

(511) 18 Bőr és bőrutánzatok; állatbőrök és irhák; bőröndök és szállító táskák; esernyők és napernyők; sétapálcák; ostorok, hámok és lószerszámok; nyakörvek, pórázok és ruházat állatok számára (az osztály betűrend szerinti jegyzékében szereplő valamennyi áru).

25 Ruházati cikkek, cipők, kalapáruk (az osztály betűrend szerinti jegyzékében szereplő valamennyi áru).

28 Játékok és játékszerek; videojátékok; testnevelési és sportcikkek; karácsonyfadíszek (az osztály betűrend szerinti jegyzékében szereplő valamennyi áru).

---

(210) M 18 01275

(220) 2018.04.23.

(731) Tolnagro Kft. 100%, Szekszárd (HU)

(541) Neoglob

(511) 5 Gyógyszerészeti, gyógyászati és állatgyógyászati készítmények; egészségügyi készítmények gyógyászati használatra; gyógyászati vagy állatgyógyászati használathoz adaptált diétás élemiszerek és anyagok, bébiételek; étrend-kiegészítők emberek és állatok számára; tapaszok, kötszeranyagok; fogtömő anyagok és fogászati mintázóanyagok; fertőtlenítőszerek; kártékony állatok irtására szolgáló készítmények; gombaölő szerek (fungicidek), gyomirtó szerek (herbicidek) (az osztály betűrend szerinti jegyzékében szereplő valamennyi áru).

---

(210) M 18 01276

(220) 2018.04.23.

(731) Liu Jianyi, Miskolc (HU)

(546) Wok king

(511) 43 Vendéglátás; éttermi szolgáltatások; gyorséttermek; büfék, étkezdék.

---

(210) M 18 01300

(220) 2018.04.23.

(731) Serfőző Zoltán, Miskolc (HU)

(546) BARAKA Járj végére a világnak!

(511) 25 Dzsekik; felsőruházat; fejszalagok; fülvédők; fürdőruhák, úszódresszek; fűzős bakancsok, csizmák; készruhák; lábbelik; övek; pólók; pulóverek; sálak; sapkák; sportcipők; szandálok; tornaruházat; zoknik.

35 Árubemutatás; értékesítési promóciós szolgáltatások; hirdetési felület kölcsönzése; import-export ügynökségek; kereskedelmi vagy reklámcélú kiállítások; online piactér biztosítás áruk és szolgáltatások eladói és vásárlói részére; szállodai üzletvezetés.

39 Helyfoglalás utazással kapcsolatban; járművek kölcsönzése és bérbeadása; sofőrszolgáltatás; taxi szolgáltatások; újságkihordás; utaskísérés; utazás és utasok szállítása.

43 Éttermi szolgáltatások; gyorséttermek, snack bárok; kantinok, büfék, étkezdék; kávéházak; kempingezési lehetőség biztosítása; önkiszolgáló éttermek; sátrak kölcsönzése; szállásfoglalás; szállásügynökségek; szállodai szolgáltatások; vendéglátás.

---

(210) M 18 01304

(220) 2018.04.23.

(731) 5 elem konyha Kft., Budapest (HU)

(740) Gödölle, Kékes, Mészáros & Szabó Szabadalmi és Védjegy Iroda, Budapest

(546) 5ELEM KONYHA

(511) 9 Számítógépes szoftverek, diagnosztizálásban és élelmiszerek vásárlásánál segítséget nyújtó szoftverek, letölthető számítógépes szoftveralkalmazások, mobil applikációk, grafikus felhasználói interfész szoftverek, adathordozók, digitális rögzítésű média.

41 Nevelés, szakmai képzés, szórakoztatás, sport- és kulturális tevékenységek, online és személyes oktatás, coaching [tréning], elektronikus kiadványszerkesztés, elektronikus könyvek és folyóiratok on-line publikálása, könyvkiadás, alkotóműhelyek szervezése és lebonyolítása, gyakorlati képzés, iskolák által nyújtott oktatási szolgáltatások, klubszolgáltatások, konferenciák szervezése és lebonyolítása, könyvkiadás, levelező tanfolyamok, személyes tanácsadás és mentorálás, oktatás biztosítása, oktatási információs szolgáltatások, oktatási vizsgáztatás, személyes oktatófórumok rendezése és levezetése, szemináriumok szervezése és lebonyolítása, táboroztatás; nem letölthető filmek biztosítása digitális videotár szolgáltatások útján; on-line elérhető elektronikus publikációk; online dokumentumok, videók és hanganyagok biztosítása; offline és on-line elérhető kiadványok és oktatási anyagok biztosítása.

43 Vendéglátási (élelmezési) szolgáltatások, ideiglenes szállásadás, éttermi szolgáltatások, ételkiszállítási szolgáltatások.

---

(210) M 18 01305

(220) 2018.04.23.

(731) Record Hungary Kft 100%, Fót (HU)

(740) Szilágyi Gábor, Record Hungary Kft., Fót

(546)

(511) 16 Papír és karton; nyomdaipari termékek; könyvkötészeti anyagok; fényképek; papíráruk és irodaszerek, bútorok kivételével; papíripari vagy háztartási ragasztóanyagok; rajzkellékek és művészeti kellékek; ecsetek; tanítási és oktatási anyagok; műanyag lapok, fóliák és tasakok csomagoláshoz; nyomdabetűk, klisék.

---

(210) M 18 01309

(220) 2018.04.23.

(731) Sipos Sólyom Tamás, Taszár (HU)

(546)

(511) 5 Gyógyszerészeti, gyógyászati és állatgyógyászati készítmények; egészségügyi készítmények gyógyászati használatra; gyógyászati vagy állatgyógyászati használathoz adaptált diétás élelmiszerek és anyagok, bébiételek; étrend-kiegészítők emberek és állatok számára; tapaszok, kötszeranyagok; fertőtlenítőszerek.

32 Sörök; ásványvizek és szénsavas vizek és egyéb alkoholmentes italok; gyümölcsitalok és gyümölcslevek; szörpök és más készítmények italokhoz

---

(210) M 18 01314

(220) 2018.04.23.

(731) EURÓPA Ingatlanbefektetési Alap 100%, Budapest (HU)

(740) Dr. Szabó D. Péter Ügyvédi Iroda, Budapest

(546)

(511) 36 Befektetési alapok; ingatlanok bérbeadásával kapcsolatos ügyintézés; ingatlantulajdon-kezelés; irodahelyiségek bérbeadása.

---

(210) M 18 01316

(220) 2018.04.24.

(731) Leveleki Miklós, Baja (HU)

(740) dr. Krajnyák & Társa Ügyvédi Iroda, Budapest

(546)

Lorenzo Menotti

(511) 18 Bőr és bőrutánzatok; állatbőrök és irhák; bőröndök és szállító táskák; esernyők és napernyők; sétapálcák; ostorok, hámok és lószerszámok; nyakörvek, pórázok és ruházat állatok számára (az osztály betűrend szerinti jegyzékében szereplő valamennyi áru).

---

(210) M 18 01317

(220) 2018.04.23.

(731) Végh Tibor, Pécs (HU)

(546)

(511) 41 Futballbajnokságok rendezése; futball versenyek szervezése.

---

(210) M 18 01318

(220) 2018.04.24.

(731) Tolnagro Kft. 100%, Szekszárd (HU)

(546) VETMED
CAL-D-PHOS

(511) 5 Gyógyszerészeti, gyógyászati és állatgyógyászati készítmények; egészségügyi készítmények gyógyászati használatra; gyógyászati vagy állatgyógyászati használathoz adaptált diétás élemiszerek és anyagok, bébiételek; étrend-kiegészítők emberek és állatok számára; tapaszok, kötszeranyagok; fogtömő anyagok és fogászati mintázóanyagok; fertőtlenítőszerek; kártékony állatok irtására szolgáló készítmények; gombaölő szerek (fungicidek), gyomirtó szerek (herbicidek) (az osztály betűrend szerinti jegyzékében szereplő valamennyi áru).

---

(210) M 18 01320

(220) 2018.04.23.

(731) Conductive Kft., Nagytarcsa (HU)

(740) dr. Varjas Attila, Budapest

(546)

(511) 20 Műanyagból készült termékek, tálcák nem fémből.
35 Reklámozás; kereskedelmi ügyletek; kereskedelmi adminisztráció.
39 Áruk, termékek csomagolása.

---

(210) M 18 01322

(220) 2018.04.23.

(731) Hungarnet Egyesült, Budapest (HU)

(541) HUNGARNET

(511) 45 Egyéni igényeknek megfelelően nyújtott személyes és társadalmi jellegű szolgáltatások, tanácsadás, szakmai érdekvédelmi szolgáltatások.

---

(210) M 18 01325

(220) 2018.04.25.

(731) Skybaby SD Kft., Dunaújváros (HU)

(740) dr. Mikófalvi Gábor, Budapest

(546)

(511) 32 Alkoholmentes italok; üdítőitalok; ízesített szénsavas italok; alkoholmentes koktélok; alkoholmentes teaízű italok; alkoholmentes, szénsavas gyümölcsitalok; aloe vera italok, alkoholmentes; energiaitalok; gyümölcslevet tartalmazó alkoholmentes italok; izotóniás italok; koffeintartalmú energiaitalok; kávé ízesítésű üdítőitalok; nem szénsavas üdítőitalok; sportitalok; tea ízesítésű gyümölcs alapú üdítőitalok; tápanyaggal dúsított italok; vitaminnal dúsított alkoholmentes italok; vitamintartalmú italok; zöldséglevet tartalmazó alkoholmentes italok.

---

(210) M 18 01327
(220) 2018.04.25.
(731) Jin Xianwei, Budapest (HU)
(740) Wanshida Kft., Budapest
(541) DOLCERICORDO
(511) 25 Ruházati cikkek, cipők, kalapáruk (az osztály betűrend szerinti jegyzékében szereplő valamennyi áru).

---

(210) M 18 01331
(220) 2018.04.24.
(731) RealMe Társkereső Kft., Dunakeszi (HU)
(740) dr. Czeglédi Ádám Sándor, Budapest
(541) REAL ME
(511) 35 Elektronikus kommunikációs hálózatokon keresztüli, online reklámozási szolgáltatások; hirdetés elektronikus médián, főként interneten keresztül; hirdetési- és reklámszolgáltatások; online reklám- és marketingszolgáltatások; reklámozás bannerekkel; reklámok készítése és elhelyezése mások számára; reklámok megjelenítése mások részére; reklámozás, hirdetés mobiltelefonos hálózatokon keresztül; reklámozás minden nyilvános kommunikációs eszközön keresztül; reklámozási és marketing-szolgáltatások közösségi médián keresztül biztosítva.
38 Csevegő szobák, csevegő vonalak és internetes fórumok révén történő elektronikus kommunikáció; elektronikus levelezési és üzenetküldési szolgáltatások; elektronikus üzenetek küldése és fogadása; internetes csevegő helyek és fórumok biztosítása; interneten szolgáltatott kommunikációs szolgáltatások; internetet és más kommunikációs hálózatokat használó levelezési szolgáltatások; online kommunikációs szolgáltatások; üzenetek küldése weboldalon keresztül; üzenetek, hozzászólások és multimédiás tartalmak felhasználók közti továbbítására szolgáló online chatszobák biztosítása; videoüzenet szolgáltatások.
45 Internet alapú társkereső, partnerkereső és ismerkedési szolgáltatások; videós társkereső szolgáltatások; társasági ismerkedési szolgáltatások [személyes bemutatkozás]; partnerkereséssel kapcsolatos szolgáltatások; ismeretségi, közösségi hálózaton keresztül nyújtott társkereső szolgáltatások.

---

(210) M 18 01332
(220) 2018.04.24.
(731) RATIONELL MIX Korlátolt Felelősségű Társaság 100%, Budapest (HU)
(740) Kocsis és Szénássy Ügyvédi Iroda, Budapest
(546)

(511) 16 Papírból, kartonból vagy műanyagból készült tasakok és cikkek árucikkek csomagoláshoz és tároláshoz; papír és karton; dekorációs és művészeti anyagok és hordozók; irodai és oktatási segédanyagok; műanyag csomagolások; kartondobozok csomagolásra.
35 Reklámelemzés; reklámterjesztés; reklámszövegírás; hirdetésszervezés; reklámhirdetések terjesztése;

hirdetés és reklámozás; értékesítési promóciós szolgáltatások; kereskedelmi- vagy reklámcélú kiállítások; kereskedelmi vagy reklámcélú vásárok szervezése; reklámozási, marketing és promóciós szolgáltatások; apróhirdetési szolgáltatások; termékbemutatók és termék megjelenítési szolgáltatások; reklámozás, marketing és promóciós konzultáció, tanácsadó és segítségnyújtási szolgáltatások; reklám, marketing és promóciós anyagok terjesztése; eladási, értékesítési promóciók; hirdetési- és reklámszolgáltatások; hirdetéssel, reklámozással kapcsolatos információ gyűjtése; hirdetés és reklámozási szolgáltatások televíziós, rádiós, postai úton; hirdetés magazinokban; hirdetés folyóiratokban, prospektusokban és újságokban; hirdetés elektronikus médián, főként interneten keresztül; hirdetés elektronikus hirdetőtáblán; internetes reklámozási szolgáltatások; kültéri reklámok elkészítése és elhelyezése; média- és reklámtervek, -koncepciók készítése és megvalósítása; online reklámozás; online reklám- és marketingszolgáltatások; rádiós reklámozás; rádiós és televíziós reklámozás; rádiós reklámok készítése; reklámanyagok és reklámok készítése, kiadása; reklámanyagok készítése; reklámanyag készítése; reklámanyag frissítése; reklámanyag sokszorosítása; reklám és marketing; reklám szórólapok elkészítése; promóciós szolgáltatások; promóciós kampányok kidolgozása; promóciós események szervezése és lebonyolítása; reklámozás, hirdetés, beleértve a számítógépes hálózatokon történő online reklámozást; reklámozás, beleértve harmadik személyek termékeinek és szolgáltatásainak népszerűsítését nemzetközi sporteseményekhez kapcsolódó szponzori megállapodások és licencszerződések keretében; reklámozás, hirdetés mobiltelefonos hálózatokon keresztül; reklámozás és értékesítési promóciós szolgáltatások; reklámok, hirdetések összeállítása; reklámok megjelenítése mások részére; reklámok készítése és elhelyezése mások számára; reklámok előkészítése; reklámok elkészítése; reklámlogók tervezése; reklámkiadványok tervezése; reklámkiadványok elkészítése; reklámkampányok kidolgozása vállalkozások számára; reklámkampányok előkészítése; reklámfilmek készítése; reklámeszközök tervezése és formatervezése; reklámcélú rendezvények szervezése és lebonyolítása; reklámcélú nyereményhúzások szervezése; reklámcélú forgatókönyvírás; reklámanyagok összeállítása, kiadása és terjesztése; reklámanyagok online megjelentetése; reklámanyagok megjelentetése; reklámanyagok kölcsönzése; reklámszövegek írása; reklámszövegek publikálása; reklámszövegek kiadása és frissítése; reklámszövegek megjelentetése; reklámszolgáltatások televízióképernyőn megjelenő szövegek segítségével; reklámszolgáltatások italok eladásának előmozdítására; reklámozási, főként terméknépszerűsítő szolgáltatások; reklámozási és marketing-szolgáltatások közösségi médiánkeresztül biztosítva; reklámozási szolgáltatások italok népszerűsítésére; reklámozási szolgáltatások; reklámozáshoz kapcsolódó dokumentumok elkészítése; reklámozás minden nyilvános kommunikációs eszközön keresztül; reklámozáshoz kapcsolódó tájékoztató szolgáltatások; szórólapok tervezése; szórólapok kiadása; szabadtéri reklámozás, hirdetés; sajtóreklámozási szolgáltatások; reklámtervezés és -elhelyezés; reklámszövegírás promóciós célokból; új termékek forgalmazásával kapcsolatos reklámszolgáltatások; termékek nyilvános bemutatásával kapcsolatos szolgáltatások.

41 Oktatási, szórakoztatási és sportszolgáltatások; borkóstolók szervezése és lebonyolítása szórakoztatási célokból;borkóstolással kapcsolatos szórakoztatás; fesztiválok szervezése; helyiségek biztosítása szórakoztatási célokra; helyfoglalás szórakoztató eseményekre; jegyfoglalási szolgáltatások előadásokra és más szórakoztató rendezvényekre; jegyfoglalási szolgáltatások szórakoztató és szabadidős rendezvényekre; jegyátvételi szolgáltatások szórakoztató, sport- és kulturális rendezvényekhez; különleges rendezvények tervezéséhez kapcsolódó szaktanácsadás; kulturális célú rendezvények szervezése; kulturális célú fesztiválok rendezése; kulturális célú bemutatók rendezése; kulturális események lebonyolítása; kulturális célú ünnepségek szervezése; kulturális rendezvények szervezése és lebonyolítása; kulturális showk szervezése; kulturális szolgáltatások; népszerű szórakoztató szolgáltatások; partik tervezése [szórakoztatás]; partik tervezése és lebonyolítása [szórakoztatás]; partik tervezésével kapcsolatos konzultáció; partiszervezés; partiszervezési szolgáltatások; popzenei koncertek szervezése; szabadidős rendezvények megszervezése; szabadidős rendezvények szervezése; szórakoztatási célú rendezvényszervezés; szórakoztatási célú szolgáltatások szervezése; szórakoztatási célú fesztiválok rendezése; szórakoztatási célú bemutatók rendezése; szórakoztató rendezvények lebonyolítása; szórakoztató és kulturális rendezvények szervezése; szórakoztató rendezvények szervezése és lebonyolítása; szórakoztató tevékenységek lebonyolítása; vállalati rendezvények (szórakoztatás).

(210) M 18 01334

(220) 2018.04.25.

(731) Kiss Gábor, Dombóvár (HU)
dr. Paulus Zoltán, Csömör (HU)

(740) dr. Beviz Ügyvédi Iroda, Budapest

(546)

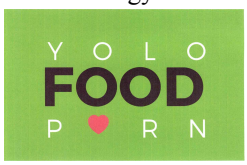

(511) 43 Vendéglátás, (élelmezés); időleges szállásadás.

---

(210) M 18 01335

(220) 2018.04.26.

(731) B. Balogh Andrea, Szeged (HU)

(740) xLex Ipar- és Szerzői Jogvédelmi Tanácsadó Bt., Budapest

(541) ERŐNYERŐ - CSÚCSFORMÁT KÍNÁLUNK!

(511) 35 Egészségmegőrzéssel kapcsolatos könyvek forgalmazása; egészséges táplálkozással kapcsolatos könyvek forgalmazása; egészséges életmóddal kapcsolatos könyvek forgalmazása; egészséges életmóddal kapcsolatos folyóiratok forgalmazása; táplálékkiegészítők forgalmazása; vitaminkészítmények forgalmazása; gyógyászati segédeszközök forgalmazása; természetes alapanyagú gyógyhatású készítmények forgalmazása; gyógyhatású készítmények forgalmazása; gyógyszer forgalmazása.

41 Egészségnevelő programok szervezése; egészségnevelő előadások szervezése; előadások szervezése és lebonyolítása egészségvédelem és táplálkozás terén; programok szervezése és lebonyolítása egészségvédelem és táplálkozás terén; előadások szervezése és lebonyolítása egészségmegőrzés és táplálkozás terén; programok szervezése és lebonyolítása egészségmegőrzés és táplálkozás terén.

---

(210) M 18 01337

(220) 2018.04.26.

(731) MERKBAU Építőipari és Kereskedekmi Kft., Kiskunhalas (HU)

(740) xLex Ipar- és Szerzői Jogvédelmi Tanácsadó Bt., Budapest

(546)

(511) 35 Beruházás és építmény-fenntartás szervezése, lebonyolítása és beruházási fővállalkozás; építőanyagokkal kapcsolatos kiskereskedelmi szolgáltatások; építőanyagokkal kapcsolatos nagykereskedelmi szolgáltatások; építőipari berendezésekkel kapcsolatos kiskereskedelmi szolgáltatások; építőipari berendezésekkel kapcsolatos nagykereskedelmi szolgáltatások; építésre szolgáló kézi működtetésű berendezésekkel kapcsolatos nagykereskedelmi szolgáltatások; építésre szolgáló kézi működtetésű berendezésekkel kapcsolatos kiskereskedelmi szolgáltatások; üzleti projektmenedzsment szolgáltatások építőipari projektekhez.

37 Acélszerkezetek építése; acélszerkezetek építése épületekhez; acélszerkezetek felépítése; acélszerkezetek hegesztése építési célra; ácsmunkák; alapozási talajmunka; alapozások megépítése; állványozás; állványzat felállítása épületekhez és építkezéshez; állványzat felállítása magas- és mélyépítési munkákhoz; általános építési vállalkozói szolgáltatások; ásási, földkiemelési szolgáltatások; asztalosmunkák [javítás]; belső és külső falak, mennyezetek és tetők szigetelése; belső térelválasztók felszerelése; beltéri szigetelési és tömítési szolgáltatások; beltéri válaszfalak építése; beton fényezés; betonburkolás; betonfeszítés; betonformáló rendszerek installálása; betonjavítási munkák; betonozás; betonsimítás; betonszivattyúzás; betontömítés; betonzsaluzat installálása;

betonzúzás; bevonatok, burkolatok felvitele épületekre; cölöpverés; építés; építés, építkezés és bontás; építéscontrolling, kivitelezés-felügyelet; építésfelügyelet; építésfelügyelettel kapcsolatos konzultáció; építési állványzatok, munka- és építési platformok javítása és karbantartása; építési [építkezési] és javítási szolgáltatások; építési menedzsment; építési munka felügyelete; építési munkálatok előregyártott házaknál; építési munkálatok javítása; építési projektmenedzsment szolgáltatások; építési szolgáltatások; építési tanácsadó szolgáltatások; építési tárgyú információk biztosítása; építési tárgyú információk; építési telkek kialakítása, hasznosítása; építési területek elegyengetése; építési területek előkészítése; építési területek szintezése; építészeti alkotások restaurálása; építkezés; építkezés alatti tűzvédelem; építkezés ipari kötéllel történő megközelítéssel; építkezés, magasépítés; építkezések felügyelete [irányítás]; építkezések helyszíni felügyelete; építkezéshez kapcsolódó információszolgáltatás; építkezési állványok felállításával kapcsolatos szolgáltatások; építkezési projektekhez kapcsolódó építkezésfelügyeleti szolgáltatások; építkezési szaktanácsadás; építőgépek és -berendezések javításával vagy karbantartásával kapcsolatos információszolgáltatás; építőipari felszerelések javítása vagy karbantartása; építőipari gépek és berendezések javítása vagy karbantartása; építőipari gépek és felszerelések javítása; építőipari szaktanácsadási és tájékoztatási szolgáltatások; építőipari szolgáltatások; építőiparral kapcsolatos információk nyújtása; építőmérnöki munkák helyszíni építési felügyelete; épület-automatizálási berendezések üzembe helyezése; épület-automatizálási berendezések üzembe helyezéséhez kapcsolódó tanácsadás; épület javítás; épület karbantartás és javítás; épületalapok építése; épületállványzatok, munka- és építőplatformok felállítása; épületállványzatok, munka- és építőplatformok felszerelésével kapcsolatos szolgáltatások; épületbelsők takarítási szolgáltatásai; épületbontás; épületbontási szolgáltatások; épületek állagmegóvása; épületek árvízvédelmével kapcsolatos építőmérnöki tevékenység; épületek átépítésével kapcsolatos tanácsadási szolgáltatások; épületek belső és külső tisztítása; épületek belső felújítása; épületek belső felületeinek tisztítása; épületek belső térelválasztóinak beszerelése; épületek [belső] tisztítása, takarítása; épületek berendezéseinek karbantartása és javítása; épületek díszítése; épületek építés alatti tűzállóvá tétele; épületek építése; épületek építése megrendelésre; épületek építésével, javításával és karbantartásával kapcsolatos információszolgáltatás; épületek építésével kapcsolatos információs szolgáltatások; épületek építésével kapcsolatos online információszolgáltatás; épületek, építmények, szerkezetek lebontása; épületek és más szerkezetek építése; épületek felújítása; épületek felújításának felügyelete; épületek felújításával kapcsolatos információs szolgáltatások; épületek felújításával kapcsolatos információszolgáltatás; épületek fertőtlenítése bakteriális fertőzések ellen; épületek festése; épületek festése és mázolása; épületek hőszigetelése; épületek ipari takarítása; épületek javításához kapcsolódó szaktanácsadó szolgáltatások; épületek javításával kapcsolatos tanácsadási szolgáltatások; épületek kábelezése távközléshez; épületek karbantartása; épületek karbantartásával kapcsolatos tanácsadási szolgáltatások; épületek kivitelezése; épületek külső tisztításával kapcsolatos információszolgáltatás; épületek lebontásához kapcsolódó tanácsadó szolgáltatások; épületek lebontásának felügyelete; épületek lebontásával kapcsolatos információszolgáltatás; épületek megerősítése; épületek mosása; épületek rendbehozása; épületek renoválása; épületek renoválása és javítása; épületek renoválása és restaurálása; épületek részeinek és tartozékainak karbantartása és javítása; épületek süllyedésének megelőzése és helyreállítása; épületek szakértői felújítása; épületek, szerkezetek vizsgálata szú jelenlétének kimutatására; épületek szigetelése; épületek tisztítása [külső felületé]; épületek tisztításával kapcsolatos információszolgáltatás; épületek újjáépítésével kapcsolatos információszolgáltatás; épületek vakolása; épületfelújítás; épületfelújítási szolgáltatások; épületfelújítások felügyelete; épületfelújítással kapcsolatos tanácsadási szolgáltatások; épületfelületek javítására szolgáló bevonatok, burkolatok felvitele; épületfestési és -díszítési szolgáltatások; épülethomlokzat tisztítás, takarítás; épületközművek karbantartása és javítása; épületrészek építése; épületsüllyedés megelőzése és helyreállítása; épületszerelvények felszerelése; épületszigetelés; épületszigetelés, épülettömítés; épületszigetelési és tömítési szolgáltatások; épülettakarítás, épülettisztítás; épületüvegezési szolgáltatások; épületvázak összeállítása [összeszerelése]; építkezések és javítások, főleg állandó épületek építési vállalkozói és fővállalkozói szolgáltatásai; építőipari szakipari munkák, különösen kőművesmunkák és vakolási munkák; építési szakipari szolgáltatások; épületfenntartás és korszerűsítés; épületgépészeti szerelési és karbantartási szolgáltatások; építőipari tervezési szolgáltatások; nehézgépek bérbeadása.

(210) M 18 01344

(220) 2018.04.25.

(731) Fundamenta-Lakáskassza Lakás-takarékpénztár Zrt., Budapest (HU)
Fundamenta-Lakáskassza Pénzügyi Közvetítő Kft., Budapest (HU)

(740) Balogh, B. Szabó, Jean, Zalavári és Társai Ügyvédi Iroda, Budapest

(541) Fundamenta. Egy Új Élet

(511) 35 Reklámozás; kereskedelmi ügyletek; kereskedelmi adminisztráció; irodai munkák (az osztály betűrend szerinti jegyzékében szereplő valamennyi szolgáltatás).
36 Biztosítás; pénzügyi ügyletek; valutaügyletek; ingatlanügyletek (az osztály betűrend szerinti jegyzékében szereplő valamennyi szolgáltatás).
37 Építkezés; javítás; szerelési szolgáltatások (az osztály betűrend szerinti jegyzékében szereplő valamennyi szolgáltatás).

---

(210) M 18 01421

(220) 2018.05.09.

(731) Vivaldi Kereskedelmi Kft., Budapest (HU)

(546) VIVAFit by vivamax

(511) 5 Gyógyszerészeti, gyógyászati és állatgyógyászati készítmények; egészségügyi készítmények gyógyászati használatra; gyógyászati vagy állatgyógyászati használathoz adaptált diétás élemiszerek és anyagok, bébiételek; étrend-kiegészítők emberek és állatok számára; tapaszok, kötszeranyagok; fogtömő anyagok és fogászati mintázóanyagok; fertőtlenítőszerek; kártékony állatok irtására szolgáló készítmények; gombaölő szerek (fungicidek), gyomirtó szerek (herbicidek) (az osztály betűrend szerinti jegyzékében szereplő valamennyi áru).
10 Sebészeti, orvosi, fogorvosi és állatgyógyászati készülékek és műszerek; művégtagok, műszemek és műfogak; ortopédiai cikkek; sebészeti varratanyagok; terápiás eszközök és segédeszközök mozgáskorlátozottaknak; masszírozó készülékek; készülékek, eszközök és árucikkek csecsemők gondozásához; szexuális tevékenységet elősegítő készülékek, eszközök és árucikkek (az osztály betűrend szerinti jegyzékében szereplő valamennyi áru).
25 Ruházati cikkek, cipők, kalapáruk (az osztály betűrend szerinti jegyzékében szereplő valamennyi áru).

---

(210) M 18 01422

(220) 2018.05.09.

(731) Rácz Zsuzsa, Budapest (HU)

(740) Sütő Katalin, Budapest

(541) Aranyapu

(511) 9 Tudományos célra szolgáló, tengerészeti, földmérő, fényképészeti, mozgóképi, optikai, súlymérő, egyéb mérő-, jelző-, ellenőrző (felügyeleti), életmentő és oktatóberendezések és felszerelések; elektromos energia vezetésére, kapcsolására, átalakítására, tárolására, szabályozására vagy ellenőrzésére szolgáló készülékek és berendezések; hangok vagy képek rögzítésére, továbbítására, másolására szolgáló készülékek; mágneses adathordozók, hanglemezek; CD-k (kompakt lemezek), DVD-k és egyéb, digitális rögzítésű média; szerkezetek érmebedobással működő készülékekhez; regiszteres pénztárgépek, számológépek, adatfeldolgozó berendezések, számítógépek; számítógépes szoftverek; tűzoltó készülékek (az osztály betűrend szerinti jegyzékében szereplő valamennyi áru).
16 Papír és karton; nyomdaipari termékek; könyvkötészeti anyagok; fényképek; papíráruk és irodaszerek, bútorok kivételével; papíripari vagy háztartási ragasztóanyagok; anyagok művészek számára és rajzeszközök; ecsetek; tanítási és oktatási anyagok; műanyag lapok, fóliák és tasakok csomagoláshoz; nyomdabetűk, klisék (az osztály betűrend szerinti jegyzékében szereplő valamennyi áru).
35 Reklámozás; kereskedelmi ügyletek; kereskedelmi adminisztráció; irodai munkák; (az osztály betűrend

szerinti jegyzékében szereplő valamennyi szolgáltatás).

41 Nevelés; szakmai képzés; szórakoztatás; sport- és kulturális tevékenységek (az osztály betűrend szerinti jegyzékében szereplő valamennyi szolgáltatás); díjak, elismerések alapítása és adományozása.

---

(210) M 18 01428

(220) 2018.05.07.

(731) Annoni Gianluigi, Budapest (IT)
Szini Béla, Budapest (HU)

(740) Dr. Simala Zoltán Ügyvédi Iroda, Budapest

(541) La Fabbrica Kitchen & Bar

(511) 41 Nevelés; szakmai képzés; szórakoztatás; sport- és kulturális tevékenységek; akadémiák [oktatás]; coaching [tréning]; gyakorlati képzés [szemléltetés]; iskolák által nyújtott oktatási szolgáltatások; klubszolgáltatások [szórakoztatás vagy oktatás].

43 Vendéglátás (élelmezés); időleges szállásadás; bár szolgáltatások; éttermi szolgáltatások; gyorséttermek, snack bárok; kantinok, büfék, étkezdék; kávéházak; vendéglátás.

---

(210) M 18 01429

(220) 2018.05.07.

(731) Annoni Gianluigi, Budapest (IT)
Szini Béla, Budapest (HU)

(740) Dr. Simala Zoltán Ügyvédi Iroda, Budapest

(541) La Fabbrica Ristorante

(511) 41 Nevelés; szakmai képzés; szórakoztatás; sport- és kulturális tevékenységek; akadémiák [oktatás]; coaching [tréning]; gyakorlati képzés [szemléltetés]; iskolák által nyújtott oktatási szolgáltatások; klubszolgáltatások [szórakoztatás vagy oktatás].

43 Vendéglátás (élelmezés); időleges szállásadás; bár szolgáltatások; éttermi szolgáltatások; gyorséttermek, snack bárok; kantinok, büfék, étkezdék; kávéházak; vendéglátás.

---

(210) M 18 01430

(220) 2018.05.07.

(731) Pogány András, Budapest (HU)

(740) Horváth Péter Pál Ügyvédi Iroda, Budapest

(546) LEAD GENERATION

(511) 35 Reklámozás; kereskedelmi ügyletek; kereskedelmi adminisztráció; irodai munkák; adatindexek összeállítása kereskedelmi vagy reklámcéllal; adatkutatás számítógépes fájlokban; adatok frissítése és karbantartása számítógépes adatbázisokban; árösszehasonlító szolgáltatások; árubemutatás; áruk bemutatása kommunikációs médiában, kiskereskedelmi célokból; áruk és szolgáltatások promóciója sportesemények szponzorálásával; célzott marketing; értékesítési promóciós szolgáltatások; fogyasztói hűségprogramok igazgatása; hirdetési- és reklámszolgáltatások; hirdetési felület kölcsönzése; honlapforgalom optimalizálása; ideiglenes üzleti menedzsment; információk számítógépes adatbázisokba való gyűjtése; információk számítógépes adatbázisokba való rendezése; írott kommunikáció és adatok regisztrálása; kereskedelmi és üzleti kapcsolattartási adatok biztosítása; kereskedelmi információ és tanácsadás fogyasztóknak {fogyasztói tanácsadás); kereskedelmi információs ügynökségek; kereskedelmi közvetítői szolgáltatások; kereskedelmi tranzakciók tárgyalása és megállapodások kötése harmadik fél számára; kereskedelmi- vagy reklámcélú kiállítások; kereskedelmi- vagy reklámcélú vásárok szervezése; keresőmotor-optimalizálás reklámozás céljából; költségelemzés; közönségkapcsolati kommunikációs stratégiára vonatkozó tanácsadás; közönségszolgálati szolgáltatások; közvélemény kutatás; kutatások ügyletekkel kapcsolatban; marketing szoftverkiadás keretében; marketing szolgáltatások; nyilvántartásokban tárolt adatok frissítése és karbantartása; on-line hirdetői tevékenység

számítógépes hálózaton; piackutatás; reklámanyag frissítése; reklámanyagok kölcsönzése; reklámanyagok (röplapok, prospektusok, nyomtatványok, áruminták) terjesztése; reklámcélú forgatókönyvírás; reklámeszközök tervezése és formatervezése; reklámfilmek készítése; reklámlevél szolgáltatás; reklámszövegek írása; reklámszövegek publikálása; reklámterjesztés; statisztikák összeállítása; szabadtéri reklámozás, hirdetés (1); szabadtéri reklámozás, hirdetés (2); számítógépes fájlkezelés, adatkezelés; szponzorok felkutatása; telemarketing szolgáltatások; televíziós reklámozás; termékminták, áruminták terjesztése; üzleti értékelések; üzleti vizsgálatok, kutatások; vásárlási megrendelések ügyintézése; webindexelés kereskedelmi vagy reklám célokra.

42 Tudományos és műszaki szolgáltatások, valamint az idetartozó tervezői és kutatói tevékenység; ipari elemző és kutató szolgáltatások; számítástechnikai hardver és szoftver tervezés és fejlesztés adatok és számítógépes programok konvertálása, nem fizikai átalakítás; elektronikus adattárolás; felhőalapú számítástechnika; hálózati kiszolgálók [webszerverek] bérlete; honlap-alapú adatindexek létrehozása és tervezése harmadik fél számára [információtechnológiai szolgáltatások]; kihelyezett szolgáltatók az információs technológia területén; kutatási és fejlesztési szolgáltatások; nem helyszíni biztonsági mentés; számítástechnikai tanácsadás; számítástechnikával és programozással kapcsolatos információk nyújtása weboldalon keresztül; számítógépes adathelyreállítás; számítógépes biztonsággal kapcsolatos tanácsadás; számítógépes programok másolása; számítógépes rendszerek felügyelete jogosulatlan hozzáférés vagy adatokkal való visszaélés felderítése érdekében; számítógépes rendszerek felügyelete üzemzavarok elkerülése érdekében; számítógépes rendszerek távfelügyelete [monitoring]; számítógépes rendszerek tervezése; számítógépes rendszerelemzés; számítógépes szoftver bérlése, kölcsönzése; számítógépes vírusvédelmi szolgáltatások; számítógéphardver tervezésével és fejlesztésével kapcsolatos tanácsadás; számítógép-programozás; számítógép szoftver tanácsadás; szerver hosting, szerver bérlés; szoftverek frissítése; szoftverfejlesztés szoftverkiadás keretében; szoftver-karbantartás; szoftver mint szolgáltatás [SaaS]; szoftvertelepítés; szoftvertervezés.

---

(210) M 18 01431

(220) 2018.05.07.

(731) Pogány András, Budapest (HU)

(740) Horváth Péter Pál Ügyvédi Iroda, Budapest

(546) [\] nitro communications

(511) 35 Reklámozás; kereskedelmi ügyletek; kereskedelmi adminisztráció; irodai munkák; adatindexek összeállítása kereskedelmi vagy reklámcéllal; adatkutatás számítógépes fájlokban; adatok frissítése és karbantartása számítógépes adatbázisokban; árösszehasonlító szolgáltatások; árubemutatás; áruk bemutatása kommunikációs médiában, kiskereskedelmi célokból; áruk és szolgáltatások promóciója sportesemények szponzorálásával; célzott marketing; értékesítési promóciós szolgáltatások; fogyasztói hűségprogramok igazgatása; hirdetési- és reklámszolgáltatások; hirdetési felület kölcsönzése; honlapforgalom optimalizálása; ideiglenes üzleti menedzsment; információk számítógépes adatbázisokba való gyűjtése; információk számítógépes adatbázisokba való rendezése; írott kommunikáció és adatok regisztrálása; kereskedelmi és üzleti kapcsolattartási adatok biztosítása; kereskedelmi információ és tanácsadás fogyasztóknak {fogyasztói tanácsadás); kereskedelmi információs ügynökségek; kereskedelmi közvetítői szolgáltatások; kereskedelmi tranzakciók tárgyalása és megállapodások kötése harmadik fél számára; kereskedelmi- vagy reklámcélú kiállítások; kereskedelmi- vagy reklámcélú vásárok szervezése; keresőmotor-optimalizálás reklámozás céljából; költségelemzés; közönségkapcsolati kommunikációs stratégiára vonatkozó tanácsadás; közönségszolgálati szolgáltatások; közvélemény kutatás; kutatások ügyletekkel kapcsolatban; marketing szoftverkiadás keretében; marketing szolgáltatások; nyilvántartásokban tárolt adatok frissítése és karbantartása; on-line hirdetői tevékenység számítógépes hálózaton; piackutatás; reklámanyag frissítése; reklámanyagok kölcsönzése; reklámanyagok (röplapok, prospektusok, nyomtatványok, áruminták) terjesztése; reklámcélú forgatókönyvírás; reklámeszközök tervezése és formatervezése; reklámfilmek készítése; reklámlevél szolgáltatás; reklámszövegek írása; reklámszövegek publikálása; reklámterjesztés; statisztikák összeállítása; szabadtéri reklámozás, hirdetés (1); szabadtéri reklámozás, hirdetés (2); számítógépes fájlkezelés, adatkezelés; szponzorok felkutatása; telemarketing

szolgáltatások; televíziós reklámozás; termékminták, áruminták terjesztése; üzleti értékelések; üzleti vizsgálatok, kutatások; vásárlási megrendelések ügyintézése; webindexelés kereskedelmi vagy reklám célokra.

42 Tudományos és műszaki szolgáltatások, valamint az idetartozó tervezői és kutatói tevékenység; ipari elemző és kutató szolgáltatások; számítástechnikai hardver és szoftver tervezés és fejlesztés adatok és számítógépes programok konvertálása, nem fizikai átalakítás; elektronikus adattárolás; felhőalapú számítástechnika; hálózati kiszolgálók [webszerverek] bérlete; honlap-alapú adatindexek létrehozása és tervezése harmadik fél számára [információtechnológiai szolgáltatások]; kihelyezett szolgáltatók az információs technológia területén; kutatási és fejlesztési szolgáltatások; nem helyszíni biztonsági mentés; számítástechnikai tanácsadás; számítástechnikával és programozással kapcsolatos információk nyújtása weboldalon keresztül; számítógépes adathelyreállítás; számítógépes biztonsággal kapcsolatos tanácsadás; számítógépes programok másolása; számítógépes rendszerek felügyelete jogosulatlan hozzáférés vagy adatokkal való visszaélés felderítése érdekében; számítógépes rendszerek felügyelete üzemzavarok elkerülése érdekében; számítógépes rendszerek távfelügyelete [monitoring]; számítógépes rendszerek tervezése; számítógépes rendszerelemzés; számítógépes szoftver bérlése, kölcsönzése; számítógépes vírusvédelmi szolgáltatások; számítógéphardver tervezésével és fejlesztésével kapcsolatos tanácsadás; számítógép-programozás; számítógép szoftver tanácsadás; szerver hosting, szerver bérlés; szoftverek frissítése; szoftverfejlesztés szoftverkiadás keretében; szoftver-karbantartás; szoftver mint szolgáltatás [SaaS]; szoftvertelepítés; szoftvertervezés.

---

(210) M 18 01432

(220) 2018.05.07.

(731) Pogány András, Budapest (HU)

(740) Horváth Péter Pál Ügyvédi Iroda, Budapest

(546) BRAIN

(511) 35 Reklámozás; kereskedelmi ügyletek; kereskedelmi adminisztráció; irodai munkák; adatindexek összeállítása kereskedelmi vagy reklámcéllal; adatkutatás számítógépes fájlokban; adatok frissítése és karbantartása számítógépes adatbázisokban; árösszehasonlító szolgáltatások; árubemutatás; áruk bemutatása kommunikációs médiában, kiskereskedelmi célokból; áruk és szolgáltatások promóciója sportesemények szponzorálásával; célzott marketing; értékesítési promóciós szolgáltatások; fogyasztói hűségprogramok igazgatása; hirdetési- és reklámszolgáltatások; hirdetési felület kölcsönzése; honlapforgalom optimalizálása; ideiglenes üzleti menedzsment; információk számítógépes adatbázisokba való gyűjtése; információk számítógépes adatbázisokba való rendezése; írott kommunikáció és adatok regisztrálása; kereskedelmi és üzleti kapcsolattartási adatok biztosítása; kereskedelmi információ és tanácsadás fogyasztóknak {fogyasztói tanácsadás); kereskedelmi információs ügynökségek; kereskedelmi közvetítői szolgáltatások; kereskedelmi tranzakciók tárgyalása és megállapodások kötése harmadik fél számára; kereskedelmi- vagy reklámcélú kiállítások; kereskedelmi- vagy reklámcélú vásárok szervezése; keresőmotor-optimalizálás reklámozás céljából; költségelemzés; közönségkapcsolati kommunikációs stratégiára vonatkozó tanácsadás; közönségszolgálati szolgáltatások; közvélemény kutatás; kutatások ügyletekkel kapcsolatban; marketing szoftverkiadás keretében; marketing szolgáltatások; nyilvántartásokban tárolt adatok frissítése és karbantartása; on-line hirdetői tevékenység számítógépes hálózaton; piackutatás; reklámanyag frissítése; reklámanyagok kölcsönzése; reklámanyagok (röplapok, prospektusok, nyomtatványok, áruminták) terjesztése; reklámcélú forgatókönyvírás; reklámeszközök tervezése és formatervezése; reklámfilmek készítése; reklámlevél szolgáltatás; reklámszövegek írása; reklámszövegek publikálása; reklámterjesztés; statisztikák összeállítása; szabadtéri reklámozás, hirdetés (1); szabadtéri reklámozás, hirdetés (2); számítógépes fájlkezelés, adatkezelés; szponzorok felkutatása; telemarketing szolgáltatások; televíziós reklámozás; termékminták, áruminták terjesztése; üzleti értékelések; üzleti vizsgálatok, kutatások; vásárlási megrendelések ügyintézése; webindexelés kereskedelmi vagy reklám célokra.

42 Tudományos és műszaki szolgáltatások, valamint az idetartozó tervezői és kutatói tevékenység; ipari elemző és kutató szolgáltatások; számítástechnikai hardver és szoftver tervezés és fejlesztés adatok és számítógépes programok konvertálása, nem fizikai átalakítás; elektronikus adattárolás; felhőalapú számítástechnika; hálózati

kiszolgálók [webszerverek] bérlete; honlap-alapú adatindexek létrehozása és tervezése harmadik fél számára [információtechnológiai szolgáltatások]; kihelyezett szolgáltatók az információs technológia területén; kutatási és fejlesztési szolgáltatások; nem helyszíni biztonsági mentés; számítástechnikai tanácsadás; számítástechnikával és programozással kapcsolatos információk nyújtása weboldalon keresztül; számítógépes adathelyreállítás; számítógépes biztonsággal kapcsolatos tanácsadás; számítógépes programok másolása; számítógépes rendszerek felügyelete jogosulatlan hozzáférés vagy adatokkal való visszaélés felderítése érdekében; számítógépes rendszerek felügyelete üzemzavarok elkerülése érdekében; számítógépes rendszerek távfelügyelete [monitoring]; számítógépes rendszerek tervezése; számítógépes rendszerelemzés; számítógépes szoftver bérlése, kölcsönzése; számítógépes vírusvédelmi szolgáltatások; számítógéphardver tervezésével és fejlesztésével kapcsolatos tanácsadás; számítógép-programozás; számítógép szoftver tanácsadás; szerver hosting, szerver bérlés; szoftverek frissítése; szoftverfejlesztés szoftverkiadás keretében; szoftver-karbantartás; szoftver mint szolgáltatás [SaaS]; szoftvertelepítés; szoftvertervezés.

---

(210) M 18 01433

(220) 2018.05.07.

(731) Pogány András, Budapest (HU)

(740) Horváth Péter Pál Ügyvédi Iroda, Budapest

(546) [N] nitro SPORTS™

(511) 35 Reklámozás; kereskedelmi ügyletek; kereskedelmi adminisztráció; irodai munkák; adatindexek összeállítása kereskedelmi vagy reklámcéllal; adatkutatás számítógépes fájlokban; adatok frissítése és karbantartása számítógépes adatbázisokban; árösszehasonlító szolgáltatások; árubemutatás; áruk bemutatása kommunikációs médiában, kiskereskedelmi célokból; áruk és szolgáltatások promóciója sportesemények szponzorálásával; célzott marketing; értékesítési promóciós szolgáltatások; fogyasztói hűségprogramok igazgatása; hirdetési- és reklámszolgáltatások; hirdetési felület kölcsönzése; honlapforgalom optimalizálása; ideiglenes üzleti menedzsment; információk számítógépes adatbázisokba való gyűjtése; információk számítógépes adatbázisokba való rendezése; írott kommunikáció és adatok regisztrálása; kereskedelmi és üzleti kapcsolattartási adatok biztosítása; kereskedelmi információ és tanácsadás fogyasztóknak {fogyasztói tanácsadás); kereskedelmi információs ügynökségek; kereskedelmi közvetítői szolgáltatások; kereskedelmi tranzakciók tárgyalása és megállapodások kötése harmadik fél számára; kereskedelmi- vagy reklámcélú kiállítások; kereskedelmi- vagy reklámcélú vásárok szervezése; keresőmotor-optimalizálás reklámozás céljából; költségelemzés; közönségkapcsolati kommunikációs stratégiára vonatkozó tanácsadás; közönségszolgálati szolgáltatások; közvélemény kutatás; kutatások ügyletekkel kapcsolatban; marketing szoftverkiadás keretében; marketing szolgáltatások; nyilvántartásokban tárolt adatok frissítése és karbantartása; on-line hirdetői tevékenység számítógépes hálózaton; piackutatás; reklámanyag frissítése; reklámanyagok kölcsönzése; reklámanyagok (röplapok, prospektusok, nyomtatványok, áruminták) terjesztése; reklámcélú forgatókönyvírás; reklámeszközök tervezése és formatervezése; reklámfilmek készítése; reklámlevél szolgáltatás; reklámszövegek írása; reklámszövegek publikálása; reklámterjesztés; statisztikák összeállítása; szabadtéri reklámozás, hirdetés (1); szabadtéri reklámozás, hirdetés (2); számítógépes fájlkezelés, adatkezelés; szponzorok felkutatása; telemarketing szolgáltatások; televíziós reklámozás; termékminták, áruminták terjesztése; üzleti értékelések; üzleti vizsgálatok, kutatások; vásárlási megrendelések ügyintézése; webindexelés kereskedelmi vagy reklám célokra.

41 Nevelés; szakmai képzés; szórakoztatás; sport- és kulturális tevékenységek; coaching [tréning]; egészségklub szolgáltatások; elektronikus kiadványszerkesztés; fitnesz órák vezetése; időmérés sportesemányeken; sportfelszerelések kölcsönzése, járművek kivételével; sportlétesítmények üzemeltetése (1); sportlétesítmények üzemeltetése (2); sportpályák bérbeadása; sportversenyek rendezése; szabadidős létesítmények üzemeltetése; szabadidős tevékenységgel kapcsolatos tájékoztatás; személyi edző szolgáltatások [fitnesz edzés]; testnevelés.

42 Tudományos és műszaki szolgáltatások, valamint az idetartozó tervezői és kutatói tevékenység; ipari elemző és kutató szolgáltatások; számítástechnikai hardver és szoftver tervezés és fejlesztés adatok és számítógépes

programok konvertálása, nem fizikai átalakítás; elektronikus adattárolás; felhőalapú számítástechnika; hálózati kiszolgálók [webszerverek] bérlete; honlap-alapú adatindexek létrehozása és tervezése harmadik fél számára [információtechnológiai szolgáltatások]; kihelyezett szolgáltatók az információs technológia területén; kutatási és fejlesztési szolgáltatások; nem helyszíni biztonsági mentés; számítástechnikai tanácsadás; számítástechnikával és programozással kapcsolatos információk nyújtása weboldalon keresztül; számítógépes adathelyreállítás; számítógépes biztonsággal kapcsolatos tanácsadás; számítógépes programok másolása; számítógépes rendszerek felügyelete jogosulatlan hozzáférés vagy adatokkal való visszaélés felderítése érdekében; számítógépes rendszerek felügyelete üzemzavarok elkerülése érdekében; számítógépes rendszerek távfelügyelete [monitoring]; számítógépes rendszerek tervezése; számítógépes rendszerelemzés; számítógépes szoftver bérlése, kölcsönzése; számítógépes vírusvédelmi szolgáltatások; számítógéphardver tervezésével és fejlesztésével kapcsolatos tanácsadás; számítógép-programozás; számítógép szoftver tanácsadás; szerver hosting, szerver bérlés; szoftverek frissítése; szoftverfejlesztés szoftverkiadás keretében; szoftver-karbantartás; szoftver mint szolgáltatás [SaaS]; szoftvertelepítés; szoftvertervezés.

---

(210) M 18 01434
(220) 2018.05.07.
(731) Wágner Rózsa, Budapest (HU)
(546) Élmény és bizalom a sorok között. Agentur Rosa Wagner Kft.

(511) 16 Könyvek, kiadványok, nyomtatványok.
35 Marketing szolgáltatások, PR szolgáltatások és tervezés reklám szolgáltatások, reklám tervezés.
41 Nyomtatványok, nyomtatott anyagkog szerkeszetése, nyomtatványok kiadása és szerkesztése, könyvek, folyóiratok kiadása.

---

(210) M 18 01437
(220) 2018.05.10.
(731) GRAPE-VINE Bortermelő és Kereskedelmi Kft., Kiskunmajsa (HU)
(740) dr. Baski Ágnes, Budapesti 37. sz. Ügyvédi Iroda, Budapest
(546)

(511) 32 Sörök; ásványvizek és szénsavas vizek és egyéb alkoholmentes italok; gyümölcsitalok és gyümölcslevek; szörpök és más készítmények italokhoz (az osztály betűrend szerinti jegyzékében szereplő valamennyi áru).
33 Alkoholtartalmú italok (a sörök kivételével) (az osztály betűrend szerinti jegyzékében szereplő valamennyi áru).
43 Vendéglátás (élelmezés); időleges szállásadás (az osztály betűrend szerinti jegyzékében szereplő valamennyi szolgáltatás).

---

(210) M 18 01457
(220) 2018.05.11.
(731) Calçados Pegada Nordeste LTDA., Bairro Cruzeiro Ruy Barbosa (BA)
(740) Danubia Szabadalmi és Jogi Iroda Kft., Budapest
(546)

(511) 25 Csizmák; szandálok; sneakerek; cipők; papucsok; férfi lábbelik.

---

(210) M 18 01527
(220) 2018.05.16.
(731) UNILEVER N.V., AL Rotterdam, PAÍSES BAJOS (NL)
(740) SBGK Ügyvédi Iroda, Budapest
(541) TAKE PLEASURE SERIOUSLY
(511) 30 Fagylaltok és jégkrémek; édességek fagyasztott formában.

---

(210) M 18 01556
(220) 2018.05.22.
(731) Gerbeaud Gasztronómia Kft. 1/1, Budapest (HU)
(740) Berki Ügyvédi Iroda, Budapest
(546)

(511) 43 Vendéglátás (élelmezés); időleges szállásadás.

---

(210) M 18 01557
(220) 2018.05.22.
(731) LG BRAHMAN Kft., Budapest (HU)
(740) Dr. Hatházi Vera Ügyvédi Iroda, Budapest
(546)

(511) 3 Fehérítőkészítmények és egyéb, mosásra szolgáló anyagok; tisztító-, fényesítő-, súroló-, és csiszolószerek; nem gyógyhatású szappanok; illatszerek, illóolajok, nem gyógyhatású kozmetikumok, nem gyógyhatású hajszeszek; nem gyógyhatású fogkrémek (az osztály betűrend szerinti jegyzékében szereplő valamennyi áru).
4 Ipari olajok és zsírok; kenőanyagok; porfelszívó, portalanító és porlekötő termékek; tüzelőanyagok (beleértve a motorbenzineket) és világítóanyagok; viaszgyertyák, gyertyabelek (az osztály betűrend szerinti jegyzékében szereplő valamennyi áru).
5 Gyógyszerészeti, gyógyászati és állatgyógyászati készítmények; egészségügyi készítmények gyógyászati használatra; gyógyászati vagy állatgyógyászati használathoz adaptált diétás élelmiszerek és anyagok, bébiételek; étrend-kiegészítők emberek és állatok számára; tapaszok, kötszeranyagok; fogtömő anyagok és fogászati mintázóanyagok; fertőtlenítőszerek; kártékony állatok irtására szolgáló készítmények; gombaölő szerek (fungicidek), gyomirtó szerek (herbicidek) (az osztály betűrend szerinti jegyzékében szereplő valamennyi áru).
14 Nemesfémek és ötvözeteik; ékszerek, drágakövek és féldrágakövek; órák és más időmérő eszközök (az osztály betűrend szerinti jegyzékében szereplő valamennyi áru).
25 Ruházati cikkek, cipők, kalapáruk (az osztály betűrend szerinti jegyzékében szereplő valamennyi áru).
30 Kávé, tea, kakaó és kávépótló szerek; rizs; tápióka és szágó; lisztek és más gabonakészítmények; kenyér, péksütemények és cukrászsütemények; fagylaltok; cukor, méz, melaszszirup; élesztő, sütőporok; só; mustár; ecet, fűszeres mártások; fűszerek; jég (az osztály betűrend szerinti jegyzékében szereplő valamennyi áru).
32 Sörök; ásványvizek és szénsavas vizek és egyéb alkoholmentes italok; gyümölcsitalok és gyümölcslevek; szörpök és más készítmények italokhoz (az osztály betűrend szerinti jegyzékében szereplő valamennyi áru).
41 Nevelés; szakmai képzés; szórakoztatás; sport- és kulturális tevékenységek (az osztály betűrend szerinti jegyzékében szereplő valamennyi szolgáltatás).

44 Orvosi szolgáltatások; állatgyógyászati szolgáltatások; higiéniai és szépségápolási szolgáltatások emberek vagy állatok részére; mezőgazdasági, kertészeti és erdészeti szolgáltatások (az osztály betűrend szerinti jegyzékében szereplő valamennyi szolgáltatás).

---

(210) M 18 01558

(220) 2018.05.23.

(731) Marquard Média Magyarország Kiadó Kft., Budapest (HU)

(740) dr. Zalán Gábor, Budapest

(546)

(511) 9 Tudományos célra szolgáló, tengerészeti, földmérő, villamos, fényképészeti, mozgóképi, optikai, súlymérő, egyéb mérő-. Jelző-, ellenőrző (felügyeleti), életmentő és oktatóberendezések és felszerelések; hangok vagy képek rögzítésére, továbbítására, másolására szolgáló készülékek; mágneses adathordozók, hanglemezek; automata áruelosztó berendezések és szerkezetek érmebedobással működő készülékekhez; regiszteres pénztárgépek, számológépek, adatfeldolgozó berendezések és számítógépek; tűzoltó készülékek (az osztály betűrend szerinti jegyzékében szereplő valamennyi áru).

16 Papír, karton és ezen anyagokból készült termékek, amelyek nem tartoznak más osztályokba; nyomdaipari termékek; könyvkötészeti anyagok; fényképek; papíripari cikkek, papíripari vagy háztartási ragasztóanyagok; anyagok művészek részére; ecsetek; írógépek és irodai cikkek (bútorok kivételével); tanítási és oktatási anyagok (készülékek kivételével); csomagolásra szolgáló műanyagok (amelyek nem tartoznak más osztályokba); nyomdabetűk; klisék (az osztály betűrend szerinti jegyzékében szereplő valamennyi áru).

35 Reklámozás; kereskedelmi ügyletek; kereskedelmi adminisztráció; irodai munkák (az osztály betűrend szerinti jegyzékében szereplő valamennyi szolgáltatás).

41 Nevelés; szakmai képzés; szórakoztatás; sport- és kulturális tevékenységek (az osztály betűrend szerinti jegyzékében szereplő valamennyi szolgáltatás).

42 Tudományos és műszaki szolgáltatások, valamint az idetartozó tervezői és kutatói tevékenység; ipari elemző és kutató szolgáltatások; számítástechnikai hardver- és szoftvertervezés és -fejlesztés; jogi szolgáltatások (az osztály betűrend szerinti jegyzékében szereplő valamennyi szolgáltatás).

---

(210) M 18 01561

(220) 2018.05.23.

(731) Via Bérautó Haszonjárművek Kft., Szigetszentmiklós (HU)

(740) dr. Csumpilla Rita, Budapest

(541) Viarent.com

(511) 39 Áruszállítás; autókölcsönzés, autószállítás, fuvarozás, áruszállítás, járművek kölcsönzése és bérbeadása, mentési szolgáltatások (1); mentési szolgáltatások (2); műszaki mentés; meghibásodott járművek részére; szállitmányozás.

---

(210) M 18 01562

(220) 2018.05.23.

(731) Via Bérautó Haszonjárművek Kft., Szigetszentmiklós (HU)

(740) dr. Csumpilla Rita, Budapest

(546)

(511) 39 Áruszállítás; autókölcsönzés, autószállítás, fuvarozás, áruszállítás, járművek kölcsönzése és bérbeadása, mentési szolgáltatások (1); mentési szolgáltatások (2); műszaki mentés; meghibásodott járművek részére; szállitmányozás.

---

(210) M 18 01563

(220) 2018.05.23.

(731) Pamutboyz Kereskedelmi és Szolgáltató Kft., Budapest (HU)

(740) dr. Vadnai Bence, Budapest

(546)

(511) 24 Anyagok fehérneműkhöz; előrajzolt anyagok [hímzéshez]; pamutvászon, karton, kalikó (1); pamutvászon, karton, kalikó (2); kanavász [szabóvászon]; vászon, kanavász falikárpithoz vagy hímzéshez; kenderszövetek (1); kenderszövetek (2); kenderszövetek (3); kötött szövetek; krepp [szövet]; lenszövetek; lepedők; lobogók textilből vagy műanyagból; mintás vászon; műselyem szövetek; nem szőtt textíliák; pamutbársony [szövet]; pamutkelmék, pamutanyagok; pamutvászon, karton, kalikó (1); pamutvászon, karton, kalikó (2); párnahuzatok vászonból, ciha; párnahuzatok, vánkoshuzatok (1); párnahuzatok, vánkoshuzatok (2); párnahuzatok, vánkoshuzatok (3); szövetek (1); szövetek (2); szövetek (3); szövetek (4); textilanyagok lábbelikhez; vásznak; zászlók textilből vagy műanyagból; zászlófüzérek textilből vagy műanyagból.

25 Alsóruházat, fehérneműk; teddyk [alsónemű]; trikó [alsónemű], kombiné; kombinék [alsónemű]; bokszer alsónadrágok, bokszeralsók; alsószoknyák; izzadságfelszívó alsóruházat; bőrruházat; csecsemőkelengyék, babakelengyék; baba nadrágok [ruházat]; csuklyák, kapucnik [ruházat]; dzsekik; egyenruhák; fátylak [ruházat]; fejszalagok [ruházat]; felsőruházat; fürdőköpenyek, fürdőköntösök; fürdőnadrágok, úszónadrágok; fürdőruhák, úszódresszek; úszósapkák; ingek; jelmezek; kabátok, dzsekik; kerékpáros ruházat; kezeslábasok [felsőruházat]; készruhák; kézelők [ruházat]; kötöttáruk [ruházat]; kötények [ruházat]; kötényruhák; legging nadrágok, cicanadrágok; mellények; hálóköntösök, pongyolák; melltartók; muffok [ruházat]; műbőr ruházat; nadrágleszorítók, pantallók; hosszúnadrágok (1); hosszúnadrágok (2); overallok, munkaruhák; nyakkendők; pizsamák; pólók; pulóverek; pulóverek, kötött pulóverek; ruházat gépkocsivezetőknek; ruházati cikkek; sapkák; strandruházat; trikók; atlétatrikók; szoknyák; szőrmebéléses kabátok; tornaruházat; tornadresszek, balett-trikók; tornaruházat; zoknik.

40 Hímzés; mintanyomás; nyomtatási, nyomdai szolgáltatások; ofszetnyomás; varrás; ruhák átalakítása; szitanyomás; mintanyomás; ruhaanyagok szabása; textilanyagok fehérítése; textilanyagok kalanderezése, mángorlása; textilanyagok kikészítése, appretúrája (1); textilanyagok kikészítése, appretúrája (2); szőrmefestés; ruhaanyag festése (1); ruhaanyag festése (2).

---

(210) M 18 01565

(220) 2018.05.23.

(731) Green-Bo Box Bt. 100%, Diósd (HU)

(541) Bobocar

(511) 28 Játékok és játékszerek; testnevelési és sportcikkek.

---

(210) M 18 01570

(220) 2018.05.24.

(731) REGIO Játékkereskedelmi Kft., Budapest (HU)

(740) Turcsány Ügyvédi Iroda, Budapest

(546)

REGIO JÁTÉK

Minden nap gyereknap!

(511) 15 Hangszerek (az osztály betűrend szerinti jegyzékében szereplő valamennyi áru).

28 Játékok és játékszerek; testnevelési és sportcikkek, amelyek nem tartoznak más osztályokba; karácsonyfadíszek (az osztály betűrend szerinti jegyzékében szereplő valamennyi áru).

41 Digitális zene szolgáltatása az interneten (nem letölthető); játékfelszerelések kölcsönzése; játékkölcsönzés; mikrofilmezés; on-line játékok szolgáltatása számítógépes hálózatból; on-line nem letölthető videók biztosítása; sorsjátékok lebonyolítása; videoszalagok kölcsönzése.

---

(210) M 18 01577

(220) 2018.05.24.

(731) Schóbert Réka, Szentendre (HU)

(740) dr. Magyari-Horváth Ügyvédi Iroda, Budapest

(541) RR everyday

(511) 30 Kávé, tea, kakaó és kávépótló szerek; rizs; tápióka és szágó; lisztek és más gabonakészítmények; kenyér, péksütemények és cukrászsütemények; fagylaltok; cukor, méz, melaszszirup; élesztő, sütőporok; só; mustár; ecet, fűszeres mártások; fűszerek; jég (fagyott víz) (az osztály betűrend szerinti jegyzékében szereplő valamennyi áru).

32 Sörök; ásványvizek és szénsavas vizek és egyéb alkoholmentes italok; gyümölcsitalok és gyümölcslevek; szörpök és más készítmények italokhoz (az osztály betűrend szerinti jegyzékében szereplő valamennyi áru).

---

(210) M 18 01612

(220) 2018.05.29.

(731) Zsolnay Porcelánmanufaktúra Zrt., Pécs (HU)

(740) SBGK Ügyvédi Iroda, budapest

(546)

(511) 19 Nem fém építőanyagok; építkezéshez használt porcelánok, fajanszok; burkolatok építési célokra; oszlopok, díszlécek, párkányok, építőelemek; nem fémből készült emlékművek.

21 Porcelánból és fajanszból készült háztartási edények, étkészletek, dísztárgyak, vázák és egyéb díszítő elemek (nem építési célra).

37 Építkezés; építkezéshez, épületekhez használt porcelánból, fajanszból készült burkolatokkal, díszekkel kapcsolatos javítás és szerelési szolgáltatások.

---

(210) M 18 01661

(220) 2018.06.01.

(731) LLC Investment Vagyonkezelő és Befektető Kft., Budapest (HU)

(740) Vigh Ügyvédi Iroda, Budapest

(541) GASZTVITÁL

(511) 5 Diétás élelmiszerek és anyagok.
35 Reklámozás, kereskedelmi ügyletek.
43 Üzemi konyha és éttermi vendéglátás, élelmezés, étkeztetés, ételkihordás, szállítás.

---

(210) M 18 01700
(220) 2018.06.04.
(731) MindentMent Kft. 100%, Budapest (HU)
(740) Hodosi Ügyvédi Iroda, Budapest
(546) Happyness CLINIC

(511) 5 Gyógyszerészeti, gyógyászati és állatgyógyászati készítmények; egészségügyi készítmények gyógyászati használatra; gyógyászati vagy állatgyógyászati használathoz adaptált diétás élemiszerek és anyagok, bébiételek; étrend-kiegészítők emberek és állatok számára; tapaszok, kötszeranyagok; fogtömő anyagok és fogászati mintázóanyagok; fertőtlenítőszerek; kártékony állatok irtására szolgáló készítmények; gombaölő szerek (fungicidek), gyomirtó szerek (herbicidek).
10 Sebészeti, orvosi, fogorvosi és állatgyógyászati készülékek és műszerek; művégtagok, műszemek és műfogak; ortopédiai cikkek; sebészeti varratanyagok; terápiás eszközök és segédeszközök mozgáskorlátozottaknak; masszírozó készülékek; készülékek, eszközök és árucikkek csecsemők gondozásához; szexuális tevékenységet elősegítő készülékek, eszközök és árucikkek.
44 Orvosi szolgáltatások; állatgyógyászati szolgáltatások; higiéniai és szépségápolási szolgáltatások emberek vagy állatok részére; mezőgazdasági, kertészeti és erdészeti szolgáltatások.

---

(210) M 18 01710
(220) 2018.06.05.
(731) Schreiner Szabolcs Sándor 100%, Dunavecse (HU)
(546) magellan

(511) 6 Nem nemesfémek és ezek ötvözetei, ércek; hordozható fémszerkezetek; nem elektromos fémkábelek és fémvezetékek; kisméretű fémáru.
12 Járművek; szárazföldi, légi vagy vízi közlekedési eszközök.
25 Ruházati cikkek, cipők, kalapáruk.

---

(210) M 18 01731
(220) 2018.06.07.
(731) Cresco Chemical Kft., Budapest (HU)
(740) SBGK Ügyvédi Iroda, Budapest
(546)

(511) 5 Növényvédő szerek (pesticidek).
35 Reklámozás; kereskedelmi ügyletek; kereskedelmi adminisztráció; irodai munkák növényvédő szerekhez (pesticidek) kapcsolódóan.

---

(210) M 18 01826
(220) 2018.06.13.
(731) Bíró Tibor, Dunaharaszti (HU)
(740) dr. Nyuzó Péter, Budapest
(541) ALFA NÖVÉNYTÁMFAL
(511) 19 Nem fém építőanyagok; nem fémből készült merev építési csövek; aszfalt, szurok és bitumen; nem fémből készülthordozható szerkezetek; emlékművek nem fémből.

(210) M 18 01827
(220) 2018.06.13.
(731) KőszeghyArt Bt., Budapest (HU)
(740) EMRI-PATENT Iparjogvédelmi Kft., Debrecen
(546)

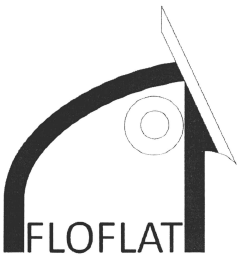

(511) 6 Fém építőanyagok; fémből készült építési és szerkezeti anyagok és elemek.
19 Nem fém építőanyagok; előre gyártott házak [nem fémből]; előre gyártott, nem fémből készült épületek; nem fémből készült ajtók, kapuk, ablakok és árnyékolók.
42 Műszaki szolgáltatások, valamint az idetartozó tervezői tevékenység; háztervezés; háztervek kidolgozása, készítése; háztervezési szolgáltatások; építészet; építési tervkészítés; építészeti szolgáltatás; építészeti szolgáltatások; építészeti tervkészítés; építészeti konzultáció; építészeti szaktanácsadás; építészeti tervezés; építészeti kutatás; építőmérnöki tevékenység; építészeti szolgáltatások építészeti tervek kidolgozásához; építési kutatási szolgáltatások; építési tervek készítése; építési projektek fejlesztése; építészeti projekt irányítása; építészeti tervező szolgáltatások; építészeti tanácsadó szolgáltatások; építészeti tervezési szolgáltatások; építészeti tervek készítése; építőmérnöki rajzolási szolgáltatások; építészettel kapcsolatos szaktanácsadás; építőmérnöki tervezési szolgáltatások; építészeti tervezési [dizájn] szolgáltatások; építészeti és mérnöki szolgáltatások; építészeti szolgáltatások épületek tervezéséhez; építészettel kapcsolatos tervezési szolgáltatások; építészeti tervezéssel kapcsolatos tanácsadó szolgáltatások; építészeti tervrajzok készítésével kapcsolatos konzultáció.

---

(210) M 18 01829
(220) 2018.06.14.
(731) Poligon Kft., Budapest (HU)
(740) Advopatent Szabadalmi és Védjegy Iroda, Budapest
(541) POLIGON
(511) 6 Fémajtók; fémkapuk; fémszerkezetek.
17 Félig feldolgozott műanyagok.
19 Ajtók nem fémből; kapuk nem fémből.
20 Beltéri szalagfüggönyök.
24 Függönyök textilből vagy műanyagból.
37 Építés.

---

(210) M 18 01835
(220) 2018.06.14.
(731) Bartolovics Ildikó, Vác (HU)
(546)

(511) 16 Papír és karton; nyomdaipari termékek; könyvkötészeti anyagok; fényképek; papíráruk és irodaszerek, bútorok kivételével; tanítási és oktatási anyagok; műanyag lapok, fóliák és tasakok csomagoláshoz.
35 Reklámozás; kereskedelmi ügyletek; kereskedelmi adminisztráció; irodai munkák (az osztály betűrend szerinti jegyzékében szereplő valamennyi szolgáltatás).

41 Nevelés; szakmai képzés; szórakoztatás; sport- és kulturális tevékenységek (az osztály betűrend szerinti jegyzékében szereplő valamennyi szolgáltatás).

---

(210) M 18 01854
(220) 2018.06.15.
(731) Franklin Covey Co., Salt Lake City, Utah (US)
(740) SBGK Ügyvédi Iroda, dr. Borbás Máté ügyvéd, Budapest
(541) életrevaló
(511) 41 Nevelés; szakmai képzés; szórakoztatás; sport- és kulturális tevékenységek (az osztály betűrend szerinti jegyzékében szereplő valamennyi szolgáltatás).

---

(210) M 18 01880
(220) 2018.06.19.
(731) CreaSmart Üzleti Technológia Fejlesztő Kft., Székesfehérvár (HU)
(740) dr. Vörös Zsolt, Székesfehérvár
(546) BEFEKTETÉSI TÉRKÉP
(511) 35 Reklámozás; kereskedelmi ügyletek.
36 Ingatlanügyletek.

---

(210) M 18 01967
(220) 2018.06.26.
(731) Csiszár Kornél 100%, Budapest (HU)
(740) Dr. Kiss Orsolya Ügyvédi Iroda, Budapest
(546) KHIBU HIKER SOLUTIONS
(511) 18 Hátizsák, hátitáska.
22 Ponyvák szintetikus anyagokból; ponyvák, ponyvatetők, napellenzők.
24 Hálózsákok; zsákok kifejezetten hálózsákok tárolására.

---

(210) M 18 01991
(220) 2018.06.28.
(731) Teleki Mónika Éva 100%, Abaújlak (HU)
(740) Pintz és Társai Kft., Budapest
(546) Szanticska
(511) 36 Állandó szállásadás; állandó szálláshelyek nyújtása; állandó szállások bérbeadása és kölcsönzése; szálláshelyek bérbeadása [apartmanok]; szálláshelyek nyújtása; szállások kiadásával foglalkozó ügynökségek [apartmanok]; szállások kiadásával foglalkozó irodák (ingatlantulajdonok).
41 Táboroztatás; szabadidős táborok; kulturális tevékenységek szervezése nyári táborokhoz; nyári táborok

[szórakoztatás és oktatás]; oktatási tevékenységek szervezése nyári táborokhoz; sportfoglalkozások szervezése nyári táborokhoz; szórakoztató tevékenységek szervezése nyári táborokhoz.

43 Ideiglenes szállás biztosítása; ideiglenes szállás biztosítása panziókban; ideiglenes szállás foglalása nyaralókban; ideiglenes szállás szervezése és biztosítása; ideiglenes szállásadás; ideiglenes szállásadó szolgáltatások; ideiglenes szállásbiztosítás üdülő apartmanokban; ideiglenes szállásbiztosítás nyaralókban; ideiglenes szállásfoglalás; ideiglenes szálláshelyek biztosítása; ideiglenes szálláshelyek biztosítása vendégek számára; ideiglenes szállások; ideiglenes szállások bérbeadása nyaralókban és apartmanokban; ideiglenes szállások biztosítása üdülési csereprogram-csomagok részeként; ideiglenes szállások foglalása az interneten keresztül; ideiglenes szállásszervezés; szállás biztosítása klubok, csoportok tagjainak; szállás biztosítása szállodákban és motelekben; szállásadási szolgáltatások üdülőkben, üdülőkomplexumokban; szállásadási szolgáltatások összejövetelekhez; szállásadással kapcsolatos irodai szolgáltatások; szállásbiztosítás nyaralók számára; szállásbiztosítás találkozókhoz; szállásfoglalás; üdülési szállás biztosítása; üdülési szállásfoglalási szolgáltatások; üdülési szálláshely biztosítása; üdülési szálláshelyek bérbeadása; üdülési szálláshelyek biztosítása; vendéglátási szolgáltatások [szállásadás].

---

(210) M 18 01994
(220) 2018.06.28.
(731) Walmark a.s., Třinec (CZ)
(740) Oppenheim Ügyvédi Iroda, Budapest
(546)

(511) 44 Orvosi és egészségügyi szolgáltatások.

---

(210) M 18 01995
(220) 2018.06.28.
(731) Walmark a.s., Třinec (CZ)
(740) Oppenheim Ügyvédi Iroda, Budapest
(546)

(511) 44 Orvosi és egészségügyi szolgáltatások.

---

(210) M 18 02003
(220) 2018.07.02.
(731) Vállalkozói Unió Kommunikációs és Gazdaságkutató Nonprofit Kft., Budapest (HU)
(740) Jutasi és Társai Ügyvédi Iroda, Budapest
(546)

(511) 35 Reklámozás; kereskedelmi ügyletek; kereskedelmi adminisztráció; irodai munkák (az osztály betűrend szerinti jegyzékében szereplő valamennyi szolgáltatás).

42 Tudományos és műszaki szolgáltatások, valamint az idetartozó tervezői és kutatói tevékenység; ipari elemző

és kutató szolgáltatások; számítástechnikai hardver és szoftver tervezés és fejlesztés (az osztály betűrend szerinti jegyzékében szereplő valamennyi szolgáltatás).

---

(210) M 18 02026

(220) 2018.07.04.

(731) Egis Gyógyszergyár Zrt., Budapest (HU)

(541) PODAMIL

(511) 5 Humán gyógyszerészeti készítmények urológiai megbetegedések kezelésére.

A rovat 89 darab közlést tartalmaz.

Védjegybejelentés módosítása

Meghirdetett védjegybejelentés árujegyzéke korlátozásának tudomásul vétele

(210) M 18 00689

(220) 2018.03.05.

(731) Mohamed Aida 100%, Budapest (HU)

(541) LEOL

(511) 3 Nem gyógyhatású kozmetikumok és piperekészítmények; nem gyógyhatású fogkrémek; illatszerek, eszenciaolajok; fehérítőkészítmények és egyéb, mosásra szolgáló anyagok; tisztító-, fényesítő-, súroló-, és csiszolószerek (az osztály betűrend szerinti jegyzékében szereplő valamennyi áru).

5 Állatgyógyászati készítmények; gyógyászati vagy állatgyógyászati használathoz adaptált diétás élemiszerek és anyagok, bébiételek; étrend-kiegészítők emberek és állatok számára; tapaszok, kötszeranyagok; fogtömő anyagok és fogászati mintázóanyagok;fertőtlenítőszerek; kártékony állatok irtására szolgáló készítmények; gombaölő szerek (fungicidek), gyomirtó szerek (herbicidek).

25 Ruházati cikkek, cipők, kalapáruk (az osztály betűrend szerinti jegyzékében szereplő valamennyi áru).

A rovat 1 darab közlést tartalmaz.

Lajstromozott védjegyek

(111) 219.659
(151) 2016.10.24.
(210) M 16 01570
(220) 2016.05.09.
(732) TV2 Média Csoport Zrt., Budapest (HU)
(740) Mándics és Társa Ügyvédi Iroda, Budapest
(546)

(511) 9 Tudományos célra szolgáló, tengerészeti, földmérő, fényképészeti, mozgóképi, optikai, súlymérő, egyéb mérő-, jelző-, ellenőrző (felügyeleti), életmentő és oktató berendezések és felszerelések; elektromos energia vezetésére, kapcsolására, átalakítására, tárolására, szabályozására vagy ellenőrzésére szolgáló készülékek és berendezések; szerkezetek érmebedobással működő készülékekhez; regiszteres pénztárgépek; számológépek, adatfeldolgozó berendezések, számítógépek; számítógépes szoftverek; tűzoltó készülékek
25 Ruházati cikkek, cipők, kalapáruk (az osztály betűrend szerinti jegyzékében szereplő valamennyi áru).
28 Játékok, játékszerek; testnevelési és sportcikkek, amelyek nem tartoznak más osztályokba; karácsonyfadíszek (az osztály betűrend szerinti jegyzékében szereplő valamennyi áru).

---

(111) 222.404
(151) 2017.09.04.
(210) M 14 03470
(220) 2014.11.18.
(732) Derbéta Kereskedelmi és Szolgáltató Kft., Derecske (HU)
(546)

(511) 30 Gabona készítmények; malomipari termékek; száraz tészták; magasabb tápértékű és vitamin tartalmú száraz tészták; fürjtojás felhasználásával készült száraz tészták.
35 Gabona készítmények, malomipari termékek és száraz tészták kereskedelme.

---

(111) 224.384
(151) 2018.05.04.
(210) M 17 01130
(220) 2017.04.06.
(732) RUTILUS Pharma Zrt., Budapest (HU)
(740) Tomas Czene, Hostice
(541) RUTILUS
(511) 5 Gyógyszerészeti, gyógyászati és állatgyógyászati készítmények; egészségügyi készítmények gyógyászati használatra; gyógyászati vagy állatgyógyászati használathoz adaptált diétás élelmiszerek és anyagok, bébiételek; étrend-kiegészítők emberek és állatok számára; tapaszok, kötszeranyagok; fertőtlenítőszerek; a reprodukciós egészségügyi terápiás gyógyszerkészítmények kivételével.
10 Sebészeti, orvosi, fogorvosi és állatgyógyászati készülékek és műszerek; művégtagok, műszemek és műfogak; ortopédiai cikkek; sebészeti varratanyagok; terápiás eszközök és segédeszközök mozgáskorlátozottaknak; masszírozó készülékek; készülékek, eszközök és árucikkek csecsemők gondozásához;

szexuális tevékenységet elősegítő készülékek, eszközök és árucikkek (az osztály betűrend szerinti jegyzékében szereplő valamennyi áru).

42 Tudományos és műszaki szolgáltatások, valamint az idetartozó tervezői és kutatói tevékenység; ipari elemző és kutató szolgáltatások; számítástechnikai hardver és szoftvertervezés és fejlesztés (az osztály betűrend szerinti jegyzékében szereplő valamennyi szolgáltatás).

---

(111) 224.595
(151) 2018.05.22.
(210) M 17 01758
(220) 2017.05.30.
(732) DETKI KEKSZ Édesipari Kft., Halmajugra (HU)
(740) Halmos R. Ügyvédi Iroda, Eger
(546)

(511) 30 Paprikás kréker.

---

(111) 224.671
(151) 2018.06.11.
(210) M 16 02955
(220) 2016.09.19.
(732) Végh János Vilmos, Hédervár (HU)
(740) Török Antal, Győr
(546)

(511) 39 Áruszállítás; áruk csomagolása és raktározása; ételek házhoz szállításával kapcsolatos szolgáltatások; bútorszállítás, személyszállítás, betegszállítás, futárszolgálat, járművezetői szolgáltatás, költöztetés, utaskísérés, utazásszervezés.

43 Vendéglátás (élelmezés); étkezdék; gyorséttermek; önkiszolgáló éttermek.

---

(111) 224.714
(151) 2018.06.13.
(210) M 17 02721
(220) 2017.08.30.
(732) Konyári Bettina, Nyírábrány (HU)
(546)

(511) 25 Ruházati cikkek a sport- és szabadidős ruházat kivételével; cipők a sportcipők kivételével; kalapáruk a sportfejfedők kivételével.

35 Sport- és szabadidős ruházat kivételével ruházati termékek és kiegészítők kis-és nagykereskedelme, online

kereskedelem, webáruház.

40 Sport- és szabadidős ruházat kivételével ruhák készítése, gyártása mások számára.

---

(111) 225.102

(151) 2018.07.25.

(210) M 18 00416

(220) 2018.02.12.

(732) Richter Gedeon Nyrt., Budapest (HU)

(546)

ГЕДЕОН РИХТЕР

(511) 5 Gyógyszerkészítmények.

41 Nevelés, szakmai képzés, konferenciák, szimpóziumok, kongresszusok, dijátadó ünnepségek szervezése és lebonyolítása, továbbá ezek hagyományos és elektronikus úton történő bemutatása.

---

(111) 225.320

(151) 2018.08.10.

(210) M 17 03261

(220) 2017.10.12.

(732) BÁV Aukciósház és Záloghitel Zártkörűen Működő Részvénytársaság 100%, Budapest (HU)

(740) dr. Monok Attila, Budapest

(546)

1773

ÉKSZER

(511) 14 Nemesfémek és ötvözeteik, valamint az ilyen anyagokból készült, vagy ezekkel bevont termékek, amelyek nem tartoznak más osztályokba; ékszerek, drágakövek; órák és más időmérő eszközök (az osztály betűrend szerinti jegyzékében szereplő valamennyi áru).

35 Reklámozás; kereskedelmi ügyletek; kereskedelmi adminisztráció; irodai munkák (az osztály betűrend szerinti jegyzékében szereplő valamennyi szolgáltatás).

---

(111) 225.321

(151) 2018.08.10.

(210) M 17 02908

(220) 2017.09.15.

(732) Honvéd FC Kft., Budapest (HU)

(740) Kovátsné dr. Rech Erika, Budapest

(546)

(511) 16 Papír és karton; nyomdaipari termékek; könyvkötészeti anyagok; fényképek; papíráruk és irodaszerek, bútorok kivételével; papíripari vagy háztartási ragasztóanyagok; anyagok művészek számára és rajzeszközök; ecsetek; tanítási és oktatási anyagok; műanyag lapok, fóliák és tasakok csomagoláshoz; nyomdabetűk, klisék (az osztály betűrend szerinti jegyzékében szereplő valamennyi áru).

25 Ruházati cikkek, cipők, kalapáruk (az osztály betűrend szerinti jegyzékében szereplő valamennyi áru).

28 Játékok és játékszerek; videojátékok; testnevelési és sportcikkek; karácsonyfadíszek (az osztály betűrend

szerinti jegyzékében szereplő valamennyi áru).

35 Reklámozás; kereskedelmi ügyletek; kereskedelmi adminisztráció; irodai munkák (az osztály betűrend szerinti jegyzékében szereplő valamennyi szolgáltatás).

41 Nevelés; szakmai képzés; szórakoztatás; sport- és kulturális tevékenységek (az osztály betűrend szerinti jegyzékében szereplő valamennyi szolgáltatás); sportoktatás; sportoktatási tárgyú információk; sportoktatási vizsgáztatás; sportakadémiák.

43 Vendéglátás (élelmezés); időleges szállásadás (az osztály betűrend szerinti jegyzékében szereplő valamennyi szolgáltatás).

---

(111) 225.322

(151) 2018.08.10.

(210) M 17 02898

(220) 2017.09.15.

(732) NN Biztosító Zártkörűen Működő Rt., Budapest (HU)

(740) dr. Bába Julianna, Budapest

(541) runaddict

(511) 36 Biztosítás; pénzügyi ügyletek; valutaügyletek; ingatlanügyletek (az osztály betűrend szerinti jegyzékében szereplő valamennyi szolgáltatás).

41 Nevelés; szakmai képzés; szórakoztatás; sport- és kulturális tevékenységek (az osztály betűrend szerinti jegyzékében szereplő valamennyi szolgáltatás).

42 Tudományos és műszaki szolgáltatások, valamint az idetartozó tervezői és kutatói tevékenység; ipari elemző és kutató szolgáltatások; számítástechnikai hardver és szoftvertervezés és fejlesztés (az osztály betűrend szerinti jegyzékében szereplő valamennyi szolgáltatás).

---

(111) 225.323

(151) 2018.08.10.

(210) M 17 01641

(220) 2017.05.12.

(732) Tóth Sándor, Tapolca-Diszel (HU)

(546) CSOBÁNCI BORMANUFAKTÚRA

(511) 29 Alkoholban tartósított gyümölcsök; aludttej; darált mandula; dióféle-alapú kenhető krémek; disznóhús; disznózsír; étkezési olajok; feldolgozott gyümölcsökből válogatás; gyümölcsbefőttek; gyümölcs csipsz; gyümölcshéj; gyümölcskocsonya, -zselé; gyümölcskonzervek; gyümölcsök, tartósított; gyümölcspép; gyümölcssaláták; húsok; hús, tartósított; ízesített mogyorók, diók; joghurt; kandírozott (cukrozott) mogyorók/diók; kandírozott, kristályosított gyümölcsök; kolbász; mogyoró, előkészített; mogyorók, elkészített; sajtok; sonka; tej; tejföl; tejszín (tejtermékek); tejtermékek; tojások.

33 Alkoholos esszenciák; alkoholos gyümölcskivonatok; alkoholos italok (sörök kivételével); alkoholos kivonatok; almabor; aperitifek; borok; brandy, borpárlat; cseresznyepálinka; gyümölcstartalmú alkoholos italok; kevert alkoholos italok, nem söralapú; koktélok; körtebor; likőrök; szeszes italok.

43 Hordozható épületek, építmények bérbeadása; kantinok, büfék, étkezdék; kávéházak; panziók; vendéglátás.

---

(111) 225.324

(151) 2018.08.10.

(210) M 17 04138

(220) 2017.12.28.

(732) Chic Investments sp. z o.o., Ostreszów (PL)

(740) SBGK Ügyvédi Iroda, Budapest

(541) VLO

(511) 34 Elektromos cigaretták; patronok elektromos cigarettákhoz; folyadékok elektromos cigarettákhoz; dohánypótlókat tartalmazó cigaretták; dohánypótlók; cigaretták; dohány dohánytermékek; cigarettatartók; cigarettadobozok.

---

(111) 225.325

(151) 2018.08.10.

(210) M 17 03788

(220) 2017.11.23.

(732) MEDIPREDICT Kft., Szeged (HU)

(740) Kardos, Pető és Törőcsik Társas Ügyvédi Iroda, Szeged

(546) medipredict

(511) 35 Információk számítógépes adatbázisokba való gyűjtése; információk számítógépes adatbázisokba való rendezése.

41 Egészségklub szolgáltatások [egészség és fitnesz].

42 Elektronikus adattárolás.

44 Egészséggel kapcsolatos tanácsadó szolgáltatások; orvosi szolgáltatások; orvosi ellátás.

---

(111) 225.326

(151) 2018.08.10.

(210) M 17 03784

(220) 2017.11.22.

(732) Bayer Attila, Pécs (HU)

(541) Wery - Take

(511) 41 Nevelés; szakmai képzés; szórakoztatás; sport- és kulturális tevékenységek.

---

(111) 225.327

(151) 2018.08.10.

(210) M 17 03274

(220) 2017.10.12.

(732) Szabó László, Maklár (HU)

(541) FLAVITA

(511) 3 Fehérítőkészítmények és egyéb, mosásra szolgáló anyagok; illatszerek, illóolajok, nem gyógyhatású kozmetikumok, nem gyógyhatású hajszeszek.

5 Egészségügyi készítmények gyógyászati használatra; gyógyászati vagy állatgyógyászati használathoz adaptált diétás élemiszerek és anyagok, bébiételek; étrend-kiegészítők emberek és állatok számára; fertőtlenítőszerek.

30 Kávé, tea, kakaó és kávépótló szerek; fagylaltok.

32 Ásványvizek és szénsavas vizek és egyéb alkoholmentes italok; gyümölcsitalok és gyümölcslevek; szörpök és más készítmények italokhoz.

---

(111) 225.328

(151) 2018.08.10.

(210) M 17 03272

(220) 2017.10.13.

(732) Spice Brothers s.r.o., Komárno (SK)

(546) I CAN SPICE •••

(511) 30 Fűszerek, só, cukor.
35 Kereskedelmi ügyletek, fűszer kereskedelem.

---

(111) 225.329
(151) 2018.08.10.
(210) M 17 03271
(220) 2017.10.12.
(732) Inform Média Lapkiadó Kft., Debrecen (HU)
(740) dr. Gaál Zsolt, Debrecen
(541) BOON Nap Lánya
(511) 16 Nyomdaipari termékek.
35 Reklámozás; kereskedelmi ügyletek; kereskedelmi adminisztráció; irodai munkák (az osztály betűrend szerinti jegyzékében szereplő valamennyi szolgáltatás).
41 Újságok kiadása; szabadúszó újságírás; magazinok és újságok kölcsönzése; web-es újságok megjelentetése; újság kiadása ügyfelek számára az interneten; újságok, folyóiratok, katalógusok és brosúrák megjelentetése; magazinok, folyóiratok és újságok multimédiás megjelentetése.

---

(111) 225.330
(151) 2018.08.10.
(210) M 17 03270
(220) 2017.10.12.
(732) Inform Média Lapkiadó Kft., Debrecen (HU)
(740) dr. Gaál Zsolt, Debrecen
(541) Észak Nap Lánya
(511) 16 Nyomdaipari termékek.
35 Reklámozás; kereskedelmi ügyletek; kereskedelmi adminisztráció; irodai munkák (az osztály betűrend szerinti jegyzékében szereplő valamennyi szolgáltatás).
41 Újságok kiadása; szabadúszó újságírás; magazinok és újságok kölcsönzése; web-es újságok megjelentetése; újság kiadása ügyfelek számára az interneten; újságok, folyóiratok, katalógusok és brosúrák megjelentetése; magazinok, folyóiratok és újságok multimédiás megjelentetése.

---

(111) 225.331
(151) 2018.08.10.
(210) M 17 03269
(220) 2017.10.12.
(732) Inform Média Lapkiadó Kft., Debrecen (HU)
(740) dr. Gaál Zsolt, Debrecen
(541) HAON Nap Lánya
(511) 16 Nyomdaipari termékek.
35 Reklámozás; kereskedelmi ügyletek; kereskedelmi adminisztráció; irodai munkák (az osztály betűrend szerinti jegyzékében szereplő valamennyi szolgáltatás).
41 Újságok kiadása; szabadúszó újságírás; magazinok és újságok kölcsönzése; web-es újságok megjelentetése; újság kiadása ügyfelek számára az interneten; újságok, folyóiratok, katalógusok és brosúrák megjelentetése; magazinok, folyóiratok és újságok multimédiás megjelentetése.

---

(111) 225.332
(151) 2018.08.10.
(210) M 17 03268
(220) 2017.10.12.

(732) Inform Média Lapkiadó Kft., Debrecen (HU)

(740) dr. Gaál Zsolt, Debrecen

(541) Napló Nap Lánya

(511) 16 Nyomdaipari termékek.

35 Reklámozás; kereskedelmi ügyletek; kereskedelmi adminisztráció; irodai munkák (az osztály betűrend szerinti jegyzékében szereplő valamennyi szolgáltatás).

41 Újságok kiadása; szabadúszó újságírás; magazinok és újságok kölcsönzése; web-es újságok megjelentetése; újság kiadása ügyfelek számára az interneten; újságok, folyóiratok, katalógusok és brosúrák megjelentetése; magazinok, folyóiratok és újságok multimédiás megjelentetése.

---

(111) 225.333

(151) 2018.08.10.

(210) M 17 03267

(220) 2017.10.12.

(732) Inform Média Lapkiadó Kft., Debrecen (HU)

(740) dr. Gaál Zsolt, Debrecen

(541) Kelet Nap Lánya

(511) 16 Nyomdaipari termékek.

35 Reklámozás; kereskedelmi ügyletek; kereskedelmi adminisztráció; irodai munkák (az osztály betűrend szerinti jegyzékében szereplő valamennyi szolgáltatás).

41 Újságok kiadása; szabadúszó újságírás; magazinok és újságok kölcsönzése; web-es újságok megjelentetése; újság kiadása ügyfelek számára az interneten; újságok, folyóiratok, katalógusok és brosúrák megjelentetése; magazinok, folyóiratok és újságok multimédiás megjelentetése.

---

(111) 225.334

(151) 2018.08.10.

(210) M 17 03266

(220) 2017.10.12.

(732) Inform Média Lapkiadó Kft., Debrecen (HU)

(740) dr. Gaál Zsolt, Debrecen

(541) SZON Nap Lánya

(511) 16 Nyomdaipari termékek.

35 Reklámozás; kereskedelmi ügyletek; kereskedelmi adminisztráció; irodai munkák (az osztály betűrend szerinti jegyzékében szereplő valamennyi szolgáltatás).

41 Újságok kiadása; szabadúszó újságírás; magazinok és újságok kölcsönzése; web-es újságok megjelentetése; újság kiadása ügyfelek számára az interneten; újságok, folyóiratok, katalógusok és brosúrák megjelentetése; magazinok, folyóiratok és újságok multimédiás megjelentetése.

---

(111) 225.335

(151) 2018.08.10.

(210) M 17 03265

(220) 2017.10.12.

(732) CFA Hungária Kft., Törökbálint (HU)

(546)

(511) 3 Fehérítőkészítmények és egyéb, mosásra szolgáló anyagok; tisztító-, fényesítő-, súroló-, és csiszolószerek;

szappanok; illatszerek, illóolajok; kozmetikai cikkek; hajmosó szerek.

5 Fertőtlenítőszerek.

A rovat 23 darab közlést tartalmaz.

Védjegyoltalom megszűnése

Védjegyoltalom megszűnése megújítás nélküli lejárat miatt

(111) 119.493
(210) M 77 01412
(180) 2017.12.01.

(111) 119.799
(210) M 77 01940
(180) 2017.12.06.

(111) 119.803
(210) M 77 01926
(180) 2017.12.29.

(111) 119.810
(210) M 77 01921
(180) 2017.12.29.

(111) 119.998
(210) M 78 00200
(180) 2017.12.12.

(111) 120.440
(210) M 77 02101
(180) 2017.12.29.

(111) 127.095
(210) M 87 02277
(180) 2017.12.03.

(111) 127.106
(210) M 87 02344
(180) 2017.12.11.

(111) 127.107
(210) M 87 02345
(180) 2017.12.11.

(111) 127.108
(210) M 87 02346
(180) 2017.12.11.

(111) 127.114
(210) M 87 02413
(180) 2017.12.18.

(111) 127.115
(210) M 87 02418

(180) 2017.12.21.

(111) 127.568
(210) M 87 02432
(180) 2017.12.22.

(111) 127.569
(210) M 87 02437
(180) 2017.12.23.

(111) 148.352
(210) M 97 04642
(180) 2017.12.12.

(111) 150.574
(210) M 97 04565
(180) 2017.12.09.

(111) 152.302
(210) M 97 04601
(180) 2017.12.10.

(111) 152.303
(210) M 97 04604
(180) 2017.12.10.

(111) 152.304
(210) M 97 04603
(180) 2017.12.10.

(111) 152.305
(210) M 97 04671
(180) 2017.12.15.

(111) 152.307
(210) M 97 04602
(180) 2017.12.10.

(111) 152.308
(210) M 97 04830
(180) 2017.12.19.

(111) 153.298
(210) M 97 04691
(180) 2017.12.15.

(111) 153.342
(210) M 97 04695
(180) 2017.12.15.

(111) 153.344

(210) M 97 04694
(180) 2017.12.15.

(111) 153.370
(210) M 97 04692
(180) 2017.12.15.

(111) 153.371
(210) M 97 04699
(180) 2017.12.15.

(111) 153.372
(210) M 97 04696
(180) 2017.12.15.

(111) 153.373
(210) M 97 04714
(180) 2017.12.15.

(111) 153.375
(210) M 97 04697
(180) 2017.12.15.

(111) 153.378
(210) M 97 04693
(180) 2017.12.15.

(111) 153.549
(210) M 97 04701
(180) 2017.12.15.

(111) 153.552
(210) M 97 04740
(180) 2017.12.15.

(111) 153.558
(210) M 97 04757
(180) 2017.12.15.

(111) 153.560
(210) M 97 04810
(180) 2017.12.18.

(111) 153.672
(210) M 97 04708
(180) 2017.12.15.

(111) 153.673
(210) M 97 04710
(180) 2017.12.15.

(111) 153.674
(210) M 97 04716
(180) 2017.12.15.

(111) 153.676
(210) M 97 04719
(180) 2017.12.15.

(111) 153.679
(210) M 97 04727
(180) 2017.12.15.

(111) 153.680
(210) M 97 04728
(180) 2017.12.15.

(111) 153.681
(210) M 97 04729
(180) 2017.12.15.

(111) 153.682
(210) M 97 04730
(180) 2017.12.15.

(111) 153.683
(210) M 97 04733
(180) 2017.12.15.

(111) 153.684
(210) M 97 04734
(180) 2017.12.15.

(111) 153.685
(210) M 97 04735
(180) 2017.12.15.

(111) 153.686
(210) M 97 04736
(180) 2017.12.15.

(111) 153.687
(210) M 97 04742
(180) 2017.12.15.

(111) 153.688
(210) M 97 04743
(180) 2017.12.15.

(111) 153.689
(210) M 97 04744
(180) 2017.12.15.

(111) 153.690
(210) M 97 04745
(180) 2017.12.15.

(111) 153.691
(210) M 97 04746
(180) 2017.12.15.

(111) 153.692
(210) M 97 04747
(180) 2017.12.15.

(111) 153.693
(210) M 97 04748
(180) 2017.12.15.

(111) 153.694
(210) M 97 04749
(180) 2017.12.15.

(111) 153.695
(210) M 97 04750
(180) 2017.12.15.

(111) 153.696
(210) M 97 04751
(180) 2017.12.15.

(111) 153.702
(210) M 97 04758
(180) 2017.12.15.

(111) 153.772
(210) M 97 04739
(180) 2017.12.15.

(111) 153.773
(210) M 97 04706
(180) 2017.12.15.

(111) 153.774
(210) M 97 04707
(180) 2017.12.15.

(111) 153.776
(210) M 97 04711
(180) 2017.12.15.

(111) 153.778
(210) M 97 04700

(180) 2017.12.15.

(111) 153.779
(210) M 97 04702
(180) 2017.12.15.

(111) 153.780
(210) M 97 04704
(180) 2017.12.15.

(111) 153.894
(210) M 97 04561
(180) 2017.12.08.

(111) 153.896
(210) M 97 04656
(180) 2017.12.12.

(111) 153.901
(210) M 97 04813
(180) 2017.12.18.

(111) 153.908
(210) M 97 04913
(180) 2017.12.30.

(111) 153.909
(210) M 97 04914
(180) 2017.12.30.

(111) 153.910
(210) M 97 04915
(180) 2017.12.30.

(111) 153.918
(210) M 97 04584
(180) 2017.12.09.

(111) 153.921
(210) M 97 04506
(180) 2017.12.04.

(111) 153.923
(210) M 97 04620
(180) 2017.12.10.

(111) 153.924
(210) M 97 04591
(180) 2017.12.09.

(111) 153.926

(210) M 97 04683
(180) 2017.12.15.

(111) 153.930
(210) M 97 04588
(180) 2017.12.09.

(111) 153.963
(210) M 97 04821
(180) 2017.12.18.

(111) 154.063
(210) M 97 04894
(180) 2017.12.29.

(111) 154.089
(210) M 97 04688
(180) 2017.12.15.

(111) 154.111
(210) M 97 04812
(180) 2017.12.18.

(111) 154.116
(210) M 97 04763
(180) 2017.12.16.

(111) 154.150
(210) M 97 04559
(180) 2017.12.08.

(111) 154.151
(210) M 97 04524
(180) 2017.12.05.

(111) 154.172
(210) M 97 04925
(180) 2017.12.30.

(111) 154.213
(210) M 97 04766
(180) 2017.12.16.

(111) 154.217
(210) M 97 04789
(180) 2017.12.17.

(111) 154.251
(210) M 97 04931
(180) 2017.12.30.

(111) 154.252
(210) M 97 04928
(180) 2017.12.30.

(111) 154.256
(210) M 97 04525
(180) 2017.12.05.

(111) 154.397
(210) M 97 04679
(180) 2017.12.15.

(111) 154.404
(210) M 97 04822
(180) 2017.12.18.

(111) 154.405
(210) M 97 04509
(180) 2017.12.04.

(111) 154.416
(210) M 97 04507
(180) 2017.12.04.

(111) 154.446
(210) M 97 04632
(180) 2017.12.11.

(111) 154.628
(210) M 97 04606
(180) 2017.12.10.

(111) 154.630
(210) M 97 04626
(180) 2017.12.10.

(111) 154.636
(210) M 97 04490
(180) 2017.12.03.

(111) 154.640
(210) M 97 04861
(180) 2017.12.20.

(111) 154.694
(210) M 97 04825
(180) 2017.12.19.

(111) 154.697
(210) M 97 04590
(180) 2017.12.09.

(111) 154.698
(210) M 97 04589
(180) 2017.12.09.

(111) 154.728
(210) M 97 04556
(180) 2017.12.08.

(111) 154.765
(210) M 97 04938
(180) 2017.12.31.

(111) 154.767
(210) M 97 04675
(180) 2017.12.15.

(111) 154.862
(210) M 97 04737
(180) 2017.12.15.

(111) 154.863
(210) M 97 04724
(180) 2017.12.15.

(111) 154.865
(210) M 97 04705
(180) 2017.12.15.

(111) 154.977
(210) M 97 04496
(180) 2017.12.04.

(111) 154.991
(210) M 97 04663
(180) 2017.12.12.

(111) 155.210
(210) M 97 04937
(180) 2017.12.31.

(111) 155.377
(210) M 97 04725
(180) 2017.12.15.

(111) 155.378
(210) M 97 04726
(180) 2017.12.15.

(111) 155.487
(210) M 97 04583

(180) 2017.12.09.

(111) 155.490
(210) M 97 04715
(180) 2017.12.15.

(111) 155.669
(210) M 97 04703
(180) 2017.12.15.

(111) 155.721
(210) M 97 04647
(180) 2017.12.12.

(111) 156.248
(210) M 97 04807
(180) 2017.12.18.

(111) 156.781
(210) M 97 04579
(180) 2017.12.09.

(111) 156.837
(210) M 97 04922
(180) 2017.12.30.

(111) 157.168
(210) M 97 04505
(180) 2017.12.04.

(111) 157.686
(210) M 97 04835
(180) 2017.12.19.

(111) 157.754
(210) M 97 04909
(180) 2017.12.30.

(111) 157.880
(210) M 97 04476
(180) 2017.12.02.

(111) 159.090
(210) M 97 04508
(180) 2017.12.04.

(111) 159.116
(210) M 97 04503
(180) 2017.12.04.

(111) 163.664

(210) M 97 04463
(180) 2017.12.02.

(111) 178.589
(210) M 97 04820
(180) 2017.12.18.

(111) 194.150
(210) M 07 04201
(180) 2017.12.18.

(111) 194.215
(210) M 07 04212
(180) 2017.12.18.

(111) 194.341
(210) M 07 04120
(180) 2017.12.13.

(111) 194.397
(210) M 07 04255
(180) 2017.12.21.

(111) 194.472
(210) M 07 04167
(180) 2017.12.14.

(111) 194.474
(210) M 07 04164
(180) 2017.12.14.

(111) 194.475
(210) M 07 04147
(180) 2017.12.14.

(111) 194.476
(210) M 07 04141
(180) 2017.12.14.

(111) 194.477
(210) M 07 04140
(180) 2017.12.14.

(111) 194.478
(210) M 07 04139
(180) 2017.12.14.

(111) 194.479
(210) M 07 04138
(180) 2017.12.14.

(111) 194.520
(210) M 07 04236
(180) 2017.12.20.

(111) 194.521
(210) M 07 04056
(180) 2017.12.07.

(111) 194.562
(210) M 07 04190
(180) 2017.12.17.

(111) 194.581
(210) M 07 04095
(180) 2017.12.11.

(111) 194.585
(210) M 07 04096
(180) 2017.12.11.

(111) 194.586
(210) M 07 04099
(180) 2017.12.11.

(111) 194.592
(210) M 07 04121
(180) 2017.12.13.

(111) 194.594
(210) M 07 04126
(180) 2017.12.13.

(111) 194.656
(210) M 07 04142
(180) 2017.12.14.

(111) 194.657
(210) M 07 04143
(180) 2017.12.14.

(111) 194.658
(210) M 07 04144
(180) 2017.12.14.

(111) 194.659
(210) M 07 04145
(180) 2017.12.14.

(111) 194.660
(210) M 07 04146
(180) 2017.12.14.

(111) 194.661
(210) M 07 04148
(180) 2017.12.14.

(111) 194.662
(210) M 07 04149
(180) 2017.12.14.

(111) 194.663
(210) M 07 04150
(180) 2017.12.14.

(111) 194.664
(210) M 07 04151
(180) 2017.12.14.

(111) 194.665
(210) M 07 04152
(180) 2017.12.14.

(111) 194.666
(210) M 07 04153
(180) 2017.12.14.

(111) 194.667
(210) M 07 04154
(180) 2017.12.14.

(111) 194.668
(210) M 07 04155
(180) 2017.12.14.

(111) 194.669
(210) M 07 04156
(180) 2017.12.14.

(111) 194.670
(210) M 07 04157
(180) 2017.12.14.

(111) 194.671
(210) M 07 04158
(180) 2017.12.14.

(111) 194.723
(210) M 07 04015
(180) 2017.12.03.

(111) 194.724
(210) M 07 04219

(180) 2017.12.19.

(111) 194.737
(210) M 07 04022
(180) 2017.12.03.

(111) 194.764
(210) M 07 04053
(180) 2017.12.07.

(111) 194.766
(210) M 07 04058
(180) 2017.12.07.

(111) 194.768
(210) M 07 04060
(180) 2017.12.07.

(111) 194.769
(210) M 07 04061
(180) 2017.12.07.

(111) 194.773
(210) M 07 04272
(180) 2017.12.27.

(111) 194.777
(210) M 07 04251
(180) 2017.12.21.

(111) 194.778
(210) M 07 04035
(180) 2017.12.05.

(111) 194.780
(210) M 07 04248
(180) 2017.12.21.

(111) 194.781
(210) M 07 04252
(180) 2017.12.21.

(111) 194.783
(210) M 07 04036
(180) 2017.12.05.

(111) 194.784
(210) M 07 04038
(180) 2017.12.05.

(111) 194.788

(210) M 07 04034
(180) 2017.12.05.

(111) 194.789
(210) M 07 04260
(180) 2017.12.21.

(111) 194.794
(210) M 07 04204
(180) 2017.12.18.

(111) 194.798
(210) M 07 04209
(180) 2017.12.18.

(111) 194.799
(210) M 07 04198
(180) 2017.12.18.

(111) 194.811
(210) M 07 04045
(180) 2017.12.06.

(111) 194.820
(210) M 07 04277
(180) 2017.12.28.

(111) 194.823
(210) M 07 04046
(180) 2017.12.06.

(111) 194.837
(210) M 07 04076
(180) 2017.12.10.

(111) 194.839
(210) M 07 04065
(180) 2017.12.10.

(111) 194.863
(210) M 07 04124
(180) 2017.12.13.

(111) 194.877
(210) M 07 04224
(180) 2017.12.19.

(111) 194.894
(210) M 07 04108
(180) 2017.12.12.

(111) 194.898
(210) M 07 04244
(180) 2017.12.20.

(111) 194.910
(210) M 07 04104
(180) 2017.12.12.

(111) 194.911
(210) M 07 04023
(180) 2017.12.03.

(111) 194.925
(210) M 07 04042
(180) 2017.12.06.

(111) 194.930
(210) M 07 04048
(180) 2017.12.06.

(111) 194.941
(210) M 07 04030
(180) 2017.12.04.

(111) 194.963
(210) M 07 04028
(180) 2017.12.04.

(111) 194.964
(210) M 07 04160
(180) 2017.12.14.

(111) 194.965
(210) M 07 04161
(180) 2017.12.14.

(111) 194.984
(210) M 07 04265
(180) 2017.12.22.

(111) 194.986
(210) M 07 04049
(180) 2017.12.06.

(111) 194.988
(210) M 07 04040
(180) 2017.12.06.

(111) 194.989
(210) M 07 04262
(180) 2017.12.22.

(111) 194.990
(210) M 07 04041
(180) 2017.12.06.

(111) 194.998
(210) M 07 04254
(180) 2017.12.21.

(111) 195.019
(210) M 08 00893
(180) 2017.12.04.

(111) 195.020
(210) M 08 00894
(180) 2017.12.04.

(111) 195.021
(210) M 08 00895
(180) 2017.12.04.

(111) 195.022
(210) M 08 00896
(180) 2017.12.04.

(111) 195.023
(210) M 08 00897
(180) 2017.12.04.

(111) 195.024
(210) M 08 00898
(180) 2017.12.04.

(111) 195.063
(210) M 07 04103
(180) 2017.12.12.

(111) 195.064
(210) M 07 04109
(180) 2017.12.12.

(111) 195.065
(210) M 07 04110
(180) 2017.12.12.

(111) 195.099
(210) M 07 04134
(180) 2017.12.13.

(111) 195.101
(210) M 07 04135

(180) 2017.12.13.

(111) 195.114
(210) M 07 04215
(180) 2017.12.19.

(111) 195.115
(210) M 07 04230
(180) 2017.12.19.

(111) 195.119
(210) M 07 04227
(180) 2017.12.19.

(111) 195.121
(210) M 07 04016
(180) 2017.12.03.

(111) 195.122
(210) M 07 04225
(180) 2017.12.19.

(111) 195.123
(210) M 07 04229
(180) 2017.12.19.

(111) 195.125
(210) M 07 04214
(180) 2017.12.19.

(111) 195.138
(210) M 07 04228
(180) 2017.12.19.

(111) 195.147
(210) M 07 04256
(180) 2017.12.21.

(111) 195.160
(210) M 07 04189
(180) 2017.12.17.

(111) 195.164
(210) M 07 04181
(180) 2017.12.17.

(111) 195.165
(210) M 07 04175
(180) 2017.12.17.

(111) 195.166

(210) M 07 04172
(180) 2017.12.17.

(111) 195.169
(210) M 07 04195
(180) 2017.12.17.

(111) 195.171
(210) M 07 04174
(180) 2017.12.17.

(111) 195.177
(210) M 07 04169
(180) 2017.12.17.

(111) 195.180
(210) M 07 04193
(180) 2017.12.17.

(111) 195.223
(210) M 07 04113
(180) 2017.12.12.

(111) 195.232
(210) M 07 04067
(180) 2017.12.10.

(111) 195.233
(210) M 07 04072
(180) 2017.12.10.

(111) 195.234
(210) M 07 04074
(180) 2017.12.10.

(111) 195.235
(210) M 07 04073
(180) 2017.12.10.

(111) 195.241
(210) M 07 04075
(180) 2017.12.10.

(111) 195.265
(210) M 07 04101
(180) 2017.12.11.

(111) 195.266
(210) M 07 04097
(180) 2017.12.11.

(111) 195.357
(210) M 07 04237
(180) 2017.12.20.

(111) 195.423
(210) M 07 04090
(180) 2017.12.11.

(111) 195.424
(210) M 07 04235
(180) 2017.12.20.

(111) 195.485
(210) M 07 04233
(180) 2017.12.20.

(111) 195.544
(210) M 07 04202
(180) 2017.12.18.

(111) 195.551
(210) M 07 04199
(180) 2017.12.18.

(111) 195.552
(210) M 07 04205
(180) 2017.12.18.

(111) 195.556
(210) M 07 04207
(180) 2017.12.18.

(111) 195.664
(210) M 07 04031
(180) 2017.12.04.

(111) 195.753
(210) M 07 04024
(180) 2017.12.04.

(111) 195.861
(210) M 07 04039
(180) 2017.12.06.

(111) 195.886
(210) M 07 04186
(180) 2017.12.17.

(111) 195.977
(210) M 07 04200
(180) 2017.12.18.

(111) 196.128
(210) M 07 04018
(180) 2017.12.03.

(111) 196.135
(210) M 07 04283
(180) 2017.12.28.

(111) 196.137
(210) M 07 04278
(180) 2017.12.27.

(111) 196.144
(210) M 07 04276
(180) 2017.12.28.

(111) 196.437
(210) M 07 04259
(180) 2017.12.21.

(111) 196.622
(210) M 07 04257
(180) 2017.12.21.

(111) 196.834
(210) M 07 04287
(180) 2017.12.29.

(111) 196.835
(210) M 07 04288
(180) 2017.12.29.

(111) 196.836
(210) M 07 04290
(180) 2017.12.29.

(111) 197.316
(210) M 08 03369
(180) 2017.12.11.

(111) 198.082
(210) M 07 04217
(180) 2017.12.19.

(111) 198.583
(210) M 08 03368
(180) 2017.12.08.

(111) 198.787
(210) M 07 04162

(180) 2017.12.14.

(111) 198.810
(210) M 07 04093
(180) 2017.12.11.

(111) 199.140
(210) M 09 01968
(180) 2017.12.08.

(111) 202.292
(210) M 07 04112
(180) 2017.12.12.

A rovat 270 darab közlést tartalmaz.

Védjegyoltalom megújítása

(111) 156.497
(732) ProLogis, Denver, Colorado (US)

(111) 156.789
(732) Wyeth LLC, Madison, New Jersey (US)

(111) 157.994
(732) GRUPA MASPEX Sp.z.o.o.Sp.k., Wadowice (PL)

(111) 158.051
(732) Infinium Software, Inc. (Massachusetts állam törvényei szerint működő vállalat), Alpharetta (US)

(111) 158.724
(732) Goss International LLC, Durham (US)

(111) 159.420
(732) NOVOMATIC AG, Gumpoldskirchen (AT)

(111) 195.919
(732) MBP 23 Művészeti Korlátolt Felelősségű Társaság, Budapest (HU)

(111) 197.869
(732) GRUPA MASPEX Sp.z.o.o.Sp.k., Wadowice (PL)

A rovat 8 darab közlést tartalmaz.

Vegyes védjegyközlemények - Lajstromozott védjegyeket érintő közlemények

Jogutódlás

(111) 132.194
(732) AWI LICENSING LLC (Delaware állam törvényei szerint működő vállalat), Wilmington, Delaware 19801 (US)

(111) 132.195
(732) AWI LICENSING LLC (Delaware állam törvényei szerint működő vállalat), Wilmington, Delaware 19801 (US)

(111) 132.579
(732) AWI LICENSING LLC (Delaware állam törvényei szerint működő vállalat), Wilmington, Delaware 19801 (US)

(111) 138.880
(732) S. Spitz GmbH, Attnang-Puchheim (AT)

(111) 138.882
(732) S. Spitz GmbH, Attnang-Puchheim (AT)

(111) 157.994
(732) GRUPA MASPEX Sp.z.o.o.Sp.k., Wadowice (PL)

(111) 158.724
(732) Goss International LLC, Durham (US)

(111) 163.538
(732) S. Spitz GmbH, Attnang-Puchheim (AT)

(111) 165.913
(732) SANOFI PASTEUR INC., Swiftwater, PA 18370 (US)

(111) 166.798
(732) S. Spitz GmbH, Attnang-Puchheim (AT)

(111) 170.989
(732) S. Spitz GmbH, Attnang-Puchheim (AT)

(111) 170.991
(732) S. Spitz GmbH, Attnang-Puchheim (AT)

(111) 176.860
(732) S. Spitz GmbH, Attnang-Puchheim (AT)

(111) 180.920
(732) S. Spitz GmbH, Attnang-Puchheim (AT)

(111) 180.939
(732) S. Spitz GmbH, Attnang-Puchheim (AT)

(111) 180.952
(732) S. Spitz GmbH, Attnang-Puchheim (AT)

(111) 197.869
(732) GRUPA MASPEX Sp.z.o.o.Sp.k., Wadowice (PL)

(111) 200.177
(732) S. Spitz GmbH, Attnang-Puchheim (AT)

(111) 200.320
(732) Eric FARRO 1/4, Ravine des Cabris (FR)
Maximin HOARAU 1/4, la RIVIÉRE (FR)
Philippe PEANO 1/4, Saint Pierre (FR)
Steve CLAVETTE 1/4, Québec (CA)

A rovat 19 darab közlést tartalmaz.

Képviseleti megbízás

(111) 120.529
(732) Tungsram Operations Kft., Budapest (HU)
(740) Dezső és Társai Ügyvédi Iroda, Budapest

(111) 200.424
(732) Iron & Smith Vagyonkezelő Kft., Szada (HU)
(740) Kocsis és Szénássy Ügyvédi Iroda, Budapest

(111) 202.844
(732) Iron & Smith Vagyonkezelő Korlátolt Felelősségű Társaság, Szada (HU)
(740) Kocsis és Szénássy Ügyvédi Iroda, Budapest

(111) 202.847
(732) Iron & Smith Vagyonkezelő Kft., Szada (HU)
(740) Kocsis és Szénássy Ügyvédi Iroda, Budapest

(111) 203.246
(732) Iron & Smith Kft., Szada (HU)
(740) Kocsis és Szénássy Ügyvédi Iroda, Budapest

(111) 204.932
(732) Iron & Smith Vagyonkezelő Kft., Szada (HU)
(740) Kocsis és Szénássy Ügyvédi Iroda, Budapest

(111) 207.254
(732) IRON & SMITH KFT., Szada (HU)
(740) Kocsis és Szénássy Ügyvédi Iroda, Budapest

(111) 207.601
(732) IRON & SMITH KFT., Szada (HU)
(740) Kocsis és Szénássy Ügyvédi Iroda, Budapest

(111) 208.366

(732) IRON & SMITH KFT., Szada (HU)
(740) Kocsis és Szénássy Ügyvédi Iroda, Budapest

(111) 215.693
(732) Iron & Smith Vagyonkezelő Korlátolt Felelősségű Társaság, Szada (HU)
(740) Kocsis és Szénássy Ügyvédi Iroda, Budapest

(111) 215.923
(732) Iron & Smith Vagyonkezelő Korlátolt Felelősségű Társaság, Szada (HU)
(740) Kocsis és Szénássy Ügyvédi Iroda, Budapest

(111) 216.189
(732) Iron & Smith Vagyonkezelő Korlátolt Felelősségű Társaság, Szada (HU)
(740) Kocsis és Szénássy Ügyvédi Iroda, Budapest

(111) 218.605
(732) IRON & SMITH KFT., Szada (HU)
(740) Kocsis és Szénássy Ügyvédi Iroda, Budapest

(111) 220.397
(732) IRON & SMITH KFT., Szada (HU)
(740) Kocsis és Szénássy Ügyvédi Iroda, Budapest

A rovat 14 darab közlést tartalmaz.

Képviselet megszűnése

(111) 200.424
(732) Iron & Smith Vagyonkezelő Kft., Szada (HU)

(111) 202.844
(732) Iron & Smith Vagyonkezelő Korlátolt Felelősségű Társaság, Szada (HU)

(111) 202.847
(732) Iron & Smith Vagyonkezelő Kft., Szada (HU)

(111) 203.246
(732) Iron & Smith Kft., Szada (HU)

(111) 204.932
(732) Iron & Smith Vagyonkezelő Kft., Szada (HU)

(111) 207.254
(732) IRON & SMITH KFT., Szada (HU)

(111) 207.601
(732) IRON & SMITH KFT., Szada (HU)

(111) 208.366
(732) IRON & SMITH KFT., Szada (HU)

(111) 218.605
(732) IRON & SMITH KFT., Szada (HU)

(111) 220.397
(732) IRON & SMITH KFT., Szada (HU)

A rovat 10 darab közlést tartalmaz.

Név-, illetve címváltozás

(111) 195.919
(732) MBP 23 Művészeti Korlátolt Felelősségű Társaság, Budapest (HU)

(111) 199.157
(732) Millennium & Copthorne International Limited, Singapore (SG)

(111) 199.270
(732) Millennium & Copthorne International Limited, Singapore (SG)

A rovat 3 darab közlést tartalmaz.

Vegyes védjegyközlemények - Védjegybejelentéseket érintő közlemények

Képviselet változás

(210) M 17 00679
(731) Universal City Studios LLC, Universal City, California (US)
(740) ADVOPATENT Szabadalmi és Védjegy Iroda, Budapest

(210) M 17 03038
(731) Bácsfalvi Tamás, Budapest (HU)
(740) Adamov Ügyvédi Iroda, Budapest

A rovat 2 darab közlést tartalmaz.

Név-, illetve címváltozás

(210) M 17 03084
(731) Ikarus Wealth Management Kft., Budapest (HU)

A rovat 1 darab közlést tartalmaz.

NEMZETKÖZI VÉDJEGYKÖZLEMÉNYEK

Védjegybejelentések meghirdetése

(111) 445.679
(541) SUPERSOL
(511) 1
(580) 2018.05.17.
(450) GAZ 18/2018

---

(111) 1.257.701
(546) reze

(511) 6-7, 19, 37
(580) 2018.05.17.
(450) GAZ 18/2018

---

(111) 1.276.733
(541) WIRECARD
(511) 9, 36, 42, 45
(580) 2018.05.24.
(450) GAZ 19/2018

---

(111) 1.379.720
(546)

(511) 2, 8, 16
(580) 2018.05.17.
(450) GAZ 18/2018

---

(111) 1.396.784
(546) TOP TOOLS

(511) 6-9, 11, 16
(580) 2018.05.17.
(450) GAZ 18/2018

---

(111) 1.401.547
(546) KARSAN

(511) 12
(580) 2018.05.17.
(450) GAZ 18/2018

---

(111) 1.401.549
(546) LEGNOSTAR

(511) 19
(580) 2018.05.17.
(450) GAZ 18/2018

---

(111) 1.401.553
(541) DUPLAXIL
(511) 5
(580) 2018.05.17.
(450) GAZ 18/2018

---

(111) 1.401.560
(546) SLIM PAM

СЛИМ ПАМ

(511) 5, 30
(580) 2018.05.17.
(450) GAZ 18/2018

---

(111) 1.401.568
(546)

(511) 29
(580) 2018.05.17.
(450) GAZ 18/2018

---

(111) 1.401.614
(546)

(511) 43
(580) 2018.05.17.
(450) GAZ 18/2018

---

(111) 1.401.651
(541) MyoActive
(511) 9
(580) 2018.05.17.
(450) GAZ 18/2018

---

(111) 1.401.694
(541) GrowSafe
(511) 9
(580) 2018.05.17.
(450) GAZ 18/2018

(111) 1.401.775

(546)

(511) 39

(580) 2018.05.17.

(450) GAZ 18/2018

---

(111) 1.401.805

(546)

(511) 14, 18, 25, 35

(580) 2018.05.17.

(450) GAZ 18/2018

---

(111) 1.401.870

(541) Brodil

(511) 5, 30

(580) 2018.05.17.

(450) GAZ 18/2018

---

(111) 1.401.879

(541) mVentures

(511) 36

(580) 2018.05.17.

(450) GAZ 18/2018

---

(111) 1.401.937

(546)

(511) 9

(580) 2018.05.17.

(450) GAZ 18/2018

---

(111) 1.401.959

(546)

(511) 30

(580) 2018.05.17.

(450) GAZ 18/2018

---

(111) 1.401.962

(546)

(511) 16, 28, 41
(580) 2018.05.17.
(450) GAZ 18/2018

---

(111) 1.401.978
(541) EXTRACEM
(511) 35, 37, 42
(580) 2018.05.17.
(450) GAZ 18/2018

---

(111) 1.401.979
(541) PROFIMALT
(511) 35, 37, 42
(580) 2018.05.17.
(450) GAZ 18/2018

---

(111) 1.402.058
(546) SANTIVO
(511) 25
(580) 2018.05.17.
(450) GAZ 18/2018

---

(111) 1.402.061
(546) SANFI
(511) 19
(580) 2018.05.17.
(450) GAZ 18/2018

---

(111) 1.402.098
(541) BLEKIS
(511) 30
(580) 2018.05.17.
(450) GAZ 18/2018

---

(111) 1.402.099
(541) DWIST
(511) 30
(580) 2018.05.17.
(450) GAZ 18/2018

---

(111) 1.402.142
(546)

(511) 40
(580) 2018.05.17.
(450) GAZ 18/2018

---

(111) 1.402.223
(541) OMBIA
(511) 3, 5, 8-11, 20-21
(580) 2018.05.17.
(450) GAZ 18/2018

---

(111) 1.402.230
(546)

(511) 1-4, 11, 17, 20
(580) 2018.05.17.
(450) GAZ 18/2018

---

(111) 1.402.247
(546) 丞华展览 CHENGHUA EXHIBITION
(511) 41
(580) 2018.05.17.
(450) GAZ 18/2018

---

(111) 1.402.253
(546) PANDA CAB
(511) 39
(580) 2018.05.17.
(450) GAZ 18/2018

---

(111) 1.402.264
(546) 远望
(511) 11
(580) 2018.05.17.
(450) GAZ 18/2018

---

(111) 1.402.354

(546)

(511) 29
(580) 2018.05.17.
(450) GAZ 18/2018

---

(111) 1.402.511
(541) mAkcelerator
(511) 35-36
(580) 2018.05.17.
(450) GAZ 18/2018

---

(111) 1.402.632
(546)

(511) 11
(580) 2018.05.17.
(450) GAZ 18/2018

---

(111) 1.402.711
(546)

(511) 5
(580) 2018.05.24.
(450) GAZ 19/2018

---

(111) 1.402.844
(541) P ZERO
(511) 16, 18
(580) 2018.05.24.
(450) GAZ 19/2018

---

(111) 1.402.868
(541) LEARN TO DARE
(511) 9, 16, 35, 41
(580) 2018.05.24.
(450) GAZ 19/2018

---

(111) 1.402.909
(546)

(511) 18
(580) 2018.05.24.
(450) GAZ 19/2018

---

(111) 1.402.927
(546) SHUXINGLE
(511) 25
(580) 2018.05.24.
(450) GAZ 19/2018

---

(111) 1.402.953
(546) 鲁悯农
(511) 35
(580) 2018.05.24.
(450) GAZ 19/2018

---

(111) 1.402.956
(546) 蜜之方
(511) 32
(580) 2018.05.24.
(450) GAZ 19/2018

---

(111) 1.402.958
(546) 孤岛济马
(511) 35
(580) 2018.05.24.
(450) GAZ 19/2018

---

(111) 1.402.962
(546) 月花月有
(511) 36
(580) 2018.05.24.
(450) GAZ 19/2018

---

(111) 1.403.007
(546) JKBOX
(511) 14, 16, 20, 35
(580) 2018.05.24.
(450) GAZ 19/2018

---

(111) 1.403.011

(546)

(511) 7
(580) 2018.05.24.
(450) GAZ 19/2018

---

(111) 1.403.015
(546)

EASY WINE

(511) 35, 43
(580) 2018.05.24.
(450) GAZ 19/2018

---

(111) 1.403.034
(546)

(511) 9
(580) 2018.05.24.
(450) GAZ 19/2018

---

(111) 1.403.139
(546)

(511) 1, 5, 29-33
(580) 2018.05.24.
(450) GAZ 19/2018

---

(111) 1.403.160
(546)

MARANI

(511) 33
(580) 2018.05.24.
(450) GAZ 19/2018

---

(111) 1.403.237
(546) 科宏
HEHONG
(511) 35
(580) 2018.05.24.
(450) GAZ 19/2018

---

(111) 1.403.238
(546) 科宏
HEHONG
(511) 1
(580) 2018.05.24.
(450) GAZ 19/2018

---

(111) 1.403.239
(546) 科宏
HEHONG
(511) 1
(580) 2018.05.24.
(450) GAZ 19/2018

---

(111) 1.403.281
(546)
Carroten
(511) 3
(580) 2018.05.24.
(450) GAZ 19/2018

---

(111) 1.403.291
(546) STAVIX
(511) 9
(580) 2018.05.24.
(450) GAZ 19/2018

(111) 1.403.337
(546) GREE
(511) 9
(580) 2018.05.24.
(450) GAZ 19/2018

---

(111) 1.403.354
(541) NO TABOO
(511) 35
(580) 2018.05.24.
(450) GAZ 19/2018

---

(111) 1.403.370
(546) Savenõ
(511) 25
(580) 2018.05.24.
(450) GAZ 19/2018

---

(111) 1.403.389
(546)

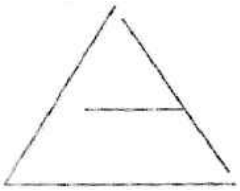

(511) 12
(580) 2018.05.24.
(450) GAZ 19/2018

---

(111) 1.403.422
(546)

(511) 32
(580) 2018.05.24.
(450) GAZ 19/2018

---

(111) 1.403.428
(546)

(511) 29-30
(580) 2018.05.24.
(450) GAZ 19/2018

---

(111) 1.403.448

(546)

(511) 12
(580) 2018.05.24.
(450) GAZ 19/2018

---

(111) 1.403.451
(546) 北京稻香村

(511) 29
(580) 2018.05.24.
(450) GAZ 19/2018

---

(111) 1.403.460
(546)

(511) 9
(580) 2018.05.24.
(450) GAZ 19/2018

---

(111) 1.403.466
(546) 银座

(511) 39
(580) 2018.05.24.
(450) GAZ 19/2018

---

(111) 1.403.473
(546) SANFI CERAMICS 兴辉陶瓷

(511) 19
(580) 2018.05.24.
(450) GAZ 19/2018

---

(111) 1.403.474
(546) Garcia 加西亚 瓷砖

(511) 19
(580) 2018.05.24.
(450) GAZ 19/2018

---

(111) 1.403.626
(541) ACTIPAN
(511) 30, 41
(580) 2018.05.24.
(450) GAZ 19/2018

(111) 1.403.671
(541) ALMACERAMICA
(511) 19
(580) 2018.05.24.
(450) GAZ 19/2018

---

(111) 1.403.672
(541) Veladis
(511) 29, 35
(580) 2018.05.24.
(450) GAZ 19/2018

---

(111) 1.403.770
(546)
(511) 3, 9, 11, 16, 29-33, 35, 41
(580) 2018.05.24.
(450) GAZ 19/2018

---

(111) 1.403.830
(546)
(511) 7
(580) 2018.05.24.
(450) GAZ 19/2018

---

(111) 1.403.905
(541) INFINITYQS
(511) 9, 42
(580) 2018.05.24.
(450) GAZ 19/2018

A rovat 73 darab közlést tartalmaz.

Bejegyzések a kiegészítő lajstromba

Védjegybejelentések magyarországi oltalmának elismerése

(111) 820.775
(151) 2018.07.23.

(111) 945.725
(151) 2018.07.23.

(111) 1.097.997
(151) 2018.08.10.

(111) 1.257.417
(151) 2018.07.23.

(111) 1.376.847
(151) 2018.08.10.

(111) 1.380.788
(151) 2018.07.23.

(111) 1.380.815
(151) 2018.07.23.

(111) 1.380.820
(151) 2018.07.23.

(111) 1.380.836
(151) 2018.07.23.

(111) 1.380.894
(151) 2018.07.23.

(111) 1.380.963
(151) 2018.07.23.

(111) 1.380.964
(151) 2018.07.23.

(111) 1.380.965
(151) 2018.07.23.

(111) 1.381.012
(151) 2018.07.23.

(111) 1.381.054
(151) 2018.07.23.

(111) 1.381.077
(151) 2018.07.23.

(111) 1.381.078
(151) 2018.07.23.

(111) 1.381.090
(151) 2018.07.23.

(111) 1.381.145
(151) 2018.07.23.

(111) 1.381.151
(151) 2018.07.23.

(111) 1.381.333
(151) 2018.07.23.

(111) 1.381.361
(151) 2018.07.23.

(111) 1.384.128
(151) 2018.08.10.

(111) 1.384.132
(151) 2018.08.09.

(111) 1.384.170
(151) 2018.08.10.

(111) 1.384.171
(151) 2018.08.10.

(111) 1.384.176
(151) 2018.08.10.

(111) 1.384.210
(151) 2018.08.10.

(111) 1.384.260
(151) 2018.08.10.

(111) 1.384.265
(151) 2018.08.10.

(111) 1.384.266
(151) 2018.08.10.

(111) 1.384.278
(151) 2018.08.10.

(111) 1.384.280
(151) 2018.08.10.

(111) 1.384.282

(151) 2018.08.10.

(111) 1.384.285
(151) 2018.08.10.

(111) 1.384.393
(151) 2018.08.10.

(111) 1.384.516
(151) 2018.08.10.

(111) 1.384.558
(151) 2018.08.10.

(111) 1.384.686
(151) 2018.08.10.

(111) 1.384.702
(151) 2018.08.10.

A rovat 40 darab közlést tartalmaz.

INTÉZMÉNYI KÖZLEMÉNYEK

Hirdetményi úton történő kézbesítés

A döntés ügyszáma és az intézkedés száma:	**A 10 98121 / 19**
A döntés tárgya:	Nemzetközi védjegybejelentés elutasítása
A címzett(ek) neve(i) és utolsó ismert címe:	Automotive Industry Co.,Ltd Xiamen King Long United, Xiamen, 361000 FujianNo.9, Jinlong Road,Jimei District, (CN)

A döntés ügyszáma és az intézkedés száma:	**A 11 07937 / 10**
A döntés tárgya:	Nemzetközi védjegybejelentés oltalmának részleges elismerése
A címzett(ek) neve(i) és utolsó ismert címe:	Energy Brands sfrl, L-1331 Luxembourg, 21, boulevard Grande Duchesse Charlotte (LU)

A döntés ügyszáma és az intézkedés száma:	**A 12 86951 / 8**
A döntés tárgya:	Nemzetközi védjegybejelentés elutasítása
A címzett(ek) neve(i) és utolsó ismert címe:	Etihad Airways, Abu Dhabi,, PO Box 35566,New Airport Road,United Arab EmiratesARAB EMIRATES (AE)

A döntés ügyszáma és az intézkedés száma:	**A 13 46067 / 8**
A döntés tárgya:	Nemzetközi védjegybejelentés oltalmának részleges elismerése
A címzett(ek) neve(i) és utolsó ismert címe:	DIPLAZOR LIMITED, CY-2042 Nicosia, 124, 1st floor, office 101, Strovolos (CY)

A döntés ügyszáma és az intézkedés száma:	**A 13 57827 / 7**
A döntés tárgya:	Nemzetközi védjegybejelentés elutasítása
A címzett(ek) neve(i) és utolsó ismert címe:	Shenzhen Boyue Technology Co., Ltd., Shenzhen, Room 401, Unit 3, Block C,Kexing Sience Park,North of Keyuan Road,Hi-tech Park,Nanshan District (CN)

A döntés ügyszáma és az intézkedés száma:	**M 02 04258 / 9**
A döntés tárgya:	Képviseletváltozás tudomásulvétele
A címzett(ek) neve(i) és utolsó ismert címe:	Magyar RTL Televízió Részvénytársaság, Budapest, 1119 Fehérvári út 84/a (HU)

A döntés ügyszáma és az intézkedés száma:	**M 03 00999 / 24**
A döntés tárgya:	Tartozatlanul fizetett díj kérelem alapján történő visszautalása
A címzett(ek) neve(i) és utolsó ismert címe:	Réczicza Dentons Europe LLP, Budapest, 1051 Szabadság tér 7. (HU)

A döntés ügyszáma és az intézkedés száma:	**M 07 02810 / 18**
A döntés tárgya:	Tartozatlanul fizetett díj kérelem alapján történő visszautalása
A címzett(ek) neve(i) és utolsó ismert címe:	Réczicza Dentons Europe LLP, Budapest, 1051 Szabadság tér 7. (HU)

A döntés ügyszáma és az intézkedés száma:	**M 08 01061 / 10**
A döntés tárgya:	Jogutódlás tudomásulvétele
A címzett(ek) neve(i) és utolsó ismert címe:	Duna House Brokerage Kft., Budapest, 1072 Rákóczi út 42. (HU)

A döntés ügyszáma és az intézkedés száma:	**M 08 01329 / 13**

A döntés tárgya:	Jogutódlás tudomásulvétele
A címzett(ek) neve(i) és utolsó ismert címe:	Duna House Brokerage Kft., Budapest, 1072 Rákóczi út 42. (HU)

A döntés ügyszáma és az intézkedés száma:	**M 08 01331 / 13**
A döntés tárgya:	Jogutódlás tudomásulvétele
A címzett(ek) neve(i) és utolsó ismert címe:	Duna House Brokerage Kft., Budapest, 1072 Rákóczi út 42. (HU)

A döntés ügyszáma és az intézkedés száma:	**M 08 01381 / 29**
A döntés tárgya:	Képviselet megszűnésének tudomásulvétele
A címzett(ek) neve(i) és utolsó ismert címe:	Ágoston Alexandra ügyvéd, Ágoston Ügyvédi Iroda, Budapest, 1114 Bartók Béla út 15/a. (HU)

A döntés ügyszáma és az intézkedés száma:	**M 08 01462 / 12**
A döntés tárgya:	Tartozatlanul fizetett díj kérelem alapján történő visszautalása
A címzett(ek) neve(i) és utolsó ismert címe:	Réczicza Dentons Europe LLP, Budapest, 1051 Szabadság tér 7. (HU)

A döntés ügyszáma és az intézkedés száma:	**M 08 01520 / 11**
A döntés tárgya:	Jogutódlás tudomásulvétele
A címzett(ek) neve(i) és utolsó ismert címe:	Duna House Brokerage Kft., Budapest, 1072 Rákóczi út 42. (HU)

A döntés ügyszáma és az intézkedés száma:	**M 08 03366 / 9**
A döntés tárgya:	Jogutódlás tudomásulvétele
A címzett(ek) neve(i) és utolsó ismert címe:	Duna House Holding Kft., Budapest, 1072 Rákóczi út 42. (HU)

A döntés ügyszáma és az intézkedés száma:	**M 12 02354 / 17**
A döntés tárgya:	Jogutódlás tudomásulvétele
A címzett(ek) neve(i) és utolsó ismert címe:	L-TERMINAL Kft., Budapest, 1122 Maros u. 19-21. (HU)

A döntés ügyszáma és az intézkedés száma:	**M 16 01173 / 16**
A döntés tárgya:	Tartozatlanul fizetett díj kérelem alapján történő visszautalása
A címzett(ek) neve(i) és utolsó ismert címe:	Réczicza Dentons Europe LLP, Budapest, 1051 Szabadság tér 7. (HU)

A döntés ügyszáma és az intézkedés száma:	**M 16 01174 / 15**
A döntés tárgya:	Tartozatlanul fizetett díj kérelem alapján történő visszautalása
A címzett(ek) neve(i) és utolsó ismert címe:	Réczicza Dentons Europe LLP, Budapest, 1051 Szabadság tér 7. (HU)

A döntés ügyszáma és az intézkedés száma:	**M 16 01175 / 15**
A döntés tárgya:	Tartozatlanul fizetett díj kérelem alapján történő visszautalása
A címzett(ek) neve(i) és utolsó ismert címe:	Réczicza Dentons Europe LLP, Budapest, 1051 Szabadság tér 7. (HU)

A döntés ügyszáma és az intézkedés száma:	**M 16 01177 / 15**
A döntés tárgya:	Tartozatlanul fizetett díj kérelem alapján történő visszautalása
A címzett(ek) neve(i) és utolsó ismert címe:	Réczicza Dentons Europe LLP, Budapest, 1051 Szabadság tér 7. (HU)

A döntés ügyszáma és az intézkedés száma:	**M 16 01178 / 15**

A döntés tárgya:	Tartozatlanul fizetett díj kérelem alapján történő visszautalása
A címzett(ek) neve(i) és utolsó ismert címe:	Réczicza Dentons Europe LLP, Budapest, 1051 Szabadság tér 7. (HU)

A döntés ügyszáma és az intézkedés száma:	**M 16 02262 / 13**
A döntés tárgya:	Tartozatlanul fizetett díj kérelem alapján történő visszautalása
A címzett(ek) neve(i) és utolsó ismert címe:	Réczicza Dentons Europe LLP, Budapest, 1051 Szabadság tér 7. (HU)

A döntés ügyszáma és az intézkedés száma:	**M 17 02504 / 11**
A döntés tárgya:	Védjegy lajstromozása
A címzett(ek) neve(i) és utolsó ismert címe:	Varga Zoltán, Budapest, 1037 Montevideo utca 9. (HU)

A döntés ügyszáma és az intézkedés száma:	**P 18 00136 / 7**
A döntés tárgya:	Szabadalmi bejelentés visszavontnak tekintése
A címzett(ek) neve(i) és utolsó ismert címe:	Dr. Tóth András József, Budapest, 1098 Dési Huber utca 2. (HU)

A döntés ügyszáma és az intézkedés száma:	**U 13 00186 / 24**
A döntés tárgya:	Használatiminta-oltalmi bejelentés visszavontnak tekintése
A címzett(ek) neve(i) és utolsó ismert címe:	Variaflex, Kosice, 04023 Trieda KVP 1 (SK)

A döntés ügyszáma és az intézkedés száma:	**U 14 00014 / 7**
A döntés tárgya:	Használatiminta-oltalmi bejelentés visszavontnak tekintése
A címzett(ek) neve(i) és utolsó ismert címe:	Vidákovics Attila, Taksony, 2335 Béke u. 18. (HU)

A döntés ügyszáma és az intézkedés száma:	**U 16 00068 / 7**
A döntés tárgya:	Használatiminta-oltalmi bejelentés visszavontnak tekintése
A címzett(ek) neve(i) és utolsó ismert címe:	AENSys Informatikai Kft., Szeged, 6721 Dugonics u. 42. (HU)

A döntés ügyszáma és az intézkedés száma:	**U 16 00162 / 6**
A döntés tárgya:	Használati mintaoltalmi igény átszállása
A címzett(ek) neve(i) és utolsó ismert címe:	Herczeg Tamás, Kővágószőlős, 7673 Sajgói u. 13. (HU)

A döntés ügyszáma és az intézkedés száma:	**U 16 00293 / 4**
A döntés tárgya:	Felhívás hiánypótlásra és nyilatkozattételre
A címzett(ek) neve(i) és utolsó ismert címe:	Prenker Tímea, Szigetszentmiklós, 2310 Csermely utca 14/3. (HU)

A rovat 33 darab közlést tartalmaz.

SZABADALMI KÖZLÖNY ÉS VÉDJEGYÉRTESÍTŐ

a Szellemi Tulajdon Nemzeti Hivatalának hivatalos lapja

Webcím: http://www.sztnh.gov.hu/kiadv/szkv/

Felelős kiadó: dr. Łuszcz Viktor

Szerkesztőség: Szellemi Tulajdon Nemzeti Hivatala
1081 Budapest, II. János Pál pápa tér 7.
Telefon: (1) 312 4400
Levélcím: 1438 Budapest, Pf. 415.
E-mail: sztnh@hipo.gov.hu
http://www.sztnh.gov.hu

Felelős vezető: Szabó Richárd
Telefon: (1) 474 5761

HU ISSN 1588–0974