SZABADALMI KÖZLÖNY ÉS VÉDJEGYÉRTESÍTŐ

A SZELLEMI TULAJDON NEMZETI HIVATALÁNAK HIVATALOS LAPJA

121. ÉVFOLYAM 22. SZÁM 2016. NOVEMBER 28.

TARTALOM

A hatósági közlemények rovataiban alkalmazott kódok és rendezési elvek 119

A Szellemi Tulajdon Nemzeti Hivatala elnökének 4/2016. (X. 28.) SZTNH közleménye 122

Szabadalmi közlemények P400–P451

Európai szabadalmi közlemények E1180–E1350

Kiegészítő oltalmi tanúsítványra vonatkozó közlemények S42–S44

Növényfajta-oltalmi közlemények F30–F34

Használati minta közlemények U58–U64

Formatervezési minta közlemények D78–D79

Nemzeti védjegyközlemények M2235–M2341

Nemzetközi védjegyközlemények W253–W261

Intézményi közlemények H37–H40

A hatósági közlemények rovataiban alkalmazott kódok és rendezési elvek

Az iparjogvédelmi dokumentumokat kibocsátó egyes országokat és egyes nemzetközi szervezeteket azonosító kódok (a WIPO 3. szabványa szerint)

AD Andorra
AE Egyesült Arab Emirátusok
AF Afganisztán
AG Antigua és Barbuda
AI Anguilla
AL Albánia
AM Örményország
AO Angola
AP Afrikai Országok Iparjogvédelmi Szervezete (ARIPO)
AR Argentína
AT Ausztria
AU Ausztrália
AW Aruba
AZ Azerbajdzsán
BA Bosznia-Hercegovina
BB Barbados
BD Banglades
BE Belgium
BF Burkina Faso
BG Bulgária
BH Bahrein
BI Burundi
BJ Benin
BM Bermuda
BN Brunei
BO Bolívia
BQ Bonaire, Sint Eustasius és Saba
BR Brazília
BS Bahama-szigetek
BT Bhután
BV Bouvet-sziget
BW Botswana
BX Benelux Szellemi Tulajdonvédelmi Hivatal (BOIP)
BY Belorusszia
BZ Belize
CA Kanada
CD Kongói Demokratikus Köztársaság
CF Közép-afrikai Köztársaság
CG Kongó
CH Svájc
CI Elefántcsontpart
CK Cook-szigetek
CL Chile
CM Kamerun
CN Kína
CO Kolumbia
CR Costa Rica
CU Kuba
CV Zöld-foki Köztársaság
CW Curaçao
CY Ciprus
CZ Cseh Köztársaság
DE Németország
DJ Dzsibuti
DK Dánia
DM Dominikai Közösség
DO Dominikai Köztársaság
DZ Algéria
EA Eurázsiai Szabadalmi Szervezet (EAPO)
EC Ecuador
EE Észtország
EG Egyiptom
EH Nyugat-Szahara
EM Európai Unió Szellemi Tulajdoni Hivatala (EUSZTH)
EP Európai Szabadalmi Hivatal (EPO)
ER Eritrea
ES Spanyolország
ET Etiópia
FI Finnország
FJ Fidzsi-szigetek
FK Falkland-szigetek (Mavin- szigetek)
FO Faröer-szigetek
FR Franciaország
GA Gabon
GB Nagy-Britannia
GC Az Öböl menti Arab Államok Együttműködési Tanácsának Szabadalmi Hivatala (GCC)
GD Grenada
GE Grúzia
GG Guernsey
GH Ghána
GI Gibraltár
GL Grönland
GM Gambia
GN Guinea
GQ Egyenlítői-Guinea
GR Görögország
GS Dél-Georgia és a Dél-Sandwich-szigetek
GT Guatemala
GW Bissau-Guinea
GY Guyana
HK Hongkongi Különleges Igazgatású Terület
HN Honduras
HR Horvátország
HT Haiti
HU Magyarország
IB A Szellemi Tulajdon Világszervezetének (WIPO) Nemzetközi Irodája
ID Indonézia
IE Írország
IL Izrael
IM Man-sziget
IN India
IQ Irak
IR Iráni Iszlám Köztársaság
IS Izland
IT Olaszország
JE Jersey
JM Jamaica
JO Jordánia
JP Japán
KE Kenya
KG Kirgizisztán
KH Kambodzsa
KI Kiribati
KM Comore-szigetek
KN Saint Christopher és Nevis
KP Koreai Népi Demokratikus Köztársaság
KR Koreai Köztársaság
KW Kuvait
KY Kajmán-szigetek
KZ Kazahsztán
LA Laoszi Népi Demokratikus Köztársaság
LB Libanon
LC Saint Lucia
LI Liechtenstein
LK Srí Lanka
LR Libéria
LS Lesotho
LT Litvánia
LU Luxemburg
LV Lettország
LY Líbia
MA Marokkó
MC Monaco
MD Moldovai Köztársaság
ME Montenegró
MG Madagaszkár
MK Macedón Köztársaság
ML Mali
MM Mianmar
MN Mongólia
MO Makao
MP Észak-Marina-szigetek
MR Mauritánia
MS Montserrat
MT Málta

MU Mauritius
MV Maldív-szigetek
MW Malawi
MX Mexikó
MY Malajzia
MZ Mozambik
NA Namíbia
NE Niger
NG Nigéria
NI Nicaragua
NL Hollandia
NO Norvégia
NP Nepál
NR Nauru
NZ Új-Zéland
OA Szellemi Tulajdon Afrikai Szervezete (OAPI)
OM Omán
PA Panama
PE Peru
PG Pápua Új-Guinea
PH Fülöp-szigetek
PK Pakisztán
PL Lengyelország
PT Portugália
PW Palau
PY Paraguay
QA Katar
QZ Közösségi Fajtaoltalmi Hivatal (CPVO)
RO Románia
RS Szerbia
RU Oroszországi Föderáció
RW Ruanda
SA Szaúd-Arábia
SB Salamon-szigetek
SC Seychelle-szigetek
SD Szudán
SE Svédország
SG Szingapúr
SH Szent Ilona
SI Szlovénia
SK Szlovákia
SL Sierra Leone
SM San Marino
SN Szenegál
SO Szomália
SR Suriname
SS Dél-Szudán
ST São Tomé és Principe
SV Salvador
SX Sint Maarten (holland rész)
SY Szíriai Arab Köztársaság
SZ Szváziföld
TC Turks- és Caicos-szigetek
TD Csád
TG Togo
TH Thaiföld
TJ Tádzsikisztán
TL Kelet-Timor
TM Türkmenisztán
TN Tunézia
TO Tonga
TR Törökország
TT Trinidad és Tobago
TV Tuvalu
TW Tajvan (Kínai Köztársaság)
TZ Tanzániai Egyesült Köztársaság
UA Ukrajna
UG Uganda
US Amerikai Egyesült Államok
UY Uruguay
UZ Üzbegisztán
VA Szentszék
VC Saint Vincent és Grenadine
VE Venezuela
VG Brit Virgin-szigetek
VN Vietnam
VU Vanuatu
WO Szellemi Tulajdon Világszervezete (WIPO) Nemzetközi Irodája
WS Szamoa
XN Északi Szabadalmi Intézet (NPI)
XU Új Növényfajták Oltalmára létesült Nemzetközi Unió (UPOV)
XV Visegrádi Szabadalmi Intézet (VSZI)
YE Jemen
ZA Dél-afrikai Köztársaság
ZM Zambia
ZW Zimbabwe

Szabadalom, kiegészítő oltalmi tanúsítvány, növényfajta-oltalom, használati minta és formatervezési minta adatok azonosítói (INID-kódok a WIPO 9. szabványa szerint)

(10) Lajstromozási és közzétételi adatok
- (11) a dokumentum száma: szabadalmi és növényfajta-oltalmi rovatokban közzétételi szám vagy lajstromszám; használati minta és formatervezési minta rovatokban lajstromszám; a megadott szabadalmak, a megadott növényfajta- oltalmak, a megadott használati minta oltalmak és a megadott formatervezési mintaoltalmak rovatokban a lajstromszámhoz kapcsolt dátum a megadó határozat kelte
- (13) a publikáció fajtája a WIPO 16. szabványa szerint

(20) Bejelentési adatok
- (21) a bejelentés ügyszáma
- (22) a bejelentés napja
- (23) a kiállítási elsőbbség vagy kedvezmény, illetve a módosítási elsőbbség napja
- (24) a tanúsítvány oltalmi idejének kezdete

(30) Uniós elsőbbség adatai, illetve UPOV Egyezmény szerinti elsőbbség adatai

(40) A közzététel napja

(50) Műszaki adatok
- (51) Nemzetközi Szabadalmi Osztályozás (szabadalmi, illetve használati minta rovatokban); Locarnói Megállapodás szerinti osztályozás (formatervezési minta rovatokban) UPOV-kód (növényfajta-oltalmi rovatokban)
- (53) növényfajta fajtaneve
- (54) a találmány, illetve a szabadalom címe, a növényfajta fajneve, latin neve, a használati minta címe, a formatervezési minta megnevezése
- (55) a növényfajta fényképe, illetve a formatervezési minta fényképe vagy rajza
- (57) szabadalmi rovatokban a kivonat, használati minta rovatokban a főigénypont (a jellemző ábrával)

(60) Összefüggő bejelentések, szabadalmak, kiegészítő oltalmi tanúsítványok, növényfajta-oltalmak, használati minták adatai
- (62) megosztás esetén a korábbi szabadalmi, növényfajta- oltalmi, illetve használati minta bejelentés ügyszáma
- (65) közzétételi szám (megadott szabadalmakkal kapcsolatban)
- (66) belső elsőbbség napja
- (67) származtatást megalapozó irat adatai
- (68) az alapszabadalom lajstromszáma

(70) A jogosult, a feltaláló és a képviselő adatai
- (71) bejelentő
- (72) feltaláló, szerző, nemesítő
- (73) szabadalmas, jogosult
- (74) képviselő

(80) A Budapesti Szerződés és a Szabadalmi Együttműködési Szerződés szerinti adatok
- (83) a mikroorganizmus törzs (biológiai anyag) letétbe helyezésének adatai
- (84) szekvencialista, illetve táblázat
- (86) a nemzetközi (PCT) bejelentés száma
- (87) a nemzetközi (PCT) bejelentés közzétételi száma

(90) Az Európai Szabadalmi Egyezmény szerinti adatok, valamint a kiegészítő oltalmi tanúsítványra vonatkozó adatok
- (92) a termék első magyarországi forgalomba hozatali engedélyének száma és kelte, vala-

mint az engedélyezett termék neve
(93) a termék első közösségi forgalomba hozatali engedélyének száma és kelte
(94) a tanúsítvány oltalmi idejének lejárta
(95) a kiegészítő oltalmi tanúsítvány címe (a termék megnevezése) és a termék típusa
(96) az európai (EP) bejelentés adatai
(97) az európai (EP) bejelentés közzétételi adatai; az európai szabadalom megadásának az Európai Szabadalmi Közlönyben történt meghirdetési adatai
(98) a kiegészítő oltalmi tanúsítvány időtartamának meghosszabbítása iránti kérelem napja

A publikáció fajtája (a WIPO 16. szabványa szerint)

A 1996. január 1-je előtti bejelentési nappal rendelkező szabadalmi bejelentések közzététele, illetve közzététel nélkül megadott szabadalmak meghirdetése
A1 1996. január 1-je utáni bejelentési nappal rendelkező szabadalmi bejelentések közzététele és tájékoztatás az elvégzett újdonságkutatásról
A2 1996. január 1-je utáni bejelentési nappal rendelkező szabadalmi bejelentések, növényfajta-oltalmak közzététele
A3 Külön tájékoztatás az 1996. január 1-je utáni bejelentési nappal rendelkező szabadalmi bejelentésekben a közzétételt követően elvégzett újdonságkutatásokról
B1 Megadott szabadalmak, növényfajta-oltalmak
B2 Korlátozott szabadalmak
B8 Helyreigazítás a szabadalmi leírások bibliográfiai adataiban
B9 Helyreigazítás a szabadalmi leírásokban
T1 Európai szabadalmi bejelentések igénypont fordításának közzététele
T2 Tájékoztatás európai szabadalmak szövege fordításának benyújtásáról
T3 Európai szabadalmi bejelentések igénypontjai fordítás-kijavításának közzététele
T4 Európai szabadalmak szövege fordítás-kijavításának közzététele
T5 Tájékoztatás az Európai Szabadalmi Egyezmény szerinti felszólalási eljárásban módosítással fenntartott európai szabadalmak szövege fordításának benyújtásáról
T6 Tájékoztatás az Európai Szabadalmi Egyezmény szerinti korlátozási eljárásban módosítással fenntartott európai szabadalmak szövege fordításának benyújtásáról
T7 Korlátozott európai szabadalom
T8 Helyreigazítás európai szabadalmak szövege fordításának bibliográfiai adataiban
T9 Helyreigazítás európai szabadalmak szövege fordításában
T10 Európai szabadalom igénypontokon kívüli szövegének magyar nyelvű fordítása
U8 Helyreigazítás a használati mintaoltalmi leírások bibliográfiai adataiban
U9 Helyreigazítás a használati mintaoltalmi leírásokban

Védjegy és földrajzi árujelző adatok azonosítói (INID-kódok a WIPO 60. szabványa szerint)

(100) Lajstromozási és megújítási adatok
(111) lajstromszám
(141) a lajstromozási eljárás és az oltalom megszűnésének napja
(151) a lajstromozás napja
(156) a megújítás napja
(180) a lejárat napja
(200) Bejelentési adatok
(210) a bejelentés ügyszáma
(220) a bejelentés napja
(230) a kiállítási elsőbbség adatai
(250) a bejelentés benyújtásának helye
(300) Uniós elsőbbség adatai
(400) A Nemzetközi Iroda részéről történő közzététel adatai
(450) a Nemzetközi Irodánál a közzétételt tartalmazó lap száma
(500) Egyéb adatok
(511) az árujegyzék vagy a termékjegyzék a Nizzai Megállapodás szerint, adatközlésnél csak az osztályok száma szerepel
(540) a földrajzi árujelző megnevezése
(541) a megjelölés közönséges írásmóddal
(546) a megjelölés ábrával, illetve a közönségestől eltérő írásmóddal
(551) együttes vagy tanúsító védjegy
(554) térbeli megjelölés
(555) hologrammegjelölés
(556) hangmegjelölés
(580) a Nemzetközi Iroda hivatalos lapjában történő közzététel napja
(591) szín- vagy színes megjelölés
(600) Összefüggő bejelentések, védjegyek adatai
(641) megosztás esetén a korábbi bejelentés ügyszáma
(646) megosztás esetén a korábbi védjegy lajstromszáma
(660) a belső elsőbbség adatai
(700) A jogosult, a képviselő és az engedélyes adatai
(731) bejelentő
(732) védjegyjogosult, a nemzetközi lajstrom szerinti jogosult vagy a lajstromozási eljárásban résztvevő bejelentő
(740) képviselő
(791) engedélyes

A rovatok rendezési elvei

A szabadalmi és a használati mintaoltalmi bejelentések, illetve a megadott szabadalmak és használati mintaoltalmak adatai NSZO-szekciónként, a formatervezési mintaoltalmi bejelentések, illetve a megadott formatervezési mintaoltalmak adatai a Locarnói Megállapodás szerinti osztályonként csoportosítva, az első helyen szereplő bejelentők nevének betűrendjében, a növényfajta-oltalmi bejelentések ügyszám szerinti sorrendben jelennek meg.

Az egyes rovatcímek mellett feltüntetett négyjegyű kódok az adott rovatok tartalmára utalnak a WIPO 17. szabványa szerint.

A szabadalmi bejelentések közzététele című rovatban a T betűvel kezdődő dokumentumszám az 1996. január 1-je előtti bejelentési nappal rendelkező teljes vizsgálatú, a H betűvel kezdődő dokumentumszám halasztott vizsgálatú szabadalmi bejelentésre utal.

Kiegészítő oltalmi tanúsítvány iránti bejelentések az ügyszám, a megadott kiegészítő oltalmi tanúsítványok a lajstromszám szerinti sorrendben jelennek meg.

A védjegy és földrajzi árujelző bejelentések a bejelentők nevének betűrendjében, a lajstromozások lajstromszám szerinti sorrendben jelennek meg.

A Szellemi Tulajdon Nemzeti Hivatala elnökének 4/2016. (X. 28.) SZTNH közleménye

a Fenntartható Vízipari Megoldások Szakkiállításon bemutatásra kerülő találmányok, védjegyek, formatervezési és használati minták kiállítási kedvezményéről, illetve kiállítási elsőbbségéről

A találmányok szabadalmi oltalmáról szóló 1995. évi XXXIII. törvény 3. §-ának *b)* pontja, a védjegyek és a földrajzi árujelzők oltalmáról szóló 1997. évi XI. törvény 53. §-a (1) bekezdésének *c)* pontja, a formatervezési minták oltalmáról szóló 2001. évi XLVIII. törvény 40. §-a (1) bekezdésének *c)* pontja és a használati minták oltalmáról szóló 1991. évi XXXVIII. törvény 36. §-ának (1) bekezdése alapján közzéteszem, hogy a 2016. november 28. és 30. között Budapesten megrendezendő Fenntartható Vízipari Megoldások Szakkiállításon bemutatásra kerülő találmányokat, védjegyeket, formatervezési és használati mintákat az említett jogszabályokban meghatározott kiállítási kedvezmény, illetve kiállítási elsőbbség illeti meg.

Farkas Szabolcs s. k.,
a Szellemi Tulajdon Nemzeti Hivatala elnökhelyettese

SZABADALMI KÖZLEMÉNYEK

Szabadalmi bejelentések közzététele

A. SZEKCIÓ - KÖZSZÜKSÉGLETI CIKKEK

(51) A01K 97/12 (2006.01)
(13) A1
(21) P 15 00211
(22) 2015.05.05.
(71) Energofish Kft., 1201 Budapest, Helsinki út 47. (HU)
(72) Pál István, 1215 Budapest, Ív u. 57. (HU)
Szőllősi Gergely, 4029 Debrecen, Csillag u. 67. (HU)
Soós Márton, 7700 Mohács, Makói u. 2. (HU)
Bakonyi Árpád, 7561 Nagybajom, Kossuth Lajos u. 18. (HU)
(54) Kapásjelző
(74) SBGK Szabadalmi Ügyvivői Iroda, 1062 Budapest, Andrássy út 113. (HU)
(57)
A találmány tárgya kapásjelző fix súlyos ún. fenekező, valamint a mederben lévő fő fix súlyos felszíni vagy vízközi rablóhalas horgászathoz, amelynek bottartó egysége (11) és a bottartó egységen (11) elhelyezett érzékelője (1) van.
A találmány szerinti kapásjelzőt az jellemzi, hogy érzékelője (1) nyomásérzékelés elvén működő érzékelő, amely egy bottartó egység (11) kereszttartóján (7) lévő bottartóba (3) van beépítve, és amely kábel (4) útján a bottartó egységhez (11) csatlakozó feldolgozó moduljával (8) van összekötve, amely feldolgozó modul (8) az érzékelő (1) jeleit érzékelve hang- és/vagy fényhatás útján jelzést adó módon van kialakítva.

1. ábra

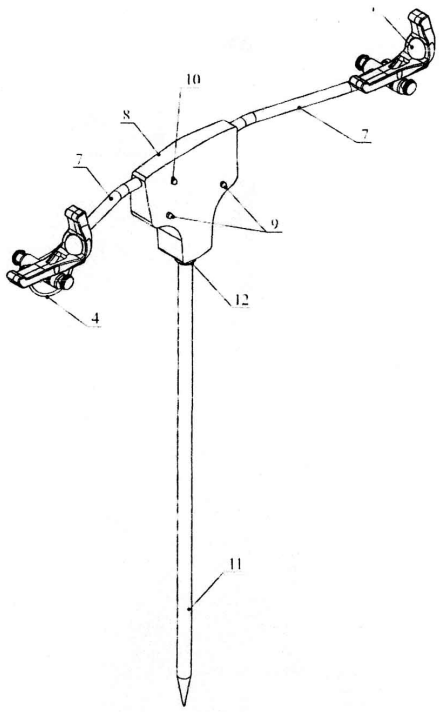

(51) A21D 2/36 (2006.01)
A21D 8/06 (2006.01)

(13) A1

(21) P 15 00245

(22) 2015.05.20.

(71) Eszterházy Károly Főiskola, 3300 Eger, Eszterházy tér 1. (HU)

(72) Dr. habil. Dulai Sándor PhD 60%, 3300 Eger, Leányka út 6. (HU)
Dr. Forgó Péter 40%, 3300 Eger, Leányka út 6. (HU)

(54) Magas mikroelem tartalmú kecskebúzás funkcionális sütőipari termékek és előállítási eljárásaik kifejlesztése

(74) Nagy Gábor Zsolt, 3300 Eger, Árpád út 68. 1em.1. (HU)

(57)
A találmány tárgya kecskebúza (Aegilops) mag őrleményét felhasználó sütőipari élelmiszertermékek, illetve ezek előállítására szolgáló technológiák.
A találmány kidolgozásánál a kitűzött feladat az volt, hogy olyan funkcionális sütőipari terméket állítsanak elő, mely a közforgalomban kapható sütőipari termékektől magasabb mennyiségben tartalmaz mikroelemeket. Fontos szempont volt, hogy a hozzáadott mikroelem tartalom természetes növényi forrásból származzon.
A gyártástechnológia során a sütőipari termékek tésztakészítésénél a hagyományos búzalisztet keverik kecskebúza liszttel eltérő arányban. A kecskebúzában természetes módon megtalálható kálium, réz, mangán, vas, cink tartalom segítségével növelik meg a termékek mikroelem tartalmát.

---

(51) A23C 21/08 (2006.01)

(13) A1

(21) P 15 00244

(22) 2015.05.20.

(71) Eszterházy Károly Főiskola, 3300 Eger, Eszterházy tér 1. (HU)

(72) Nagy Gábor Zsolt 40%, 3300 Eger, Leányka út 6. (HU)
Dr. Juhász Ákos 30%, 3300 Eger, Leányka út 6. (HU)
Dr. Forgó Péter 30%, 3300 Eger, Leányka út 6. (HU)

(54) Esszenciális zsírsavakkal dúsított tejsavó alapú élelmiszertermékek és előállítási eljárásaik kifejlesztése

(74) Nagy Gábor Zsolt, 3300 Eger, Árpád út 68. 1em.1. (HU)

(57)
A találmány tárgya tejsavó esszenciális zsírsavakkal történő dúsításával készülő élelmiszertermékek, illetve ezek előállítására szolgáló technológiák.
A találmány kidolgozásánál a kitűzött feladat az volt, hogy tejsavó alapú terméket állítsanak elő, mely magas esszenciális zsírsavtartalommal rendelkezik.
A gyártástechnológia során ω-3 és ω-6 zsírsavakat tartalmazó növényi vagy állati eredetű zsírsavforrásokkal dúsítják a tejsavót, majd a megfelelő homogén állag elérését követően ezt követően ízesítik és érlelik a terméket.

---

(51) A23C 23/00 (2006.01)

(13) A1

(21) P 15 00216

(22) 2015.05.08.

(71) Rákosi Attila, 1154 Budapest, Népfelkelő u. 77. (HU)

(72) Rákosi Attila, 1154 Budapest, Népfelkelő u. 77. (HU)

(54) Friss sajt és joghurt anyagú, bevonatos tejdesszert darabáru termékcsalád és eljárás annak előállítására

(57)
Édes desszert darabáru termékcsalád, mely tagjainak fő tejtermék összetevője a friss sajt és vele együttesen a szűrt, sűrített joghurt és/vagy a melegítéssel szilárdított joghurt, teljes felületükön csokoládéval vagy kakaós masszával bevontak, valamint eljárás előállításukra.

(51) **A23K 1/18** (2006.01)
A23K 1/16 (2006.01)
A23K 1/175 (2006.01)
A61P 1/12 (2006.01)
(13) **A1**
(21) **P 15 00195**
(22) 2015.04.28.
(71) Alpha-Vet Állatgyógyászati Kft., 8000 Székesfehérvár, Homoksor 7. (HU)
(72) dr. Móré Attila, 8000 Székesfehérvár, Olaj u. 56. (HU)
(54) **Takarmánykiegészítő adalék**
(74) Kovári Szabadalmi és Védjegy Iroda Kft., 1012 Budapest, Attila út 125. (HU)
(57)
A találmány tárgya huminsavakat, cink és réz vegyületeket tartalmazó takarmánykiegészítő készítmény a szopós és választott malacok hasmenéses megbetegedésének megelőzésében és/vagy kiegészítő kezelésében történő alkalmazásra, amely töredékére csökkenti a malacok cinkürítését és ezáltal jelentősen csökkenti a talajterhelést anélkül, hogy az általánosan alkalmazott cink-oxidos kezelés klinikai hatása csökkenne. A találmány szerinti készítményben a huminsavak, a cink és réz tömegaránya aránya elemi cinkre és rézre számolva 100:2,5-10: 2,5-12, előnyösen 100:3,3-7, 5: 3,5-9, legelőnyösebben 100:4-6,5: 4,5-7,5 közötti. A találmány szerinti termék jellemző terápiás mennyiségében a takarmánykeverék cinktartalma 100-160 ppm közötti mennyiségű, a jelenleg ajánlott 2800 ppm mennyiségű cink-oxid helyett.

1. ábra

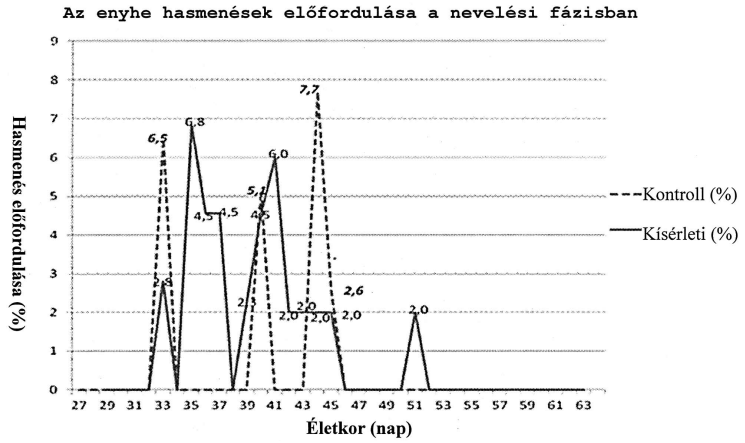

(51) **A23L 1/314** (2006.01)
A23L 1/31 (2006.01)
(13) **A1**
(21) **P 16 00630**
(22) 2016.11.21.
(71) MERIAN Foods Élelmiszeripari Kft., 5900 Orosháza, Szarvasi utca 16. (HU)
(72) Bényi Zoltán 40%, 2330 Dunaharaszti, Eötvös u. 74. (HU)
Kurucz Anna 30%, 6600 Szentes, Honvéd u. 25. (HU)
Elekes Lajos 30%, 8800 Nagykanizsa, Varasdi u. 17. (HU)
(54) **Sajtburkolatú virsli**
(74) Kormos Ágnes, 1132 Budapest, Váci út 66. (HU)
(57)
A találmány tárgya sajtburkolatú virsli, amely virsli masszából és sajtburkolati masszából van összeállítva.

A virsli massza törvényben előírt alapösszetevőként 40-58 tömeg% baromfihúst, 0-6 tömeg% sertésszalonnát, 4-12 tömeg% baromfibőrt és 18-26 tömeg% vizet, valamint egyéb összetevőket, így 1,5-3,5 tömeg% módosított növényi keményítőt, 2-3,3 tömeg% növényi fehérjét, 0,5-2,8 tömeg% növényi rostot, 0,4-1,6 tömeg% hidrokolloidokat, valamint 0,1-0,25 tömeg% folyékony füstöt és 1,4-1,8 tömeg% pácsót és az alginát bevonat tapadásának elősegítésére szolgáló 0,15-0,44 tömeg% kalcium-kloridot vagy kalcium acetátot tartalmaz.
A sajtburkolatú virslire jellemző, hogy a sajtburkolati massza 1,2-1,7 tömeg% rugalmas állományt biztosító egyik Na-alginátból, 1,2-1,7 tömeg% kemény, tömör állományt kialakító másik Na-alginátból, 2-4 tömeg% sajtaromából, 0,2-1 tömeg% konyhasóból, 44-50 tömeg% krémsajtból és 44-50 tömeg% vízből van összeállítva.
A találmány tárgya továbbá a sajtburkolatú virsli előállítására szolgáló eljárás is, amely során a virsli massza ismert összetevőit masszatöltő gépbe (1), a sajtburkolati masszát a fentiek szerinti elkészítés után a burkolati masszatöltő gépbe (2) helyezik, majd a sajtburkolattal a virsli masszát koextrúziós töltőcső segítségével bevonják, majd a 2-3 mm vastag sajtburkolatot rápréselik a virsli masszára, fürdető medencébe (4) juttatják, ahol 10-25%-os töménységű kalcium-klorid oldatban úsztatják, azután a terméket a kívánt méretre vágják, majd megfőzik úgy, hogy a termék maghőmérséklete legalább 72 °C legyen, majd 10 °C hőmérséklet alá hűtik, majd szokásos módon csomagolják.

1. ábra

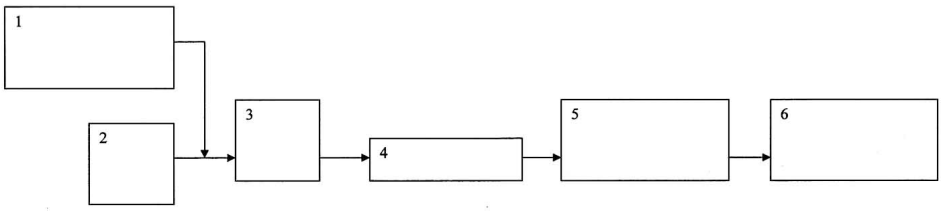

(51) **A61B 5/11** (2006.01)
G06T 7/20 (2006.01)
(13) **A1**
(21) **P 15 00222**
(22) 2015.05.08.
(71) Steiner Henriette, 1039 Budapest, Lukács György utca 12. VII/23. (HU)
(72) Steiner Henriette, 1039 Budapest, Lukács György utca 12. VII/23. (HU)
(54) **Elrendezés és eljárás biomechanikai mozgásvizsgálathoz speciális kalibráló eljárás alkalmazásával**
(57)

A találmány célja az Ariel Performance Analysis System (APAS) nevű, optikai elven működő, videó alapú, számítógéppel vezérelt mozgásanalizáló szoftver segítségével különböző biomechanikai mérések végzése speciális igényű és normálistól eltérő fejlődésű vizsgálati személyek körében, valamint speciális mérnöki elrendezések és eljárások, mint biomechanikai mozgásvizsgálatok kivitelezése. Ezért az Ariel Dynamics Inc. cég által fejlesztett Ariel Performance Analysis System (APAS) szoftvert az alábbi elrendezés módosításokkal látták el: automatikus markerfelismeréshez markerek és reflektor fejlesztése, speciális igényű pácienseik részére markerek fejlesztése, kalibráló testek fejlesztése, mérési környezet fejlesztése, biztonságtechnikai kialakítása fogyatékosok számára. A mozgáslabor a megadott elrendezésben (13. ábra) négy videokamerát, egy központi számítógépet és geometriai finitizálást tartalmaz.
A kalibrálás eljárása során kalibráló elrendezést és eljárást használnak, mely egy gömbökkel, ill. körökkel kiszerkesztett kalibráló háló segítségével történik Ennek segítségével pontosabb és gyorsabb kalibráció érhető el a mérés számára.

12. ábra

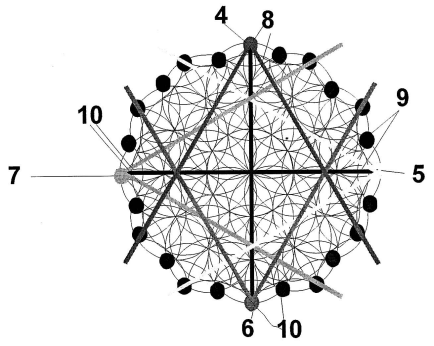

(51) A61F 5/41 (2006.01)

(13) A1

(21) P 15 00249

(22) 2015.05.21.

(71) Kálmán Lajos, 5200 Törökszentmiklós, Mészáros Lőrinc utca 15. (HU)

(72) Kálmán Lajos, 5200 Törökszentmiklós, Mészáros Lőrinc utca 15. (HU)

(54) Szexuális segédeszköz kantárral és rögzítőgyűrűvel

(74) Jankura János, 1087 Budapest, Százados út 32. (HU)

(57)

A találmány tárgya szexuális segédeszköz kantárral és rögzítő gyűrűvel. A segédeszközre az a jellemző, hogy üregének (6) köpenyében (1) kantárja (2) van, arra szerelt rögzítő gyűrűje (3), abban elhelyezett ékréssel kialakított (27) ékkel (4) van ellátva, továbbá a köpeny (1) harántbordával (7), belső bütyökkel (8), külső gyűrűvel (13) és körgyűrűvel (25) van ellátva, továbbá az üreg belső gyűrűvel, ékbordával (10), harántbordával (7), kantárgyűrűvel (24) és belső bütyökkel (8) van ellátva, továbbá a köpeny (1) belső felülete hasábbordával (11), és bordadudorral (12) van ellátva és belső gyűrűk (9) vannak elhelyezve, továbbá a kantár (2) kantár kapoccsal (14) van rögzítve a köpeny (1) felső falában kialakított kapocsfészkébe (15), továbbá a köpeny (1) hurokfejjel (17) van ellátva és a kantár átölelő módon van elhelyezve és laphurokkal (18) van rögzítve, továbbá a kantár (2) rögzítő gyűrűje (3), golyóréssel (28) kialakított ékgolyón (20) átmenő csapszeggel (19) van ellátva, valamint ékgolyóval (20) és ékkel (4) van rögzítve, továbbá a kantár (2) kantárfurattal van ellátva és a köpeny (1) furat patentjára van helyezve, továbbá a köpeny (1) külső felülete makkperemmel (21) és külső gyűrűvel (13) van ellátva, továbbá a köpeny (1) felületén külső bütyök (22) vannak kialakítva, valamint a kantárban (2) kantárfurat (16) van és a köpeny (1) furat patentjára (29) van szerelve, továbbá a köpenybe (1) hurokfej (17) van kiképezve és laprugókkal (18) a kantárba (2) illesztve, valamint a köpeny (1) belsejébe elhelyezett kantár (2) rögzítő gyűrűvel (23) van összefogva.

1a ábra

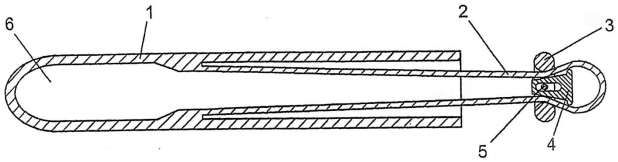

(51) A61H 19/00 (2006.01)

G08C 17/00 (2006.01)

(13) A1

(21) P 15 00183

(22) 2015.04.22.

(71) Várhelyi Géza, 1184 Budapest, Pálma u. 3. (HU)

(72) Várhelyi Géza, 1184 Budapest, Pálma u. 3. (HU)

(54) Távirányítható masszázsberendezés és eljárás annak alkalmazására

(74) PINTZ ÉS TÁRSAI Szabadalmi, Védjegy és Jogi Iroda Kft., 1539 Budapest, Pf. 590. (HU)

(57)

A találmány tárgya távirányítható masszázsberendezés elsősorban legalább két, eltérő helyszínen tartózkodó személy részére, mely érintkező eszközzel, vezérlőegységgel, kép-, mozgókép és/vagy hangfelvevő eszközzel, szoftverrel és irányító eszközzel rendelkezik, az irányító eszköz és a vezérlőegység vezetékes vagy vezeték nélküli kapcsolatban áll egymással.

A találmány jellegzetessége, hogy térbeli mozgásra képes tartószerkezettel (2) rendelkezik, a tartószerkezet (2) motorral (8) és azzal vezetékes vagy vezeték nélküli kapcsolatban álló érzékelő eszközzel (9) van ellátva, és az érintkező eszköz (1) elmozdítható, fix vagy oldható módon a tartószerkezetre (2) van rögzítve.

A találmánynak tárgya az eljárás is a berendezés alkalmazására.

1. ábra

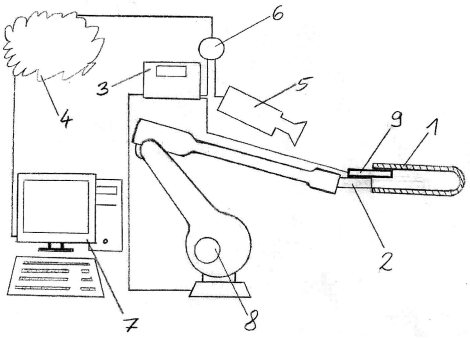

---

(51) A61K 8/96 (2006.01)
A61K 8/19 (2006.01)
A61K 8/97 (2006.01)
A61K 8/98 (2006.01)
A61Q 19/00 (2006.01)

(13) A1

(21) P 15 00251

(22) 2015.05.21.

(71) KoNoGenex Kft., 1135 Budapest, Csata u. 27. (HU)

(72) Kovács-Zombai Leonóra, 1025 Budapest, Vihorlát u. 29/b (HU)

(54) Hidratáló kozmetikai készítmény

(74) DANUBIA Szabadalmi és Jogi Iroda Kft., 1051 Budapest, Bajcsy-Zsilinszky út 16. (HU)

(57)

A találmány hidratáló és ránccsökkentő hatású kozmetikai készítményre vonatkozik, amely karsztvizet, szamártejport, aranykolloidot és növényi őssejtet tartalmaz, valamint tartalmazhat kozmetikailag elfogadható további hatóanyagokat, segédanyagokat és/vagy hordozóanyagokat is. A találmány szerinti kozmetikai készítmény előnyösen krém. Növényi őssejt-készítményként előnyös az almából származó őssejt-készítmény. A találmány szerinti kozmetikai készítmény előnyei közé tartozik, hogy a bőr hidratáltságát növeli, ezáltal a ráncokat optikailag mintegy kisimítja, a bőrérzetet javítja, javítja a bőr oxigén-felvételét és a benne komplexek formájában megtalálható ásványi anyagok a bőr feltöltése útján hasznosulnak.

---

(51) A61P 3/02 (2006.01)
A23L 1/025 (2006.01)
A61P 1/00 (2006.01)
A61P 1/04 (2006.01)
A61P 29/00 (2006.01)

(13) A1

(21) P 15 00192

(22) 2015.04.28.

(71) dr. Kovács Krisztina, 1126 Budapest, Böszörményi út 6. (HU)
dr. Ferenczi Szilamér, 2173 Kartal, Ibolya u. 12. (HU)

(72) dr. Kovács Krisztina, 1126 Budapest, Böszörményi út 6. (HU)
dr. Ferenczi Szilamér, 2173 Kartal, Ibolya u. 12. (HU)

(54) Mannooligoszaharidok alkalmazása humán gyulladásos bélbetegségek kezelésénél

(74) INTERINNO Szabadalmi Iroda, 1024 Budapest, Margit körút 73. (HU)

(57)

A találmány tárgya eljárás humán gyulladásos bélbetegség kezelésére és/vagy megelőzésére szolgáló gyógyszerkészítmény és/vagy táplálék kiegészítő készítmény előállítására.
Az eljárást az jellemzi, hogy az ismert módon előállított és kívánt esetben mágneses térben előkezelt mannooligoszacharidot a gyógyszertechnológiában szokásosan alkalmazott vivő- és segédanyagokkal gyógyszerkészítménnyé vagy táplálék kiegészítő készítménnyé alakítják.

---

(51) A63B 69/40 (2006.01)
A63B 65/12 (2006.01)

(13) A1

(21) P 15 00198

(22) 2015.04.29.

(71) Kőrösi Róbert, 3700 Kazinczbarcika, Galagonya út 7/A. (HU)
Székely Szabolcs, 3700 Kazinczbarcika, Bartók Béla út 59. (HU)
Tóth Bertalan, 9799 Szentpéterfa, Alkotmány u. 62. (HU)

(72) Tóth Bertalan, 9799 Szentpéterfa, Alkotmány u. 62. (HU)

(54) Labdaadogató szerkezet

(57)

A találmány tárgya labdaadogató szerkezet, amely lehetővé teszi nagy méretű labdák, mint például futball labda, kézi labda, adogatását oly módon, hogy a labda kilövési távolsága, kilövési gyakorisága, továbbá kilövési szöge mind vertikálisan, mind horizontálisan állítható.
Labdaadogató szerkezet, amely kerekekkel ellátott alvázra rögzített labdaadogató szerkezetből áll, amely labdaadogató szerkezet vertikális és horizontális irányban elforgatható, és a labdaadogató szerkezet a labda megvezetésére és kilövésére terelőteret és kilövő nyílást tartalmaz. Jellemzője, hogy a labdaadogató szerkezet (1) egymástól S távolságra lévő alsó felületén befogadó nyílásokkal (13) ellátott kereteinek (6, 7) egyik felső végére, tartóvázon (15) elhelyezett motorok (14) által meghajtott, hajtott tengelyekre (16), a tartóvázakon (6, 7) belül egymástól M távolságra rögzítő elemek (21) segítségével tárcsák (19) rögzülnek, és a tartóvázakon belül (6, 7) a hajtott tengelyektől (16) L távolságra szabadon forgó tengelyekre (17) tárcsák (20) rögzítő elemekkel (21) rögzülnek, és az egy síkba eső tárcsákra (19, 20), terelőteret (29) kiképző ékszíjak (22) kerülnek rögzítésre, amely terelőtérnek (29) a tárcsák (19) felőli részén a kilövő nyílás (30) helyezkedik el, míg a másik felén a labdák (5) megvezetésére begurító elemek (24, 25) rögzülnek, és a begurító elemeken (24, 25) beguruló labdák (5) a terelőtérben (29) előrehaladva a kilövő nyíláson (30) elhagyják a labdaadogató szerkezetet (1), és az ékszíjak (22) forgási sebességének beállításával tudják szabályozni a labdák (5) kilövésének a távolságát, továbbá a befogadó nyílásokba (13) a tartóegység (8) tartó rúdjai (10, 11) és a tartóegység (8) függőleges elemének (18) külső felületére csapok (9) rögzülnek, amely csapok (9) az alváz (2) rögzítő egységéhez (12) elfordítható módon csatlakoznak, ezzel biztosítva a horizontális irányban α hajlásszögben a labdaadogató szerkezet (1) elfordítását, továbbá a forgatóegység (3) tányércsapágya (4) segítségével vertikális irányban tudják β hajlásszögben biztosítani a labdaadogató szerkezet vízszintes irányú elfordulását.

1. ábra

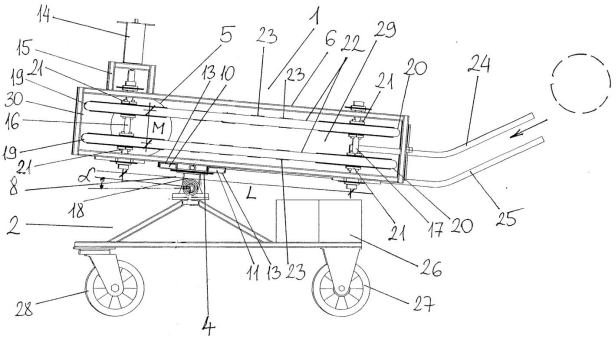

B. SZEKCIÓ - IPARI MŰVELETEK ÁLTALÁBAN ÉS SZÁLLÍTÁS

(51) **B23K 26/00** (2006.01)
E21B 7/00 (2006.01)
G02B 5/08 (2006.01)
G02B 27/00 (2006.01)

(13) **A1**

(21) **P 14 00541**

(22) 2014.11.14.

(71) SLD Enhanced Recovery, Inc, TX 77069 Houston, 4606 FM 1960 West Suit 400 (US)

(72) Bozsó Tamás, 6000 Kecskemét, Pázmány Péter u. 6. (HU)
Czinkota Imre, 2151 Fót, Hegyalja u. 13. (HU)

(54) **Védett lézerfej kútmunkálatok végrehajtásához, valamint eljárás lézerfej és annak optikai, mechanikai és áramlástechnikai elemei kútmunkálatok közbeni védelmére**

(74) dr. Bajcsi Péter, Bajcsi Ügyvédi Iroda, 6000 Kecskemét, Kisfaludy u. 3. (HU)

(57)

A találmány tárgya egy lézerfej szénhidrogénipari, geotermikus és egyéb kútmunkálatok végrehajtásához, amelynek optikai, mechanikai és áramlástechnikai elemei védettek a munkavégzési környezetben lévő anyagok, illetve a munkavégzés során képződő törmelékszemcsék (121) károsító hatásaival szemben. A találmány tárgyát képezi továbbá egy eljárás a lézerfej (102), illetve annak optikai, mechanikai és áramlástechnikai elemei kútmunkálatok közbeni védelmére, melynek során az optikai, mechanikai és áramlástechnikai elemek felületén légpárnát (114) alakítanak ki, amely megakadályozza, hogy a lézeres hevítés során felszabaduló, illetve a munkavégzési közegben eredetileg is jelen lévő törmelékszemcsék (121) az optikai, mechanikai és áramlástechnikai elemek felületére tapadjanak.

1/A ábra

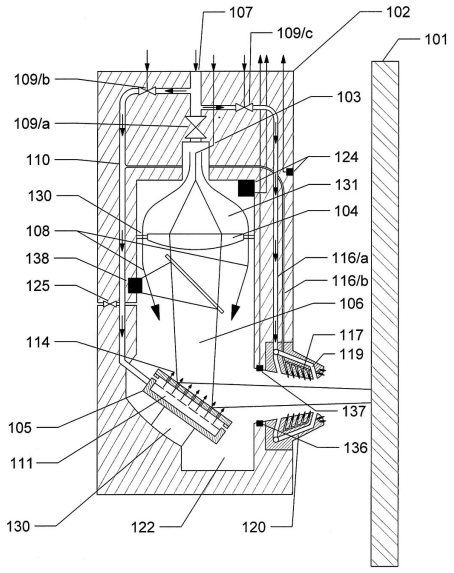

(51) **B32B 37/00** (2006.01)
B29C 65/02 (2006.01)
B29C 70/00 (2006.01)

(13) **A1**

(21) **P 14 00515**

(22) 2014.10.30.

(71) Kovács Attila, 1105 Budapest, Előd u. 4. (HU)
Horváth Gábor, 1196 Budapest, Báthori u. 130. (HU)

(72) Kovács Attila, 1105 Budapest, Előd u. 4. (HU)
Horváth Gábor, 1196 Budapest, Báthori u. 130. (HU)

(54) **Szövettel laminált hab test, valamint eljárás szövettel laminált hab test előállítására**

(74) JUREX Iparjogvédelmi Iroda, 1171 Budapest, Nemesbükk u. 49. (HU)

(57)

Szövettel erősített hab test, amelynek nyitott cellás rugalmas hab felületére műszálas vagy műszálat is tartalmazó kevert összetételű teherviselő szövet (2) van laminálva oly módon, hogy a teherviselő szövet (2) felületére egyik oldalán hőre olvadó ragasztó bevonat (5) van felhordva, és a hőre olvadó ragasztó bevonat (5) a nyitott cellás rugalmas hab test (1) felülete és a teherviselő szövet (2) között van elrendezve, és a teherviselő szövet (2) és a hőre olvadó ragasztó bevonat (5) által alkotott rétegelt anyagkompozíció a laminálás 120-220 °C közötti hőmérséklet tartományában a mérete 0,5-2%-át kitevő mértékben zsugorodó tulajdonságú; továbbá a találmány tárgya eljárás ilyen szövettel erősített hab test előállítására.

4. ábra

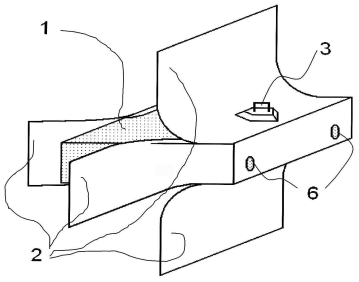

(51) **B60S 3/04** (2006.01)
A61L 2/18 (2006.01)

(13) A1

(21) P 15 00229

(22) 2015.05.14.

(71) Cser László 80%, 9600 Sárvár, Kassa u. 27. (HU)
Jaeger Éva 20%, 6400 Kiskunhalas, Thúry József u. 4/a. III.em. 9. (HU)

(72) Cser László 80%, 9600 Sárvár, Kassa u. 27. (HU)
Jaeger Éva 20%, 6400 Kiskunhalas, Thúry József u. 4/a. III.em. 9. (HU)

(54) Mobil mosó, fertőtlenítő, mentesítő állomás

(57)

A mobil mosó, fertőtlenítő, mentesítő állomás egy olyan berendezés, amely elektromos árammal ellátott helyen és terepviszonyok között is elvégzi a mosás, fertőtlenítés, mentesítés feladatát miután mindkét oldal saját aggregátorral (9) van ellátva. A berendezés a szállíthatóság miatt két egymásnak tükörképet mutató, helyszínen összeszerelendő saját mosófolyadék (1j, 1b) és szennyezett folyadék (2j, 2b) tárolótartályokkal rendelkezik, amelyeket tartálykocsikból szabványos csatlakozó elemeken és tolózárakon (41) keresztül lehet feltölteni, illetve üríteni (5, 41) és a keletkezett szennyezett folyadékot a milyenségének megfelelő tároló, illetve megsemmisítő helyre szállítani. A berendezés az összeszerelt szerkezetre helyszínen felrakásra kerülő külső tokos vezérelhető kapuk (6, 7, 8), valamint szerkezetre felkerülő perforált lemez, fenéklemez, ponyvatartók (31, 32) és a rászerelt ponyva segítségével zárt teret alkot, amelyben a járművek, védőfelszerelésben lévő személyek, harcjárművek kezelése folyhat a magasnyomású szivattyú rendszer (10) alkalmazásával, amelyet a vezérlés a szerkezetben lévő eszközöknek megfelelően szakaszolva működtet. A berendezés hálózatról is üzemelhet a kiépített külső áramforrás csatlakozó hely segítségével. Az egyidejű áramterhelés elkerülésére a szivattyú rendszer (10) és a fúvókák és csövezésük minden esetben szakaszosan lépnek üzembe. A berendezést maga a jármű vezetője üzemelteti a vezérlés és a távirányító segítségével, így megakadályozva, hogy a vezetőt bármilyen szennyeződés érje. A működést különféle segédszerkezetek, mint rámpák, jeladók, jelfogók, szárító ventilátor segítik.
A berendezés használható környezetvédelmi, humán egészségügyi, állategészségügyi, szállító és harcjárművek mentesítési feladatainak ellátására.

1. ábra

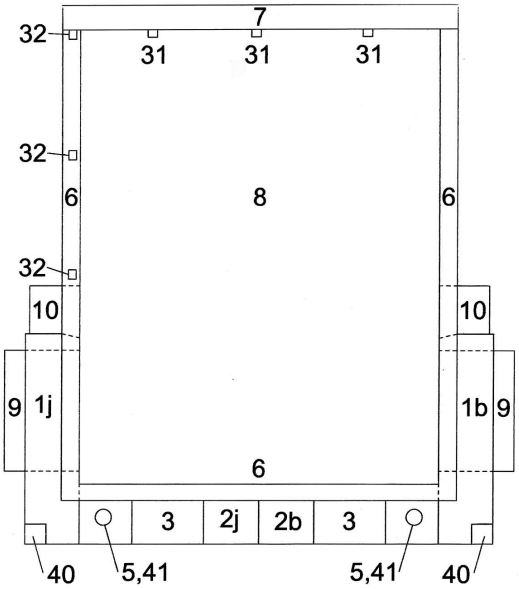

(51) B62K 19/00 (2006.01)

(13) A1

(21) P 15 00197

(22) 2015.04.29.

(71) Horváth Tamás, 8600 Siófok, Ságvári u. 3. (HU)

(72) Horváth Tamás, 8600 Siófok, Ságvári u. 3. (HU)

(54) Bambusz-szénszövet kompozit cső szerkezet elsősorban kerékpárvázhoz és eljárás annak előállítására

(74) PINTZ ÉS TÁRSAI Szabadalmi, Védjegy és Jogi Iroda Kft., 1539 Budapest, Pf. 590. (HU)

(57)

A találmány tárgya bambusz-szénszövet kompozit cső szerkezet elsősorban kerékpárvázhoz.
A találmány jellegzetessége, hogy bambuszfurnér réteggel (1) és szénszövet réteggel (2) rendelkezik, a bambuszfurnér réteg (1) és a szénszövet réteg (2) epoxigyantával vagy poliésztergyantával, vagy poliuretángyantával van egymáshoz erősítve.
A találmány tárgya az eljárás is annak előállítására.

1. ábra

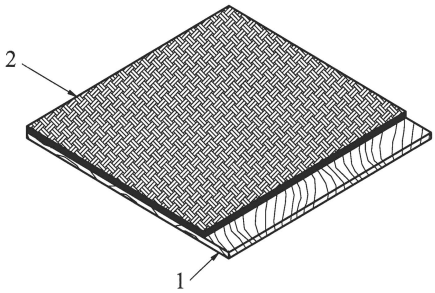

C. SZEKCIÓ - VEGYÉSZET ÉS KOHÁSZAT

(51) C04B 18/00 (2006.01)
B09B 3/00 (2006.01)
C04B 14/00 (2006.01)
C04B 16/00 (2006.01)
C04B 22/00 (2006.01)

(13) A1

(21) P 15 00224

(22) 2015.05.08.

(71) Bus Károly, 1028 Budapest, Kőrózsa u. 13. (HU)

(72) Bus Károly, 1028 Budapest, Kőrózsa u. 13. (HU)

(54) Eljárás hulladékbeton előállítására, és az eljárással előállított hulladékbeton

(57)

A találmány tárgya eljárás hulladékbeton előállítására, és az eljárással előállított hulladékbeton, amely a különböző hulladékok egyszerű feldolgozásából származó, az építőiparban széles körben felhasználható betontermékek gyártására alkalmas, úgymint például útalap, sávbeton, házalap, zajterelő falak, autópályák/autóutak sávelválasztó terelőbeton készítésére, szendvicspanelek, zsalukövek kitöltő falazataként, illetve a hulladék típusától függően, akár falazat építésére is. Tartalmaz cementet, vizet, aprított hulladékokat, úgymint aprított autógumi és/vagy bármilyen aprított műanyaghulladék és/vagy bármilyen aprított fémhulladék és/vagy bármilyen aprított növényi hulladék és/vagy aprított vegyes hulladék és/vagy aprított textilhulladék és/vagy bármilyen aprított üveghulladék és/vagy aprított és célszerűen közömbösített kommunális hulladék, szerves kötőanyagként olyan homo-, ko- és terpolimert, amely vízben oldható és/vagy diszpergálható, nem tartalmaz, nem bocsát ki környezetre káros illékony szerves szénhidrogéneket, ilyen polimerek például a vinil klorid és/vagy telített- , telítetlen- és/vagy aromás szerves savak vinil észterei, vinilbutirál és/vagy etilén és/vagy akrilsav észterek és/vagy sztirol és/vagy alkil izocianátok és/vagy szilánok és/vagy sziloxánok felhasználásával készülnek, és tartalmazhatnak polivinil alkoholokat és/vagy cellulóz étereket és/vagy más védőkolloidokat. A találmány jellemzője, hogy az összetevők alábbi arányban történő, egyszerű összekeverésével állítható elő: 20-50 térfogat% cement, 0,3-10 térfogat% szerves polimer kötőanyag, 8-30 térfogat% víz, és 50-100 térfogat% aprított hulladék.

(51) **C05F 11/02** (2006.01)
C05F 3/00 (2006.01)
C05F 11/00 (2006.01)
C09K 17/40 (2006.01)
(13) **A1**
(21) **P 15 00219**
(22) 2015.05.11.
(71) PLANTACO Logisztikai és Szolgáltató Kft., 7696 Hidas, 1211 (HU)
(72) dr. Sebestyén Endre 25%, 2484 Agárd, Gesztenyesor 40. (HU)
Méder György 15%, 7695 Mecseknádasd, Hegyalja út 53. (HU)
Apró János 15%, 2451 Ercsi, Jókai M. út 6. (HU)
Burkus Imre 15%, 7624 Pécs, Rodostó út 6. (HU)
Gergely Zoltán 7.5%, 7150 Bonyhád, Fáy út 31. (HU)
dr. Karsai József 12.5%, 5400 Battonya, Petőfi tér 16. (HU)
Balogh Gyula Bogumil 5%, 2400 Dunaújváros, Vasút út 65. (HU)
Gyulai Balázs 5%, 2475 Kápolnásnyék, Bartók B. út 2.3 (HU)
(54) **Alginit hidrolizátumot és gilisztahumusz hidrolizátumot tartalmazó talaj/vagy növénykondicionáló készítmények**
(74) dr. Horváth Zoltán, 1021 Budapest, Széher út 55/a (HU)
(57)
A találmány tárgya alginit hidrolizátum vagy alginit hidrolizátum származékának és gilisztahumusz hidrolizátum vagy gilisztahumusz hidrolizátum származékának együttes alkalmazása talaj és/vagy növénykondicionáló szerként. Az alginit és gilisztahumusz savas vagy lúgos közegben végzett hidrolízisével nyert hidrolizátumok keverékét, vagy ezek szárított keverékét alkalmazhatjuk talaj és/vagy növénykondicionáló szerként. A találmány előnyös kiviteli formája szerint a hidrolizátumokat összekeverve, vagy külön-külön egymást követően nagy felületű szilárd hordozóra visznek fel, az így kapott port granulálják, vagy szuszpenzióvá, szuszpoemulzióvá alakítják.

---

(51) **C07F 11/00** (2006.01)
C07D221/10 (2006.01)
C08F 2/06 (2006.01)
C08F 4/78 (2006.01)
C08F 10/14 (2006.01)
C08F255/08 (2006.01)
(13) **A1**
(21) **P 15 00233**
(22) 2015.05.15.
(71) XiMo Hungary Kft., 1031 Budapest, Záhony u. 7. Graphisoft Park 'DB' épület (HU)
(72) dr. Ondi Levente, 2112 Veresegyház, Vadrózsa u. 32. (HU)
dr. Gulyás Henrik, 1034 Budapest, Bécsi u. 102/C. III/1. (HU)
dr. Georg Fráter, CH-9642 Schwand, EBNAT-KAPPEL (CH)
(54) **Volfrám alapú metatézis katalizátorok**
(74) DANUBIA Szabadalmi és Jogi Iroda Kft., 1051 Budapest, Bajcsy-Zs. út 16. (HU)
(57)
A találmány tárgya (II) képletű vegyület

II

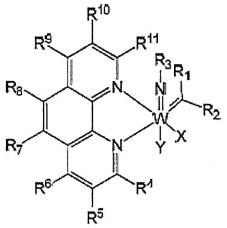

ahol
X jelentése alábbi általános képletű szubsztituált pirrolid

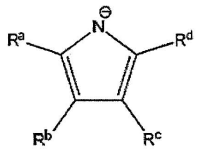

R^a, R^b, R^c és R^d jelentése egymástól függetlenül H , C1-C4 alkil-, C1-C4 alkoxi-, aril-, ariloxi-, dialkilamino-, diarilaminocsoport, halogénatom, trifluormetil-, ciano-, nitro-, szulfonil- és szulfinilcsoport közül van kiválasztva;
Y jelentése C1-C6 alkoxi- és C1-C10 ariloxicsoport közül van kiválasztva, mindkettő adott esetben szubsztituált;
R^1 jelentése H , C1-C12 alkil- és 5-18 tagú arilcsoport közül van kiválasztva, mindkettő adott esetben szubsztituált;
R^2 és R^3 jelentése C1-C12 alkil- és 5-18 tagú arilcsoport közül van kiválasztva, adott esetben mindkettő szubsztituált; és
R^4, R^5, R^6, R^7, R^8, R^9, R^{10} és R^{11} jelentése egymástól függetlenül H , C1-C4 alkilcsoport és halogénatom közül van kiválasztva.
A vegyületek diciklopentadién polimerizációjánál használt metatézis katalizátor különösen hatásos prekurzorai.

---

(51) **C07F 11/00** (2006.01)
C07D213/127 (2006.01)
C07D213/22 (2006.01)
(13) **A1**
(21) **P 15 00234**
(22) 2015.05.15.
(71) XiMo Hungary Kft., 1031 Budapest, Záhony u. 7. Graphisoft Park 'DB' épület (HU)
(72) dr. Ondi Levente, 2112 Veresegyház, Vadrózsa u. 32. (HU)
dr. Gulyás Henrik, 1034 Budapest, Bécsi u. 102/C. III/1. (HU)
dr. Georg Fráter, CH-9642 Schwand, EBNAT-KAPPEL (CH)
(54) **Eljárás volfrám alapú katalizátorok előállítására**
(74) DANUBIA Szabadalmi és Jogi Iroda Kft., 1051 Budapest, Bajcsy-Zs. út 16. (HU)
(57)
A találmány egy metatézis katalizátor aprotikus oldószerben történő előállítására vonatkozik, amelynek során egy (II) képletű vegyületet

II

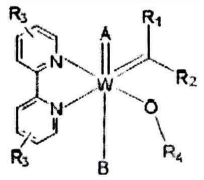

ahol
A jelentése O, N-R, N-O-R és N-N-O-R csoport közül van kiválasztva, ahol R jelentése alkilcsoport; adott esetben szubsztituált arilcsoport; $-NR_5R_6$ csoport, ahol R_5, R_6 jelentése alkilcsoport; és arilcsoport közül van kiválasztva;
B jelentése pirrol, pirazol és indol közül van kiválasztva, amelyek adott esetben szubsztituáltak; vagy B jelentése OR_4 csoport;
R_1 és R_2 jelentése egymástól függetlenül H, alkilcsoport és adott esetben szubsztituált arilcsoport közül van kiválasztva;
R_3 jelentése H, alkil-, aril-, OR, alkoxikarbonil-, perfluorozott alkilaril, NR_2 és CN csoport közül van kiválasztva, vagy R_3 szubsztituensek egyike vagy mindkettő jelentése egy funkciós csoporttal ellátott szilárd felszín;
R_4 jelentése a következő csoportok közül van kiválasztva: alkilcsoport, amely adott esetben halogénatommal és fenilcsoporttal van szubsztituálva, ahol a fenilcsoport adott esetben szubsztituált; $SiAr_3$ képletű csoport, ahol Ar jelentése adott esetben szubsztituált arilcsoport; aril- vagy heteroarilcsoport adott esetben egy vagy több fenilcsoporttal és halogénatommal van szubsztituálva, ahol a fenilcsoport is szubsztituálva lehet; vagy ha B jelentése OR_4 csoport, akkor a két OR_4 csoport együtt gyűrűt képezhet; vagy R_4 jelenthet funkciós csoportot tartalmazó szilárd felületet;
érintkeztetnek az oldószerrel Lewis-sav távollétében.
A találmány kiterjed a fentiek szerinti előállított metatézis katalizátorra, valamint ennek katalizált metatézis reakcióban való alkalmazására.

---

(51) **C08L 23/00** (2006.01)
C08K 3/36 (2006.01)
C08L101/12 (2006.01)
(13) **A1**
(21) **P 15 00237**
(22) 2015.05.17.
(71) Dr. Pintér János 40%, 1025 Budapest, Gomba utca 12-14. (HU)
Herczegh Károly 40%, 1108 Budapest, Szövőszék utca 20. V. emelet 22. (HU)
Dr. Pintérné dr. Reisz Ágnes 20%, 1025 Budapest, Gomba utca 12-14. (HU)
(72) Dr. Pintér János 40%, 1025 Budapest, Gomba utca 12-14. (HU)
Herczegh Károly 40%, 1108 Budapest, Szövőszék utca 20. V. emelet 22. (HU)
Dr. Pintérné dr. Reisz Ágnes 20%, 1025 Budapest, Gomba utca 12-14. (HU)
(54) **Rugalmas, vízáteresztő (vízpermeábilis) idomok**
(57)
A találmány tárgya rugalmas, vízáteresztő (vízpermeábilis) idom, hangszigetelő (zajcsökkentő) ütési vagy esési energia elnyelő lemez vagy tégla, rezgéscsillapító lemez (például gépek, műszerek alá), játszótéri/extrém sportpálya burkolóanyaga, műfű és más dekorációs célt is szolgáló burkolat, valamint izzadó locsolócső előállítására alkalmas készítmény, amely 25-55 tömeg%-ban szobahőmérsékleten nem elasztikus (vízre nézve inert) szervetlen anyag, mint például mosott folyami homok, gránitőrlemény vagy nem elasztikus műanyaghulladék (e-hulladék, járműipari, nem poliuretán hulladék), őrlemény 0,2-2,4 mm szemcseméretű frakcióját, 20-50 tömeg% elasztikus anyag (gumi, műgumi, használt gumiabroncs, járműipari poliuretán hulladék) őrleményének 0,1-4,0 mm szemcseméretű frakcióját, továbbá 5-25 tömeg% legalább 30%-ban ataktikus polimert tartalmazó virgin vagy újrahasznosított polietilén és/vagy polipropilén (vagy ezek kopolimere) kötőanyagot tartalmaz a feldolgozáshoz adott esetben szükséges segédanyagok (csúsztatóanyagok, kenőanyagok) legfeljebb 3 phr mennyisége mellett.

---

(51) **C11D 3/00** (2006.01)
C11D 17/00 (2006.01)

(13) A1

(21) P 15 00255

(22) 2015.05.27.

(71) Róth Gábor, 6060 Tiszakécske, Harkály u. 33. (HU)
Szöllősi Péter, 5000 Szolnok, Karinthy Frigyes út 162. (HU)

(72) Róth Gábor, 6060 Tiszakécske, Harkály u. 33. (HU)
Szöllősi Péter, 5000 Szolnok, Karinthy Frigyes út 162. (HU)

(54) Csobbanásmentesítő, illatosító és fertőtlenítő golyók

(57)
A találmány tárgya a csobbanásmentesítő golyó, mely két egymáshoz rögzített rétegből van kialakítva, melyek közül az egyik egy vízben oldódó műanyag réteg, melyhez egy illatosító és fertőtlenítő granulátum csatlakozik. A találmány főbb jellemzője, hogy a külső illat és fertőtlenítő réteg a belső polivinil-alkohol (PVA) oxigénnel dúsított szerkezeti kialakításához csatlakozik .

1. ábra

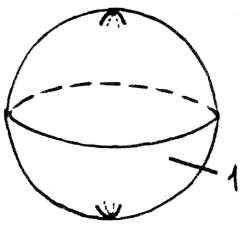

---

(51) C12N 5/0775 (2010.01)
A61K 35/00 (2006.01)
A61K 35/12 (2006.01)
A61K 35/32 (2006.01)

(13) A1

(21) P 15 00218

(22) 2015.05.08.

(71) DeltaBio 2000 Kft., 6726 Szeged, Temesvári krt. 62. (HU)
MTA Szegedi Biológiai Kutatóközpont, 6726 Szeged, Temesvári krt. 62. (HU)

(72) dr. Haracska Lajos 50%, 6726 Szeged, Lövölde út 60. (HU)
dr. Monostori Éva 25%, 6771 Szeged, Sarkantyú u. 72. (HU)
dr. Kriston-Pál Éva 15%, 3704 Berente, Petőfi Sándor utca 36. (HU)
Gercsó Andrásné 5%, 6723 Szeged, Ecsedi Géza utca 7. (HU)
Illésné Kovács Katalin 5%, 6710 Szeged, Móricz Zsigmond utca 7. (HU)

(54) Eljárás és készítmény ortopédiai betegségek, így ízületiporc-sérülések, különösen ízületi diszplázia kezelésére

(74) DANUBIA Szabadalmi és Jogi Iroda Kft., 1051 Budapest, Bajcsy-Zs. út 16. (HU)

(57)
A találmány tárgyát képezi készítmény és kezelési eljárás nem humán emlős páciens ízületiporc-sérülésének, előnyösen így ízületi diszpláziájának és ortopédiai betegségének (például részleges, vagy teljes ínszalag szakadás, patella ficam) kezelésére.

D. SZEKCIÓ - TEXTIL- ÉS PAPÍRIPAR

(51) D21H 19/06 (2006.01)

B31F 1/07 (2006.01)
B82Y 30/00 (2011.01)

(13) A1
(21) P 14 00501
(22) 2014.10.22.
(71) Molnár László, 8230 Balatonfüred, Széchenyi u. 51. (HU)
(72) Molnár László, 8230 Balatonfüred, Széchenyi u. 51. (HU)
(54) Higiéniai papír termék és eljárás előállítására
(74) PATENDER Kft., 1113 Budapest, Badacsonyi u. 2/b. (HU)
(57)

A találmány tárgya higiéniai papír termékre és előállítási eljárására vonatkozik, mely a tissue-papír gyártása során a tissue-szalag áttekercselés szakaszában a száraz tissue-szalagra felviszik a nanométerű 0,5-1,2 mg/g rostkoncentráció közötti ezüst, cink-oxid kolloid oldatot és ezzel nemesítve a rostok felületét. Az ezüst- és cink-oxid nanoszemcsék jellemzően 30 nm alatti méretűek. Magát a nanokolloidos oldatot a nemesítés előtt legalább 2 órával ultrahangos homogenizálással kell kezelni. A homogenizátor nagy nyírófeszültséget hoz létre a folyadékban, amely alkalmas a szétváló folyadékrészek közé a nanoanyagokat homogén módon bejuttatni. Az ilyen módon előkészített kolloid oldatot szórással lehet a papírtermék felületére felvinni. A speciális papírrost egyedi bevonata végül 30-70 nanométer „vastag” lesz. Mely felületű papír már alkalmas a higiéniai funkciók ellátására.
A kezelés hatására a papír felülete antibakteriális bevonatú, önálló védő felületű. E tulajdonsága miatt a síköblítésű toalett felülete tisztább marad. A higiéniai papír termék perforált és kívánt esetben domborítható. A perforáció oly módon kerül megvalósításra, hogy paralelogramma alakú lesz egy-egy egység. Ez a kialakítás azért fontos, hogy más higiéniai papírtermékektől, mint a toalett papír, vagy a kéztörlő, a formája révén is megkülönböztető legyen.

E. SZEKCIÓ - HELYHEZ KÖTÖTT LÉTESÍTMÉNYEK

(51) E01C 9/04 (2006.01)
E01B 3/40 (2006.01)

(13) A1
(21) P 14 00535
(22) 2014.11.13.
(71) Sujtó Géza, 1173 Budapest, Napkelet u. 26. (HU)
Hatvani Jenő, 6800 Hódmezővásárhely, Márton u. 4/a. (HU)
(72) Sujtó Géza, 1173 Budapest, Napkelet u. 26. (HU)
Hatvani Jenő, 6800 Hódmezővásárhely, Márton u. 4/a. (HU)
(54) Útátjáró vasúti pályához, valamint előregyártott vasbeton lemez útátjáró kialakításához
(74) Kovári György, ADVOPATENT Szabadalmi és Védjegy Iroda, 1011 Budapest, Fő u. 19. (HU)
(57)

A találmány tárgya útátjáró vasúti pályához, amelynek a vasúti pálya sínjeinek (6a, 6b) befogadására szolgáló vályúkat (3a, 3b) tartalmazó vasbeton pályalemeze (1) van, amelyhez a vasúti pálya átmeneti szakaszokkal (2a, 2b) csatlakozik.
Az átjáró lényege, hogy a pályalemeznek (1) a középrésze (1c) alsó részéből a vasúti pálya hosszirányába kinyúló lemeztagjai (1a, 1b) vannak, amelyek felső felülete (f) a vályúk (3a, 3b) fenékszintjének (t) a folytatásában, előnyösen e fenékszint (t) alatt, az átmeneti szakaszok (2a, 2b) rugalmasságának a szabályozására szolgáló alátétek (9, 13) elhelyezésére alkalmas magasságban húzódik. A sínek (6a, 6b) az átmeneti szakaszokon az alátét(ek) (9, 13) közbeiktatásával a pályalemez (1) kinyúló lemezrészeiben (1a, 1b) oldhatóan rögzítve e felületre (f) vannak leerősítve.
A vasúti útátjáró kialakítására szolgáló előregyártott vasbeton pályalemez vasúti pálya hosszirányában húzódó, a sínek (6a, 6b) befogadásához előirányzott vályúkat (3a, 3b) tartalmaz és erre a pályalemezre az jellemző, hogy a pályalemeznek (1) egy középrésze (1c) van, valamint ennek az alsó részéből a vasúti pálya irányában kinyúló

lemeztagokkal (1a, 1b) rendelkezik, amelyek felső felülete (f) a vályúk (3a, 3b) fenékszintjének (t) a folytatásában, előnyösen e fenékszint (t) alatt lévő síkban húzódik.

2. ábra

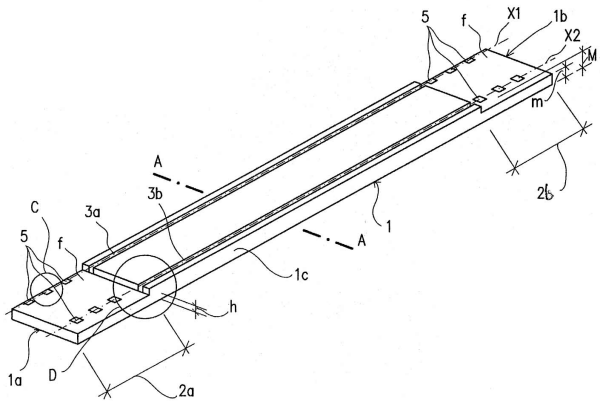

(51) E04D 13/04 (2006.01)
E03B 3/02 (2006.01)
(13) A1
(21) P 15 00143
(22) 2015.04.02.
(71) Resch Ferenc, 2234 Maglód, Ady Endre u. 16. (HU)
(72) Resch Ferenc, 2234 Maglód, Ady Endre u. 16. (HU)
(54) Háztartási esővízgyűjtő csatornarendszer
(57)

A találmány sátor-, illetve nyeregtetőn a hagyományos ereszcsatornával párhuzamosan a tető síkjában felszerelt esővízgyűjtő csatorna, mely a felhasználói szint felett összegyűjti az esővizet a tetőtérben elhelyezett tartályba, ahonnan gravitációs elven jut el a víz a felhasználási helyre, helyekre.

1. ábra

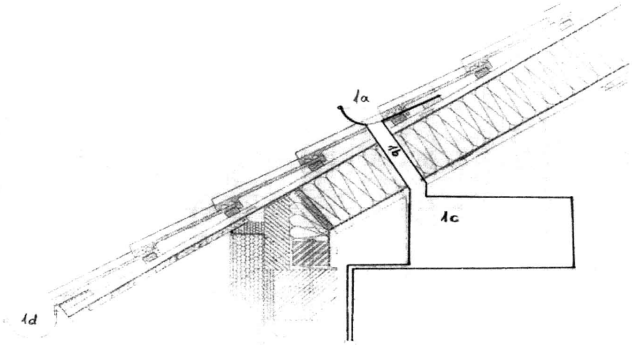

(51) E21D 11/00 (2006.01)
E21B 43/02 (2006.01)
E21B 43/08 (2006.01)
E21B 43/10 (2006.01)
E21D 11/38 (2006.01)
(13) A1
(21) P 15 00156
(22) 2015.04.09.

(71) Solexperts AG, CH-8617 Münchaltorf, Mettlenbachstrasse 25 (CH)

(72) Kalman Kovari, 8053 Zürich, Burenweg 34 (CH)

(54) Szilárd test, különösen elem építéstechnikai alkalmazásokhoz, valamint eljárás ilyen testek előállítására

(74) ADVOPATENT Szabadalmi és Védjegy Iroda, 1255 Budapest, Pf.80. (HU)

(57)

A találmány szilárd test, különösen alakos elem építéstechnikai alkalmazásokhoz, amely szemcsés anyagot tartalmaz.

A találmány lényege, hogy a szemcsés anyag zárt, légzáró anyagú fóliaburokban helyezkedik el, amelyben vákuum van.

2. ábra

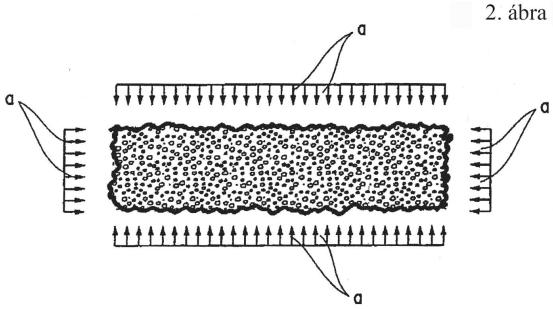

F. SZEKCIÓ - MECHANIKA, VILÁGÍTÁS, FŰTÉS

(51) F02G 1/02 (2006.01)

(13) A1

(21) P 15 00017

(22) 2015.01.21.

(71) Bobály Sándor, 8800 Nagykanizsa, Zemplén Győző u. 1/b (HU)

(72) Bobály Sándor, 8800 Nagykanizsa, Zemplén Győző u. 1/b (HU)

(54) Nyitott körfolyamattal működő hőlégmotor

(57)

Találmány tárgya nyitott körfolyamattal működő hőlégmotor, amely rendelkezik legalább egy kompressziós hengerrel (300) és legalább egy expanziós hengerrel (400), a hengerekhez tartozó dugattyúkkal, a dugattyúkhoz kapcsolódó forgattyús hajtóművekkel, hengerfejekkel, szelepekkel, valamint átömlő csatornával, amelyre jellemző, hogy nyitott körfolyamattal működik. További jellemzője, hogy kompresszióterét csak az átömlő csatorna (500) térfogata alkotja és a munkaközeg fűtését szolgáló hőforrás (52) az átömlő csatornához (500) van telepítve, valamint a főtengelyre (101) a forgattyúkarok (11, 21) egymáshoz képest azonos szöghelyzetben vannak felékelve.

A főtengely minden egyes fordulata során a dugattyúk (31, 41) teljes töltéscserét és hengerenként két-két ütemet valósítanak meg. Ezek közül az egyik dugattyú (31) a kompressziós hengerbe (300) a környezetből a friss munkaközeget szív be, majd ezt komprimálja. A kompresszióval azonos idő alatt az átömlő csatornában (500) megtörténik a munkaközeggel való hőközlés is. Az expanziós hengerben (400) megvalósul a munkaközeg expanziója, amely során a dugattyú (41) hasznos munkát szolgáltat. Végül az expandáltatott munkaközeget a dugattyú (41) visszaáramoltatja a környezetbe.

A találmány elsősorban az energiaiparban, villamos energiatermelésre alkalmazható, de alkalmas helyhez kötött stabil gépek meghajtására. Villanymotor közbeiktatásával, közlekedési eszközök erőforrásaként is használható.

1. ábra

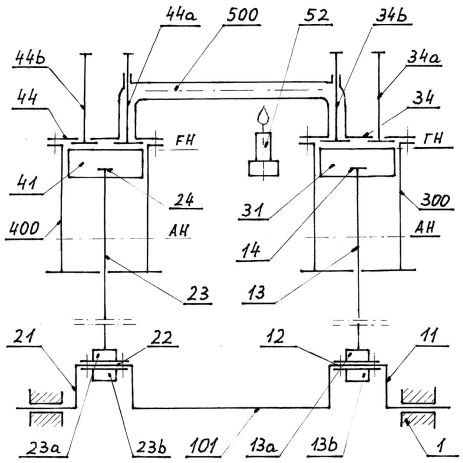

(51) F02G 1/04 (2006.01)

(13) A1

(21) P 15 00042

(22) 2015.02.03.

(71) Bobály Sándor, 8800 Nagykanizsa, Zemplén Győző u. 1/B. (HU)

(72) Bobály Sándor, 8800 Nagykanizsa, Zemplén Győző u. 1/B. (HU)

(54) Két csatornával működő hőlégmotor

(57)

A találmány tárgya két csatornával működő hőlégmotor. A találmány lényege, hogy a hőlégmotor egymástól két különálló, csatornával rendelkezik. A két csatorna közül az egyik, a fűtött átömlő csatorna, (500), a másik a hűtőcsatorna (800). Az átömlő csatornában (500) történik a munkaközeggel való hőközlés, míg a hűtőcsatornában (800) valósul meg a munkaközegből való hőelvonás.

A kompresszor-hengerfejbe (34) két szelep (34a, 34b), míg az expanziós hengerfejbe (44) szintén két szelep (44a, 44b) van beépítve. A két csatornában a munkaközegnek csak ezen szelepekkel vezérelt egyirányú mozgásra van lehetősége. A hőforrás (52) az átömlő csatorna (500) alá, az átömlő csatornához (500) van telepítve. A főtengely (101) minden egyes fordulata során a dugattyúk (31, 41) hengerenként két-két ütemet valósítanak meg, és a főtengely (101) fordulatonként egy munkaütemet szolgáltat.

A találmány elsősorban az energiaiparban, villamos energiatermelésre alkalmazható, de alkalmas helyhez kötött stabil gépek meghajtására. Villanymotor közbeiktatásával, közlekedési eszközök erőforrásaként is használható.

1. ábra

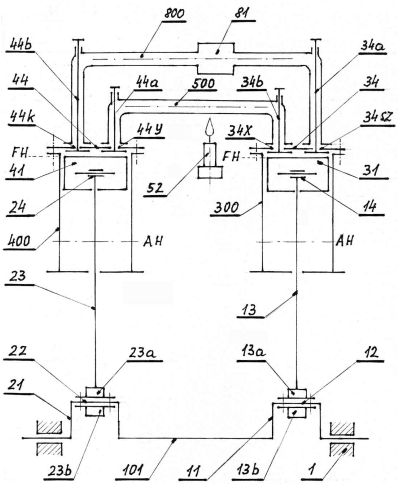

(51) F23B 10/00 (2006.01)

(13) A1

(21) P 15 00242

(22) 2015.05.20.

(71) dr. Garamszegi Gábor 100%, 1025 Budapest, Szeréna u. 8/a. (HU)

(72) dr. Garamszegi Gábor 68%, 1025 Budapest, Szeréna u. 8/a. (HU)
dr. Szűcs István 5%, 3535 Miskolc, Kuruc út 69. 3/3. (HU)
Grób János 5%, 1132 Budapest, Kresz Géza u. 17. (HU)
Tóth József 5%, 1142 Budapest, Dorozsmai u. 163. (HU)
Cseresznyés Gyula 5%, 2051 Biatorbágy, Kiss köz 4. (HU)
Danada János 3%, 3644 Tardona, Iskola u. 26. (HU)
dr. Lezsovits Ferenc 2%, 1174 Budapest, Lőrinci út 13. (HU)
Búza Barnabás 2%, 1043 Budapest, Bocskai u. 23. (HU)
Hites György 5%, 1052 Budapest, Belgrád rkp. 21. II/1a (HU)

(54) Berendezés és eljárás magas nedvességtartalmú szerves anyagok égetésére

(74) INTERINNO Szabadalmi Iroda, 1024 Budapest, Margit körút 73. (HU)

(57)
A találmány tárgya berendezés magas nedvességtartalmú szerves anyagok égetésére, melynek primer tűzteret és szekunder tűzteret tartalmazó előégető kamrája van, ahol a primer tűztér és a szekunder tűztér között hővisszaverő, terelő boltozat van elhelyezve és az előégető kamrájához tüzelőanyag adagoló garat és tüzelőanyag adagoló csiga kapcsolódik, valamint a primer tűztérben rostélymozgató rendszerrel ellátott többsebességű lépcsős rostélyrendszere, primer levegő befúvó csonkja és alsó hamukihordó rendszere van, továbbá terelőlemezeket tartalmazó utóégetője van, és mind az előégető kamra, mind az utóégető égőkkel van ellátva.
A berendezésre az jellemző, hogy a tüzelőanyag adagoló csiga (3) alatt az előégető kamra (1) falához tüzelőanyag szétosztó csúszda (7) kapcsolódik, az előégető kamra (1) hővisszaverő, terelő boltozatába (14) felmelegített levegő átáramlását biztosító levegő csatorna (13) van beépítve, a hővisszaverő, terelő boltozat (14) egyik végéhez kapcsolódik egy hűtőventilátorral (10) ellátott hűtött palástú hamukihordó csiga (12), amelynek hamukihordó levegő vezetéke (11) a levegő csatornába (13) történő meleg levegő bevezetését szolgálja, továbbá a primer tűztérben (I.) - az utóégetővel (19) is összeköttetésben lévő - átömlő csatorna (16) van kialakítva, amelynek átömlési keresztmetszete - a szekunder tűztér (II.) hőmérsékletétől függően - vezérlő rendszerrel szabályozott szabályzó lappal (16a) van beállítva, továbbá a szekunder tűztere (II.) csatorna elemekből összeépített katalizátorral (22) van adott esetben ellátva, és szekunder tűzterében (II.) előmelegített szekunder levegőt befúvó nyílások (15) vannak beépítve, valamint utóégetőjének (19) csatorna elemekből összeépített katalizátora (22), ennek tisztítására szolgáló sűrített levegő tartálya (20) és ehhez kapcsolódó mágnes szeleppel ellátott sűrített levegő vezetéke (21) van.
A találmány tárgya továbbá eljárás nagy nedvességtartalmú szerves anyagok égetésére a fenti berendezés alkalmazásával.

1. ábra

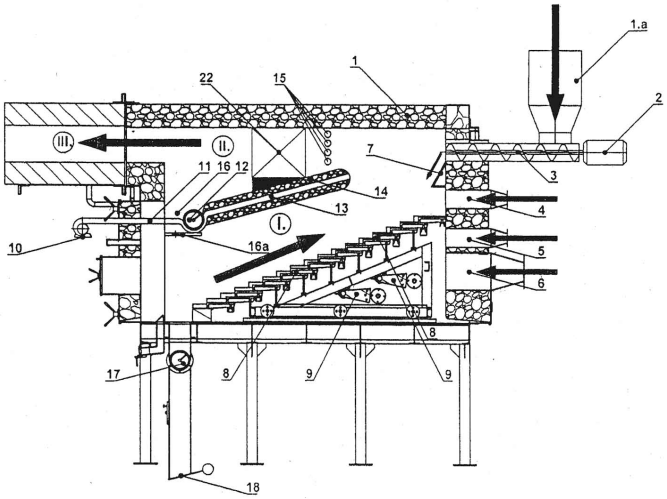

(51) **F24J 2/42** (2006.01)
F24D 11/00 (2006.01)
F24F 5/00 (2006.01)
(13) **A1**
(21) **P 15 00240**
(22) 2015.05.19.
(71) Bárkányi Tamás, 4481 Nyíregyháza, Templom u. 20. (HU)
(72) Bárkányi Tamás, 4481 Nyíregyháza, Templom u. 20. (HU)

(54) Kapcsolási elrendezés és eljárás a Nap hőenergiájának komplex hasznosítására

(57)

Kapcsolási elrendezés és eljárás a Nap hőenergiájának komplex hasznosítására, mely tartalmaz napkollektoros használati meleg vizet előállító rendszert (1), melyben a napkollektor (6) alsó csonkjához csatlakozik a háromjáratú keverő szelep (26), a tágulási tartály (11) és a visszacsapó szelep (27), a napkollektor (6) felső csonkja össze van kötve a háromjáratú keverő szelepen (26) keresztül a háromjáratú útváltó szeleppel (7), ami csatlakozik a használati melegvíztároló tartály (9) hőcserélőjének (8) egyik csonkjához, a másik csonkja csatlakozik a keringtető szivattyú (10) szívó csonkjához és a visszacsapó szelephez (28), tartalmaz továbbá szellőztető berendezést (3), melynek van levegő előfűtő/hűtő hőcserélője (16), aminek egyik csonkja össze van kötve az épülettől távol, a talaj felszíne alatt lévő talajköri hőcserélő (25) egyik csonkjával, a talajköri hőcserélő (25) másik csonkja pedig csatlakozik a zóna szelepen (15) keresztül a keringtető szivattyú (24) szívó csonkjához, amihez csatlakozik a tágulási tartály (18) is. A keringtető szivattyú (24) szívó és nyomó csonkját összeköti a visszacsapó szelep (17), a keringtető szivattyú (24) nyomó csonkja zóna szelepen (23) keresztül csatlakozik a szellőztető berendezés (3) levegő előfűtő/hűtő hőcserélőjéhez (16), valamint az épület alatt van kialakítva a talajhő akkumulátor (2), amelyben van a talajhő akkumulátor hőcserélője (12), aminek egyik csonkja zóna szelepen (13) keresztül csatlakozik a háromjáratú útváltó szelephez (7) és a zóna szelepen (14) keresztül csatlakozik a szellőztető berendezés (3) keringtető szivattyújának (24) szívó csonkjához, a másik csonkja pedig csatlakozik a visszacsapó szelephez (28) és a szellőztető berendezés (3) talajköri hőcserélőjének (25) csonkjához. A kapcsolási elrendezés lehetővé teszi, hogy a fűtési szezon végétől a nyári hűtési igény befejeztéig a zóna szelep (14) zárt állapota miatt két külön talajköri rendszer működjön, biztosítva, ezáltal egyidejűleg az épület és a szellőztető levegő passzív hűtését, valamint a napkollektor által begyűjtött napenergia tárolását, majd későbbi hasznosítását. A hűtési idény befejeztével a zóna szelepet (14) nyitott helyzetbe állítják, ezáltal egy áramlási körben lehetőség nyílik a Nap sugárzó energiájának eltárolására, a talajkörök regenerálására és a napkollektor általi fűtés rásegítésre a szellőztető levegőn keresztül, a használati meleg víz előállítása mellett.

1. ábra

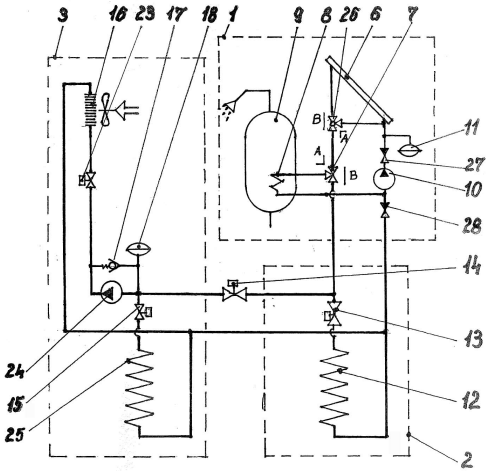

G. SZEKCIÓ - FIZIKA

(51) **G06T 7/00** (2006.01)

E01F 9/00 (2006.01)

(13) A1

(21) P 14 00561

(22) 2014.11.28.

(71) StreamNovation Kft., 1083 Budapest, Práter u. 50/A. (HU)
RIEL Elektronikai Kft., 1139 Budapest, Röppentyű u. 24. (HU)

(72) dr. Feldhoffer Gergely 90%, 1112 Budapest, Igmándi u. 13. II/3. (HU)
Farkas Máté 10%, 2083 Solymár, Majthényi K u. 5. (HU)

(54) Mozgó alkatrész nélküli lézeres jármű osztályozó

(57)

A mozgó alkatrész nélküli lézeres járműosztályozó (10) egy forgalomfelügyeletben használható, mozgó alkatrész nélküli kamera egységből (12), egy lézersáv (1) vetítésére alkalmas komponensből (11), valamint a klasszifikáló eljárásból álló berendezés, mely képes a közel egyenletes sebességgel, nagyméretű, haladás közben alakot nem változtató elhaladó objektum (20) észlelésére kategorizálására, illetve az elhaladó objektumok (20) egyes paramétereinek megállapítására.

1. ábra

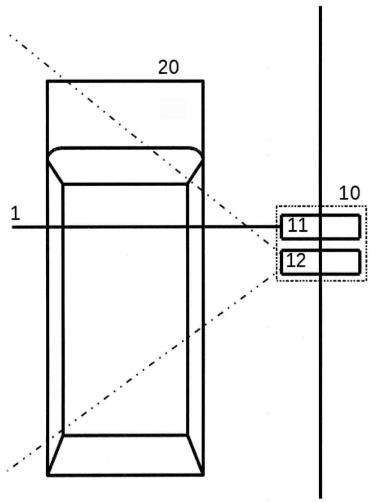

(51) G09B 19/00 (2006.01)
A63H 33/04 (2006.01)

(13) A1

(21) P 14 00449

(22) 2014.09.24.

(71) Szentandrási Dóra, 1025 Budapest, Vöröstorony u. 10-16/D (HU)

(72) Szentandrási Dóra, 1025 Budapest, Vöröstorony u. 10-16/D (HU)

(54) Oktatási eszközkészlet

(74) ADVOPATENT Szabadalmi és Védjegy Iroda, 1011 Budapest, Fő u. 19. (HU)

(57)

A találmány kreatív gondolkodás fejlesztésére szolgáló oktatási eszközkészletre vonatkozik, amelynek egymással kombinálható eszközei vannak, továbbá információhordozó eszközzel rendelkezik.
Az eszközkészletnek az a lényege, hogy
- az egymással kombinálható eszközöket egymással térbeli alakzattá összeépíthető szerkezeti elemek, ezek összekapcsolására alkalmas eszköz(ök), valamint - adott esetben - formálható anyag(ok) alkotják; és
- az információhordozó eszköz az egymással kombinálható eszközök, valamint az azok összekapcsolására alkalmas eszköz(ök) és/vagy formálható anyagok felhasználásával térbeli alakzat(ok) létrehozásához inspirációt, valamint adott esetben az egymással kombinálható eszközök és/vagy az adott esetben formálható anyagokról, valamint az ezek összekapcsolására alkalmas eszközökről és előnyösen felhasználási módjukról/lehetőségükről technikai információ(ka)t tartalmaz.

A találmány tárgyát képezi egy, az oktatási eszközkészlet felhasználásával végrehajtható háromdimenziós alakzatok készítésére szolgáló eljárás is, amelynek az a lényege, hogy
- kiválasztják a téma szerinti térbeli alakzat építéséhez használható szerkezeti elemeket és/vagy anyago(ka)t, valamint az azok összekapcsolására szolgáló eszköz(öke)t;
- adott esetben egy hordozófelületen a szerkezeti elemek közötti oldható és/vagy szilárd kapcsolatok kialakításával és/vagy a formálható anyag(ok) formázásával elkészítjük az egy, vagy adott esetben több részből álló térbeli alakzatot;
- adott esetben a stabil háromdimenziós alakzato(ka)t kiegészítő elem(ek) felvitelével véglegesítik.

---

(51) G09F 9/00 (2006.01)
(13) A1
(21) P 14 00596
(22) 2014.12.16.
(71) Libra Szoftver Zrt., 1113 Budapest, Karolina út 65. (HU)
(72) Faur Kálmán 40%, 1021 Budapest, Alsóvölgy u. 18. (HU)
Faludi László 40%, 1194 Budapest, Szatmár u. 37/b. (HU)
ifj. Faur Kálmán 20%, 1021 Budapest, Alsóvölgy u. 18. (HU)
(54) Eljárás és rendszer forgalmi adatok átvitelére és megjelenítésére mobil eszközön
(74) SBGK Szabadalmi Ügyvivői Iroda, 1062 Budapest, Andrássy út 113. (HU)
(57)
A találmány szerinti eljárásnál az egyes közlekedési társaságokhoz tartozó közösségi közlekedési járművekre vonatkozó útvonal információkat és menetrend információkat az egyes közlekedési társaságok adatbázisából, adott esetben különböző formátumú adatbázisokból egy közös adatbázisba viszik át, a közös adatbázis adatait rendszeresen frissítik a közlekedési társaságok adatbázisaiból, és az így előállított frissített menetrend információikat adják át legalább egy mobil készüléknek a kijelzőjén történő megjelenítéshez.
A találmány szerinti rendszernek az egyes közlekedési társaságokhoz tartozó közösségi közlekedési járművekre vonatkozó útvonal információkat és menetrend információkat egyesítő egységes adatbázist tartalmazó szervere van, amely adatkapcsolatban van az az egyes közlekedési társaságok adatbázisát tartalmazó szerverekkel, ami lehetővé teszi az egységes (közös) adatbázis adatainak rendszeres frissítését az egyes közlekedési társaságok adatbázisából, adott esetben különböző formátumú adatbázisokból, és ahol az egységes adatbázist tartalmazó szerver adatkapcsolatban van a különböző közlekedési társaságok által üzemeltetett közösségi közlekedési eszközök utasainál (felhasználóknál) lévő mobil kommunikációs eszközökkel, amelyeken a rendszeresen frissített menetrend információk megjeleníthetők.

2. ábra

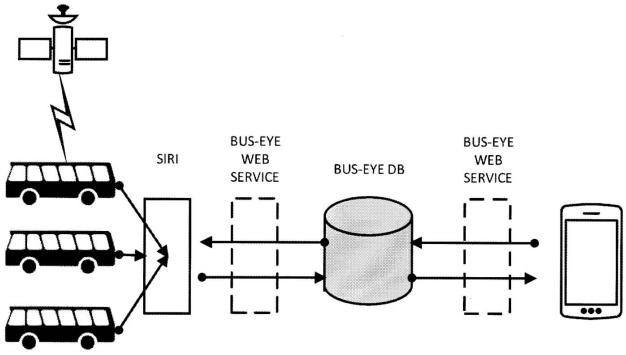

H. SZEKCIÓ - VILLAMOSSÁG, ELEKTROMOSSÁG

(51) H01Q 19/06 (2006.01)

H01Q 1/38 (2006.01)
H01Q 5/10 (2015.01)

(13) A1

(21) P 15 00187

(22) 2015.04.24.

(71) HITELAP International Zrt. "cs.a", 1116 Budapest, Kondorfa u. 6-8. (HU)

(72) dr. Szabó Zsolt, 1113 Budapest, Ábel Jenő u. 4/a/2. (HU)

(54) Eszköz elektromágneses hullám terjedési karakterisztikájának befolyásolására és azzal megvalósított antenna elrendezés

(74) dr. Kereszty Marcell, Gödölle, Kékes, Mészáros & Szabó Szabadalmi és Védjegy Iroda, 1024 Budapest, Keleti Károly u. 13/b. (HU)

(57)

A találmány eszköz elektromágneses hullám terjedési karakterisztikájának befolyásolására, amely tartalmaz az elektromágneses hullámot áteresztő hordozót (10), és a hordozón (10) kialakított, vezető anyagból lévő hurokrezonátorokat (30). A találmány szerinti eszközhöz alkalmazandó elektromágneses hullám frekvenciája a 0,5 és 30 GHz között van. A hordozón négyzetes mátrix elrendezésű elemi cellánként legfeljebb egy hurokrezonátor (30) van elrendezve, a mátrix elrendezésben a hurokrezonátorok (30) méretezése inhomogén eloszlású, és a mátrix elrendezés átlóira és oldalfelező merőlegeseire szimmetrikusan elhelyezkedő elemi cellákban a hurokrezonátorok (30) egymással azonos méretezésűek, továbbá a hurokrezonátorok (30) befoglaló mérete az elektromágneses hullám hullámhosszának 1/20-a és 3/4-e közé esik. A találmány továbbá az eszközzel megvalósított antenna elrendezés.

1. ábra

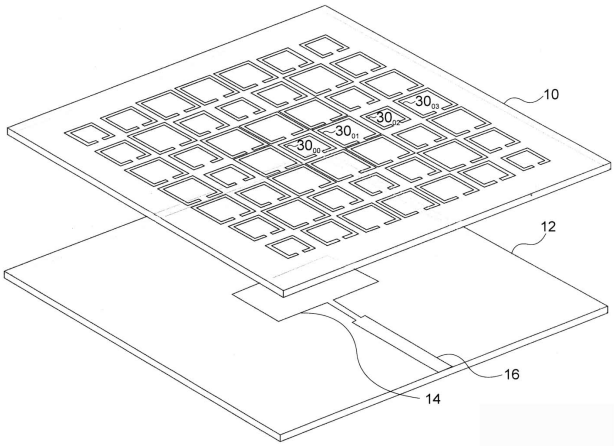

---

(51) H04W 74/00 (2009.01)
F41G 3/26 (2006.01)

(13) A1

(21) P 15 00181

(22) 2015.04.22.

(71) Dr. Vajda Sándor, 3525 Miskolc, Dóczy József u. 11. (HU)
Szabó Kálmán, 3524 Miskolc, Hajós Alfréd u. 8. 4. em. 1. (HU)
dr. Makk Péter, 3524 Miskolc, Jósika M. u. 37. 1/3. (HU)

(72) Dr. Vajda Sándor, 3525 Miskolc, Dóczy József u. 11. (HU)
Szabó Kálmán, 3524 Miskolc, Hajós Alfréd u. 8. 4. em. 1. (HU)
dr. Makk Péter, 3524 Miskolc, Jósika M. u. 37. 1/3. (HU)

(54) Eljárás és berendezés önszervező mobil kommunikációs rendszer létrehozására és működtetésére lőfegyverek egyéni vagy csoportos használata biztonságának növelés érdekében a lőfegyverek használatával kapcsolatos adatok rögzítésével, továbbításával, feldolgozásával és rendszerezésével

(57) A találmány szerinti rendszer a lőfegyverre szerelt mobil Fegyver Jeladóval (FJ) vezeték nélküli kapcsolatban álló saját identitással rendelkező, a Vadászon (V) elhelyezett mobil Vadász Jeladó (VJ) meghatározza és folyamatosan rögzíti a saját GPS adatait, mint a Vadász Jeladó (VJ) mozgásához folyamatosan igazodó középpontot, meghatározza és folyamatosan rögzíti a saját változó GPS adataihoz viszonyított Hatóköre (HK) kiterjedését és azon belül szintén a saját GPS adataihoz viszonyított, a lőfegyver lőtávolságának megfelelő sugarú Veszélyes Zóna (VZ) kiterjedését, míg a Fegyver Jeladó (FJ) a lőfegyver csöve irányultságához igazodó Tűzvonal (TV) folyamatosan változó tájolását közli a Vadász Jeladóval (VJ), amelynek Mikroszámítógépe (MCUl) azt rögzíti és számolja a Tűzvonal (TV) kúp alakú kiterjedését, és amely önszerveződő módon ad hoc rádiófrekvenciás kapcsolatba lép a Hatókörébe (HK) került további Vadász Jeladókkal (VJ), amelyeknek folyamatosan közli saját GPS adatait és veszi és egyben rögzíti azok GPS adatait, és a többi Vadász Jeladó (VJ) GPS adatait összeveti saját Veszélyes Zónájának (VZ) adataival és a Fegyver Jeladó (FJ) által közölt Tűzvonal (TV) adataival azzal, hogy amikor a többi Vadász Jeladó (VJ) GPS adatai és saját Veszélyes Zónája (VZ), valamint a Tűzvonal (TV) adatai között azonosságot talál, akkor Vészjelzést (VSZJ) ad az adott Vadász Jeladót (VJ) használó Vadásznak (V), amit legjellemzőbben a 8. ábra láttat.

8. ábra

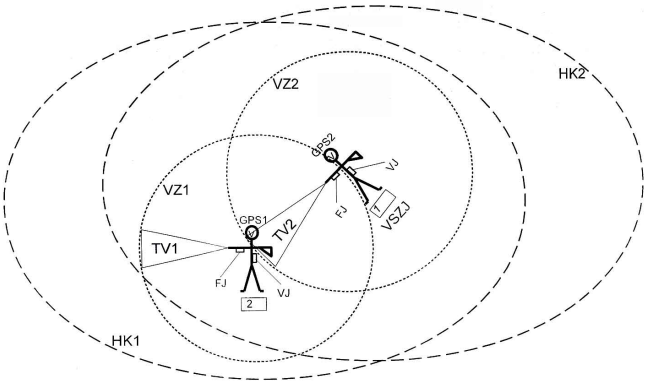

(51) **H04W 84/18** (2009.01)
(13) **A1**
(21) **P 15 00182**
(22) 2015.04.22.
(71) PI Holding Zrt., 1024 Budapest, Ady Endre u. 19/A (HU)
(72) Balogh András 45%, 2151 Fót, Sinka u. 1/a (HU)
Lendvai Károly 45%, 8360 Keszthely, Erkel F. u. 16. (HU)
Dr. Szabó Sándor 10%, 1223 Budapest, Hűség u. 18. (HU)

(54) **Eljárás üzenetek vezetékmentes küldésére és fogadására kommunikációs hálózatban, valamint ilyen kommunikációs hálózat**

(74) KACSUKPATENT Kft., 1139 Budapest, Üteg u. 11/A (HU)

(57)
A találmány tárgya eljárás üzenetek vezetékmentes küldésére és fogadására kommunikációs hálózatban, melynek lényege, hogy
- első hatósugarú (Rp) elektromágneses pozicionáló jel (12p) és második hatósugarú (Ra) elektromágneses adatátviteli jel (12a) kibocsátására alkalmas módon kialakított legalább két adóvevő eszközt (10) biztosítanak,
- a legalább két adóvevő eszköz (10) közül egy első adóvevő eszköz (10') segítségével első hatósugarú (Rp') elektromágneses pozicionáló jelet (12p') bocsátanak ki mobil kommunikációs eszköz (20) számára,
- az első adóvevő eszköz (10') segítségével második hatósugarú (Ra') elektromágneses adatátviteli jelet (12a') bocsátanak ki,
- az első adóvevő eszköz (10') által kibocsátott második hatósugarú (Ra') elektromágneses adatátviteli jelet (12a') a legalább két adóvevő eszköz (10) közül egy második adóvevő eszköz (10") segítségével fogadják.
A találmány tárgya még ilyen eljárást megvalósító kommunikációs hálózat.

1. ábra

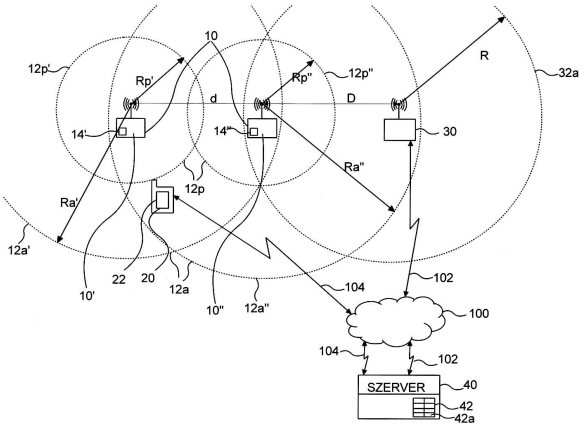

A rovat 37 darab közlést tartalmaz.

Külön tájékoztatás újdonságkutatásról

A. SZEKCIÓ - KÖZSZÜKSÉGLETI CIKKEK

(51) A46B 11/00 (2006.01)
(13) A3
(21) P 15 00047
(71) Simon Péterné, 8621 Zamárdi, Fecske u. 23. (HU)
(54) Összecsukható szájápolási termék, fogtisztítóval, folyadékkal, folyadéktartó tartállyal vagy tubussal, folyadékadagolókkal, fogköztisztítókkal

A rovat 1 darab közlést tartalmaz.

Megadott szabadalmak

A. SZEKCIÓ - KÖZSZÜKSÉGLETI CIKKEK

(51) A01N 47/44 (2006.01)
B27K 3/50 (2006.01)
(13) B1
(11) 230.539 2016.09.20.
(21) P 01 02205
(22) 1999.05.29.
(40) 2001.10.29
(73) Bayer Intellectual Property GmbH, 40789 Monheim, Alfred-Nobel-Strasse 10 (DE)
(72) dr. Erdelen, Christoph, Leichlingen, (DE)
Andersch, Wolfram, Bergisch Gladbach, (DE)
dr. Stenzel, Klaus, Düsseldorf, (DE)
dr. Mauler-Machnik, Astrid, Leichlingen, (DE)
dr. Krämer, Wolfgang, Burscheid, (DE)
(54) Növényvédőszer-készítmény
(30) 198 25 891.7 1998.06.10 DE
198 29 113.2 1998.06.30 DE
(86) EP9903739
(87) 9963826
(74) DANUBIA Szabadalmi és Jogi Iroda Kft., 1051 Budapest, Bajcsy-Zsilinszky út 16. (HU)

---

(51) A61K 31/352 (2006.01)
A61K 31/4025 (2006.01)
A61K 31/453 (2006.01)
A61K 31/5377 (2006.01)
A61K 45/06 (2006.01)
A61P 3/04 (2006.01)
A61P 3/06 (2006.01)
A61P 3/10 (2006.01)
(13) B1
(11) 230.543 2016.09.20.
(21) P 02 02363
(22) 2000.07.05.
(40) 2002.10.28
(73) Endorecherche, Inc., Sainte-Foy, Québec, (CA)
(72) Deshaies, Yves 1/5, St-Nicholas, Québec, (CA)
Labrie, Fernand 1/5, Ste-Foy, Québec, (CA)
Marette, Andre 1/5, St-Nicholas, Québec, (CA)
Martel, Celine 1/5, Ste-Foy, Québec, (CA)
Richard, Denis 1/5, Québec City, Québec, (CA)
(54) Inzulinrezisztencia kezelésére és/vagy megakadályozására szolgáló gyógyszerkészítmények
(30) 60/142,407 1999.07.06 US
(86) CA0000798
(87) 0101969

(74) Danubia Szabadalmi és Jogi Iroda Kft., 1051 Budapest, Bajcsy-Zsilinszky út 16. (HU)

---

(51) A61K 31/575 (2006.01)
C07J 9/00 (2006.01)
C07J 41/00 (2006.01)
(13) B1
(11) 230.548 2016.09.22.
(21) P 04 00801
(22) 2002.04.15.
(40) 2004.08.30
(73) Galmed Research and Development Ltd., 6473307 Tel-Aviv, 8 Shderot Shaul Hamelech (IL)
(72) Gilat, Tuvia, Tel Aviv, (IL)
(54) Epesavak vagy epesavas só-zsírsav konjugátumok alkalmazása
(30) 142650 2001.04.17 IL
(86) IL0200303
(87) 02083147
(74) SBGK Szabadalmi Ügyvivői Iroda, 1062 Budapest, Andrássy út 113. (HU)

---

(51) A61K 31/70 (2006.01)
A61K 9/20 (2006.01)
(13) B1
(11) 230.542 2016.09.20.
(21) P 01 04594
(22) 1999.12.21.
(40) 2002.06.28
(73) Glaxo Group Limited, TW8 9GS Brentford, Middlesex, 980 Great West Road (GB)
(72) Cheema, Parbinder Singh, Barnard Castle, Durham, (GB)
Gower, David, Stevenage, Hertfordshire, (GB)
Mounter, Andrew David, Barnard Castle, Durham, (GB)
Sabey, Timothy Giles, Barnard Castle, Durham, (GB)
(54) Dimetikont tartalmazó aciklovir készítmények
(30) 9828620.6 1998.12.23 GB
(86) EP9910155
(87) 0038695
(74) Danubia Szabadalmi és Jogi Iroda Kft., 1051 Budapest, Bajcsy-Zsilinszky út 16. (HU)

---

(51) A61K 39/39 (2006.01)
A61K 31/7088 (2006.01)
A61K 39/00 (2006.01)
A61K 39/02 (2006.01)
A61K 39/12 (2006.01)
A61K 39/35 (2006.01)
A61K 39/395 (2006.01)
A61P 31/00 (2006.01)
A61P 35/00 (2006.01)
A61P 37/00 (2006.01)
C12N 15/63 (2006.01)
(13) B1
(11) 230.545 2016.09.21.

---

(21) P 02 03972
(22) 2001.01.15.
(40) 2003.03.28
(73) Allergy Therapeutics Limited, Worthing, West Sussex, (GB)
Corixa Corporation, Seattle, Washington, (US)
(72) Wheeler, Alan, Worthing, West Sussex, (GB)
Elliott, Garry, Hamilton, Montana, (US)
Cluff, Christopher Wallace, Hamilton, Montana, (US)
(54) Antigént és glikolipidet tartalmazó készítmény szublingvális úton történő alkalmazásra
(30) 0000891.2 2000.01.14 GB
(86) GB0100142
(87) 0151082
(74) DANUBIA Szabadalmi és Jogi Iroda Kft., 1051 Budapest, Bajcsy-Zsilinszky út 16. (HU)

---

(51) A61K 47/48 (2006.01)
C07K 16/24 (2006.01)
(13) B1
(11) 230.553 2016.09.26.
(21) P 16 00016
(22) 2001.06.05.
(40) 2002.10.28
(73) UCB Pharma, S.A., 1070 Brussels, Allée de la Recherche 60 (BE)
(72) Athwal, Diljeet Singh, SL1 3WE Slough, Berkshire, 208 Bath Road (GB)
Brown, Derek Thomas, SL1 3WE Slough, Berkshire, 208 Bath Road (GB)
Weir, Andrew Neil Charles, SL1 3WE Slough, Berkshire, 208 Bath Road (GB)
Popplewell, Andrew George, SL1 3WE Slough, Berkshire, 208 Bath Road (GB)
Chapman, Andrew Paul, SL1 3WE Slough, Berkshire, 208 Bath Road (GB)
King, David John, SL1 3WE Slough, Berkshire, 208 Bath Road (GB)
(54) Humán tumor nekrózis faktor alfa specifikus antitest molekulák és alkalmazásuk
(62) P0202346 2001.06.05. HU
(30) 0013810.7 2000.06.06 GB
(86) GB0102477
(87) 0194585
(74) Gödölle, Kékes, Mészáros & Szabó Szabadalmi és Védjegy Iroda, 1024 Budapest, Keleti Károly u. 13/b. (HU)

B. SZEKCIÓ - IPARI MŰVELETEK ÁLTALÁBAN ÉS SZÁLLÍTÁS

---

(51) B01D 53/86 (2006.01)
C01B 39/44 (2006.01)
(13) B1
(11) 230.552 2016.09.23.
(21) P 01 00604
(22) 1998.12.16.
(40) 2001.06.28
(73) GPN 1/2, 92400 Courbevoie, 16-40 Rue Henri Regnault (FR)
INSTITUT REGIONAL DES MATERIAUX AVANCES (IRMA) 1/2, 56274 Ploemeur Cedex, Parc Technologique de la Soye, B. P. 64 (FR)
(72) Hamon, Christian, Saint-Nazaire, (FR)

Malefant, Karine, Queven, (FR)
néhai Neveu, Bernard, ., (FR)
(54) Ferrierit/vas zeolit vegyület, N2O átalakítására szolgáló katalizátor és eljárás ilyen katalizátor előállítására, valamint eljárás gázok N2O tartalmának csökkentésére, és az eljárás alkalmazása
(30) 97/16803 1997.12.31 FR
(86) FR9802747
(87) 9934901
(74) Danubia Szabadalmi és Jogi Iroda Kft., 1051 Budapest, Bajcsy-Zsilinszky út 16. (HU)

---

(51) B23B 31/40 (2006.01)
B23B 31/20 (2006.01)
G01B 3/46 (2006.01)
(13) B1
(11) 230.535 2016.09.13.
(21) P 14 00273
(22) 2014.05.28.
(40) 2014.12.29
(73) AUDI AG., 85045 Ingolstadt, Ettinger Strasse Tor 10 (DE)
(72) Kohán Zoltán, 9028 Győr, Szent Imre u. 188. (HU)
Horstmann Christian, 85049 Ingolstadt, Unterer Graben 6. (DE)
(54) Felfogótüske belső furattal rendelkező alkatrész felfogásához, és alkalmazása méréstechnikai célokra
(30) 102013009056.3 2013.05.28 DE
(74) PINTZ ÉS TÁRSAI Szabadalmi, Védjegy és Jogi Iroda Kft., 1539 Budapest, Pf. 590. (HU)

---

(51) B29C 65/18 (2006.01)
(13) B1
(11) 230.530 2016.09.13.
(21) P 14 00156
(22) 2014.03.20.
(40) 2015.09.28
(73) Doroti Pack Kft., 8558 Csót, Rákóczi F. u. 74. (HU)
(72) Pallang Sándor, 8558 Csót, Tóth Árpád u. 26. (HU)
(54) Záró szerszám síkfóliás mélyhúzó csomagológéphez

---

(51) B42C 9/00 (2006.01)
(13) B1
(11) 230.525 2016.09.13.
(21) P 12 00496
(22) 2012.08.29.
(40) 2014.03.28
(73) Rigó Zoltán, 5435 Martfű, Munkácsi u. 66. (HU)
(72) Rigó Zoltán, 5435 Martfű, Munkácsi u. 66. (HU)
(54) Eljárás hőre lágyuló ragasztóanyagok felhordására, valamint zárt rendszerű ragasztófelhordó berendezés az eljárás megvalósítására

---

(51) B65B 11/56 (2006.01)
(13) B1
(11) 230.529 2016.09.13.
(21) P 13 00528

(22) 2013.09.12.
(40) 2015.03.30
(73) KŐRÖSPACK Kft., 2750 Nagykőrös, Szolnoki út 98. (HU)
(72) Gál János, 6640 Csongrád, Kassai u. 1. (HU)
(54) Berendezés egység rakományok burkolására nyújtható fóliával
(74) Várnai Anikó, INTERINNO Szabadalmi Iroda, 1024 Budapest, Margit körút 73. (HU)

C. SZEKCIÓ - VEGYÉSZET ÉS KOHÁSZAT

(51) C02F 1/00 (2006.01)
C01D 9/00 (2006.01)
C01F 11/00 (2006.01)
C01G 49/00 (2006.01)
C04B 33/00 (2006.01)
(13) B1
(11) 230.531 2016.09.13.
(21) P 12 00075
(22) 2012.02.02.
(40) 2013.09.30
(73) GHM Electro Kft. 3/10, 7400 Kaposvár, Béke u. 35. (HU)
Mohácsi Gabriella 1/5, 2083 Solymár, Magas u. 112. (HU)
dr. Kozéky László 1/2, 1203 Budapest, János u. 51-53. (HU)
(72) dr. Kozéky László, 1203 Budapest, János u. 51-53. (HU)
Mohácsi Gabriella, 2083 Solymár, Magas u. 112. (HU)
(54) Eljárás titán dioxid kinyerésére vörösiszapból

(51) C02F 1/00 (2006.01)
C02F 3/00 (2006.01)
(13) B1
(11) 230.536 2016.09.13.
(21) P 13 00421
(22) 2013.07.03.
(40) 2015.01.28
(73) Dunántúli Regionális Vízművek Zrt., 8600 Siófok, Tanácsház u. 7. (HU)
(72) Csertán Gábor, 8600 Siófok, Bajcsy Zsilinszky u. 47. (HU)
Szalóczy Csaba, 7400 Kaposvár, Hajnóczy József u. 13. (HU)
Lugosi Ramóna, 8600 Siófok, Szőlőhegy út 24. (HU)
Gergelics Gergő, 7666 Pogány, Kossuth L. u. 39. (HU)
Szebényiné Vincze Borbála, 8600 Siófok, Diófás út 64. (HU)
(54) Eljárás és berendezés elsősorban ammónium eltávolítására ivóvíz minőségű víz létrehozásához
(74) Pintz és Társai Szabadalmi Védjegy és Jogi Iroda, 1539 Budapest, Pf. 590. (HU)

(51) C04B 18/22 (2006.01)
C04B 24/00 (2006.01)
E01B 19/00 (2006.01)
E01F 8/00 (2006.01)
E01F 15/00 (2006.01)
(13) B1

(11) 230.532 2016.09.13.
(21) P 12 00243
(22) 2012.04.23.
(40) 2013.10.28
(73) Tázló László 100%, 2173 Kartal, Köztársaság u. 6. (HU)
(72) Tázló László, 2173 Kartal, Köztársaság u. 6. (HU)
(54) Gumiőrleményt tartalmazó alaktestek célszerűen energia elnyelés, ütközésgátlás, szigetelés céljára és eljárás az alaktestek előállítására
(74) Várnai Anikó szabadalmi ügyvivő, INTERINNO Szabadalmi Iroda, 1024 Budapest, Margit körút 73. (HU)

---

(51) C04B 18/22 (2006.01)
C04B 16/04 (2006.01)
C04B 24/00 (2006.01)
C04B 26/02 (2006.01)
E01F 8/00 (2006.01)
E01F 15/00 (2006.01)
(13) B1
(11) 230.533 2016.09.13.
(21) P 12 00244
(22) 2012.04.23.
(40) 2013.10.28
(73) Tázló László 100%, 2173 Kartal, Köztársaság u. 6. (HU)
(72) Tázló László, 2173 Kartal, Köztársaság u. 6. (HU)
(54) Alaktestek célszerűen energia elnyelés, ütközésgátlás, szigetelés céljára és eljárás az alaktestek előállítására.
(74) Várnai Anikó szabadalmi ügyvivő, INTERINNO Szabadalmi Iroda, 1024 Budapest, Margit körút 73. (HU)

---

(51) C07C209/20 (2006.01)
C07C211/63 (2006.01)
(13) B1
(11) 230.546 2016.09.22.
(21) P 04 01230
(22) 2002.07.02.
(40) 2004.12.28
(73) Lonza Inc., 07401-1613 Allendale, New Jersey, Boroline Road, 90 (US)
(72) Walker, Leigh E., Macungie, Pennsylvania, (US)
(54) Kvaterner ammónium-bikarbonátok és kvaterner ammónium-karbonátok előállítására szolgáló in situ eljárás
(30) 60/303,971 2001.07.09 US
(86) US0221236
(87) 03006419
(74) SBGK Szabadalmi Ügyvivői Iroda, 1062 Budapest, Andrássy út 113. (HU)

---

(51) C07C233/40 (2006.01)
A61K 31/16 (2006.01)
A61K 31/395 (2006.01)
A61P 19/02 (2006.01)
(13) B1
(11) 230.541 2016.09.20.

(21) P 04 01763
(22) 2002.09.25.
(40) 2004.12.28
(73) Dompé farmaceutici S.p.A., I-20122 Milano (MI), Via S. Martino della Battaglia 12 (IT)
(72) Allegretti, Marcello, L'Aquila, (IT)
Bertini, Riccardo, L'Aquila, (IT)
Bizzarri, Cinzia, L'Aquila, (IT)
Cesta, Maria Candida, L'Aquila, (IT)
(54) R-2-aril-propionsavak omega-aminoalkilamidjai kvaterner ammóniumsói és e vegyületeket tartalmazó gyógyszerészeti készítmények
(30) MI2001A002025 2001.09.28 IT
(86) EP0210746
(87) 03029187
(74) DANUBIA Szabadalmi és Jogi Iroda Kft., 1051 Budapest, Bajcsy-Zsilinszky út 16. (HU)

---

(51) C07D213/75 (2006.01)
A61K 31/44 (2006.01)
A61P 35/00 (2006.01)
(13) B1
(11) 230.544 2016.09.20.
(21) P 04 00564
(22) 2001.11.14.
(40) 2004.06.28
(73) LEO Pharma A/S, Ballerup, (DK)
(72) Binderup, Ernst Torndal, Taastrup, (DK)
Hjarnaa, Pernill-Julia Vig, Espergaerde, (DK)
(54) Cianoguanidin prodrugok
(30) 60/252,078 2000.11.21 US
(86) DK0100750
(87) 02042265
(74) Danubia Szabadalmi és Jogi Iroda Kft., 1051 Budapest, Bajcsy-Zsilinszky út 16. (HU)

---

(51) C07D413/10 (2006.01)
(13) B1
(11) 230.540 2016.09.20.
(21) P 13 00730
(22) 2012.04.04.
(40) 2014.03.28
(73) Zentiva, k.s., 102 37 Praha, Dolni Mecholupy 130 (CZ)
(72) RADL, Stanislav, 250 84 Kvetnice, Ohnicova 127 (CZ)
(54) Eljárás 2-etoxi-1-((2'-(5-oxo-4,5-dihidro-1,2,4-oxadiazol-3-il)-bifenil-4-il)-metil)-1H-benzo[d]imidazol-7-karboxilátok előállítására és ezek átalakítása azilsartanná
(30) PV 2011-209 2011.04.11 CZ
(86) CZ1200031
(87) 12139536
(74) Somfai és Társai Iparjogi Kft., 1137 Budapest, Pozsonyi út 38. (HU)

---

(51) C07D471/04 (2006.01)
A61K 31/437 (2006.01)

A61P 11/06 (2006.01)
A61P 29/00 (2006.01)
C07D413/14 (2006.01)
C07D471/14 (2006.01)
C07D519/00 (2006.01)
(13) B1
(11) 230.538 2016.09.19.
(21) P 03 03108
(22) 2001.08.10.
(40) 2004.01.28
(73) Ortho McNeil Pharmaceutical, Inc., Raritan, New Jersey, (US)
(72) Butler, Christopher R., San Diego, Kalifornia, (US)
Cai, Hui, San Diego, Kalifornia, (US)
Edwards, James P., San Diego, Kalifornia, (US)
Grice, Cheryl A., Carlsbad, Kalifornia, (US)
Gustin, Darin J., San Diego, Kalifornia, (US)
Khatuya, Haripada, San Diego, Kalifornia, (US)
Meduna, Steven P., San Diego, Kalifornia, (US)
Pio, Barbara A., San Diego, Kalifornia, (US)
Sehon, Clark A., San Diego, Kalifornia, (US)
Tays, Kevin L., Cardiff, Kalifornia, (US)
Wei, Jianmei, San Diego, Kalifornia, (US)
(54) Szubsztituált pirazolok és ezeket tartalmazó gyógyszerkészítmények
(30) 60/225,178 2000.08.14 US
09/927,324 2001.08.10 US
(86) US0125290
(87) 0214315
(74) DANUBIA Szabadalmi és Védjegy Iroda Kft., 1051 Budapest, Bajcsy Zs. út 16. (HU)

---

(51) C10L 1/18 (2006.01)
C10L 1/06 (2006.01)
(13) B1
(11) 230.551 2016.09.23.
(21) P 02 04201
(22) 2001.01.11.
(40) 2003.05.28
(73) Hull, Angelica, Lidingö, (SE)
(72) Hull, Angelica, Lidingö, (SE)
Golubkov, Igor, Lidingö, (SE)
(54) Eljárás szikragyújtásos belső égésű motorokhoz való, etanoltartalmú motorüzemanyagok gőznyomásának csökkentésére
(30) PCT/SE00/00139 2000.01.24 SE
(86) SE0100040
(87) 0153437
(74) SBGK Szabadalmi Ügyvivői Iroda, 1062 Budapest, Andrássy út 113. (HU)

---

(51) C12N 15/12 (2006.01)
A61K 31/70 (2006.01)
A61K 38/17 (2006.01)

A61K 39/395 (2006.01)
C07K 14/705 (2006.01)
C07K 16/28 (2006.01)
C12N 1/21 (2006.01)
C12N 5/10 (2006.01)
C12N 15/11 (2006.01)
G01N 33/50 (2006.01)
G01N 33/577 (2006.01)
G01N 33/68 (2006.01)
(13) B1
(11) 230.547 2016.09.22.
(21) P 00 01400
(22) 1998.04.15.
(40) 2000.07.28
(73) AMGEN Inc., Thousand Oaks, Kalifornia, (US)
(72) Boyle, William J., Moorpark, Kalifornia, (US)
(54) Osteoprotegerin-kötő fehérjék és receptorok
(30) 08/842,842 1997.04.16 US
08/880,855 1997.06.23 US
09/052,521 1998.03.30 US
(86) US9807584
(87) 9846751
(74) SBGK Szabadalmi Ügyvivői Iroda, 1062 Budapest, Andrássy út 113. (HU)

---

(51) C12P 13/02 (2006.01)
(13) B1
(11) 230.549 2016.09.22.
(21) P 03 02798
(22) 2002.01.19.
(40) 2003.11.28
(73) BASF AG, Ludwigshafen/Rhein, (DE)
(72) Hermann, Theron, Kinnelon, New Jersey, (US)
Patterson, Thomas, Attleboro, Massachusetts, (US)
Pero, Janice G., Lexington, Massachusetts, (US)
Yocum, Roger R., Lexington, Massachusetts, (US)
Baldenius, Kai-Uwe, Ludwigshafen/Rhein, (DE)
Beck, Christine, Mannheim/Taunus, (DE)
(54) Javított eljárások pantotenát előállítására
(30) 60/262,995 2001.01.19 US
(86) US0201842
(87) 02057474
(74) SBGK Szabadalmi Ügyvivői Iroda, 1062 Budapest, Andrássy út 113. (HU)

E. SZEKCIÓ - HELYHEZ KÖTÖTT LÉTESÍTMÉNYEK

(51) E01C 5/06 (2006.01)
E01C 15/00 (2006.01)
(13) B1

(11) 230.534 2016.09.13.
(21) P 13 00164
(22) 2013.03.20.
(40) 2014.09.29
(73) Barabás Árpád, 8200 Veszprém, Háncs u. 1. (HU)
(72) Barabás Árpád, 8200 Veszprém, Háncs u. 1. (HU)
(54) Térburkoló elem
(74) Farkas Tamás, DANUBIA Szabadalmi és Jogi Iroda Kft, 1051 Budapest, Bajcsy-Zsilinszky út 16. (HU)

---

(51) E04B 1/74 (2006.01)
C04B 18/26 (2006.01)
C04B 28/26 (2006.01)
E04B 1/84 (2006.01)
E04B 1/86 (2006.01)
E04C 2/04 (2006.01)
E04C 2/288 (2006.01)
(13) B1
(11) 230.524 2016.09.13.
(21) P 13 00324
(22) 2013.05.22.
(40) 2014.11.28
(73) Kovács László 90%, 6238 Imrehegy, Széchenyi u. 2. (HU)
Sendula Zsolt 10%, 6238 Imrehegy, Széchenyi u. 2. (HU)
(72) Kovács László, 6238 Imrehegy, Széchenyi u. 2. (HU)
Sendula Zsolt, 6238 Imrehegy, Széchenyi u. 2. (HU)
(54) Eljárás hangszigetelő anyag előállítására, valamint előre gyártott hangszigetelő lap
(74) Horváthné Faber Enikő, ADVOPATENT Szabadalmi és Védjegy Iroda, 1011 Budapest, Fő u. 19. (HU)

F. SZEKCIÓ - MECHANIKA, VILÁGÍTÁS, FŰTÉS

---

(51) F02D 41/38 (2006.01)
(13) B1
(11) 230.527 2016.09.13.
(21) P 06 00716
(22) 2006.09.08.
(40) 2008.06.30
(73) Denso Corporation, 448-8661 Kariya-city, Aichi-Pref., 1-1 Showa-Cho (JP)
(72) Fujii, Hiroto, Kariya-city, Aichi-pref., (JP)
(54) Elemzőeszköz és eljárás tüzelőanyag-injektorral ellátott belső égésű motor tüzelőanyag-befecskendezésének szabályozására szolgáló tüzelőanyag-befecskendezés-vezérlő rendszer gyártásához
(30) 2005-261614 2005.09.09 JP
2006-149974 2006.05.30 JP
(74) Szabó Zsolt, DANUBIA Szabadalmi és Védjegy Iroda Kft., 1051 Budapest, Bajcsy-Zs. út 16. (HU)

H. SZEKCIÓ - VILLAMOSSÁG, ELEKTROMOSSÁG

---

(51) **H01L 21/673** (2006.01)
H01L 23/10 (2006.01)
(13) **B1**
(11) **230.528** 2016.09.13.
(21) **P 12 00739**
(22) 2011.03.30.
(40) 2013.10.28
(73) Curamik Electronics GmbH, 92676 Eschenbach, Am Stadtwald 2. (DE)
(72) Bräutigam, Johann, 95519 Oberbibrach, Gartenstrasse 5. (DE)
Ernstberger, Erich, 92670 Windischeschenbach, Angerpointstrasse 13. (DE)
Schweiger, Helko, 95519 Oberbibrach, Speinsharter Str. 20. (DE)
Schulz-Harder, Jürgen, 91207 Lauf, Mozartstrasse 21. (DE)
(54) **Fém-kerámia szubsztrátum csomagolás, valamint ilyen szubsztrátumok csomagolására szolgáló eljárás**
(30) 2010014138.0 2010.04.07 DE
2010018668.6 2010.04.28 DE
(86) DE1100354
(87) 2011124205
(74) Erdély Péter, DANUBIA Szabadalmi és Jogi Iroda Kft., 1051 Budapest, Bajcsy-Zs. út 16. (HU)

---

(51) **H01R 12/50** (2011.01)
H01R 12/70 (2011.01)
H01R 12/71 (2011.01)
H01R 13/506 (2006.01)
H01R 13/514 (2006.01)
H01R 24/00 (2006.01)
H01R 33/76 (2006.01)
H05K 7/10 (2006.01)
(13) **B1**
(11) **230.526** 2016.09.13.
(21) **P 09 00349**
(22) 2002.07.15.
(40) 2003.05.28
(73) FCI, 78280 Guyancourt, 18 Parc Ariane III 3/5 rue Alfred Kastler (FR)
(72) Clewell, Craig W., Harrisburg, Pennsylvania, (US)
Johnson, Lewis R., Liverpool, Pennsylvania, (US)
Johnescu, Douglas M., York, Pennsylvania, (US)
(54) **Kártya-kártya közötti villamos csatlakozó és moduláris csatlakozórendszer**
(62) P0202292 2002.07.15. HU
(30) 09/919,321 2001.07.31 US
(74) dr. Kereszty Marcell, Gödölle, Kékes, Mészáros & Szabó Szabadalmi és Védjegy Iroda, 1024 Budapest, Keleti Károly u. 13/b (HU)

---

(51) **H04N 7/24** (2006.01)
H04L 29/06 (2006.01)
H04N 5/00 (2006.01)
H04N 7/26 (____.__)
H04N 7/52 (2006.01)
(13) **B1**
(11) **230.537** 2016.09.14.

(21) P 04 00162
(22) 2002.06.11.
(40) 2004.08.30
(73) THOMSON Licensing S.A., 92100 Boulogne-Billancourt, 46, Quai Alphonse Le Gallo (FR)
(72) Lepine, Thierry, Párizs, (FR)
Chouteau, Philippe, Párizs, (FR)
Burckard, Antoine, Párizs, (FR)
(54) MPEG elkülönített táblázat, hozzá való szintaktikai elemző, ilyen elemzőt tartalmazó vevő és dekódoló berendezés, és berendezés egy MPEG elkülönített táblázat összeállítására
(30) 01401512.7 2001.06.11 EP
01306315.1 2001.07.23 EP
(86) IB0203169
(87) 02102081
(74) dr. Antalffy-Zsíros András, DANUBIA Szabadalmi és Védjegy Iroda Kft., 1051 Budapest, Bajcsy-Zs. út 16. (HU)

A rovat 29 darab közlést tartalmaz.

Megtekinthetővé vált szabadalmi leírások

(11) 230.493
(54) Gyomirtó szert és antidótumot tartalmazó kombináció

(11) 230.494
(54) 1-Hidroxi-2-(3-piridil)-etán-1,1-bifoszfonsav-nátriumsó szelektív kristályosítása hemipentahidrátként vagy monohidrátként

(11) 230.495
(54) Szelektív ösztrogén receptor és nemi szteroid prekurzor kombinációját tartalmazó gyógyszerkészítmény

(11) 230.496
(54) Ikerdugattyús lineáris motor

(11) 230.498
(54) Eljárás és szerszám lemezalkatrészen készítendő szegély kialakításához

(11) 230.499
(54) Aromafokozó szerelvény alkohol lepárló berendezés deflegmátorához

(11) 230.500
(54) Eljárás és berendezés kisállat-gondozási termék testre-szabására

(11) 230.501
(54) Félautomata cigarettakészítő gép és eljárás cigaretta készítésére

(11) 230.502
(54) Motoros forgókefés kéménytisztító berendezés

(11) 230.507
(54) Eszközkészlet csontdarabok összeerősítésére

(11) 230.509
(54) Eljárások és mikroorganizmusok panto-vegyületek előállítására

(11) 230.510
(54) Eljárás [1,4,5]-oxadiazepán-származékok előállítására

(11) 230.511
(54) Nagy fluiditású izotaktikus polipropilének alkalmazása olefines típusú, hőre lágyuló anyagokban használható töltőanyag-koncentrátumok előállításához, a töltőanyag-koncentrátumok, és az így előállított hőre lágyuló anyagok

A rovat 13 darab közlést tartalmaz.

Közzétételt megelőzően megszüntetett szabadalom-engedélyezési eljárások

(21) P 13 00750

(54) CTLA-4 elleni humán monoklonális ellenanyagok

A rovat 1 darab közlést tartalmaz.

Szabadalmi oltalom megszűnése és újra érvénybe helyezése

Ideiglenes szabadalmi oltalom megszűnése elutasítás miatt

(21) P 03 03197
(54) Alfa-2-adrenerg agonista komponenseket tartalmazó készítmények

(21) P 12 00093
(54) Visszacsatolt hőszivattyú

A rovat 2 darab közlést tartalmaz.

Ideiglenes szabadalmi oltalom megszűnése díjfizetés hiányában

(21) P 10 00647
(54) Készülék elektromágneses hullámok előállítására

(21) P 13 00018
(54) Fém, ötvözet, műanyag vagy ezekkel egyenértékű, kellő merevségű anyagból készült nyakkendő mozgó alkatrészekkel és szalag általi megkötéssel

(21) P 13 00022
(54) Eljárás és készülék végtagi mozgásaktivitás mérésére

(21) P 14 00241
(54) Települési parkolórendszer és módszer a működtetésére

(21) P 14 00337
(54) Eljárás és berendezés arzén eltávolítására vízből, elektrokémiai úton

A rovat 5 darab közlést tartalmaz.

Ideiglenes szabadalmi oltalom megszűnése lemondás vagy lemondottnak tekintés miatt

(21) P 03 00633
(54) Anionos vinil/dikarbonsav polimerek és alkalmazásaik

(21) P 03 02644
(54) Priont (például BSE kórokozót) tartalmazó állati takarmány fertőtlenítése (dekontaminálása)

(21) P 04 00633
(54) Félmerev összenyomható tartály

(21) P 06 00541
(54) Szerkezeti elemekből összeállított lemezszerkezet

(21) P 07 00311
(54) Terápiásan hatásos tropán-származékokat tartalmazó hatóanyag kombinációk

(21) P 07 00814
(54) Makrolidok alkalmazása a kártevők irtásában

(21) P 08 00351
(54) Szabályozott cDNS expressziós rendszer Arabidopsis-ban

(21) P 09 00382
(54) Telmisartan nanorészecskét tartalmazó készítmény

(21) P 09 00737
(54) Szabályozott hatású talajkondicionáló készítmény és eljárás előállítására

(21) P 10 00312
(54) Új bradykinin BL antagonista hatású nem-peptid származékok

(21) P 11 00541
(54) Bevonó készítmény

(21) P 12 00338
(54) Dinamikusan szabályozható résméretű szitatányér szerelvény alkohol lepárló berendezés deflegmátorához

(21) P 12 00344
(54) Berendezés a talpon kialakult nyomáselosztás vizsgálatára

(21) P 12 00658
(54) Eljárás és berendezés kerettel és keret nélkül végzett sztereotaxiás koponya műtétek pontosságának összehasonlítására

(21) P 12 00659
(54) Eljárás agyi elektróda elhelyezéséhez használt sztereotaxiás célzóív referencia paraméterrel szabályozott beállításához

(21) P 12 00751
(54) Eljárás kukorica védelmére

(21) P 13 00126
(54) Beltéri légy- és rovarcsapda

(21) P 13 00503
(54) Szívószál ehető szemcsés termékkel töltve és eljárás ilyen szemcsés termék előállítására

(21) P 13 00594
(54) Változtatható erőkarú, folyamatos forgatónyomatékot előállító kompakt ingahajtómű, különösen kerékpárokhoz

(21) P 14 00135
(54) Eljárás és gyártóeszköz folyadékban oldódó szilárd töltetet tartalmazó szívószál előállítására és az eljárással előállított szívószál

(21) P 14 00148
(54) Kombinált elektródrendszerrel kialakított berendezés és eljárás sejten belüli és sejten kívüli potenciálváltozások érzékelésére

(21) P 14 00227
(54) Hidrogén előállítása, fémborohidridből, katalizátorral, hidrolízissel

(21) P 14 00238
(54) Öntisztulós kapáló szecskázó szerkezet

(21) P 14 00370
(54) Kétlépcsős hidraulikus kapcsolás szorpciós kompresszorokhoz

(21) P 14 00393
(54) Berendezés elhasznált NYÁK lemezekről a szerelt alkatrészek eltávolítására és a panellemeztől történő szétválasztására

(21) P 15 00007
(54) Falazóelem

A rovat 26 darab közlést tartalmaz.

Végleges szabadalmi oltalom megszűnése díjfizetés hiányában

(11) 219.788
(21) P 98 00300
(54) Eljárás és berendezés fluid keverék bevezetésére forgó géprészbe

(11) 220.716
(21) P 98 00432
(54) Eljárás kódosztású többszörös hozzáférésű (CDMA) kommunikációs rendszerben jelhozzáférés megvalósítására, eljárás és rádiótelefon kódosztású többszörös hozzáférésű (CDMA) vevőben a pilot jel megszerzésére, valamint eljárás a figyelő vevőág kijelölésének felfrissítésére

(11) 222.160
(21) P 96 03044
(54) Kapcsolási elrendezés testen viselhető végtagi impedancia pletismograph készülékhez

(11) 222.206
(21) P 99 00119
(54) Öblítőkészülék toalettekhez

(11) 222.938
(21) P 99 03402
(54) Rendelkező- vagy jeladó eszköz, például nyomógomb

(11) 223.034
(21) P 01 05053
(54) Eljárás alumíniumötvözetek kezelésére

(11) 223.225
(21) P 03 00462
(54) Forgórésztömítés redőzött szalaggal

---

(11) 223.258
(21) P 99 01317
(54) Tolóajtórendszer

---

(11) 223.710
(21) P 01 05395
(54) Részecske formájú expandálható sztirolpolimerizátumok, eljárás ezek előállítására, és az ezekből kapott polisztirolhabok

---

(11) 223.831
(21) P 01 01301
(54) Fogkefe masszírozócsapocskákkal

---

(11) 224.099
(21) P 00 01549
(54) Szervetlen szálakból álló, szövetlen paplan, valamint eljárás és berendezés ennek előállítására és alkalmazása cementlapban

---

(11) 224.167
(21) P 01 00366
(54) Etilén homopolimerei és kopolimerei és alkalmazásuk

---

(11) 224.360
(21) P 01 00363
(54) Fogkefe tökéletesített rögzítésű dörzselemekkel

---

(11) 224.676
(21) P 00 04474
(54) Tűzjelző

---

(11) 224.685
(21) P 98 01048
(54) 2-Aril-propionsavak alkil-ammónium-sóit tartalmazó, parenterális gyógyászati készítmények és eljárás az előállításukra

---

(11) 224.918
(21) P 00 00721
(54) Gemcitabinszármazékok, eljárás előállításukra és ilyen vegyületeket tartalmazó gyógyászati készítmények

---

(11) 225.285
(21) P 01 05471
(54) Allergiaellenes készítmény és eljárás annak alkalmazására

---

(11) 225.398
(21) P 02 00521
(54) Eljárás és elrendezés információkategória és megjelenítési prioritás bejátszásokhoz vagy információblokkokhoz

történő hozzárendelésére

(11) 225.440
(21) P 04 00355
(54) Eljárás idegen nyelv elsajátításának elősegítésére, valamint nyelvoktatási segédeszköz előállítására

(11) 225.593
(21) P 00 01464
(54) Nagyon kis vízoldhatóságú hatóanyagot kapszulázó, liofilizált liposzómákat tartalmazó gyógyszerkészítmény, és eljárás a gyógyszerkészítmény előállítására

(11) 225.594
(21) P 00 00910
(54) Nagyon kis vízoldhatóságú hatóanyagot tartalmazó vizes gyógyszerkészítmény

(11) 225.602
(21) P 04 00259
(54) Eljárás hőenergia kinyerésére napkollektorból, és erre a célra használható hőenergia-abszorbens anyagok

(11) 225.757
(21) P 01 00909
(54) Eljárás többréteges üvegtermék gyártására, eljárás üvegtartály formázására, valamint többréteges üvegtartály

(11) 225.922
(21) P 03 01637
(54) Eljárás biztonsági megjelölés hitelesítésére, eljárás és eszköz biztonsági dokumentumok vagy cikkek megjelölésére és hitelesítésére, továbbá biztonsági rendszer és hitelesítő eszköz

(11) 226.020
(21) P 02 00033
(54) Jégtelenítőoldat

(11) 226.278
(21) P 02 00272
(54) Cső alkalmazása

(11) 226.309
(21) P 06 00078
(54) Eljárás partfal építésére folyómederben

(11) 226.342
(21) P 02 00524
(54) Eljárás és elrendezés bejátszások vagy információblokkok beillesztésére

(11) 226.732
(21) P 01 00970
(54) Orálisan adagolható, azonnali és nyújtott hatóanyag-felszabadítású, felszívódást elősegítő szert tartalmazó galenusi készítmény és ezen felszívódást elősegítő szer alkalmazása

(11) 226.741
(21) P 02 04358

(54) Szelepműködtető szerkezet

---

(11) 226.901
(21) P 03 03298
(54) Javított eljárás poliéter-poliolok előállítására DMC katalizátorral

---

(11) 227.020
(21) P 03 03259
(54) Továbbfejlesztett eljárás poliéterpoliolok előállítására

---

(11) 227.403
(21) P 02 01886
(54) Feszítőék üreges és tömör építőanyagokon történő rögzítésre

---

(11) 227.509
(21) P 00 01997
(54) Eljárás dikarbonsavak előállítására

---

(11) 227.624
(21) P 01 05001
(54) PDE-IV gátló aktivitással rendelkező fenil-fenantridinek és ezeket tartalmazó gyógyszerkészítmények

---

(11) 227.671
(21) P 06 00091
(54) Eljárás mezőgazdaságban hasznosítható talajjavító, talajerő utánpótló készítmény előállítására mederiszapból

---

(11) 228.016
(21) P 03 00690
(54) Reaktor és eljárás anyagok gázosítására és/vagy olvasztására

---

(11) 228.078
(21) P 01 05360
(54) Eljárás mikrobiológiai szennyeződések meghatározására

---

(11) 228.277
(21) P 05 01048
(54) Sterilizálóegység anyagpálya formájában adagolt csomagolóanyag sterilizálására önthető élelmiszertermékek csomagolására alkalmazott gépen

---

(11) 228.326
(21) P 03 03850
(54) Nemvizes elektrolit oldat és lítium akkumulátor

---

(11) 228.866
(21) P 07 00180
(54) Eljárás szénhidrogénnel szennyezett talajok, hulladék iszapok ártalmatlanítására

---

(11) 228.870
(21) P 04 02655
(54) Rézmentesítő szer

---

(11) 228.876
(21) P 00 01585
(54) Tárolóeszköz elsősorban gyümölcs és zöldség szállításához

---

(11) 228.973
(21) P 05 00637
(54) Neublasztin polimer konjugátumai és alkalmazási eljárásai

---

(11) 228.993
(21) P 02 00192
(54) A laminin/nidogén kölcsönhatás kis molekulasúlyú peptidszármazék inhibitorai, alkalmazásuk gyógyászati készítmények előállítására, az előállított gyógyászati készítmények, valamint ezek előállítására szolgáló eljárás

---

(11) 229.125
(21) P 02 04220
(54) Rugóacélból előállított rugalmas szorítókengyel

---

(11) 229.224
(21) P 03 03257
(54) Széles spektrumú HIV proteáz inhibitor hatású 2-(szubsztituált-amino)-benzotiazolszulfonamid vegyületek és ezeket tartalmazó gyógyászati készítmények

---

(11) 229.284
(21) P 09 00092
(54) Alkoholos közegben denaturáló-szerek kimutatására alkalmas teszt készlet

---

(11) 229.354
(21) P 03 02984
(54) Buprenorphin vizelet-inkontinencia kezelésére

---

(11) 229.509
(21) P 02 04196
(54) Antiangiogén aktivitással rendelkező és antikoaguláns hatástól mentes részlegesen deszulfatált glükózamininoglikán-származékok, eljárás előállításukra és ilyen vegyületeket tartalmazó gyógyászati készítmények

---

(11) 229.527
(21) P 11 00038
(54) Utószilárduló anyagkeverék különösen építőipari felhasználásra

---

(11) 229.616
(21) P 07 00179
(54) Folyamatos tésztasütő automata, bő zsírban sült tésztafélék részére

---

(11) 229.654
(21) P 99 01622
(54) Ásványi szál kompozíció

---

(11) 229.744
(21) P 12 00062

(54) Eljárás lézeres furatkialakítás végrehajtására

(11) 229.961
(21) P 02 04550
(54) Stabil, orron át, szájon át vagy nyelv alatt alkalmazható gyógyászati készítmény

(11) 230.001
(21) P 02 04145
(54) Eljárás egy kinolil-akrilnitril-származék és közbenső termékei előállítására

(11) 230.025
(21) P 01 05155
(54) Eljárás agytumor növekedésének gátlására

(11) 230.142
(21) P 03 02527
(54) Fungicid keverékek

A rovat 58 darab közlést tartalmaz.

Szabadalmi oltalom újra érvénybe helyezése

(11) 224.788
(21) P 02 00463
(54) Architektúra kiterjedt ügyfélkörben végrehajtható bankkártyás fizetési tranzakciók egyszerűsített hardverigényű lebonyolításához, tranzakciós terminálegység, bővített funkciós SIM kártya, valamint eljárások megszemélyesítésre és tranzakciók lebonyolítására

(11) 230.100
(21) P 10 00023
(54) Berendezés használt gumiabroncsok és gumigranulátumok feldolgozására

(21) P 07 00029
(54) Élelmiszer-kiegészítő gyógyhatású készítmények és alkalmazásuk

A rovat 3 darab közlést tartalmaz.

Vegyes szabadalmi közlemények

Jogutódlás

(11) 224.105
(21) P 00 04694
(73) Richard Fritz Holding GmbH, Besigheim (DE)
(74) Danubia Szabadalmi és Jogi Iroda Kft., 1051 Budapest, Bajcsy-Zsilinszky út 16. (HU)

---

(11) 225.220
(21) P 02 00407
(73) PETRILA FLOARE "BIO FLORA" Interpriendere Familiala, Mun. Arad, jud. Arad (RO)
(74) INTERINNO Szabadalmi Iroda, 1024 Budapest, Margit körút 73. (HU)

---

(11) 227.630
(21) P 03 02485
(73) Aventisub LLC, Greenville, Delaware (US)
(74) Dr. Kocsomba Nelli Ügyvédi Iroda, 1143 Budapest, Gizella út 42-44. (HU)

---

(11) 227.926
(21) P 10 00043
(73) dr. Kajati István 30%, Budapest (HU)
dr. Eke István 24%, Budapest (HU)
Kiss Ferencné 18%, Hódmezővásárhely (HU)
Gömöry Pál 16%, Solymár (HU)
Hataláné Zsellér Ibolya 7%, Hódmezővásárhely (HU)
dr. Budai Csaba 5%, Hódmezővásárhely (HU)
(74) INTERINNO Szabadalmi Iroda, 1024 Budapest, Margit krt. 73. (HU)

A rovat 4 darab közlést tartalmaz.

Képviseleti megbízás

(21) P 01 01108
(73) Szalai János, Piliscsaba (HU)
(74) Danubia Szabadalmi és Jogi Iroda Kft., 1051 Budapest, Bajcsy-Zsilinszky út 16. (HU)

---

(21) P 07 00773
(73) Tóth Miklós, Harsány (HU)
(74) Kormos Ágnes Egyéni Szabadalmi Ügyvivő, 1132 Budapest, Váci út 66. fsz.3. (HU)
SOTHIS INTERNATIONAL A.G., FL-9495 Triesen, Kirchstrasse 39. Pf.: 1515. (LI)

---

(21) P 14 00120
(71) Apolczer Ferenc, Mór (HU)
(74) Hergár Jenő szabadalmi ügyvivő, 1014 Budapest, Balta köz 4. (HU)

A rovat 3 darab közlést tartalmaz.

Képviselet megszűnése

(21) P 07 00773
(73) Tóth Miklós, Harsány (HU)
(74) Pintz György, Pintz és Társai Szabadalmi és Védjegy Iroda, 1539 Budapest, Pf. 590. (HU)

(21) P 13 00585
(71) Vitafort Első Takarmánygyártó és Forgalmazó Zrt., Dabas (HU)
(74) dr. Somfai Éva, Somfai és Társai Iparjogi Kft., 1137 Budapest, Pozsonyi út 38. II. V. (HU)

(21) P 15 00231
(71) Margai Diána Bernadett, Vác (HU)
(74) Hergár Jenő, 1014 Budapest, Balta köz 4. (HU)

A rovat 3 darab közlést tartalmaz.

Név-, illetve címváltozás

(11) 225.436
(21) P 04 01650
(54) Különféle információk rögzítésére hullámmintákat alkalmazó optikai lemez, valamint eljárás ilyen előállítására
(73) Koninklijke Philips N.V. 1/3, Eindhoven (NL)
Panasonic Corporation 1/3, Osaka (JP)
Sony Corporation 1/3, Tokyo (JP)

(11) 228.967
(21) P 08 00701
(54) Könnyűsúlyú épületszerkezet, és eljárás annak előállítására
(73) Löglen Kft., Budapest (HU)

(11) 229.322
(21) P 08 00532
(54) Eljárás monotektikus diszpergált fémötvözetek előállítására
(73) Bay Zoltán Közhasznú Nonprofit Kft., Budapest (HU)

(11) 229.982
(21) P 12 00148
(54) Moduláris felépítésű közúti haszonjármű, különösen autóbusz
(73) evopro systems engineering Kft., Budapest (HU)

A rovat 4 darab közlést tartalmaz.

Helyreigazítás

(11) 219.332

(21) P 93 01313

(13) B8

(54) Transz-(+/-)-2-[(dimetil-amino)-metil]-1-(3-metoxi-fenil)-ciklohexanolt és acetaminofent tartalmazó szinergetikus gyógyszerkészítmények

A rovat 1 darab közlést tartalmaz.

EURÓPAI SZABADALMI KÖZLEMÉNYEK

Európai szabadalmi bejelentések igénypont fordításának közzététele

(21) E 14 780616
(96) EP 20140780616 2014.09.12.
(97) EP 2914122 A1 2015.03.19.
(71) Bunge Global Innovation, LLC, White Plains NY 10606, (US)
(72) DRAGANOV, Lyubomir Krustev, 5800 Pleven, (BG)
(74) Szabó Zsolt, DANUBIA Szabadalmi és Jogi Iroda Kft., 1051 Budapest, (HU)
(54) Új eljárás magas proteintartalmú napraforgóliszt-frakció előállítására
(51) A23J 1/14 (2006.01)
A23K 1/14 (2006.01)
A23K 1/16 (2006.01)
(13) T1
(30) 13184270 2013.09.13 EP

A rovat 1 darab közlést tartalmaz.

Európai szabadalmak szövege fordításának benyújtása

(11) E027540
(21) E 12 829152
(96) EP 20120829152 2012.12.20.
(97) EP 2793542 A2 2013.06.27.
EP 2793542 B1 2016.02.03.
(73) Lemken GmbH & Co. KG, 46519 Alpen (DE)
(72) Meurs, Wilhelm
(74) SBGK Szabadalmi Ügyvivői Iroda, 1062 Budapest, (HU)
(54) Integrált talajművelő szerkezet váltóekékhez
(51) A01B 17/00 (2006.01)
A01B 3/46 (2006.01)
A01B 49/02 (2006.01)
(13) T2
(30) 102011122537 2011.12.21. DE

---

(11) E027995
(21) E 13 005327
(96) EP 20130005327 2013.11.12.
(97) EP 2730156 A1 2014.05.14.
EP 2730156 B1 2015.07.01.
(73) Hermeler, Thomas, 48336 Sassenberg-Füchtorf (DE)
(72) Hermeler, Thomas
(74) Mester Tamás, SWORKS Nemzetközi Szabadalmi Ügyvivői Iroda Kft., 1011 Budapest, (HU)
(54) Mezőgazdasági marógép töltés megmunkálására
(51) A01B 33/04 (2006.01)
(13) T2
(30) 202012010819 U 2012.11.13. DE

---

(11) E027752
(21) E 11 733666
(96) EP 20110733666 2011.07.12.
(97) EP 2592918 A1 2012.01.19.
EP 2592918 B1 2016.03.02.
(73) Betek GmbH & Co. KG, 78733 Aichhalden (DE)
(72) WIDMAIER, Helmut
SMEETS, Florian
(74) PINTZ ÉS TÁRSAI Szabadalmi, Védjegy és Jogi Iroda Kft., 1539 Budapest, (HU)
(54) Talajmegmunkáló szerszám
(51) A01B 35/26 (2006.01)
(13) T2
(30) 202010008085 U 2010.07.15. DE

---

(11) E028046
(21) E 08 153919
(96) EP 20080153919 2008.04.01.
(97) EP 2106679 A1 2009.10.07.

EP 2106679 B1 2015.08.26.
(73) Redexim Handel-en Exploitatie Maatschappij B.V., 3702 AC Zeist (NL)
(72) de Bree, Cornelius Hermanus Maria
(74) Mészárosné Dónusz Katalin, SBGK Szabadalmi Ügyvivői Iroda, 1062 Budapest, (HU)
(54) Talajszellőztető berendezés
(51) A01B 45/02 (2006.01)
(13) T2

---

(11) E027776
(21) E 12 834613
(96) EP 20120834613 2012.09.26.
(97) EP 2747541 A1 2013.04.04.
EP 2747541 B1 2016.04.20.
(73) Precision Planting LLC, Tremont, IL 61568 (US)
(72) RADTKE, Ian, R.
HODEL, Jeremy, J.
(74) Advopatent Szabadalmi és Védjegy Iroda, 1255 Budapest, (HU)
(54) Szerkezet és eljárás vetőmag továbbítására
(51) A01C 7/16 (2006.01)
A01C 7/04 (2006.01)
A01C 7/12 (2006.01)
A01C 7/20 (2006.01)
(13) T2
(30) 201161539786 P 2011.09.27. US

---

(11) E027820
(21) E 10 172780
(96) EP 20100172780 2010.08.13.
(97) EP 2324695 A2 2011.05.25.
EP 2324695 B1 2016.03.30.
(73) Gebr. Schumacher Gerätebaugesellschaft mbH, 57612 Eichelhardt (DE)
(72) Schumacher, Friedrich-Wilhelm
Schumacher, Gustav
(74) SBGK Szabadalmi Ügyvivői Iroda, 1062 Budapest, (HU)
(54) Kalászemelő
(51) A01D 65/02 (2006.01)
(13) T2
(30) 102009039670 2009.09.02. DE

---

(11) E027847
(21) E 13 186307
(96) EP 20130186307 2013.09.27.
(97) EP 2712497 A1 2014.04.02.
EP 2712497 B1 2015.07.08.
(73) CERES, 51260 La Chapelle Lasson (FR)
(72) LALLOUET, Laurent
(74) dr. Harangozó Gábor, DANUBIA Szabadalmi és Jogi Iroda Kft., 1051 Budapest, (HU)
(54) Eljárás levegőáram szűrésére gabonaszárítóban
(51) A01F 25/16 (2006.01)

A01F 25/22 (2006.01)
A23B 9/00 (2006.01)
(13) T2
(30) 1259202 2012.09.28. FR

---

(11) E027935
(21) E 06 747776
(96) EP 20060747776 2006.05.12.
(97) EP 1906772 A1 2006.11.16.
EP 1906772 B1 2015.07.08.
(73) Estrella Maarud Holding AS, Oslo (NO)
(72) LINDGREN, Martin
(74) PINTZ ÉS TÁRSAI Szabadalmi, Védjegy és Jogi Iroda Kft., 1539 Budapest, (HU)
(54) Burgonya kezelés
(51) A01G 7/04 (2006.01)
A23B 7/015 (2006.01)
A23L 1/216 (2006.01)
(13) T2
(30) 0501137 2005.05.12. SE
684555 P 2005.05.26. US

---

(11) E027928
(21) E 08 022177
(96) EP 20080022177 2008.12.19.
(97) EP 2198704 A1 2010.06.23.
EP 2198704 B1 2016.02.17.
(73) Linde AG, 80331 München (DE)
(72) Glomset, Karsten
Glomset, Kenneth
Gjelstenli, Ove
Rekkedal, Per
(74) Danubia Szabadalmi és Jogi Iroda Kft., 1051 Budapest, (HU)
(54) Oxigénnel telítés akvakultúrában
(51) A01K 63/04 (2006.01)
(13) T2

---

(11) E027994
(21) E 13 177710
(96) EP 20130177710 2013.07.23.
(97) EP 2689662 A1 2014.01.29.
EP 2689662 B1 2015.07.22.
(73) Martignani Ing. C. Di Martignani Stefano & C. S.r.l., 48020 Sant'Agata Sul Santerno (IT)
(72) Martignani, Claudio
(74) dr. Harsányi Zita, 1111 Budapest, (HU)
(54) Permetezőgép
(51) A01M 7/00 (2006.01)
(13) T2
(30) BO20120399 2012.07.23. IT

---

(11) E028052
(21) E 10 751489
(96) EP 20100751489 2010.03.12.
(97) EP 2405751 A1 2010.09.16.
EP 2405751 B1 2015.08.19.
(73) Apogee Biotechnology Corporation, Hummelstown, PA 17036 (US)
(72) SMITH, Charles, D.
ZHUANG, Yan
MAINES, Lynn, W.
(74) Molnár Imre, DANUBIA Szabadalmi és Jogi Iroda Kft., 1051 Budapest, (HU)
(54) Spingozinkináz-gátló prodrugok
(51) A01N 37/18 (2006.01)
A61K 31/165 (2006.01)
C07C233/60 (2006.01)
C07C271/44 (2006.01)
C07F 9/12 (2006.01)
(13) T2
(30) 159723 P 2009.03.12. US

---

(11) E027711
(21) E 11 760239
(96) EP 20110760239 2011.03.24.
(97) EP 2552199 A1 2011.09.29.
EP 2552199 B1 2015.06.03.
(73) Onconova Therapeutics, Inc., Newtown, PA 18940 (US)
(72) MANIAR, Manoj
(74) Lezsák Gábor, Danubia Szabadalmi és Jogi Iroda Kft., 1051 Budapest, (HU)
(54) (E)-4-karboxisztiril-4-klórbenzil-szulfon javított stabilitású vizes formulációja
(51) A01N 41/10 (2006.01)
A61K 31/10 (2006.01)
A61P 39/00 (2006.01)
(13) T2
(30) 318100 P 2010.03.26. US

---

(11) E027950
(21) E 12 710193
(96) EP 20120710193 2012.03.08.
(97) EP 2683241 A1 2012.09.20.
EP 2683241 B1 2016.02.24.
(73) Syngenta Participations AG, 4058 Basel (CH)
(72) SOHM, Rupert Heinrich
KRUEGER, Christian
CASTAGNINI, Flavio
ANTENUCCI, Mario
(74) Danubia Szabadalmi és Jogi Iroda Kft., 1051 Budapest, (HU)
(54) Mezotriont tartalmazó szilárd herbicid készítmény
(51) A01N 41/10 (2006.01)
A01N 25/14 (2006.01)
A01N 25/22 (2006.01)

A01N 25/30 (2006.01)
A01P 13/02 (2006.01)
(13) T2
(30) 201104204 2011.03.11. GB

---

(11) E028080
(21) E 09 765114
(96) EP 20090765114 2009.12.09.
(97) EP 2375898 A1 2010.06.24.
EP 2375898 B1 2015.09.16.
(73) Syngenta Participations AG, 4058 Basel (CH)
Syngenta Limited, Guildford, Surrey GU2 7YH (GB)
(72) TAYLOR, John Benjamin
WAILES, Jeffrey Steven
JEANMART, Stephane André Marie
GOVENKAR, Mangala
(74) dr. Svingor Ádám, DANUBIA Szabadalmi és Jogi Iroda Kft., 1051 Budapest, (HU)
(54) Új herbicidek
(51) A01N 43/08 (2006.01)
A01N 43/10 (2006.01)
A01N 43/36 (2006.01)
A01N 43/40 (2006.01)
A01N 43/42 (2006.01)
A01N 43/60 (2006.01)
A01N 43/64 (2006.01)
A01N 43/78 (2006.01)
A01N 43/80 (2006.01)
A01N 43/82 (2006.01)
A01N 43/84 (2006.01)
C07D213/26 (2006.01)
C07D213/50 (2006.01)
C07D213/61 (2006.01)
C07D213/64 (2006.01)
(13) T2
(30) 0822834 2008.12.15. GB

---

(11) E028048
(21) E 09 738127
(96) EP 20090738127 2009.04.28.
(97) EP 2280602 A2 2009.11.05.
EP 2280602 B1 2015.08.19.
(73) BASF SE, 67056 Ludwigshafen (DE)
(72) KOLB, Klaus
GREGORI, Wolfgang
KRAPP, Michael
GRIVEAU, Yannick
(74) dr. Gál Melinda, SBGK Szabadalmi Ügyvivői Iroda, 1062 Budapest, (HU)
(54) Herbicid keverékek
(51) A01N 43/10 (2006.01)

A01N 43/42 (2006.01)
A01N 43/56 (2006.01)
A01P 13/00 (2006.01)
(13) T2
(30) 08155351 2008.04.29. EP

---

(11) E027860
(21) E 06 706259
(96) EP 20060706259 2006.01.17.
(97) EP 1843660 A2 2006.07.27.
EP 1843660 B1 2016.04.13.
(73) Bayer Intellectual Property GmbH, 40789 Monheim am Rhein (DE)
(72) FISCHER, Reiner
HUNGENBERG, Heike
BRÜCK, Ernst
NAUEN, Ralf
THIELERT, Wolfgang
VAN WAETERMEULEN, Xavier, Alain, Marie
(74) Danubia Szabadalmi és Jogi Iroda Kft., 1051 Budapest, (HU)
(54) Tetraminsav-származékok alkalmazása növénytetvek (sternorrhyncha) nemeibe tartozó rovarok irtására
(51) A01N 43/38 (2006.01)
A01N 25/00 (2006.01)
A01N 47/06 (2006.01)
(13) T2
(30) 102005003076 2005.01.22. DE

---

(11) E028129
(21) E 10 825397
(96) EP 20100825397 2010.10.05.
(97) EP 2490533 A1 2011.04.28.
EP 2490533 B1 2015.09.16.
(73) Amicus Therapeutics, Inc., Cranbury, NJ 08512 (US)
(72) BOYD, Robert
LEE, Gary
RYBCZYNSKI, Philip
(74) Dr. Svingor Ádám, Danubia Szabadalmi és Jogi Iroda Kft., 1051 Budapest, (HU)
(54) Új készítmények lizoszómális tárolási rendellenességek megelőzésére és/vagy kezelésére
(51) A01N 43/40 (2006.01)
A61K 31/445 (2006.01)
A61P 3/00 (2006.01)
A61P 43/00 (2006.01)
(13) T2
(30) 252806 P 2009.10.19. US

---

(11) E027831
(21) E 14 187507
(96) EP 20140187507 2011.03.08.
(97) EP 2835053 A1 2015.02.11.
EP 2835053 B1 2016.04.27.

(73) Genzyme Corporation, Cambridge, MA 02142 (US)
(72) Harper, Jay
Lonning, Scott Michael
Hsu, Frank James
(74) Danubia Szabadalmi és Jogi Iroda Kft., 1051 Budapest, (HU)
(54) Kombinációs terápia mellrák kezelésére
(51) A01N 43/54 (2006.01)
A61K 31/425 (2006.01)
A61K 31/505 (2006.01)
A61P 35/00 (2006.01)
(13) T2
(30) 313515 P 2010.03.12. US

---

(11) E027958
(21) E 11 798278
(96) EP 20110798278 2011.06.20.
(97) EP 2584902 A1 2011.12.29.
EP 2584902 B1 2015.07.22.
(73) Sumitomo Chemical Company, Limited, Tokyo 104-8260 (JP)
(72) MATSUZAKI, Yuichi
SAKAGUCHI, Hiroshi
(74) Dr. Svingor Ádám, Danubia Szabadalmi és Jogi Iroda Kft., 1051 Budapest, (HU)
(54) Növényi betegség elleni készítmény és eljárás növényi betegségek elleni védekezésre
(51) A01N 43/56 (2006.01)
A01P 3/00 (2006.01)
C07D231/14 (2006.01)
(13) T2
(30) 2010143553 2010.06.24. JP

---

(11) E027641
(21) E 13 191894
(96) EP 20130191894 2007.12.20.
(97) EP 2698062 A1 2014.02.19.
EP 2698062 B1 2015.06.24.
(73) Abbvie Inc., North Chicago, IL 60064 (US)
(72) Gandhi, Viraj B.
Giranda, Vincent L.
Gong, Jianchun
Penning, Thomas D.
Zhu, Gui-dong
(74) Schläfer László, DANUBIA Szabadalmi és Jogi Iroda Kft., 1051 Budapest, (HU)
(54) Poli(ADP-ribóz)polimeráz inhibitorai
(51) A01N 43/58 (2006.01)
A61K 31/495 (2006.01)
A61K 31/50 (2006.01)
C07D237/32 (2006.01)
C07D403/10 (2006.01)
C07D403/12 (2006.01)
C07D403/14 (2006.01)

(13) T2
(30) 882317 P 2006.12.28. US

---

(11) E027278
(21) E 08 755799
(96) EP 20080755799 2008.05.16.
(97) EP 2154969 A2 2008.11.27.
EP 2154969 B1 2015.11.18.
(73) The Brigham and Women's Hospital, Inc., Boston MA 02115 (US)
(72) SCHLOSSMACHER, Michael
CULLEN, Valerie
SHIHABUDDIN, Lamya
CHENG, Seng, H.
(74) SWORKS Nemzetközi Szabadalmi Ügyvivői Iroda Kft., 1011 Budapest, (HU)
(54) Synucleinopathiák kezelése
(51) A01N 43/62 (2006.01)
A61K 38/47 (2006.01)
A61K 38/48 (2006.01)
A61K 48/00 (2006.01)
(13) T2
(30) 930462 P 2007.05.16. US
929554 P 2007.07.03. US

---

(11) E027817
(21) E 07 856721
(96) EP 20070856721 2007.12.14.
(97) EP 2104426 A1 2008.07.10.
EP 2104426 B1 2016.03.30.
(73) Bayer Intellectual Property GmbH, 40789 Monheim (DE)
(72) SIRINYAN, Kirkor
TURBERG, Andreas
(74) Danubia Szabadalmi és Jogi Iroda Kft., 1051 Budapest, (HU)
(54) Állatok parazitáinak visszaszorítására szolgáló szerek
(51) A01N 47/02 (2006.01)
A01N 25/02 (2006.01)
A01N 43/28 (2006.01)
A01N 43/56 (2006.01)
A01P 7/02 (2006.01)
A01P 7/04 (2006.01)
A61K 31/415 (2006.01)
A61K 47/08 (2006.01)
A61K 47/22 (2006.01)
(13) T2
(30) 102006061537 2006.12.27. DE

---

(11) E028103
(21) E 06 730435
(96) EP 20060730435 2006.03.29.
(97) EP 1864574 A1 2007.12.12.

EP 1864574 B1 2015.09.23.
(73) NIPPON SODA CO., LTD., Chiyoda-ku,Tokyo 100-8165 (JP)
(72) BUSCHHAUS, Herbert
(74) dr. Kompagne Hajnalka, DANUBIA Szabadalmi és Jogi Iroda Kft., 1051 Budapest, (HU)
(54) Eljárás mikotoxin képződésének gátlására
(51) A01N 47/34 (2006.01)
A01N 25/00 (2006.01)
A01N 43/653 (2006.01)
A01P 13/00 (2006.01)
(13) T2
(30) 2005102646 2005.03.31. JP

---

(11) E028029
(21) E 07 717051
(96) EP 20070717051 2007.01.26.
(97) EP 1978807 A2 2007.08.09.
EP 1978807 B1 2016.03.23.
(73) Panion & BF Biotech Inc., Taipei (TW)
(72) CHAN, Keith
TOWN, Winston
(74) Danubia Szabadalmi és Jogi Iroda Kft., 1051 Budapest, (HU)
(54) Eljárás krónikus vesebetegség kezelésére
(51) A01N 55/02 (2006.01)
A61K 31/295 (2006.01)
A61K 33/26 (2006.01)
A61P 13/12 (2006.01)
(13) T2
(30) 763253 P 2006.01.30. US
PCT/US2006/032385 2006.08.18. WO

---

(11) E028011
(21) E 09 767085
(96) EP 20090767085 2009.06.17.
(97) EP 2306819 A2 2009.12.23.
EP 2306819 B1 2016.03.09.
(73) STEPAN COMPANY, Northfield, Illinois 60093 (US)
(72) MALEC, Andrew, D.
FIGLEY, Timothy, M.
TURPIN, Krista, L.
(74) Danubia Szabadalmi és Jogi Iroda Kft., 1051 Budapest, (HU)
(54) Ultramagas koncentrációjú glifozát koncentrátum
(51) A01N 57/20 (2006.01)
A01N 57/02 (2006.01)
(13) T2
(30) 132502 P 2008.06.18. US

---

(11) E027930
(21) E 12 806480
(96) EP 20120806480 2012.12.20.

(97) EP 2809161 A1 2013.06.27.
EP 2809161 B1 2016.02.03.
(73) Amoeba, 69680 Chassieu (FR)
(72) PLASSON, Fabrice
BODENNEC, Séléna
(74) SBGK Szabadalmi Ügyvivői Iroda, 1062 Budapest, (HU)
(54) Eljárás Pseudomonas biológiai gátlására
(51) A01N 63/00 (2006.01)
A01P 1/00 (2006.01)
(13) T2
(30) 1162098 2011.12.20. FR

---

(11) E027679
(21) E 08 726071
(96) EP 20080726071 2008.02.26.
(97) EP 2124577 A1 2008.09.04.
EP 2124577 B1 2015.12.02.
(73) Dow AgroSciences LLC, Indianapolis IN 46268-1054 (US)
(72) KRAMER, Vincent, J.
OUSE, David, G.
PEARSON, Norman, R.
TANK, Holger
ZETTLER, Mark, W.
(74) Danubia Szabadalmi és Jogi Iroda Kft., 1051 Budapest, (HU)
(54) Herbicid hatású karbonsavakból és tetraalkilammónium- vagy (arilalkil)-trialkilammónium-hidroxidokból származó vegyületek
(51) A01P 13/00 (2006.01)
A01N 25/00 (2006.01)
A01N 37/40 (2006.01)
A01N 39/02 (2006.01)
A01N 39/04 (2006.01)
A01N 43/40 (2006.01)
(13) T2
(30) 903417 P 2007.02.26. US

---

(11) E027910
(21) E 12 703533
(96) EP 20120703533 2012.02.10.
(97) EP 2811845 A1 2013.08.15.
EP 2811845 B1 2015.12.09.
(73) N.V. Nutricia, 2712 HM Zoetermeer (NL)
(72) GARSSEN, Johan
HOGENKAMP, Astrid
VAN ESCH, Elisabeth Catharina Adriana Maria
KNIPPELS, Leon Matthieu Johannes
(74) SWORKS Nemzetközi Szabadalmi Ügyvivői Iroda Kft., 1011 Budapest, (HU)
(54) Anyai kiegészítőszer csecsemő immunrendszerének javításához
(51) A23C 9/20 (2006.01)
(13) T2

(11) E027785
(21) E 13 774095
(96) EP 20130774095 2013.09.24.
(97) EP 2903447 A1 2014.04.17.
EP 2903447 B1 2016.04.20.
(73) Unilever N.V., 3013 AL Rotterdam (NL)
(72) KROON, Cornelis Johannes
POTMAN, Ronald Peter
SMIT-KINGMA, Irene Erica
(74) Danubia Szabadalmi és Jogi Iroda Kft., 1051 Budapest, (HU)
(54) Eljárás kenhető, ehető emulzió előállítására
(51) A23D 7/00 (2006.01)
A23D 7/02 (2006.01)
(13) T2
(30) 12187628 2012.10.08. EP

---

(11) E027800
(21) E 13 726123
(96) EP 20130726123 2013.05.02.
(97) EP 2844076 A1 2013.11.07.
EP 2844076 B1 2016.04.27.
(73) Lichner, Oskar, 63505 Langenselbold (DE)
Lehmann, Thomas, 63505 Langenselbold (DE)
(72) Lichner, Oskar
Lehmann, Thomas
(54) Eljárás növényi fehérjék előállítására
(51) A23J 1/16 (2006.01)
(13) T2
(30) 12166488 2012.05.02. EP

---

(11) E027804
(21) E 08 784924
(96) EP 20080784924 2008.07.21.
(97) EP 2170098 A2 2009.01.29.
EP 2170098 B1 2015.07.15.
(73) AlzChem AG, 83308 Trostberg (DE)
(72) WINKLER, Stephan
MÖLLER, Roland
ERL, Susanne
(74) Schläfer László, DANUBIA Szabadalmi és Jogi Iroda Kft., 1051 Budapest, (HU)
(54) Kopásálló és ömleszthető glikociamin-tartalmú formatestek és eljárás ezek előállítására
(51) A23K 1/16 (2006.01)
A23K 1/00 (2006.01)
A61K 31/195 (2006.01)
(13) T2
(30) 102007034102 2007.07.21. DE

---

(11) E027672

(21) E 12 769732
(96) EP 20120769732 2012.08.13.
(97) EP 2741620 A1 2013.02.21.
EP 2741620 B1 2015.12.09.
(73) Eridania Sadam S.p.A., 40123 Bologna (IT)
(72) VALLINI, Veronica
(74) Dr. Kocsomba Nelli Ügyvédi Iroda, 1143 Budapest, (HU)
(54) Édesítőszer-összetétel
(51) A23L 1/236 (2006.01)
(13) T2
(30) TO20110766 2011.08.12. IT

---

(11) E028126
(21) E 11 181091
(96) EP 20110181091 2008.06.20.
(97) EP 2412250 A2 2012.02.01.
EP 2412250 B1 2015.08.05.
(73) N.V. Nutricia, 2712 HM Zoetermeer (NL)
(72) HAGEMAN, Robert Johan Joseph
Kamphuis, Patrick Joseph Gerardus Hendrikus
Broersen, Ladislaus Maria
(74) dr. Molnár István, DANUBIA Szabadalmi és Jogi Iroda Kft., 1051 Budapest, (HU)
(54) Élelmiszer készítmény kezdődő demenciás betegek részére
(51) A23L 1/29 (2006.01)
A23L 1/30 (2006.01)
A23L 1/302 (2006.01)
A23L 1/304 (2006.01)
A23L 1/305 (2006.01)
A61K 31/14 (2006.01)
A61K 31/202 (2006.01)
A61K 31/7072 (2006.01)
(13) T2
(30) PCT/NL2007/050310 2007.06.27. WO

---

(11) E028089
(21) E 10 748859
(96) EP 20100748859 2010.03.02.
(97) EP 2404506 A1 2010.09.10.
EP 2404506 B1 2016.05.04.
(73) Sanyo Foods Co., Ltd., MInato-ku, Tokyo 107-0052 (JP)
(72) NAGAYAMA, Yoshiaki
(74) Danubia Szabadalmi és Jogi Iroda Kft., 1051 Budapest, (HU)
(54) Instant száraz metéltek és eljárás előállításukra
(51) A23L 7/113 (2016.01)
(13) T2
(30) 2009053969 2009.03.06. JP

---

(11) E027772
(21) E 10 838842

(96) EP 20100838842 2010.03.03.
(97) EP 2517572 A1 2011.06.30.
EP 2517572 B1 2016.03.02.
(73) Nissin Foods Holdings Co., Ltd., Osaka-shi, Osaka 532-8524 (JP)
(72) ISHII, Yuji
YOSHIDA, Kunihiko
TAKAHASHI, Rintaro
ASAHINA, Takeshi
MIYAZAKI, Yoshifumi
TANAKA, Mitsuru
(74) SWORKS Nemzetközi Szabadalmi Ügyvivői Iroda Kft., 1011 Budapest, (HU)
(54) Instant szálastészta és eljárás ennek előállítására
(51) A23L 7/113 (2016.01)
A23L 7/109 (2016.01)
(13) T2
(30) 2009291330 2009.12.22. JP

---

(11) E028031
(21) E 10 760417
(96) EP 20100760417 2010.09.02.
(97) EP 2473065 A1 2011.03.10.
EP 2473065 B1 2016.04.13.
(73) Omniactive Health Technologies Ltd., Mumbai 400013, Maharashtra (IN)
(72) KUMAR T., K., Sunil
P. ABDULKADIR, Sherena
(74) Danubia Szabadalmi és Jogi Iroda Kft., 1051 Budapest, (HU)
(54) Makula pigmenteket tartalmazó xantofill készítmény és eljárás előállítására
(51) A23L 33/105 (2016.01)
A61K 36/28 (2006.01)
A61P 27/02 (2006.01)
(13) T2
(30) 256667 P 2009.10.30. US
MU20082009 2009.09.02. IN

---

(11) E028032
(21) E 12 730817
(96) EP 20120730817 2012.05.31.
(97) EP 2713778 A2 2012.12.06.
EP 2713778 B1 2016.04.27.
(73) Philip Morris Products S.A., 2000 Neuchâtel (CH)
(72) GINDRAT, Pierre-Yves
(74) SBGK Szabadalmi Ügyvivői Iroda, 1062 Budapest, (HU)
(54) Rudak dohányzási cikkekben való használatra
(51) A24B 3/14 (2006.01)
A24C 5/18 (2006.01)
A24D 3/06 (2006.01)
A24F 47/00 (2006.01)
(13) T2
(30) 11250571 2011.05.31. EP

(11) E027542
(21) E 11 723755
(96) EP 20110723755 2011.04.22.
(97) EP 2563171 A1 2011.11.03.
EP 2563171 B1 2016.04.20.
(73) International Tobacco Machinery Poland Sp. z o.o., 26-600 Radom (PL)
(72) GIELNIEWSKI, Adam
(74) SBGK Szabadalmi Ügyvivői Iroda, 1062 Budapest, (HU)
(54) Dokkolóállomás
(51) A24C 5/35 (2006.01)
B65G 45/10 (2006.01)
B65G 47/00 (2006.01)
(13) T2
(30) 39110410 2010.04.29. PL

---

(11) E027909
(21) E 13 714018
(96) EP 20130714018 2013.03.13.
(97) EP 2830447 A1 2013.10.03.
EP 2830447 B1 2016.02.24.
(73) International Tobacco Machinery Poland Sp. z o.o., 26-600 Radom (PL)
(72) BOLESLAWSKI, Andrzej
(74) SBGK Szabadalmi Ügyvivői Iroda, 1062 Budapest, (HU)
(54) Tisztítórendszer szűrőszegmenseket több szegmensből álló szűrőt előállító berendezésbe adagoló berendezés dob-szállítószalagjához, valamint a dob-szállítószalag tisztítására szolgáló eljárás
(51) A24D 3/02 (2006.01)
(13) T2
(30) 39861612 U 2012.03.26. PL

---

(11) E027541
(21) E 14 185930
(96) EP 20140185930 2012.05.22.
(97) EP 2848135 A1 2015.03.18.
EP 2848135 B1 2016.04.20.
(73) International Tobacco Machinery Poland Sp. z o.o., 26-600 Radom (PL)
(72) Cieslikowski, Bartosz
Dominiak, Ryszard
Sikora, Leszek
Boleslawski, Andrzej
(74) SBGK Szabadalmi Ügyvivői Iroda, 1062 Budapest, (HU)
(54) Hajtómű szerkezet cserélhető vágófej számára és eljárás cserélhető vágófej cseréjére
(51) A24D 3/02 (2006.01)
B26D 3/16 (2006.01)
B26D 7/26 (2006.01)
(13) T2
(30) 39499411 2011.05.23. PL

---

(11) E027543

(21) E 14 705425
(96) EP 20140705425 2014.01.30.
(97) EP 2953488 A2 2014.08.14.
EP 2953488 B1 2016.04.20.
(73) International Tobacco Machinery Poland Sp. z o.o., 26-600 Radom (PL)
(72) STANIKOWSKI, Robert
Mamerski, Marcin
Boleslawski, Andrzej
(74) SBGK Szabadalmi Ügyvivői Iroda, 1062 Budapest, (HU)
(54) Eljárás és készülék szűrőanyagok vágására
(51) A24D 3/02 (2006.01)
(13) T2
(30) 40268813 2013.02.06. PL

---

(11) E028081
(21) E 12 743375
(96) EP 20120743375 2012.07.24.
(97) EP 2736360 A1 2013.01.31.
EP 2736360 B1 2015.09.09.
(73) Batmark Limited, London WC2R 2PG (GB)
(72) BUCHBERGER, Helmut
(74) Szabó Zsolt, Danubia Szabadalmi és Jogi Iroda Kft., 1051 Budapest, (HU)
(54) Inhalátorkomponens
(51) A24F 47/00 (2006.01)
A61M 11/04 (2006.01)
A61M 15/06 (2006.01)
(13) T2
(30) 10952011 2011.07.27. AT

---

(11) E027688
(21) E 12 820861
(96) EP 20120820861 2012.12.28.
(97) EP 2800488 A2 2013.07.11.
EP 2800488 B1 2015.12.23.
(73) Philip Morris Products S.A., 2000 Neuchâtel (CH)
(72) PLOJOUX, Julien
RUSCIO, Dani
MANCA, Laurent
(74) SBGK Szabadalmi Ügyvivői Iroda, 1062 Budapest, (HU)
(54) Nem gördülő aeroszolgeneráló eszköz
(51) A24F 47/00 (2006.01)
A61L 9/03 (2006.01)
A61M 11/04 (2006.01)
A61M 15/06 (2006.01)
(13) T2
(30) 12150114 2012.01.03. EP
12155254 2012.02.13. EP

---

(11) E027690

(21) E 12 821114
(96) EP 20120821114 2012.12.28.
(97) EP 2800489 A2 2013.07.11.
EP 2800489 B1 2015.12.23.
(73) Philip Morris Products S.A., 2000 Neuchatel (CH)
(72) PLOJOUX, Julien
RUSCIO, Dani
(74) SBGK Szabadalmi Ügyvivői Iroda, 1062 Budapest, (HU)
(54) Sokszögű aeroszolgeneráló eszköz és rendszer
(51) A24F 47/00 (2006.01)
A61M 11/04 (2006.01)
A61M 15/06 (2006.01)
(13) T2
(30) 12150114 2012.01.03. EP

---

(11) E028033
(21) E 12 818790
(96) EP 20120818790 2012.12.28.
(97) EP 2797445 A1 2013.07.04.
EP 2797445 B1 2016.05.04.
(73) Philip Morris Products S.A., 2000 Neuchâtel (CH)
(72) PLOJOUX, Julien
GREIM, Olivier
(74) SBGK Szabadalmi Ügyvivői Iroda, 1062 Budapest, (HU)
(54) Aeroszolgeneráló eszköz fejlesztett hőmérsékleteloszlással
(51) A24F 47/00 (2006.01)
(13) T2
(30) 11196232 2011.12.30. EP

---

(11) E027939
(21) E 09 749935
(96) EP 20090749935 2009.05.25.
(97) EP 2282652 A2 2009.11.26.
EP 2282652 B1 2015.09.16.
(73) Sympatex Technologies GmbH, 85774 Unterföhring (DE)
(72) RAITH, Paul Edmund
PAVELESCU, Liviu-Mihai
(74) Mészárosné Dónusz Katalin, SBGK Szabadalmi Ügyvivői Iroda, 1062 Budapest, (HU)
(54) Lábbeli varrott belső felsőrésszel
(51) A43B 9/02 (2006.01)
A43B 3/00 (2006.01)
A43B 23/07 (2006.01)
(13) T2
(30) 102008024959 2008.05.23. DE

---

(11) E027530
(21) E 10 180751
(96) EP 20100180751 2004.02.06.
(97) EP 2294937 A2 2011.03.16.

EP 2294937 B1 2015.06.03.
(73) Snapwatch Limited, Lottisham, Glastonbury Somerset, BA6 8PF (GB)
(72) Douglas, Vincent
(74) Szabó Zsolt, DANUBIA Szabadalmi és Jogi Iroda Kft., 1051 Budapest, (HU)
(54) Kijelzőszerkezet
(51) A44C 5/00 (2006.01)
A44C 5/12 (2006.01)
(13) T2
(30) 0302690 2003.02.06. GB

---

(11) E028117
(21) E 12 723230
(96) EP 20120723230 2012.05.08.
(97) EP 2706883 A1 2012.11.15.
EP 2706883 B1 2015.12.30.
(73) SF3 Limited, Birmingham B16 0QZ (GB)
(72) DEBENEDICTIS, Alfredo
HOLLAND, Janusz Lucien
(74) SBGK Szabadalmi Ügyvivői Iroda, 1062 Budapest, (HU)
(54) Tökéletesített hajformázó szerkezet
(51) A45D 2/18 (2006.01)
A45D 2/00 (2006.01)
A45D 2/14 (2006.01)
(13) T2
(30) 201107671 2011.05.09. GB

---

(11) E027996
(21) E 09 703472
(96) EP 20090703472 2009.01.23.
(97) EP 2234896 A1 2009.07.30.
EP 2234896 B1 2015.08.05.
(73) DS Smith Packaging Marketing N.V., 1935 Zaventem (BE)
(72) JACOBSSON, Fredrik
NAGEL, Andreas
(74) Mészárosné Dónusz Katalin, SBGK Szabadalmi Ügyvivői Iroda, 1062 Budapest, (HU)
(54) Tároló, szállító és kiállító rendszer
(51) A47F 1/04 (2006.01)
A47F 3/14 (2006.01)
A47F 5/00 (2006.01)
A47F 5/11 (2006.01)
B65D 5/42 (2006.01)
B65D 5/52 (2006.01)
B65D 5/54 (2006.01)
(13) T2
(30) PCT/SE2008/050079 2008.01.24. WO
PCT/SE2008/050988 2008.09.03. WO

---

(11) E028079
(21) E 11 701133

(96) EP 20110701133 2011.01.26.
(97) EP 2528482 A1 2011.08.04.
EP 2528482 B1 2015.09.23.
(73) L'Hotel, François, 75016 Paris (FR)
(72) L'Hotel, François
(74) Mészárosné Dónusz Katalin, SBGK Szabadalmi Ügyvivői Iroda, 1062 Budapest, (HU)
(54) Tárgyakat bemutató állvány
(51) A47F 5/11 (2006.01)
(13) T2
(30) 1000313 2010.01.27. FR

---

(11) E027926
(21) E 14 158620
(96) EP 20140158620 2012.04.05.
(97) EP 2742832 A1 2014.06.18.
EP 2742832 B1 2015.07.22.
(73) Qbo Coffee GmbH, 8304 Wallisellen (CH)
(72) DEUBER, Louis
(74) Varannai Csaba, ADVOPATENT Szabadalmi és Védjegy Iroda, 1011 Budapest, (HU)
(54) Főzött terméket előállító rendszer
(51) A47J 31/36 (2006.01)
(13) T2

---

(11) E027969
(21) E 06 123363
(96) EP 20060123363 2006.11.02.
(97) EP 1782721 A2 2007.05.09.
EP 1782721 B1 2015.07.29.
(73) VIEGA GmbH & Co. KG, 57439 Attendorn (DE)
(72) Schäfer, Patrick
Arens, Klaus
(74) Mészárosné Dónusz Katalin, SBGK Szabadalmi Ügyvivői Iroda, 1062 Budapest, (HU)
(54) Zuhanytálca kimeneti csatornával
(51) A47K 3/16 (2006.01)
A47K 3/40 (2006.01)
E03F 5/04 (2006.01)
(13) T2
(30) 202005017218 U 2005.11.02. DE
202005018838 U 2005.12.01. DE
202006002077 U 2006.02.08. DE
202006003720 U 2006.03.07. DE

---

(11) E027942
(21) E 06 769581
(96) EP 20060769581 2006.07.07.
(97) EP 2040595 A1 2008.01.10.
EP 2040595 B1 2016.03.09.
(73) SCA Hygiene Products AB, 405 03 Göteborg (SE)
(72) HJORT, Erik

POMMER, Stig
MÖLLER, Per
(74) Danubia Szabadalmi és Jogi Iroda Kft., 1051 Budapest, (HU)
(54) Adagolóberendezés tekercsekhez
(51) A47K 10/36 (2006.01)
A47K 10/32 (2006.01)
A47K 10/38 (2006.01)
B65H 19/12 (2006.01)
(13) T2

---

(11) E027622
(21) E 10 779393
(96) EP 20100779393 2010.11.09.
(97) EP 2512315 A1 2011.06.23.
EP 2512315 B1 2015.07.22.
(73) SCA Tissue North America LLC, Philadelphia, Pennsylvania 19104 (US)
(72) FORMON, John S.
BRICKL, Jeffrey
WIESER, Russell
(74) Mészárosné Dónusz Katalin, SBGK Szabadalmi Ügyvivői Iroda, 1062 Budapest, (HU)
(54) Adagoló tekercselt anyag több tekercse számára automatikus tekercs-áthelyezéssel, valamint eljárás ennek a feltöltésére
(51) A47K 10/38 (2006.01)
A47K 10/32 (2006.01)
(13) T2
(30) 638589 2009.12.15. US

---

(11) E028116
(21) E 10 801419
(96) EP 20100801419 2010.12.27.
(97) EP 2658424 A1 2012.07.05.
EP 2658424 B1 2016.06.08.
(73) SCA Hygiene Products AB, 405 03 Göteborg (SE)
(72) Möller, Per
BONNEVIER, Martin
JOKITALO, Joonas
BILLMANN, Craig
HJORT, Erik
(74) Danubia Szabadalmi és Jogi Iroda Kft., 1051 Budapest, (HU)
(54) Rögzítőszerkezet adagolóban cserélhető anyagtekercs megtartására, továbbá rögzítő rendszer, adagoló és eljárás anyagtekercs beillesztésére rögzítőszerkezetbe
(51) A47K 10/38 (2006.01)
(13) T2

---

(11) E028034
(21) E 09 723695
(96) EP 20090723695 2009.03.27.
(97) EP 2268193 A1 2009.10.01.
EP 2268193 B1 2016.03.23.

(73) Cognoptix, Inc., Concord MA 01742 (US)
(72) HARTUNG, Paul
VALVO, Vincent
NILAN, Dennis, J.
(74) SBGK Szabadalmi Ügyvivői Iroda, 1062 Budapest, (HU)
(54) Szem képelemzés neurodegeneratív betegségek diagnosztizálásához
(51) A61B 3/117 (2006.01)
(13) T2
(30) 72199 P 2008.03.27. US

---

(11) E027951
(21) E 11 787281
(96) EP 20110787281 2011.05.24.
(97) EP 2575647 A1 2011.12.01.
EP 2575647 B1 2016.04.27.
(73) Ulthera, Inc., Mesa, AZ 85204 (US)
(72) CLARK, Robert L. III.
CHOMAS, James E.
MERCHANT, Adnan I.
BRIAN, Ben F. III.
(74) Danubia Szabadalmi és Jogi Iroda Kft., 1051 Budapest, (HU)
(54) Bőrkezelő eszköz cellulitis csökkentésére
(51) A61B 17/20 (2006.01)
A61B 17/00 (2006.01)
A61B 17/32 (2006.01)
(13) T2
(30) 787382 2010.05.25. US

---

(11) E027966
(21) E 09 837427
(96) EP 20090837427 2009.04.08.
(97) EP 2377493 A1 2011.10.19.
EP 2377493 B1 2015.08.05.
(73) Carl Zeiss Meditec AG, 07745 Jena (DE)
(72) KOBAYASHI, Atsushi
SUZUKI, Hiroaki
ANDO, Ichiro
(74) Szabó Zsolt, DANUBIA Szabadalmi és Jogi Iroda Kft., 1051 Budapest, (HU)
(54) Eljárás aphakiás intraokuláris lencse előállítására
(51) A61F 2/16 (2006.01)
(13) T2
(30) 2009001169 2009.01.06. JP

---

(11) E028091
(21) E 11 822804
(96) EP 20110822804 2011.11.17.
(97) EP 2533724 A2 2012.05.24.
EP 2533724 B1 2016.05.11.
(73) Geuder AG, 69126 Heidelberg (DE)

(72) SZURMAN, Peter
(74) Danubia Szabadalmi és Jogi Iroda Kft., 1051 Budapest, (HU)
(54) Eszköz transzplantátum vagy implantátum előkészítésére és élő testbe történő bevezetésére, különösen ophthalmológiai beavatkozásokhoz
(51) A61F 2/16 (2006.01)
A61F 2/14 (2006.01)
(13) T2
(30) 102010051458 2010.11.17. DE

---

(11) E027922
(21) E 09 756662
(96) EP 20090756662 2009.11.12.
(97) EP 2370030 A2 2010.05.20.
EP 2370030 B1 2015.08.05.
(73) Coloplast A/S, 3050 Humlebaek (DK)
(72) ANDERSEN, Birthe, Vestbo
HANSEN, Michael
(74) Farkas Tamás, DANUBIA Szabadalmi és Jogi Iroda Kft., 1051 Budapest, (HU)
(54) Osztómiás eszközben alkalmazott bőrlemez rögzítésének szabályzása
(51) A61F 5/445 (2006.01)
A61F 5/44 (2006.01)
A61F 5/448 (2006.01)
A61F 5/449 (2006.01)
(13) T2
(30) 200801571 2008.11.12. DK

---

(11) E028042
(21) E 05 851183
(96) EP 20050851183 2005.05.13.
(97) EP 1765243 A1 2006.05.26.
EP 1765243 B1 2015.08.19.
(73) JOHNSON & JOHNSON CONSUMER COMPANIES, INC., Skillman,New Jersey 08558 (US)
(72) DANYI, Erin
HOU, Mari
Glasgow, Tara
KOZOROVITSKY, Julia
STURGEON, Jennifer
CHASE, David J
(74) Szabó Zsolt, DANUBIA Szabadalmi és Jogi Iroda Kft., 1051 Budapest, (HU)
(54) Intravaginális eszköz fluidumtovábbító lemezekkel
(51) A61F 13/20 (2006.01)
(13) T2
(30) 847952 2004.05.14. US

---

(11) E028054
(21) E 13 186308
(96) EP 20130186308 2013.09.27.
(97) EP 2712594 A1 2014.04.02.
EP 2712594 B1 2015.09.23.

(73) Johnson and Johnson GmbH, 41470 Neuss (DE)
(72) Kimball, David L.
Ng, Tony C.
Zedayko, Tara
(74) Szabó Zsolt, DANUBIA Szabadalmi és Védjegy Iroda Kft., 1051 Budapest, (HU)
(54) Tampon kiterjesztett barázdákkal
(51) A61F 13/20 (2006.01)
(13) T2
(30) 201261706351 P 2012.09.27. US
201213717943 2012.12.18. US

---

(11) E027983
(21) E 12 740141
(96) EP 20120740141 2012.07.26.
(97) EP 2736477 A1 2013.01.31.
EP 2736477 B1 2016.04.13.
(73) Lüpges, Peter, 41844 Wegberg (DE)
(72) Lüpges, Peter
(74) SBGK Szabadalmi Ügyvivői Iroda, 1062 Budapest, (HU)
(54) Hordozható hőmérséklet-szabályozó készülék gyógyszerekhez
(51) A61J 1/16 (2006.01)
(13) T2
(30) 102011079908 2011.07.27. DE

---

(11) E027282
(21) E 07 700757
(96) EP 20070700757 2007.01.18.
(97) EP 1981465 A2 2007.07.26.
EP 1981465 B1 2015.11.04.
(73) Intec Pharma Ltd., 91450 Jerusalem (IL)
(72) TSABARI, Moshe
BALSHEY, Avner
YOFE, Erez
(74) SWORKS Nemzetközi Szabadalmi Ügyvivői Iroda Kft., 1011 Budapest, (HU)
(54) Eljárás adagolókészülék előállítására szer orális bevételéhez
(51) A61J 3/07 (2006.01)
A61K 9/00 (2006.01)
A61K 9/20 (2006.01)
A61K 9/48 (2006.01)
B65B 1/00 (2006.01)
B65H 45/04 (2006.01)
(13) T2
(30) 759554 P 2006.01.18. US

---

(11) E027805
(21) E 12 770151
(96) EP 20120770151 2012.10.11.
(97) EP 2765975 A2 2013.04.18.
EP 2765975 B1 2016.03.16.

(73) Ivoclar Vivadent AG, 9494 Schaan (LI)
(72) RITZBERGER, Christian
APEL, Elke
Höland, Wolfram
Rheinberger, Volker
(74) SBGK Szabadalmi Ügyvivői Iroda, 1062 Budapest, (HU)
(54) Három vegyértékű fémoxidot tartalmazó lítium-szilikát üvegkerámia és üveg
(51) A61K 6/02 (2006.01)
C03C 3/095 (2006.01)
C03C 3/097 (2006.01)
C03C 4/00 (2006.01)
C03C 10/00 (2006.01)
(13) T2
(30) 11185336 2011.10.14. EP

---

(11) E027870
(21) E 12 772931
(96) EP 20120772931 2012.10.11.
(97) EP 2765978 A2 2013.04.18.
EP 2765978 B1 2015.12.30.
(73) Ivoclar Vivadent AG, 9494 Schaan (LI)
(72) RITZBERGER, Christian
APEL, Elke
HÖLAND, Wolfram
RHEINBERGER, Volker
(74) SBGK Szabadalmi Ügyvivői Iroda, 1062 Budapest, (HU)
(54) Hat vegyértékű fém oxidját tartalmazó lítium-szilikát üvegkerámia és lítium-szilikát üveg
(51) A61K 6/02 (2006.01)
C03C 3/083 (2006.01)
C03C 3/097 (2006.01)
C03C 4/00 (2006.01)
C03C 10/00 (2006.01)
(13) T2
(30) 11185340 2011.10.14. EP

---

(11) E027869
(21) E 12 772325
(96) EP 20120772325 2012.10.11.
(97) EP 2765977 A2 2013.04.18.
EP 2765977 B1 2015.12.30.
(73) Ivoclar Vivadent AG, 9494 Schaan (LI)
(72) RITZBERGER, Christian
APEL, Elke
HÖLAND, Wolfram
RHEINBERGER, Volker
(74) SBGK Szabadalmi Ügyvivői Iroda, 1062 Budapest, (HU)
(54) Egy vegyértékű fém oxidját tartalmazó lítium-szilikát üvegkerámia és lítium-szilikát üveg
(51) A61K 6/02 (2006.01)
C03C 3/083 (2006.01)

C03C 3/091 (2006.01)
C03C 3/097 (2006.01)
C03C 4/00 (2006.01)
C03C 10/00 (2006.01)
(13) T2
(30) 11185334 2011.10.14. EP

---

(11) E028101
(21) E 12 167764
(96) EP 20120167764 2007.11.02.
(97) EP 2486912 A1 2012.08.15.
EP 2486912 B1 2015.09.09.
(73) CP Kelco U.S., Inc., Atlanta, GA 30339 (US)
(72) SWAZEY, John M.
MORRISON, Neil A.
(74) PINTZ ÉS TÁRSAI Szabadalmi, Védjegy és Jogi Iroda Kft., 1539 Budapest, (HU)
(54) Mikrorostos cellulózt tartalmazó sűrített felületaktív anyag rendszerek és eljárások ezek előállítására
(51) A61K 8/73 (2006.01)
A61K 8/02 (2006.01)
A61K 8/04 (2006.01)
A61Q 19/10 (2006.01)
C11D 3/22 (2006.01)
C11D 17/00 (2006.01)
(13) T2
(30) 557622 2006.11.08. US

---

(11) E027852
(21) E 06 755258
(96) EP 20060755258 2006.05.18.
(97) EP 1881818 A1 2006.11.23.
EP 1881818 B1 2015.07.29.
(73) THE UNIVERSITY OF LIVERPOOL, Liverpool L69 7ZX (GB)
(72) GARVEY, Michael, Joseph
WILLIAMS, Rachel Lucinda
DAY, Michael
(74) dr. Török Ferenc, DANUBIA Szabadalmi és Jogi Iroda Kft., 1051 Budapest, (HU)
(54) Gyógyszerkészítmény retinaleválás kezelésére és eljárás annak előállítására
(51) A61K 9/00 (2006.01)
A61K 47/34 (2006.01)
(13) T2
(30) 0510196 2005.05.19. GB

---

(11) E027810
(21) E 13 178507
(96) EP 20130178507 2006.10.04.
(97) EP 2679217 A1 2014.01.01.
EP 2679217 B1 2016.04.06.
(73) ALLERGAN, INC., Irvine CA 92612 (US)
(72) Hunt, Terrence J.

(74) SBGK Szabadalmi Ügyvivői Iroda, 1062 Budapest, (HU)
(54) Fehérjementes, stabilizált clostridialis toxint tartalmazó gyógyászati készítmények
(51) A61K 9/00 (2006.01)
A61K 38/48 (2006.01)
A61K 47/10 (2006.01)
A61K 47/26 (2006.01)
A61K 47/32 (2006.01)
(13) T2
(30) 725126 P 2005.10.06. US
524683 2006.09.21. US

---

(11) E027638
(21) E 13 180694
(96) EP 20130180694 2013.08.16.
(97) EP 2698147 A1 2014.02.19.
EP 2698147 B1 2015.07.22.
(73) Sanovel Ilac Sanayi ve Ticaret A.S., 34460 Istanbul (TR)
(72) Türkylmaz, Ali
Yelken, Gülay
(74) dr. Gál Melinda, SBGK Szabadalmi Ügyvivői Iroda, 1062 Budapest, (HU)
(54) Depoxetint és tadalafilt tartalmazó orális film készítmények
(51) A61K 9/00 (2006.01)
A61K 9/68 (2006.01)
A61K 31/138 (2006.01)
A61K 31/4985 (2006.01)
(13) T2
(30) 201209599 2012.08.17. TR
201212850 2012.11.07. TR

---

(11) E027726
(21) E 09 719213
(96) EP 20090719213 2009.03.13.
(97) EP 2265257 A2 2009.09.17.
EP 2265257 B1 2015.08.12.
(73) Almirall, S.A., 08022 Barcelona (ES)
(72) LAMARCA CASADO, Rosa
DE MIQUEL SERRA, Gonzalo
(74) PINTZ ÉS TÁRSAI Szabadalmi, Védjegy és Jogi Iroda Kft., 1539 Budapest, (HU)
(54) Aclidiniumot tartalmazó inhalációs összetétel krónikus obstruktív tüdőbetegség kezelésére
(51) A61K 9/14 (2006.01)
A61K 9/00 (2006.01)
A61K 9/72 (2006.01)
A61K 31/46 (2006.01)
A61K 45/06 (2006.01)
(13) T2
(30) 08382010 2008.03.13. EP

---

(11) E028041
(21) E 10 010924

(96) EP 20100010924 2004.04.19.
(97) EP 2269579 A2 2011.01.05.
EP 2269579 B1 2015.08.26.
(73) EURO-CELTIQUE S.A., 1653 Luxembourg (LU)
(72) Oshlack, Benjamin
VAN BUSKIRK, Glenn
Chasin, Mark
Huang, Hua-Pin
VASHI, Vijay
(74) Frankné dr. Machytka Daisy, Gödölle, Kékes, Mészáros & Szabó Szabadalmi és Védjegy Iroda, 1024 Budapest, (HU)
(54) Manipulálással szemben biztosított termékek opioid-adagolására
(51) A61K 9/14 (2006.01)
A61K 31/485 (2006.01)
A61P 25/04 (2006.01)
(13) T2
(30) 464323 P 2003.04.21. US

---

(11) E027923
(21) E 12 779018
(96) EP 20120779018 2012.10.18.
(97) EP 2768485 A1 2013.04.25.
EP 2768485 B1 2015.07.22.
(73) Universiteit Gent, 9000 Gent (BE)
(72) REMON, Jean Paul
VERVAET, Chris
(74) Ivánka Gábor, ARINOVA Szabadalmi és Védjegy Iroda, 1122 Budapest, (HU)
(54) Gyógyszerészeti nanoszuszpenzió
(51) A61K 9/14 (2006.01)
A61K 47/26 (2006.01)
(13) T2
(30) 11185803 2011.10.19. EP

---

(11) E027917
(21) E 09 704289
(96) EP 20090704289 2009.01.20.
(97) EP 2249810 A1 2009.07.30.
EP 2249810 B1 2015.07.08.
(73) Intervet International B.V., 5831 AN Boxmeer (NL)
(72) MIDDELBEEK, Hans Almer
KIRKELS, Monique
BIEMANS, Rogier
(74) Mester Tamás, SWORKS Nemzetközi Szabadalmi Ügyvivői Iroda Kft., 1011 Budapest, (HU)
(54) Eljárás gyógyszerészeti vegyületet tartalmazó részecskék liofilizálására és ilyen részecskéket tartalmazó gyógyszerészeti csomag
(51) A61K 9/19 (2006.01)
(13) T2
(30) 08150461 2008.01.21. EP
22387 P 2008.01.21. US

(11) E027756
(21) E 11 746831
(96) EP 20110746831 2011.02.17.
(97) EP 2540285 A1 2011.09.01.
EP 2540285 B1 2016.04.20.
(73) Tasly Pharmaceutical Group Co., Ltd., Tianjin 300410 (CN)
(72) SUN, He
ZHOU, Shuiping
ZHANG, Lanlan
HUANG, Zhijuan
SONG, Zhaohui
(74) ADVOPATENT SZABADALMI ÉS VÉDJEGY IRODA, 1255 Budapest, (HU)
(54) Összetett danshen csepp pilulát tartalmazó kapszula
(51) A61K 9/48 (2006.01)
A61K 9/20 (2006.01)
A61K 31/045 (2006.01)
A61K 36/258 (2006.01)
A61K 36/53 (2006.01)
A61K 36/537 (2006.01)
A61P 9/00 (2006.01)
A61P 9/10 (2006.01)
(13) T2
(30) 201010112014 2010.02.23. CN

---

(11) E028065
(21) E 12 727411
(96) EP 20120727411 2012.03.28.
(97) EP 2691086 A1 2012.10.04.
EP 2691086 B1 2016.04.27.
(73) Palupa Medical Ltd., 2064 Strovolos Nicosla (CY)
(72) PANTZARIS, Marios
PATRIKIOS, Ioannis
LUOKAIDIS, Georgios
(74) Danubia Szabadalmi és Jogi Iroda Kft., 1051 Budapest, (HU)
(54) Készítmények neurológiai rendellenességek kezelésére
(51) A61K 31/015 (2006.01)
A61K 9/08 (2006.01)
A61K 31/201 (2006.01)
A61K 31/202 (2006.01)
A61K 31/203 (2006.01)
A61K 31/355 (2006.01)
A61P 25/16 (2006.01)
A61P 25/28 (2006.01)
A61P 43/00 (2006.01)
(13) T2
(30) 201161469081 P 2011.03.29. US

---

(11) E027991

(21) E 12 735013
(96) EP 20120735013 2012.06.01.
(97) EP 2713776 A1 2012.12.06.
EP 2713776 B1 2015.07.22.
(73) LO. LI. Pharma S.r.l., 00156 Roma (IT)
(72) UNFER, Vittorio
(74) Frankné dr. Machytka Daisy, Gödölle, Kékes, Mészáros & Szabó Szabadalmi és Védjegy Iroda, 1024 Budapest, (HU)
(54) Antioxidáns kompozíció hímivari csökkent reprodukciós kapacitás okainak csökkentésére
(51) A61K 31/05 (2006.01)
A23L 1/29 (2006.01)
A23L 1/30 (2006.01)
A61K 31/198 (2006.01)
A61K 31/205 (2006.01)
A61K 31/355 (2006.01)
A61K 31/4045 (2006.01)
A61K 31/519 (2006.01)
A61K 33/04 (2006.01)
A61K 45/06 (2006.01)
A61P 15/08 (2006.01)
(13) T2
(30) MI20111010 2011.06.03. IT

---

(11) E027934
(21) E 12 886074
(96) EP 20120886074 2012.11.07.
(97) EP 2905021 A1 2015.08.12.
EP 2905021 B1 2016.04.27.
(73) Ltd. "Valenta-Intellekt", Moscow 119530 (RU)
(72) MOROZOVA, Margarita Alekseevna
BENIASHVILI, Allan Gerovich
ZAPOLSKII, Maxim Eduardovich
(74) Arinova Szabadalmi és Védjegy Iroda, 1122 Budapest, (HU)
(54) Kombináció viselkedési, mentális és kognitív rendellenességeknek a megelőzésére és kezelésére
(51) A61K 31/13 (2006.01)
A61K 9/00 (2006.01)
A61K 31/4045 (2006.01)
A61P 25/00 (2006.01)
(13) T2
(30) 2012141642 2012.10.01. RU

---

(11) E027616
(21) E 11 175578
(96) EP 20110175578 2004.05.26.
(97) EP 2388007 A1 2011.11.23.
EP 2388007 B1 2015.06.24.
(73) Galderma Pharma S.A., 1000 Lausanne 30 Grey (CH)
(72) DeJovin, Jack A.
Rossi, Thomas, M.

(74) Ivánka Gábor, ARINOVA Szabadalmi és Védjegy Iroda, 1122 Budapest, (HU)

(54) Topikális készítmény alkalmazás céljából rosacea által által kiváltott bőrpír kezelésében

(51) A61K 31/137 (2006.01)
A61K 31/4164 (2006.01)
A61K 31/4174 (2006.01)
A61K 31/498 (2006.01)
A61K 45/06 (2006.01)
A61P 17/00 (2006.01)
A61P 17/10 (2006.01)

(13) T2

(30) 473611 P 2003.05.27. US
853585 2004.05.25. US

---

(11) E028008

(21) E 11 701683

(96) EP 20110701683 2011.02.03.

(97) EP 2531187 A1 2011.08.11.
EP 2531187 B1 2015.08.12.

(73) Adverio Pharma GmbH, 12529 Schönefeld (DE)

(72) SANDNER, Peter
VON DEGENFELD, Georges
STASCH, Johannes-Peter

(74) dr. Molnár István, DANUBIA Szabadalmi és Jogi Iroda Kft., 1051 Budapest, (HU)

(54) sGC stimulátorok vagy sGC aktivátorok önmagukban és PDE5 inhibitorokkal való kombinációban cisztás fibrózis kezelésére

(51) A61K 31/18 (2006.01)
A61K 31/194 (2006.01)
A61K 31/427 (2006.01)
A61K 31/4418 (2006.01)
A61K 31/498 (2006.01)
A61K 31/4985 (2006.01)
A61K 31/506 (2006.01)
A61K 31/519 (2006.01)
A61K 31/53 (2006.01)
A61K 45/06 (2006.01)
A61P 11/00 (2006.01)

(13) T2

(30) 10152727 2010.02.05. EP

---

(11) E027778

(21) E 12 151276

(96) EP 20120151276 2009.07.27.

(97) EP 2484351 A1 2012.08.08.
EP 2484351 B1 2016.02.24.

(73) PregLem S.A., 1228 Plan-les-Ouates Geneva (CH)

(72) Loumaye, Ernest
Cayron-Elizondo, Valérie
Gotteland, Jean-Pierre

(74) Richter Gedeon Nyrt., 1103 Budapest, (HU)

(54) Szteroid-szulfatáz gátlók koraszülés kezelésében
(51) A61K 31/18 (2006.01)
A61P 15/06 (2006.01)
(13) T2
(30) 08161229 2008.07.28. EP
84082 P 2008.07.28. US

---

(11) E028132
(21) E 10 768898
(96) EP 20100768898 2010.10.06.
(97) EP 2485724 A1 2011.04.14.
EP 2485724 B1 2016.02.10.
(73) Dompé farmaceutici s.p.a., 20122 Milano (IT)
(72) PIEMONTI, Lorenzo
DAFFONCHIO, Luisa
ALLEGRETTI, Marcello
(74) SBGK Szabadalmi Ügyvivői Iroda, 1062 Budapest, (HU)
(54) Szulfonamidok diabetes megelőzésére
(51) A61K 31/185 (2006.01)
A61P 3/10 (2006.01)
(13) T2
(30) 09172365 2009.10.06. EP

---

(11) E028045
(21) E 13 000827
(96) EP 20130000827 2013.02.19.
(97) EP 2636406 A1 2013.09.11.
EP 2636406 B1 2015.08.12.
(73) Pharmaceutical Solutions Industry Ltd, 21484 Jeddah (SA)
(72) Selmi, Khalil A.H.
Jamil, Irfan J. M.
Idris, Yahya H.A.
(74) Szentpéteri Zsolt, SBGK Szabadalmi Ügyvivői Iroda, 1062 Budapest, (HU)
(54) Intravénás ibuprofen infúzió
(51) A61K 31/192 (2006.01)
A61P 29/00 (2006.01)
(13) T2
(30) L201220561 2012.02.20. GC

---

(11) E027916
(21) E 10 194968
(96) EP 20100194968 2010.12.14.
(97) EP 2468274 A1 2012.06.27.
EP 2468274 B1 2015.07.01.
(73) Acino AG, 83714 Miesbach (DE)
(72) Schröder, Britta
Schurad, Björn
Hausner, Heike
(74) Szentpéteri Zsolt, SBGK Szabadalmi Ügyvivői Iroda, 1062 Budapest, (HU)

(54) Egy hatóanyag beadására szolgáló transzdermális terápiás rendszer
(51) A61K 31/27 (2006.01)
A61K 9/00 (2006.01)
A61K 9/70 (2006.01)
(13) T2

---

(11) E027757
(21) E 09 156339
(96) EP 20090156339 2005.05.13.
(97) EP 2070530 A1 2009.06.17.
EP 2070530 B1 2016.02.17.
(73) Merck Sharp & Dohme Corp., Rahway, NJ 07065 (US)
(72) SHUE, Youe-Kong
Babakhani, Farah Kondori
Okumu, Franklin W.
Sears, Pamela Suzanne
Miller-Shangle, Starr Louise
Walsh, Robert Brian
(74) SWORKS Nemzetközi Szabadalmi Ügyvivői Iroda Kft., 1011 Budapest, (HU)
(54) Antibiotikumok használatával kapcsolatos betegségek kezelése
(51) A61K 31/335 (2006.01)
A61K 31/365 (2006.01)
A61K 31/7048 (2006.01)
A61K 45/06 (2006.01)
A61P 1/12 (2006.01)
(13) T2
(30) 570697 P 2004.05.14. US

---

(11) E027659
(21) E 09 807383
(96) EP 20090807383 2009.08.14.
(97) EP 2315591 A1 2010.02.18.
EP 2315591 B1 2016.03.16.
(73) Nivalis Therapeutics, Inc., Boulder CO 80301 (US)
(72) WASLEY, Jan
ROSENTHAL, Gary, J.
SUN, Xicheng
STRONG, Sarah
QIU, Jian
(74) Gödölle, Kékes, Mészáros & Szabó Szabadalmi és Védjegy Iroda, 1024 Budapest, (HU)
(54) S-nitrozoglutation-reduktáz új pirrol inhibitorai mint terápiás szerek
(51) A61K 31/4025 (2006.01)
A61P 11/06 (2006.01)
C07D207/333 (2006.01)
C07D207/335 (2006.01)
C07D403/10 (2006.01)
C07D409/14 (2006.01)
(13) T2
(30) 89313 P 2008.08.15. US

116982 P 2008.11.21. US

---

(11) E028025
(21) E 06 789025
(96) EP 20060789025 2006.08.01.
(97) EP 1912640 A1 2007.02.15.
EP 1912640 B1 2015.06.17.
(73) Novartis AG, 4056 Basel (CH)
(72) ATADJA, Peter W.
(74) Mester Tamás, SWORKS Nemzetközi Szabadalmi Ügyvivői Iroda Kft., 1011 Budapest, (HU)
(54) Panobinostat HDAC inhibitor felhasználása myeloma kezelésére
(51) A61K 31/4045 (2006.01)
A61K 31/165 (2006.01)
A61K 31/4965 (2006.01)
A61P 35/00 (2006.01)
(13) T2
(30) 705226 P 2005.08.03. US

---

(11) E027894
(21) E 07 754060
(96) EP 20070754060 2007.03.27.
(97) EP 2004181 A2 2007.11.08.
EP 2004181 B1 2016.02.24.
(73) THE REGENTS OF THE UNIVERSITY OF CALIFORNIA, Oakland CA 94607-5200 (US)
(72) JUNG, Michael, E.
SAWYERS, Charles, L.
OUK, Samedy
TRAN, Chris
WONGVIPAT, John
(74) Danubia Szabadalmi és Jogi Iroda Kft., 1051 Budapest, (HU)
(54) Androgén receptor modulátor a prosztatarák és az androgén receptorral összefüggő betegségek kezelésében
(51) A61K 31/4166 (2006.01)
A61K 31/4178 (2006.01)
A61K 31/4439 (2006.01)
C07D233/86 (2006.01)
C07D401/04 (2006.01)
(13) T2
(30) 785978 P 2006.03.27. US
833790 P 2006.07.28. US

---

(11) E027829
(21) E 13 708351
(96) EP 20130708351 2013.03.06.
(97) EP 2822553 A1 2013.09.12.
EP 2822553 B1 2016.05.18.
(73) ratiopharm GmbH, 89079 Ulm (DE)
(72) MEERGANS, Dominique
STEFAN, Ralph

(74) Danubia Szabadalmi és Jogi Iroda Kft., 1051 Budapest, (HU)
(54) Nem kristályos lopinavirt és kristályos ritonavirt tartalmazó dózisforma
(51) A61K 31/426 (2006.01)
A61K 31/513 (2006.01)
(13) T2
(30) 12001546 2012.03.07. EP

---

(11) E027830
(21) E 13 708352
(96) EP 20130708352 2013.03.06.
(97) EP 2822554 A1 2013.09.12.
EP 2822554 B1 2016.05.18.
(73) ratiopharm GmbH, 89079 Ulm (DE)
(72) MEERGANS, Dominique
HOLFINGER, Konstantin
(74) Danubia Szabadalmi és Jogi Iroda Kft., 1051 Budapest, (HU)
(54) Lopinavirt és ritonavirt tartalmazó dózisforma
(51) A61K 31/426 (2006.01)
A61K 31/513 (2006.01)
(13) T2
(30) 12001545 2012.03.07. EP

---

(11) E027857
(21) E 09 731265
(96) EP 20090731265 2009.03.17.
(97) EP 2262500 A1 2009.10.15.
EP 2262500 B1 2016.04.27.
(73) Merck Patent GmbH, 64293 Darmstadt (DE)
(72) CRAVO, Daniel
LEPIFRE, Franck
HALLAKOU-BOZEC, Sophie
CHARON, Christine
(74) Danubia Szabadalmi és Jogi Iroda Kft., 1051 Budapest, (HU)
(54) Tienopiridon-származékok mint AMP-aktivált protein kináz (AMPK) aktivátorok
(51) A61K 31/4365 (2006.01)
A61P 3/00 (2006.01)
A61P 9/00 (2006.01)
A61P 29/00 (2006.01)
A61P 35/00 (2006.01)
C07D495/04 (2006.01)
(13) T2
(30) 08290364 2008.04.11. EP

---

(11) E028078
(21) E 08 763673
(96) EP 20080763673 2008.07.03.
(97) EP 2173345 A2 2009.01.08.
EP 2173345 B1 2015.08.19.
(73) Alcobra Ltd., 65785 Tel Aviv (IL)

(72) MEGIDDO, Gur
MEGIDDO, Dalia
YAMIN, Rina
ILAN, Yaron
AMSELEM, Shimon
(74) dr. Bódizs Árpád, SBGK Szabadalmi Ügyvivői Iroda, 1062 Budapest, (HU)
(54) Orális metadoxin-készítmény
(51) A61K 31/44 (2006.01)
A61K 9/00 (2006.01)
A61K 9/16 (2006.01)
A61K 9/20 (2006.01)
A61K 9/46 (2006.01)
A61K 9/50 (2006.01)
A61K 9/70 (2006.01)
A61K 31/455 (2006.01)
A61P 25/32 (2006.01)
(13) T2
(30) 18438907 2007.07.03. IL
18715907 2007.11.05. IL

---

(11) E027815
(21) E 09 797440
(96) EP 20090797440 2009.01.16.
(97) EP 2300008 A1 2010.01.21.
EP 2300008 B1 2016.04.13.
(73) Lück, Stephan, 50823 Köln (DE)
(72) Lück, Stephan
(74) SBGK Szabadalmi Ügyvivői Iroda, 1062 Budapest, (HU)
(54) Propán-1,2,3-triol és víz utánpótlás éhező alanyokban
(51) A61K 31/47 (2006.01)
A61P 13/00 (2006.01)
(13) T2
(30) 08160550 2008.07.16. EP

---

(11) E027680
(21) E 10 804826
(96) EP 20100804826 2010.07.29.
(97) EP 2458992 A1 2011.02.03.
EP 2458992 B1 2015.12.16.
(73) Teva Pharmaceutical Industries Ltd., 49131 Petach-Tikva (IL)
(72) TARCIC, Nora
HAVIV, Asi
BLAUGRUND, Eran
KAYE, Joel
(74) SBGK Szabadalmi Ügyvivői Iroda, 1062 Budapest, (HU)
(54) Crohn-betegség kezelése laquinimoddal
(51) A61K 31/4704 (2006.01)
A01N 43/42 (2006.01)
A61K 31/42 (2006.01)

A61K 31/573 (2006.01)
A61K 31/58 (2006.01)
A61K 31/606 (2006.01)
A61K 45/06 (2006.01)
A61P 1/00 (2006.01)
C07D215/56 (2006.01)
(13) T2
(30) 273167 P 2009.07.30. US

---

(11) E028121
(21) E 10 786915
(96) EP 20100786915 2010.06.11.
(97) EP 2442650 A1 2010.12.16.
EP 2442650 B1 2015.08.26.
(73) Cynapsus Therapeutics Inc., Toronto, ON M6J 1C9 (CA)
(72) GIOVINAZZO, Anthony, John
HEDDEN, David, Bruce
DE SOMER, Marc, L.
BRYSON, Nathan, John
(74) dr. Török Ferenc, DANUBIA Szabadalmi és Jogi Iroda Kft., 1051 Budapest, (HU)
(54) Szublingvális apomorfin
(51) A61K 31/473 (2006.01)
A01N 43/42 (2006.01)
A61K 31/44 (2006.01)
A61K 47/02 (2006.01)
A61P 15/10 (2006.01)
A61P 25/16 (2006.01)
(13) T2
(30) 186445 P 2009.06.12. US

---

(11) E028100
(21) E 08 154443
(96) EP 20080154443 2003.07.17.
(97) EP 1980252 A2 2008.10.15.
EP 1980252 B1 2015.08.19.
(73) Avanir Pharmaceuticals, Inc., Aliso Viejo CA 92656 (US)
(72) YAKATAN, Gerald
BERG, James
Pope, Laura
Smith, Richard A.
(74) dr. Gál Melinda, SBGK Szabadalmi Ügyvivői Iroda, 1062 Budapest, (HU)
(54) Dextrometorfánt és kindint tartalmazó gyógyszerkészítmények neurológiai rendellenességek kezelésére
(51) A61K 31/485 (2006.01)
A61K 31/49 (2006.01)
A61K 45/06 (2006.01)
A61P 21/04 (2006.01)
A61P 25/16 (2006.01)
A61P 25/28 (2006.01)
(13) T2

(30) 396661 P 2002.07.17. US

---

(11) E027657
(21) E 08 830471
(96) EP 20080830471 2008.09.10.
(97) EP 2194987 A2 2009.03.19.
EP 2194987 B1 2016.05.18.
(73) Boston Biomedical, Inc., Cambridge, MA 02139 (US)
(72) JIANG, Zhiwei
LI, Chiang, Jia
LI, Wei
LEGGETT, David
(74) Kovári Szabadalmi és Védjegy Iroda Kft., 1012 Budapest, (HU)
(54) Új STAT3 útvonal inhibitorok és rák-őssejt inhibitorok
(51) A61K 31/505 (2006.01)
A61K 31/55 (2006.01)
A61K 38/17 (2006.01)
(13) T2
(30) 971144 P 2007.09.10. US
13372 2007.12.13. US

---

(11) E027780
(21) E 05 747843
(96) EP 20050747843 2005.05.10.
(97) EP 1809293 A2 2005.11.24.
EP 1809293 B1 2016.03.16.
(73) BOEHRINGER INGELHEIM INTERNATIONAL GMBH, 55216 Ingelheim (DE)
(72) AVEN, Michael
(74) Advopatent Szabadalmi és Védjegy Iroda, 1255 Budapest, (HU)
(54) Aeroszol készítmény béta-agonisták inhalálására
(51) A61K 31/536 (2006.01)
A61P 11/06 (2006.01)
(13) T2
(30) 102004024452 2004.05.14. DE

---

(11) E027522
(21) E 03 770334
(96) EP 20030770334 2003.09.15.
(97) EP 1572095 A2 2004.03.25.
EP 1572095 B1 2015.06.10.
(73) Novartis AG, 4056 Basel (CH)
(72) STANDRING, David
SOMMADOSSI, Jean-Pierre
PATTY, April, L.
SEIFFER, Maria
(74) dr. Svingor Ádám, DANUBIA Szabadalmi és Jogi Iroda Kft., 1051 Budapest, (HU)
(54) ß-L-2'-Dezoxinukleozidok rezisztens HBV törzsek kezelése és kombinációs terápiák céljára
(51) A61K 31/70 (2006.01)
A61K 31/00 (2006.01)

A61K 38/21 (2006.01)
A61P 31/20 (2006.01)
(13) T2
(30) 410675 P 2002.09.13. US

---

(11) E028068
(21) E 10 770402
(96) EP 20100770402 2010.04.30.
(97) EP 2424546 A1 2010.11.04.
EP 2424546 B1 2015.10.28.
(73) Inotek Pharmaceuticals Corporation, Lexington, MA 02421 (US)
(72) BARMAN, Shikha
BAUMGARTNER, Rudolf, A.
(74) Szentpéteri Zsolt, SBGK Szabadalmi Ügyvivői Iroda, 1062 Budapest, (HU)
(54) Eljárás humán páciensben emelt szembelnyomás csökkentésére
(51) A61K 31/7076 (2006.01)
A61P 27/02 (2006.01)
C07H 19/167 (2006.01)
(13) T2
(30) 219990 P 2009.06.24. US
174655 P 2009.05.01. US

---

(11) E027992
(21) E 08 859116
(96) EP 20080859116 2008.12.04.
(97) EP 2233146 A1 2010.09.29.
EP 2233146 B1 2015.08.26.
(73) KYOWA CHEMICAL INDUSTRY CO., LTD., Kagawa-ken 761-0113 (JP)
(72) KATSUKI, Keiko
OKADA, Akira
(74) Szentpéteri Ádám, SBGK Szabadalmi Ügyvivői Iroda, 1062 Budapest, (HU)
(54) Terápiás szer fekély kezelésére
(51) A61K 33/30 (2006.01)
A61P 1/04 (2006.01)
A61P 3/12 (2006.01)
(13) T2
(30) 2007318529 2007.12.10. JP
2008118043 2008.04.30. JP

---

(11) E028152
(21) E 09 795982
(96) EP 20090795982 2009.12.18.
(97) EP 2379086 A1 2010.06.24.
EP 2379086 B1 2015.09.02.
(73) Aposcience AG, 1010 Wien (AT)
(72) ANKERSMIT, Hendrik Jan
(74) Horváthné Faber Enikő, ADVOPATENT Szabadalmi és Védjegy Iroda, 1011 Budapest, (HU)
(54) Gyógyászati készítmény
(51) A61K 35/14 (2006.01)

C12N 5/078 (2010.01)
(13) T2
(30) 08450199 2008.12.18. EP

---

(11) E028120
(21) E 12 770001
(96) EP 20120770001 2012.09.13.
(97) EP 2755670 A1 2013.03.21.
EP 2755670 B1 2016.05.11.
(73) Indena S.p.A., 20139 Milano (IT)
(72) BOMBARDELLI, Ezio
(74) Danubia Szabadalmi és Jogi Iroda Kft., 1051 Budapest, (HU)
(54) Készítmények változatos eredetű perifériás fekélyek kezelésére
(51) A61K 36/28 (2006.01)
A61P 17/02 (2006.01)
A61P 31/02 (2006.01)
(13) T2
(30) MI20111671 2011.09.16. IT

---

(11) E027924
(21) E 13 180284
(96) EP 20130180284 2008.11.05.
(97) EP 2664361 A1 2013.11.20.
EP 2664361 B1 2015.07.29.
(73) Naturex S.A., 84911 Avignon Cedex 9 (FR)
(72) He, Kan
Ibarra, Alvin
Roller, Marc
DIKANSKY, Jacques
Bily, Antoine
Bai, Naisheng
(74) ADVOPATENT Szabadalmi és Védjegy Iroda, 1255 Budapest, (HU)
(54) Fraxinus excelsior magok extraktuma és terápiás alkalmazása
(51) A61K 36/63 (2006.01)
A61Q 9/00 (2006.01)
(13) T2
(30) 985558 P 2007.11.05. US
185649 2008.08.04. US

---

(11) E028072
(21) E 09 800752
(96) EP 20090800752 2009.06.16.
(97) EP 2300035 A2 2010.01.28.
EP 2300035 B1 2015.08.12.
(73) Indiana University Research and Technology Corporation, Indianapolis, IN 46202 (US)
(72) DIMARCHI, Richard, D.
MA, Tao
(74) dr. Svingor Ádám, Danubia Szabadalmi és Jogi Iroda Kft., 1051 Budapest, (HU)
(54) GIP-alapú, kevert agonisták metabolikus betegség és elhízás kezelésére

(51) **A61K 38/00** (2006.01)
C07K 14/605 (2006.01)
(13) **T2**
(30) 90448 P 2008.08.20. US
73274 P 2008.06.17. US
151349 P 2009.02.10. US
78171 P 2008.07.03. US

---

(11) **E027850**
(21) **E 10 179422**
(96) **EP 20100179422** 2005.12.07.
(97) **EP 2261236 A2** 2010.12.15.
EP 2261236 B1 2015.07.15.
(73) Onyx Therapeutics, Inc., South San Francisco, CA 94080 (US)
(72) LEWIS, Evan R.
HO, Mark Nguyen
Fonseca, Fabiana N.
(74) Frankné dr. Machytka Daisy, Gödölle, Kékes, Mészáros & Szabó Szabadalmi és Védjegy Iroda, 1024 Budapest, (HU)
(54) **Készítmény proteaszóma-gátlásra**
(51) **A61K 38/14** (2006.01)
C07K 5/087 (2006.01)
(13) **T2**
(30) 634366 P 2004.12.07. US
655930 P 2005.02.23. US

---

(11) **E028055**
(21) **E 07 757603**
(96) **EP 20070757603** 2007.02.28.
(97) **EP 2029155 A2** 2007.09.07.
EP 2029155 B1 2016.04.13.
(73) Pharma Mar S.A., 28770 Madrid (ES)
(72) FAIRCLOTH, Glynn Thomas
AVILES MARIN, Pablo Manuel
LEPAGE, Doreen
SAN MIGUEL IZQUIERDO, Jesus
PANDIELLA, Atanasio
(74) SWORKS Nemzetközi Szabadalmi Ügyvivői Iroda Kft., 1011 Budapest, (HU)
(54) **Myeloma multiplex feljavított kezelése**
(51) **A61K 38/15** (2006.01)
A61K 31/00 (2006.01)
A61K 38/00 (2006.01)
A61K 38/20 (2006.01)
A61K 38/21 (2006.01)
A61K 45/06 (2006.01)
A61K 45/08 (2006.01)
(13) **T2**
(30) 813606 P 2006.02.28. US

---

(11) E027674
(21) E 12 753675
(96) EP 20120753675 2012.08.08.
(97) EP 2741763 A1 2013.02.14.
EP 2741763 B1 2015.11.18.
(73) Ferring BV, 2132 JX Hoofddorp (NL)
(72) ARCE, Joan-Carles
(74) Danubia Szabadalmi és Jogi Iroda Kft., 1051 Budapest, (HU)
(54) Készítmény petefészek kontrollált stimulálására
(51) A61K 38/24 (2006.01)
A61P 5/06 (2006.01)
(13) T2
(30) 11176803 2011.08.08. EP

---

(11) E027989
(21) E 12 756417
(96) EP 20120756417 2012.08.27.
(97) EP 2750699 A1 2013.03.07.
EP 2750699 B1 2015.07.22.
(73) Sanofi-Aventis Deutschland GmbH, 65929 Frankfurt am Main (DE)
(72) NIEMÖLLER, Elisabeth
MÜHLEN-BARTMER, Isabel
SILVESTRE, Louise
BOKA, Gabor
MIOSSEC, Patrick
(74) dr. Kompagne Hajnalka, DANUBIA Szabadalmi és Jogi Iroda Kft., 1051 Budapest, (HU)
(54) Gyógyászati készítmény 2-es típusú cukorbetegségben szenvedő betegek glikémiás kontrolljában történő alkalmazásra
(51) A61K 38/26 (2006.01)
A61K 31/155 (2006.01)
A61K 31/4439 (2006.01)
(13) T2
(30) 11179149 2011.08.29. EP

---

(11) E028163
(21) E 03 731987
(96) EP 20030731987 2003.01.17.
(97) EP 1476181 A2 2003.07.31.
EP 1476181 B1 2016.03.23.
(73) Biogen MA Inc., Cambridge, MA 02142 (US)
(72) LIN, KoChung
PEPINSKY, R., Blake
CHEN, Ling, Ling
HESS, Donna, M.
LIN, Edward, Y.
PETTER, Russell, C.
BAKER, Darren, P.
(74) Danubia Szabadalmi és Jogi Iroda Kft., 1051 Budapest, (HU)
(54) Polialkilén polimervegyületek és felhasználásuk

(51) **A61K 38/31** (2006.01)
A61K 39/29 (2006.01)
A61K 47/30 (2006.01)
A61K 51/06 (2006.01)
C08G 65/32 (2006.01)
C08L 71/02 (2006.01)
(13) **T2**
(30) 349917 P 2002.01.18. US

---

(11) **E027902**
(21) **E 05 722848**
(96) **EP 20050722848** 2005.02.09.
(97) **EP 1729795 A2** 2005.08.25.
EP 1729795 B1 2016.02.03.
(73) HUMAN GENOME SCIENCES, INC.Corporation Service Company, Wilmington, DE 19808 (US)
(72) ROSEN, Craig, A.
HASELTINE, William, A.
MOORE, Paul, A.
BOCK, Jason, B.
LAFLEUR, David
RUBEN, Steven M.
(74) SBGK Szabadalmi Ügyvivői Iroda, 1062 Budapest, (HU)
(54) **Albumin-fúziós proteinek**
(51) **A61K 38/38** (2006.01)
C07K 14/76 (2006.01)
C07K 14/765 (2006.01)
(13) **T2**
(30) 542274 P 2004.02.09. US
549901 P 2004.03.05. US
556906 P 2004.03.29. US
636603 P 2004.12.17. US

---

(11) **E027828**
(21) **E 08 878088**
(96) **EP 20080878088** 2008.12.08.
(97) **EP 2217268 A2** 2010.05.20.
EP 2217268 B1 2016.05.04.
(73) ZymoGenetics, Inc., Seattle, Washington 98102 (US)
(72) JASPERS, Stephen, R.
RIXON, Mark, W.
DILLON, Stacey, R.
RAMSDELL, Frederick, J.
KREJSA, Cecile, M.
YI, Eugene, C.
(74) Danubia Szabadalmi és Jogi Iroda Kft., 1051 Budapest, (HU)
(54) **Anti-humán-IL-21 monoklonális ellenanyagok**
(51) **A61K 39/00** (2006.01)
(13) **T2**
(30) 12329 P 2007.12.07. US

(11) E027617
(21) E 11 184308
(96) EP 20110184308 2007.12.20.
(97) EP 2404614 A1 2012.01.11.
EP 2404614 B1 2015.06.17.
(73) Novarx, San Diego CA 92121-2635 (US)
(72) Fakhrai, Habib
Shawler, Daniel L.
(74) Ivánka Gábor, ARINOVA Szabadalmi és Védjegy Iroda, 1122 Budapest, (HU)
(54) Univerzális tumorsejt-vakcina terápiás és profilaktikus használatra
(51) A61K 39/00 (2006.01)
A61P 35/00 (2006.01)
(13) T2
(30) 876222 P 2006.12.20. US

---

(11) E027823
(21) E 14 161886
(96) EP 20140161886 2009.12.01.
(97) EP 2759306 A1 2014.07.30.
EP 2759306 B1 2016.04.06.
(73) Coley Pharmaceutical Group, Inc., New York, N.Y. 10017-5755 (US)
(72) Davis, Heather Lynn
Weeratna, Risini Dhammika
(74) Danubia Szabadalmi és Jogi Iroda Kft., 1051 Budapest, (HU)
(54) Immunstimuláló oligonukleotidok
(51) A61K 39/00 (2006.01)
A61K 39/29 (2006.01)
(13) T2
(30) 121022 P 2008.12.09. US
181799 P 2009.05.28. US

---

(11) E027826
(21) E 10 706979
(96) EP 20100706979 2010.02.23.
(97) EP 2403528 A2 2010.09.10.
EP 2403528 B1 2016.04.20.
(73) Aduro Biotech Holdings, Europe B.V., 5349 AB Oss (NL)
(72) MEDEMA, Jan, Paul
EENENNAAM, VAN, Hans
GUADAGNOLI, Marco
KIMBERLEY, Fiona, Clare
PHAN, Uyen, Truong
(74) Danubia Szabadalmi és Jogi Iroda Kft., 1051 Budapest, (HU)
(54) Proliferációt indukáló ligand elleni ellenanyagok (APRIL)
(51) A61K 39/00 (2006.01)
C07K 16/24 (2006.01)
C07K 16/28 (2006.01)
(13) T2

(30) 09154079 2009.03.02. EP
09157722 2009.04.09. EP

---

(11) E027621
(21) E 11 709065
(96) EP 20110709065 2011.03.07.
(97) EP 2544708 A2 2011.09.15.
EP 2544708 B1 2015.06.24.
(73) GlaxoSmithKline Biologicals S.A., 1330 Rixensart (BE)
(72) BIEMANS, Ralph Leon
DUVIVIER, Pierre
GAVARD, Ollivier Francis Nicolas
(74) dr. Pethő Árpád, DANUBIA Szabadalmi és Jogi Iroda Kft., 1051 Budapest, (HU)
(54) Eljárás bakteriális poliszacharidok hordozófehérjékhez történő konjugálására
(51) A61K 39/02 (2006.01)
(13) T2
(30) 201003922 2010.03.09. GB

---

(11) E027932
(21) E 11 799673
(96) EP 20110799673 2011.12.14.
(97) EP 2651437 A1 2012.06.21.
EP 2651437 B1 2016.02.10.
(73) GlaxoSmithKline Biologicals S.A., 1330 Rixensart (BE)
(72) GODART, Stephane Andre Georges
LAANAN, Amina
LEMOINE, Dominique Ingrid
(74) Danubia Szabadalmi és Jogi Iroda Kft., 1051 Budapest, (HU)
(54) Antigén mycobacterium-készítmény
(51) A61K 39/04 (2006.01)
(13) T2
(30) 422723 P 2010.12.14. US

---

(11) E028137
(21) E 07 760907
(96) EP 20070760907 2007.04.19.
(97) EP 2010219 A2 2007.11.08.
EP 2010219 B1 2015.10.28.
(73) Wyeth LLC, New York, NY 10017-5755 (US)
(72) KHANDKE, Lakshmi
CHEN, Ying
HAN, Hanyoung
SEID, Robert, Chancey, Jr.
JIN, Zhaowei
LOOK, Jee, Loon
MALONE, Ronald
YANG, Xudong
(74) Lengyel Zsolt, DANUBIA Szabadalmi és Jogi Iroda Kft., 1051 Budapest, (HU)
(54) Immunogén készítmények stabilizálására és kicsapódásuk gátlására szolgáló kiszerelések

(51) **A61K 39/09** (2006.01)
A61K 39/00 (2006.01)
A61K 39/095 (2006.01)
A61K 47/26 (2006.01)
A61K 47/48 (2006.01)
(13) **T2**
(30) 795261 P 2006.04.26. US

---

(11) **E027837**
(21) **E 06 723805**
(96) **EP 20060723805** 2006.03.21.
(97) **EP 1861120 A1** 2006.09.28.
EP 1861120 B1 2016.05.25.
(73) GlaxoSmithKline Biologicals S.A., 1330 Rixensart (BE)
(72) HANON, Emmanuel, Jules
STEPHENNE, Jean
(74) Danubia Szabadalmi és Jogi Iroda Kft., 1051 Budapest, (HU)
(54) **Influenza vírus és olaj-a-vízben emulzió adjuváns alkalmazása CD4 T-sejtes és/vagy javított B-memória sejtes válasz indukálására**
(51) **A61K 39/145** (2006.01)
(13) **T2**
(30) 0506001 2005.03.23. GB
0506000 2005.03.23. GB
0505998 2005.03.23. GB
0505989 2005.03.23. GB
0506004 2005.03.23. GB
0510589 2005.05.24. GB
0510591 2005.05.24. GB
0510593 2005.05.24. GB
0510596 2005.05.24. GB
0510598 2005.05.24. GB
0603789 2006.02.24. GB
0603788 2006.02.24. GB
0603790 2006.02.24. GB

---

(11) **E028085**
(21) **E 10 724879**
(96) **EP 20100724879** 2010.06.24.
(97) **EP 2445526 A1** 2010.12.29.
EP 2445526 B1 2016.05.11.
(73) GlaxoSmithKline Biologicals S.A., 1330 Rixensart (BE)
ID Biomedical Corporation of Quebec, G1P 4R8/CA Ste Foy, Quebec (CA)
(72) BAUDOUX, Guy Jean Marie Fernand Pierre
BLAIS, Normand
CYR, Sonya L
RHEAULT, Patrick
RUELLE, Jean Louis
(74) Danubia Szabadalmi és Jogi Iroda Kft., 1051 Budapest, (HU)
(54) **Rekombináns RSV-antigének**

(51) **A61K 39/155** (2006.01)
C07K 14/135 (2006.01)
(13) **T2**
(30) 219964 P 2009.06.24. US
334568 P 2010.05.13. US

---

(11) **E028144**
(21) **E 13 710422**
(96) **EP 20130710422** 2013.03.19.
(97) **EP 2827899 A1** 2013.09.26.
EP 2827899 B1 2015.08.05.
(73) Max-Planck-Gesellschaft zur Förderung der Wissenschaften e.V., 80539 München (DE)
Universitätsspital Basel, 4031 Basel (CH)
(72) SEEBERGER, Peter H.
STALLFORTH, Pierre
DE LIBERO, Gennaro
CAVALLARI, Marco
(74) Molnár Imre, DANUBIA Szabadalmi és Jogi Iroda Kft., 1051 Budapest, (HU)
(54) **Poliszacharid antigén-glükolipid konjugát vakcinák**
(51) **A61K 39/39** (2006.01)
A61K 39/09 (2006.01)
C07K 16/12 (2006.01)
(13) **T2**
(30) PCT/EP2012/054848 2012.03.19. WO
PCT/EP2012/002277 2012.05.26. WO

---

(11) **E027593**
(21) **E 08 742787**
(96) **EP 20080742787** 2008.04.11.
(97) **EP 2155248 A1** 2008.10.23.
EP 2155248 B1 2015.06.10.
(73) The Brigham and Women's Hospital, Inc., Boston MA 02115 (US)
(72) FRANK, Markus, H.
FRANK, Natasha, Y.
SAYEGH, Mohamed, H.
(74) dr. Svingor Ádám, DANUBIA Szabadalmi és Jogi Iroda Kft., 1051 Budapest, (HU)
(54) **ABCB5 rákterápiás célzása**
(51) **A61K 39/395** (2006.01)
C07K 16/18 (2006.01)
(13) **T2**
(30) 923128 P 2007.04.12. US
7059 P 2007.12.11. US

---

(11) **E027590**
(21) **E 11 157981**
(96) **EP 20110157981** 2003.05.02.
(97) **EP 2371392 A1** 2011.10.05.
EP 2371392 B1 2015.07.08.
(73) Wyeth Holdings LLC, New York, NY 10017-5755 (US)

(72) Kuntz, Arthur
Moran, Justin Keith
Rubino, Joseph Thomas
Jain, Neera
Vidunas, Eugene Joseph
Simpson, John McLean
Robbins, Paul David
Merchant, Nishith
Dijoseph, John Francis
Ruppen, Mark Edward
Damle, Nitin Krishnaji
Popplewell, Andrew George
(74) Lengyel Zsolt, DANUBIA Szabadalmi és Jogi Iroda Kft., 1051 Budapest, (HU)
(54) Calicheamicin származék-hordozó konjugátumok
(51) A61K 39/395 (2006.01)
A61K 41/00 (2006.01)
A61K 47/48 (2006.01)
C07K 16/00 (2006.01)
C12N 15/63 (2006.01)
(13) T2
(30) 377440 P 2002.05.02. US

---

(11) E027925
(21) E 14 178214
(96) EP 20140178214 2006.07.25.
(97) EP 2810658 A1 2014.12.10.
EP 2810658 B1 2015.09.09.
(73) Durect Corporation, Cupertino, CA 95014 (US)
(72) Junnarkar, Gunjan
Desjardin, Michael, A.
Carr, John, Patrick
(74) PINTZ ÉS TÁRSAI Szabadalmi, Védjegy és Jogi Iroda Kft., 1539 Budapest, (HU)
(54) Peroxid eltávolítása gyógyszerhordozóból
(51) A61K 47/26 (2006.01)
A61K 9/00 (2006.01)
(13) T2
(30) 702546 P 2005.07.26. US
492153 2006.07.24. US

---

(11) E028056
(21) E 10 738119
(96) EP 20100738119 2010.07.26.
(97) EP 2459224 A2 2011.02.10.
EP 2459224 B1 2016.06.01.
(73) Baxalta GmbH, 8152 Glattpark, Opfikon (CH)
Baxalta Incorporated, Bannockburn, IL 60015 (US)
(72) SIEKMANN, Juergen
HAIDER, Stefan

ROTTENSTEINER, Hanspeter
TURECEK, Peter
(74) Advopatent Szabadalmi és Védjegy Iroda, 1255 Budapest, (HU)
(54) Vérkoagulációs fehérjekonjugátumok
(51) A61K 47/48 (2006.01)
(13) T2
(30) 347136 P 2010.05.21. US
228828 P 2009.07.27. US

---

(11) E027904
(21) E 07 754043
(96) EP 20070754043 2007.03.26.
(97) EP 2007434 A2 2007.11.08.
EP 2007434 B1 2016.02.17.
(73) Biodesix Inc., Boulder, CO 80301 (US)
(72) RÖDER, Heinrich
TSYPIN, Maxim
GRIGORIEVA, Julia
(74) SBGK Szabadalmi Ügyvivői Iroda, 1062 Budapest, (HU)
(54) Eljárás és rendszer annak megállapítására, hogy egy hatóanyag hatásos lesz-e egy beteg páciens esetén
(51) A61K 49/00 (2006.01)
G06F 19/00 (2006.01)
(13) T2
(30) 396328 2006.03.31. US

---

(11) E027827
(21) E 05 742986
(96) EP 20050742986 2005.05.13.
(97) EP 1749047 A1 2005.12.01.
EP 1749047 B1 2016.03.09.
(73) MedSkin Solutions Dr. Suwelack AG, 48727 Billerbeck (DE)
(72) MALESSA, Ralf
(74) Danubia Szabadalmi és Jogi Iroda Kft., 1051 Budapest, (HU)
(54) Eljárás alginátot tartalmazó porózus formázott testek előállítására
(51) A61L 27/20 (2006.01)
A61K 8/02 (2006.01)
A61K 8/73 (2006.01)
A61L 15/28 (2006.01)
A61L 15/42 (2006.01)
A61L 15/44 (2006.01)
A61L 27/54 (2006.01)
A61L 27/56 (2006.01)
A61Q 19/00 (2006.01)
C08J 9/28 (2006.01)
(13) T2
(30) 102004025495 2004.05.21. DE

---

(11) E028070
(21) E 10 715551

(96) EP 20100715551 2010.04.28.
(97) EP 2424579 A1 2010.11.04.
EP 2424579 B1 2015.09.02.
(73) BIOM'UP, 69800 Saint Priest (FR)
(72) GAGNIEU, Christian
FOREST, Patricia
PICOT, Sylvain
(74) dr. Fehérvári Flóra, DANUBIA Szabadalmi és Jogi Iroda Kft., 1051 Budapest, (HU)
(54) Új kollagén anyagok és eljárások ezek előállítására
(51) A61L 27/24 (2006.01)
A61L 27/58 (2006.01)
(13) T2
(30) 0952768 2009.04.28. FR

---

(11) E027973
(21) E 09 763765
(96) EP 20090763765 2009.06.12.
(97) EP 2293833 A2 2009.12.17.
EP 2293833 B1 2016.02.17.
(73) MannKind Corporation, Valencia, CA 91355 (US)
(72) SMUTNEY, Chad, C.
KINSEY, P., Spencer
SAHI, Carl, R.
ADAMO, Benoit
POLIDORO, John, M.
MCLEAN, Scott
OVERFIELD, Dennis
BRYANT, Anthony
HE, Tom
MANN, Alfred
(74) PINTZ ÉS TÁRSAI Szabadalmi, Védjegy és Jogi Iroda Kft., 1539 Budapest, (HU)
(54) Száraz por inhaláló készülék, és rendszer gyógyszer szolgáltatására
(51) A61M 15/00 (2006.01)
(13) T2
(30) 61551 P 2008.06.13. US
157506 P 2009.03.04. US

---

(11) E027918
(21) E 11 700139
(96) EP 20110700139 2011.01.13.
(97) EP 2528574 A1 2011.08.04.
EP 2528574 B1 2015.07.29.
(73) Fresenius Kabi Deutschland GmbH, 61352 Bad Homburg v.d.H. (DE)
(72) RAHIMY, Ismael
BRANDENBURGER, Torsten
(74) Sipos József, DANUBIA Szabadalmi és Végjegy Iroda Kft., 1051 Budapest, (HU)
(54) Csatlakozó orvosi hatóanyagot tartalmazó tartályhoz
(51) A61M 39/10 (2006.01)
A61J 1/20 (2006.01)

(13) T2
(30) 302568 P 2010.02.09. US
10151718 2010.01.26. EP

---

(11) E028003
(21) E 12 188421
(96) EP 20120188421 2009.12.16.
(97) EP 2545962 A2 2013.01.16.
EP 2545962 B1 2015.10.14.
(73) Photocure ASA, 0275 Oslo (NO)
(72) Klem, Björn
GROSETH, Morten
(74) Mák András, SBGK Szabadalmi Ügyvivői Iroda, 1062 Budapest, (HU)
(54) Besugárzó készülék
(51) A61N 5/06 (2006.01)
(13) T2
(30) 0900461 2009.01.12. GB
0916666 2009.09.22. GB

---

(11) E027931
(21) E 12 735100
(96) EP 20120735100 2012.07.12.
(97) EP 2731676 A1 2013.01.17.
EP 2731676 B1 2016.02.03.
(73) Gilead Sciences, Inc., Foster City, CA 94404 (US)
(72) KINZEL, Olaf
STEENECK, Christoph
KREMOSER, Claus
(74) Danubia Szabadalmi és Jogi Iroda Kft., 1051 Budapest, (HU)
(54) Új FXR (NR1H4) módosító vegyületek
(51) A61P 1/16 (2006.01)
A61K 31/42 (2006.01)
A61P 3/10 (2006.01)
A61P 35/00 (2006.01)
C07D261/08 (2006.01)
C07D413/12 (2006.01)
C07D413/14 (2006.01)
(13) T2
(30) 11005722 2011.07.13. EP
201161507153 P 2011.07.13. US

---

(11) E027911
(21) E 08 834260
(96) EP 20080834260 2008.09.25.
(97) EP 2200700 A1 2009.04.02.
EP 2200700 B1 2016.01.13.
(73) Genentech, Inc., South San Francisco, CA 94080 (US)
(72) LIANG, Wei-Ching
PLOWMAN, Gregory D.

WU, Yan
YE, Weilan
(74) Gödölle, Kékes, Mészáros & Szabó Szabadalmi és Védjegy Iroda, 1024 Budapest, (HU)
(54) Új antitestek
(51) A61P 27/02 (2006.01)
A61K 39/00 (2006.01)
A61P 35/00 (2006.01)
C07K 16/28 (2006.01)
(13) T2
(30) 975471 P 2007.09.26. US

---

(11) E027933
(21) E 11 726382
(96) EP 20110726382 2011.06.08.
(97) EP 2590719 A1 2012.01.19.
EP 2590719 B1 2016.03.23.
(73) Air Liquide Global E&C Solutions Germany GmbH, 60439 Frankfurt am Main (DE)
(72) BAUER, Jochen
CASTILLO-WELTER, Frank
KIRSTEN, Klaus
KREICH, Markus
STEDEN, Christoph
WALTER, Dominic
ZEYEN, Rudolf
(74) SBGK Szabadalmi Ügyvivői Iroda, 1062 Budapest, (HU)
(54) Eljárás hőérzékeny folyadékok desztillálására
(51) B01D 3/00 (2006.01)
B01D 3/14 (2006.01)
B01D 5/00 (2006.01)
(13) T2
(30) 102010026835 2010.07.11. DE

---

(11) E028002
(21) E 08 103720
(96) EP 20080103720 2008.04.25.
(97) EP 1992392 A2 2008.11.19.
EP 1992392 B1 2015.09.02.
(73) Messer Group GmbH, 65812 Bad Soden (DE)
(72) Herzog, Friedhelm
Terkatz, Stefan
(74) Sipos József, DANUBIA Szabadalmi és Jogi Iroda Kft., 1051 Budapest, (HU)
(54) Berendezés anyagáramok hűtésére
(51) B01D 5/00 (2006.01)
F28D 7/00 (2006.01)
(13) T2
(30) 102007023379 2007.05.18. DE

---

(11) E027806
(21) E 12 713998

(96) EP 20120713998 2012.04.13.
(97) EP 2699327 A1 2012.10.26.
EP 2699327 B1 2015.07.01.
(73) Xellia Pharmaceuticals ApS, 2300 Copenhagen S (DK)
(72) AASSVEEN, Lene
DALE, Eli, Karin
HANSEN, Espen, Fridtjof
EIDE, Kjersti, Meldahl
(74) Frankné dr. Machytka Daisy, Gödölle, Kékes, Mészáros & Szabó Szabadalmi és Védjegy Iroda, 1024 Budapest, (HU)
(54) Eljárás micafungin tisztítására
(51) B01D 15/32 (2006.01)
A61K 31/4164 (2006.01)
C07K 7/56 (2006.01)
(13) T2
(30) 201161477190 P 2011.04.20. US

---

(11) E027767
(21) E 13 700250
(96) EP 20130700250 2013.01.02.
(97) EP 2794062 A1 2013.07.18.
EP 2794062 B1 2016.03.16.
(73) RE-N Technology ApS, 4320 Lejre (DK)
(72) WENNERGREN, Bo
TRADSBORG, Jens, Christensen
(74) Danubia Szabadalmi és Jogi Iroda Kft., 1051 Budapest, (HU)
(54) Eljárás egy gáz feljavítására
(51) B01D 53/02 (2006.01)
(13) T2
(30) 201100994 2011.12.22. DK
PCT/DK2012/0505062012.12.21. WO

---

(11) E027728
(21) E 06 711224
(96) EP 20060711224 2006.02.22.
(97) EP 1855997 A2 2006.08.31.
EP 1855997 B1 2015.06.03.
(73) Weissman, Jeremy, 42920 Shaar Hefer (IL)
(72) Weissman, Jeremy
(74) Ivánka Gábor, ARINOVA Szabadalmi és Védjegy Iroda, 1122 Budapest, (HU)
(54) Elárás és berendezés egy folyadék levegőztetésére, amely különösen hasznos az újrahasznosításra szánt szennyvíz kezelése során
(51) B01F 3/04 (2006.01)
C02F 1/76 (2006.01)
C02F 3/12 (2006.01)
C02F 3/30 (2006.01)
(13) T2
(30) 655033 P 2005.02.22. US

---

(11) E028017
(21) E 14 192518
(96) EP 20140192518 2014.11.10.
(97) EP 2871002 A1 2015.05.13.
EP 2871002 B1 2016.02.17.
(73) VLN Advanced Technologies Inc., Ottawa, Ontario K1J 6X7 (CA)
(72) Vijay, Mohan
Xu, Meisheng
Panarella, Emilio
Yan, Wenzhuo
Tieu, Andrew
Daniels, Bruce
(74) Arinova Szabadalmi és Védjegy Iroda, 1122 Budapest, (HU)
(54) Integrált folyadéksugaras rendszer egy alkatrész maratására, előkészítésére és bevonására
(51) B05B 15/12 (2006.01)
B05B 1/08 (2006.01)
B05B 5/03 (2006.01)
B05B 5/035 (2006.01)
B05B 5/043 (2006.01)
B05B 5/08 (2006.01)
B05B 7/14 (2006.01)
B05B 13/04 (2006.01)
B05B 17/06 (2006.01)
B05D 1/06 (2006.01)
B05D 3/12 (2006.01)
C23C 24/04 (2006.01)
(13) T2
(30) 201361901676 P 2013.11.08. US

---

(11) E027987
(21) E 08 862351
(96) EP 20080862351 2008.12.15.
(97) EP 2234736 A2 2009.06.25.
EP 2234736 B1 2015.08.19.
(73) TOMRA Sorting NV, 3001 Heverlee (BE)
(72) BERGHMANS, Paul
(74) Szabó Zsolt, DANUBIA Szabadalmi és Védjegy Iroda Kft., 1051 Budapest, (HU)
(54) Szortírozó berendezés és szortírozó eljárás
(51) B07C 5/342 (2006.01)
(13) T2
(30) 200700597 2007.12.14. BE

---

(11) E027985
(21) E 11 725499
(96) EP 20110725499 2011.05.09.
(97) EP 2569104 A2 2011.11.17.
EP 2569104 B1 2015.08.05.
(73) Danieli & C. Officine Meccaniche SpA, 33042 Buttrio (Udine) (IT)
(72) BENEDETTI, Gianpietro

BOBIG, Paolo
(74) Farkas Tamás, DANUBIA Szabadalmi és Jogi Iroda Kft., 1051 Budapest, (HU)
(54) Eljárás hengerelt szalag előállítására
(51) B21B 1/46 (2006.01)
(13) T2
(30) UD20100091 2010.05.10. IT

---

(11) E027539
(21) E 12 778287
(96) EP 20120778287 2012.10.16.
(97) EP 2782689 A1 2013.05.30.
EP 2782689 B1 2016.02.03.
(73) ThyssenKrupp Steel Europe AG, 47166 Duisburg (DE)
(72) BANIK, Janko
SIKORA, Sascha
KÖYER, Maria
STRUPPEK, Thomas
(74) Danubia Szabadalmi és Jogi Iroda Kft., 1051 Budapest, (HU)
(54) Eljárás és alakítószerszám acéllemezből készült, különösen galvanizált acéllemez munkadarabok melegalakítására és préskeményítésére
(51) B21D 37/16 (2006.01)
B21D 22/20 (2006.01)
C21D 1/673 (2006.01)
(13) T2
(30) 102011055643 2011.11.23. DE

---

(11) E027840
(21) E 13 704382
(96) EP 20130704382 2013.02.01.
(97) EP 2812137 A1 2013.08.15.
EP 2812137 B1 2016.04.27.
(73) Vesuvius Crucible Company, Wilmington, Delaware 19801 (US)
(72) YANG, Bin
(74) SBGK Szabadalmi Ügyvivői Iroda, 1062 Budapest, (HU)
(54) Gázöblítőtéglák kopásjelzőkkel
(51) B22D 2/00 (2006.01)
B22D 1/00 (2006.01)
B22D 41/00 (2006.01)
C21C 5/44 (2006.01)
C21C 5/48 (2006.01)
C21C 7/072 (2006.01)
C22B 9/05 (2006.01)
F27D 3/16 (2006.01)
F27D 21/00 (2006.01)
(13) T2
(30) 12154318 2012.02.07. EP

---

(11) E028039
(21) E 12 794596

(96) EP 20120794596 2012.11.12.
(97) EP 2785482 A1 2013.06.06.
EP 2785482 B1 2016.02.03.
(73) ATI Properties, Inc., Albany, OR 97321 (US)
(72) LIPETZKY, Peter
PEREZ, Joseph, F.
KOSOL, Edward, A.
THOMAS, Jean-Philippe, A.
(74) Advopatent Szabadalmi és Védjegy Iroda, 1255 Budapest, (HU)
(54) Véglemez meleg izosztatikus sajtolóedényhez, meleg izosztatikus sajtolóedény és meleg izosztatikus sajtolási eljárás
(51) B22F 3/12 (2006.01)
B22F 3/15 (2006.01)
(13) T2
(30) 201113309865 2011.12.02. US

---

(11) E028073
(21) E 13 739509
(96) EP 20130739509 2013.06.13.
(97) EP 2785483 A1 2013.12.19.
EP 2785483 B1 2015.08.12.
(73) Uniwersytet Warszawski, 00-927 Warszawa (PL)
(72) JURCZAKOWSKI, Rafal
KULBOKA, Pawel
LEWERA, Adam
(74) dr. Fehérvári Flóra, DANUBIA Szabadalmi és Jogi Iroda Kft., 1051 Budapest, (HU)
(54) Eljárás tiszta nanorészecskék előállítására folyamatos áramlási rendszer alkalmazásával
(51) B22F 9/24 (2006.01)
B01J 13/00 (2006.01)
B22F 1/00 (2006.01)
B22F 1/02 (2006.01)
C22C 1/04 (2006.01)
(13) T2
(30) 39950512 2012.06.13. PL

---

(11) E027824
(21) E 12 813757
(96) EP 20120813757 2012.12.13.
(97) EP 2911821 A1 2014.05.01.
EP 2911821 B1 2016.03.09.
(73) Bräuer Systemtechnik GmbH, 09456 Mildenau (DE)
(72) Bräuer, Andreas
BEYER, Markus
SEIPT, René
(74) Danubia Szabadalmi és Jogi Iroda Kft., 1051 Budapest, (HU)
(54) Szerkezet elektródasapka-tárak feltöltésére
(51) B23K 11/30 (2006.01)
(13) T2
(30) 102012020854 2012.10.24. DE

(11) E028022
(21) E 09 749658
(96) EP 20090749658 2009.05.19.
(97) EP 2291695 A2 2009.11.26.
EP 2291695 B1 2016.03.09.
(73) Fraunhofer-Gesellschaft zur Förderung der angewandten Forschung e.V., 80686 München (DE)
(72) BÖHME, Steffen
PESCHEL, Thomas
EBERHARDT, Ramona
TÜNNERMANN, Andreas
LIMPERT, Jens
(74) Advopatent Szabadalmi és Védjegy Iroda, 1255 Budapest, (HU)
(54) Berendezés szálak vagy más optikai építőelemek egyesítésére és kúpos kialakítására
(51) B23K 26/06 (2006.01)
B23K 26/073 (2006.01)
B23K 26/28 (2006.01)
G02B 6/255 (2006.01)
(13) T2
(30) 102008024136 2008.05.19. DE

---

(11) E028006
(21) E 12 787692
(96) EP 20120787692 2012.11.09.
(97) EP 2776208 A1 2013.05.16.
EP 2776208 B1 2015.08.19.
(73) Aleris Rolled Products Germany GmbH, 56070 Koblenz (DE)
(72) WITTEBROOD, Adrianus Jacobus
KIRKHAM, Steven
BÜRGER, Achim
Vieregge, Klaus
(74) Dr. Kereszty Marcell, Gödölle, Kékes, Mészáros & Szabó Szabadalmi és Védjegy Iroda, 1024 Budapest, (HU)
(54) Alumíniumötvözet lemeztermék vagy extrudált termék folyatószer nélküli keményforrasztáshoz
(51) B23K 35/00 (2006.01)
B23K 35/02 (2006.01)
B23K 35/28 (2006.01)
B23K103/10 (2006.01)
B32B 15/01 (2006.01)
C22C 21/00 (2006.01)
C22C 21/02 (2006.01)
(13) T2
(30) 11188842 2011.11.11. EP

---

(11) E028037
(21) E 11 006845
(96) EP 20110006845 2011.08.22.
(97) EP 2425920 A1 2012.03.07.
EP 2425920 B1 2016.03.09.
(73) Heraeus Deutschland GmbH & Co. KG, 63450 Hanau (DE)

(72) SCHÄFER, Michael
Schmitt, Wolfgang
(74) PINTZ ÉS TÁRSAI Szabadalmi, Védjegy és Jogi Iroda Kft., 1539 Budapest, (HU)
(54) Alifás szénhidrogének és paraffinok alkalmazása oldószerként ezüst zsugorodó pasztákban
(51) B23K 35/36 (2006.01)
B23K 35/02 (2006.01)
B23K 35/30 (2006.01)
B23K 35/365 (2006.01)
B23K 35/368 (2006.01)
(13) T2
(30) 102010044326 2010.09.03. DE

---

(11) E027822
(21) E 13 199492
(96) EP 20130199492 2013.12.23.
(97) EP 2886252 A1 2015.06.24.
EP 2886252 B1 2016.03.30.
(73) Wu, Yi Min, 407 Taichung City (TW)
(72) Wu, Yi Min
(74) SBGK Szabadalmi Ügyvivői Iroda, 1062 Budapest, (HU)
(54) Több üzemmódú csavarkulcs
(51) B25B 13/46 (2006.01)
(13) T2

---

(11) E027971
(21) E 12 819124
(96) EP 20120819124 2012.12.18.
(97) EP 2794192 A1 2013.06.27.
EP 2794192 B1 2016.03.16.
(73) Tenscon limited, Wolverhampton West Midlands WV4 5 (GB)
(72) CENEY, Stan
(74) ADVOPATENT Szabadalmi és Védjegy Iroda, 1255 Budapest, (HU)
(54) Feszítőszerkezet
(51) B25B 29/02 (2006.01)
(13) T2
(30) 201121976 2011.12.20. GB

---

(11) E028110
(21) E 12 716416
(96) EP 20120716416 2012.04.23.
(97) EP 2718065 A1 2012.12.13.
EP 2718065 B1 2015.08.26.
(73) Robert Bosch GmbH, 70442 Stuttgart (DE)
(72) GERUNDT, Oliver
DASBACH, Gregor
IMMENDOERFER, Ingo
DIEKMANN, Ralf
(74) Mák András, SBGK Szabadalmi Ügyvivői Iroda, 1062 Budapest, (HU)
(54) Eljárás és berendezés elektromos kerékpár kopásának felismerésére

(51) **B25H 7/00** (2006.01)
B62J 99/00 (2009.01)
B62M 6/40 (2010.01)
(13) **T2**
(30) 102011077181 2011.06.08. DE

---

(11) **E027835**
(21) **E 08 005050**
(96) **EP 20080005050** 2005.03.03.
(97) **EP 1953179 A1** 2008.08.06.
EP 1953179 B1 2016.04.27.
(73) GRUPO PETROTEMEX, S.A. DE C.V., San Pedro Garza Garcia, Nuevo Leon 66265 (MX)
(72) Colhoun, Frederick Leslie
Ekart, Michael Paul
Jernigan, Mary Therese
WEINHOLD, Stephen
(74) Danubia Szabadalmi és Jogi Iroda Kft., 1051 Budapest, (HU)
(54) **Kis felszínnel rendelkező poliészter polimer részecskék a viszkozitási grádiens középpontosítására**
(51) **B29B 9/12** (2006.01)
B29K 67/00 (2006.01)
C08G 63/183 (2006.01)
C08G 63/185 (2006.01)
(13) **T2**
(30) 795783 2004.03.08. US

---

(11) **E027801**
(21) **E 09 744869**
(96) **EP 20090744869** 2009.10.27.
(97) **EP 2370247 A1** 2010.05.14.
EP 2370247 B1 2015.07.29.
(73) Albany Engineered Composites, Inc., Rochester, NH 03867 (US)
(72) GOERING, Jonathan
OUELLETTE, Kenneth
(74) Mészárosné Dónusz Katalin, SBGK Szabadalmi Ügyvivői Iroda, 1062 Budapest, (HU)
(54) **Pi-alakú előforma nemlineáris szárakkal és eljárás ennek előállítására**
(51) **B29B 11/16** (2006.01)
B29L 31/00 (2006.01)
(13) **T2**
(30) 260743 2008.10.29. US

---

(11) **E027764**
(21) **E 12 781263**
(96) **EP 20120781263** 2012.10.12.
(97) **EP 2766165 A1** 2013.04.18.
EP 2766165 B1 2016.02.10.
(73) EREMA Engineering Recycling Maschinen und Anlagen Gesellschaft m.b.H., 4052 Ansfelden (AT)
(72) FEICHTINGER, Klaus
HACKL, Manfred
(74) PINTZ ÉS TÁRSAI Szabadalmi, Védjegy és Jogi Iroda Kft., 1539 Budapest, (HU)

(54) Készülék műanyagok újrahasznosításának előkészítéséhez
(51) B29B 13/10 (2006.01)
B01F 15/02 (2006.01)
B02C 18/08 (2006.01)
B29B 17/00 (2006.01)
B29B 17/04 (2006.01)
B29C 47/00 (2006.01)
B29C 47/10 (2006.01)
B29C 47/38 (2006.01)
B29C 47/40 (2006.01)
B29K105/26 (2006.01)
(13) T2
(30) 15032011 2011.10.14. AT

---

(11) E027765
(21) E 13 189929
(96) EP 20130189929 2011.04.13.
(97) EP 2689908 A1 2014.01.29.
EP 2689908 B1 2016.02.10.
(73) EREMA Engineering Recycling Maschinen und Anlagen Gesellschaft m.b.H., 4052 Ansfelden (AT)
(72) Weigerstorfer, Georg
Feichtinger, Klaus
HACKL, Manfred
WENDELIN, Gerhard
(74) PINTZ ÉS TÁRSAI Szabadalmi, Védjegy és Jogi Iroda Kft., 1539 Budapest, (HU)
(54) Készülék és eljárás műanyag előkészítéséhez
(51) B29B 17/04 (2006.01)
(13) T2
(30) 6002010 2010.04.14. AT

---

(11) E028074
(21) E 11 185617
(96) EP 20110185617 2004.06.23.
(97) EP 2415577 A2 2012.02.08.
EP 2415577 B1 2015.08.12.
(73) Aspen Aerogels Inc., Northborough, MA 01532 (US)
(72) LEE, Kang, P.
GOULD, George, L.
GRONEMEYER, William
Stepanian, Christopher, John
(74) dr. Bódizs Árpád, SBGK Szabadalmi Ügyvivői Iroda, 1062 Budapest, (HU)
(54) Eljárás gélfóliák előállítására
(51) B29C 39/14 (2006.01)
B01J 13/00 (2006.01)
B29C 39/16 (2006.01)
B29C 39/18 (2006.01)
F16L 59/02 (2006.01)
(13) T2
(30) 482359 P 2003.06.24. US

(11) E028109
(21) E 08 709143
(96) EP 20080709143 2008.02.21.
(97) EP 2125323 A2 2008.09.04.
EP 2125323 B1 2015.08.19.
(73) BASF SE, 67056 Ludwigshafen (DE)
(72) GERAEDTS, Martin
CLAMOR, Oliver
KAMPF, Gunnar
FABISIAK, Roland
Hensiek, Rainer
BALBO-BLOCK, Marco
TOMASI, Gianpaolo
ILLICHMANN, Werner
(74) dr. Bódizs Árpád, SBGK Szabadalmi Ügyvivői Iroda, 1062 Budapest, (HU)
(54) Eljárás izocianát-alapú habanyagokon alapuló kompozit elemek előállítására
(51) B29C 44/46 (2006.01)
(13) T2
(30) 07103221 2007.02.28. EP

---

(11) E028154
(21) E 08 848941
(96) EP 20080848941 2008.11.07.
(97) EP 2250009 A1 2009.05.22.
EP 2250009 B1 2015.08.05.
(73) Jaeniche Gmbh & Co Kg, 77694 Kehl-Leutesheim (DE)
(72) BARTOS, Daniel
HEIDT, Peter
ENGEL, Marco
(74) Sipos József, DANUBIA Szabadalmi és Jogi Iroda Kft., 1051 Budapest, (HU)
(54) Cső alakú tartály
(51) B29C 45/00 (2006.01)
B29C 45/14 (2006.01)
B65D 1/26 (2006.01)
B65D 1/28 (2006.01)
(13) T2
(30) 102007054661 2007.11.14. DE

---

(11) E027945
(21) E 09 745784
(96) EP 20090745784 2009.05.14.
(97) EP 2318192 A1 2009.11.19.
EP 2318192 B1 2015.08.12.
(73) SCA HYGIENE PRODUCTS AB, 405 03 Göteborg (SE)
(72) ZAJTAI, Csaba
PÓCZIK, Imre
(74) Farkas Tamás, DANUBIA Szabadalmi és Jogi Iroda Kft., 1051 Budapest, (HU)
(54) Eljárás adagoló vagy elemének kialakítására

(51) **B29C 45/16** (2006.01)
A47K 10/24 (2006.01)
(13) **T2**
(30) 0801131 2008.05.16. SE

---

(11) **E027655**
(21) **E 10 766300**
(96) **EP 20100766300** 2010.09.06.
(97) **EP 2614952 A2** 2013.07.17.
EP 2614952 B1 2016.03.30.
(73) Molecor Tecnologia, S.L., 28840 Mejorada Del Campo (ES)
(72) MUŇOZ DE JUAN, Ignacio
(74) KOVÁRI Szabadalmi és Védjegy Iroda Kft., 1012 Budapest, (HU)
(54) **Gyártószerszám és gyártási eljárás beépített tömítéssel szerelt, biaxiálisan orientált műanyag csőperemek készítéséhez**
(51) **B29C 57/02** (2006.01)
B29B 13/02 (2006.01)
(13) **T2**

---

(11) **E027998**
(21) **E 07 855283**
(96) **EP 20070855283** 2007.12.20.
(97) **EP 2094472 A2** 2008.07.03.
EP 2094472 B1 2015.09.30.
(73) Novartis AG, 4056 Basel (CH)
(72) AGUADO, Celeste
LAUER, David, Bruce
LEBEL, Lynda, Ann
KEYES, Lawrence, David
MORGAN, Courtney, Flem
ROSENBLUM, Karl, William
SLACK, Dale, Edward
(74) Szentpéteri Zsolt, SBGK Szabadalmi Ügyvivői Iroda, 1062 Budapest, (HU)
(54) **Nagy intenzitású UV öntőforma előkezelés**
(51) **B29D 11/00** (2006.01)
(13) **T2**
(30) 871363 P 2006.12.21. US

---

(11) **E027947**
(21) **E 10 003654**
(96) **EP 20100003654** 2010.04.01.
(97) **EP 2236258 A1** 2010.10.06.
EP 2236258 B1 2015.07.08.
(73) Dieffenbacher GmbH Maschinen- und Anlagenbau, 75031 Eppingen (DE)
(72) Von Haas, Gernot, Dr.
(74) PINTZ ÉS TÁRSAI Szabadalmi, Védjegy és Jogi Iroda Kft., 1539 Budapest, (HU)
(54) **Eljárás ipari nyersanyag lapok folyamatosan működő présben történő előállításához, és folyamatosan működő prés**
(51) **B30B 15/00** (2006.01)

B27N 3/24 (2006.01)
B30B 5/06 (2006.01)
(13) T2
(30) 102009015893 2009.04.01. DE

---

(11) E027859
(21) E 07 757507
(96) EP 20070757507 2007.02.27.
(97) EP 2001662 A2 2007.09.13.
EP 2001662 B1 2016.06.01.
(73) Georgia-Pacific Consumer Products LP, Atlanta GA 30303 (US)
(72) CHOU, Hung Liang
YEH, Kang Chang
(74) SBGK Szabadalmi Ügyvivői Iroda, 1062 Budapest, (HU)
(54) Eljárás ragasztó kumulációjának szabályozására egy Yankee-szárítón
(51) B31F 1/12 (2006.01)
D21F 5/18 (2006.01)
D21F 9/00 (2006.01)
D21F 11/14 (2006.01)
D21G 3/00 (2006.01)
D21G 3/04 (2006.01)
(13) T2
(30) 779614 P 2006.03.06. US
678669 2007.02.26. US

---

(11) E027241
(21) E 11 804796
(96) EP 20110804796 2011.10.31.
(97) EP 2750879 A1 2013.05.10.
EP 2750879 B1 2015.12.16.
(73) Industrialesud S.P.A., 00146 Roma (IT)
(72) DI SANTE, Giuseppe
BIGGIO, Mario
DI PAOLANTONIO, Mario
GIOVINE, Gianluca
(74) SBGK Szabadalmi Ügyvivői Iroda, 1062 Budapest, (HU)
(54) Többrétegű kompozitanyagból készült gyártmány, valamint eljárás ennek előállítására
(51) B32B 5/24 (2006.01)
B32B 5/26 (2006.01)
B60R 13/00 (2006.01)
(13) T2

---

(11) E028114
(21) E 12 740482
(96) EP 20120740482 2012.07.06.
(97) EP 2734365 A1 2013.01.24.
EP 2734365 B1 2015.09.16.
(73) Infiana Germany GmbH & Co. KG, 91301 Forchheim (DE)
(72) ENGELHARD, Heinz

(74) Dr. Miskolczi Mária, Dr. Jalsovszky Györgyné, 1111 Budapest, (HU)
(54) Többrétegű fólia nagymértékű továbbszakadás-állósággal és csekély zsugorodással
(51) B32B 27/32 (2006.01)
B32B 7/06 (2006.01)
B32B 27/30 (2006.01)
E04D 5/06 (2006.01)
E04D 5/10 (2006.01)
(13) T2
(30) 102011107946 2011.07.20. DE

---

(11) E027944
(21) E 10 851503
(96) EP 20100851503 2010.05.11.
(97) EP 2569159 A1 2011.11.17.
EP 2569159 B1 2015.09.23.
(73) Hewlett Packard Development Company, L.P., Houston, Texas 77070 (US)
(72) RICE, Huston, W.
QUINTANA, Jason, M.
(74) dr. Köteles Zoltán, SBGK Szabadalmi Ügyvivői Iroda, 1062 Budapest, (HU)
(54) Több üzemmódú nyomtatás
(51) B41J 2/07 (2006.01)
B41J 2/175 (2006.01)
B41J 29/38 (2006.01)
(13) T2

---

(11) E028087
(21) E 11 794377
(96) EP 20110794377 2011.12.02.
(97) EP 2785559 A1 2013.06.06.
EP 2785559 B1 2016.05.11.
(73) Kongsberg Interior Systems II, Inc., 48377 Novi, Michigan (US)
(72) DEFOREST, Jason
(74) Danubia Szabadalmi és Jogi Iroda Kft., 1051 Budapest, (HU)
(54) Reteszelő mechanizmus lehajtható fejtámlához
(51) B60N 2/48 (2006.01)
B60N 2/00 (2006.01)
(13) T2

---

(11) E027974
(21) E 13 783240
(96) EP 20130783240 2013.08.08.
(97) EP 2885158 A2 2014.02.20.
EP 2885158 B1 2016.02.17.
(73) Luddeneit, Michael, 07768 Hummelshain (DE)
Scherf, Wilfried, 07768 Hummelshain (DE)
(72) Luddeneit, Michael
Scherf, Wilfried
(74) PINTZ ÉS TÁRSAI Szabadalmi, Védjegy és Jogi Iroda Kft., 1539 Budapest, (HU)
(54) Szállítási és rakodási rendszer sínhezkötött kocsikhoz

(51) **B60P 1/64** (2006.01)
B61D 3/20 (2006.01)
B61D 47/00 (2006.01)
(13) **T2**
(30) 102012107455 2012.08.14. DE

---

(11) **E027962**
(21) **E 13 001875**
(96) **EP 20130001875** 2013.04.11.
(97) **EP 2650178 A1** 2013.10.16.
EP 2650178 B1 2015.07.08.
(73) KEY SAFETY SYSTEMS, INC., Sterling Heights, MI 48314 (US)
(72) Langer, Julia
Wazinski, Jeannette
(74) Mester Tamás, SWORKS Nemzetközi Szabadalmi Ügyvivői Iroda Kft., 1011 Budapest, (HU)
(54) **Térdlégzsák kétpofás házzal**
(51) **B60R 21/206** (2011.01)
B60R 21/2165 (2011.01)
(13) **T2**
(30) 201261624107 P 2012.04.13. US
201313858777 2013.04.08. US

---

(11) **E027671**
(21) **E 11 808625**
(96) **EP 20110808625** 2011.12.20.
(97) **EP 2658757 A1** 2012.07.05.
EP 2658757 B1 2016.03.23.
(73) Valeo Systémes d'Essuyage, 78321 La Verriére (FR)
(72) EGNER-WALTER, Bruno
SCHÄUBLE, Michael
(74) SBGK Szabadalmi Ügyvivői Iroda, 1062 Budapest, (HU)
(54) **Gépjárművek ablakainak tisztítására szolgáló törlőlapát**
(51) **B60S 1/38** (2006.01)
(13) **T2**
(30) 102010056462 2010.12.30. DE

---

(11) **E027653**
(21) **E 12 743463**
(96) **EP 20120743463** 2012.08.07.
(97) **EP 2744691 A1** 2013.02.21.
EP 2744691 B1 2015.07.01.
(73) Continental Teves AG&Co. Ohg, 60488 Frankfurt (DE)
(72) FEIGEL, Hans-Jörg
TARANDEK, Kristijan
(74) Mészárosné Dónusz Katalin, SBGK Szabadalmi Ügyvivői Iroda, 1062 Budapest, (HU)
(54) **Fékműködtető berendezés**
(51) **B60T 7/04** (2006.01)
B60T 8/40 (2006.01)
(13) **T2**

(30) 102011080957 2011.08.15. DE
102011081656 2011.08.26. DE
102012213216 2012.07.27. DE

---

(11) E027967
(21) E 12 183644
(96) EP 20120183644 2012.09.10.
(97) EP 2567874 A2 2013.03.13.
EP 2567874 B1 2015.07.22.
(73) Haldex Brake Products Aktiebolag, 26124 Landskrona (SE)
(72) Sulzyc, Georg
Engel, Georg
Maltry, Helmut
(74) SBGK Szabadalmi Ügyvivői Iroda, 1062 Budapest, (HU)
(54) Szelepszerelvény pótkocsi-fékberendezéshez
(51) B60T 13/26 (2006.01)
B60T 13/38 (2006.01)
B60T 15/04 (2006.01)
B60T 15/60 (2006.01)
(13) T2
(30) 102011053529 2011.09.12. DE

---

(11) E027980
(21) E 11 853627
(96) EP 20110853627 2011.11.15.
(97) EP 2660128 A1 2013.11.06.
EP 2660128 B1 2016.04.20.
(73) Futaba Industrial Co. Ltd., Okazaki-shi, Aichi 444-8558 (JP)
(72) KUBOZONO, Satoshi
(74) ADVOPATENT Szabadalmi és Védjegy Iroda, 1011 Budapest, (HU)
(54) Felfüggesztő keret szerkezet
(51) B62D 21/00 (2006.01)
B62D 21/11 (2006.01)
(13) T2
(30) 2010290890 2010.12.27. JP

---

(11) E027913
(21) E 12 718903
(96) EP 20120718903 2012.03.31.
(97) EP 2593351 A1 2013.01.10.
EP 2593351 B1 2015.12.30.
(73) Magnic Innovations GmbH & Co. KG, 33829 Borgholzhausen (DE)
(72) STROTHMANN, Dirk
(74) SBGK Szabadalmi Ügyvivői Iroda, 1062 Budapest, (HU)
(54) Érintkezés nélküli generátor, különösen dinamó, kerékpárokhoz és világító rendszer járművekhez
(51) B62J 6/06 (2006.01)
B62L 1/00 (2006.01)
H02K 1/14 (2006.01)
H02K 7/18 (2006.01)

(13) T2
(30) 202011102664 U 2011.07.01. DE
202011107060 U 2011.10.20. DE

---

(11) E027763
(21) E 10 751941
(96) EP 20100751941 2010.09.08.
(97) EP 2475577 A2 2011.03.17.
EP 2475577 B1 2016.05.04.
(73) Porcher Industries, 38300 Badiniéres (FR)
(72) FAUQUIGNON, Eric
(74) Danubia Szabadalmi és Jogi Iroda Kft., 1051 Budapest, (HU)
(54) Repülő vitorla, főként siklóernyő vitorla
(51) B64C 31/036 (2006.01)
B64D 17/02 (2006.01)
B64D 17/10 (2006.01)
D03D 15/00 (2006.01)
(13) T2
(30) 0956263 2009.09.11. FR

---

(11) E028096
(21) E 12 805583
(96) EP 20120805583 2012.11.30.
(97) EP 2785600 A1 2013.06.06.
EP 2785600 B1 2016.07.13.
(73) KHS GmbH, Juchostrasse 20 44143 Dortmund (DE)
(72) NITSCH, Thomas
STUHLMANN, Christopher
VAN WICKEREN, Ernst
WAGNER, Stefan
ZAHN, Volker
(74) Danubia Szabadalmi és Jogi Iroda Kft., 1051 Budapest, (HU)
(54) Berendezés csomagolási egységek előállítására
(51) B65B 21/06 (2006.01)
B65B 17/02 (2006.01)
B65B 35/46 (2006.01)
B65B 35/58 (2006.01)
B65G 29/00 (2006.01)
B65G 47/08 (2006.01)
B65G 47/84 (2006.01)
(13) T2
(30) 102011119970 2011.12.02. DE
102012100810 2012.02.01. DE

---

(11) E027796
(21) E 06 076465
(96) EP 20060076465 2006.07.24.
(97) EP 1882640 A1 2008.01.30.
EP 1882640 B1 2016.03.23.

(73) Ardagh MP Group Netherlands B.V., 7418 AH Deventer (NL)
(72) Tielbeke, Gerardus Johannes Josephus
Emmerzaal, Aart Leendert
(74) Danubia Szabadalmi és Jogi Iroda Kft., 1051 Budapest, (HU)
(54) Fül egy lezáráshoz, és eljárás ilyen fül előállítására
(51) B65D 17/34 (2006.01)
B21D 51/38 (2006.01)
(13) T2

---

(11) E027897
(21) E 13 191046
(96) EP 20130191046 2013.10.31.
(97) EP 2733085 A1 2014.05.21.
EP 2733085 B1 2016.01.06.
(73) Wright, David, Portadown, Armagh BT62 3RL (GB)
(72) Wright, David
(74) KOVÁRI Szabadalmi és Védjegy Iroda Kft., 1012 Budapest, (HU)
(54) Keret raklapokhoz
(51) B65D 19/38 (2006.01)
(13) T2
(30) 201220820 2012.11.20. GB

---

(11) E028014
(21) E 10 740290
(96) EP 20100740290 2010.06.21.
(97) EP 2352683 A1 2011.06.30.
EP 2352683 B1 2015.08.05.
(73) Wild Parma S.r.l., 43044 Collecchio (PR) (IT)
(72) FURLOTTI, Filippo
WILD, Hans Peter
(74) Mészárosné Dónusz Katalin, SBGK Szabadalmi Ügyvivői Iroda, 1062 Budapest, (HU)
(54) Steril tasak kifolyócsővel
(51) B65D 25/08 (2006.01)
B65D 51/22 (2006.01)
B65D 75/58 (2006.01)
B65D 81/32 (2006.01)
(13) T2
(30) PR20090058 2009.07.28. IT

---

(11) E027636
(21) E 12 700585
(96) EP 20120700585 2012.01.05.
(97) EP 2661398 A1 2012.07.12.
EP 2661398 B1 2014.12.31.
(73) The Procter and Gamble Company, Cincinnati, Ohio 45202 (US)
(72) LOPEZ, Natalie, Vitalia
MCKINNEY, Adrian, Keith
HORSTMAN, Richard, Lawrence

FINLEY, Kristin, Marie
STRADER, Karen, Hussong
(74) Mészárosné Dónusz Katalin, SBGK Szabadalmi Ügyvivői Iroda, 1062 Budapest, (HU)
(54) Csomagolóeszköz mosószer-illatosító adalékhoz
(51) B65D 25/36 (2006.01)
B65D 41/26 (2006.01)
B65D 51/16 (2006.01)
B65D 51/18 (2006.01)
B65D 75/00 (2006.01)
B65D 77/00 (2006.01)
B65D 77/02 (2006.01)
B65D 77/22 (2006.01)
B65D 85/00 (2006.01)
(13) T2
(30) 986658 2011.01.07. US

---

(11) E027670
(21) E 12 768044
(96) EP 20120768044 2012.04.05.
(97) EP 2694386 A1 2012.10.11.
EP 2694386 B1 2016.05.25.
(73) Creanova Universal Closures Limited, Tewkesbury, Gloucestershire GL20 8PF (GB)
(72) BEVAN, David
DRUITT, Rodney
(74) Kovári Szabadalami és Védjegy Iroda Kft., 1012 Budapest, (HU)
(54) Zárószerkezet felhajtott, sértetlenséget jelző szalaggal
(51) B65D 41/32 (2006.01)
(13) T2
(30) 2011901276 2011.04.06. AU

---

(11) E027544
(21) E 08 750314
(96) EP 20080750314 2008.05.15.
(97) EP 2307282 A1 2009.11.19.
EP 2307282 B1 2016.04.13.
(73) Clariant Production (France) S.A.S., 94603 Choisy le Roi (FR)
(72) LOURENCO, Armindo
SEBILLE, Vincent
(74) SBGK Szabadalmi Ügyvivői Iroda, 1062 Budapest, (HU)
(54) Zárókupak egy tároló eszköz számára
(51) B65D 51/26 (2006.01)
B65D 47/08 (2006.01)
B65D 51/30 (2006.01)
(13) T2

---

(11) E028049
(21) E 13 003279
(96) EP 20130003279 2013.06.27.
(97) EP 2682353 A1 2014.01.08.

EP 2682353 B1 2015.09.02.
(73) Deranco Grundstücksverwaltungs-GmbH & Co. KG, 32339 Espelkamp (DE)
(72) Deranco, Andreas
(74) PINTZ ÉS TÁRSAI Szabadalmi, Védjegy és Jogi Iroda Kft., 1539 Budapest, (HU)
(54) Porlasztófej permetező dobozhoz
(51) B65D 83/20 (2006.01)
B65D 83/22 (2006.01)
(13) T2
(30) 102012012918 2012.06.28. DE

---

(11) E027919
(21) E 12 750854
(96) EP 20120750854 2012.07.23.
(97) EP 2736821 A1 2013.02.07.
EP 2736821 B1 2015.07.22.
(73) Huhtamaki Molded Fiber Technology B.V., 8801 JB Franeker (NL)
(72) DIJKSTRA, Wijbe
(74) Szabó Zsolt, DANUBIA Szabadalmi és Jogi Iroda Kft., 1051 Budapest, (HU)
(54) Csomagolóegység tojásszerű termékekhez, továbbá ehhez való présforma és eljárás
(51) B65D 85/32 (2006.01)
(13) T2
(30) 2007197 2011.07.29. NL

---

(11) E028035
(21) E 11 720282
(96) EP 20110720282 2011.05.02.
(97) EP 2566784 A1 2011.11.10.
EP 2566784 B1 2016.03.23.
(73) Qbo Coffee GmbH, 8304 Wallisellen (CH)
(72) DEUBER, Louis
(74) Advopatent Szabadalmi és Védjegy Iroda, 1255 Budapest, (HU)
(54) Kapszula extraktanyag számára és italkészítő rendszer
(51) B65D 85/804 (2006.01)
A47J 31/06 (2006.01)
(13) T2
(30) 10405093 2010.05.04. EP

---

(11) E027673
(21) E 13 001424
(96) EP 20130001424 2006.03.08.
(97) EP 2662318 A1 2013.11.13.
EP 2662318 B1 2015.11.18.
(73) Konecranes Finland Oy, 05801 Hyvinkää (FI)
(72) Kortelainen, Sami
(74) SBGK Szabadalmi Ügyvivői Iroda, 1062 Budapest, (HU)
(54) Berendezés raklap nélküli árucsomagok raktárállványra halmozására
(51) B65G 1/137 (2006.01)
B65G 1/04 (2006.01)
G06Q 10/08 (2012.01)

G06Q 30/06 (2012.01)
(13) T2
(30) 20050251 2005.03.09. FI
20050844 2005.08.22. FI

---

(11) E027978
(21) E 07 725039
(96) EP 20070725039 2007.05.09.
(97) EP 2016010 A1 2007.11.22.
EP 2016010 B1 2016.02.24.
(73) VHV Anlagenbau GmbH, 48477 Hörstel (DE)
(72) VERLAGE, Bernhard
(74) SBGK Szabadalmi Ügyvivői Iroda, 1062 Budapest, (HU)
(54) Felhordó szállítószalag laza ömlesztett áru számára
(51) B65G 15/14 (2006.01)
B65G 39/06 (2006.01)
(13) T2
(30) 202006007637 U 2006.05.11. DE

---

(11) E027912
(21) E 13 197990
(96) EP 20130197990 2013.12.18.
(97) EP 2752378 A1 2014.07.09.
EP 2752378 B1 2015.12.16.
(73) SDI Group Germany Material Handling Solutions GmbH, 33609 Bielefeld (DE)
(72) OTTO Thomas
(74) Danubia Szabadalmi és Jogi Iroda Kft., 1051 Budapest, (HU)
(54) Láncelem szállítólánchoz, szállítólánc szállítóberendezéshez, és szállítóberendezés
(51) B65G 17/20 (2006.01)
(13) T2
(30) 102013100132 2013.01.08. DE

---

(11) E028107
(21) E 11 730702
(96) EP 20110730702 2011.07.13.
(97) EP 2731896 A2 2013.01.17.
EP 2731896 B1 2015.09.09.
(73) Sca Hygiene Products AB, 405 03 Göteborg (SE)
(72) LARSSON, Björn
(74) Földi Julianna, Danubia Szabadalmi és Jogi Iroda Kft., 1051 Budapest, (HU)
(54) Laptermék-adagoló és -rakat
(51) B65H 45/24 (2006.01)
A47K 10/42 (2006.01)
(13) T2

---

(11) E027627
(21) E 12 191935
(96) EP 20120191935 2012.11.09.
(97) EP 2592039 A1 2013.05.15.

EP 2592039 B1 2016.03.02.
(73) LEWMAR LIMITED, Hampshire PO9 1JJ (GB)
(72) Fields, Robert Graham
Falconer, Oliver Peter Gregory
(74) Gödölle, Kékes, Mészáros & Szabó Szabadalmi és Védjegy Iroda, 1024 Budapest, (HU)
(54) Csörlő
(51) B66D 1/74 (2006.01)
(13) T2
(30) 201119583 2011.11.11. GB

---

(11) E027488
(21) E 10 711932
(96) EP 20100711932 2010.03.06.
(97) EP 2401226 A1 2011.09.15.
EP 2401226 B1 2015.11.25.
(73) Noram International Limited, Dublin 2 (IE)
(72) BRERETON, Clive
BERRETTA, Sergio
(74) Gödölle, Kékes, Mészáros & Szabó Szabadalmi és Védjegy Iroda, 1024 Budapest, (HU)
(54) Eljárás és berendezés nitrogén-trikloridot tartalmazó cseppfolyós klór elpárologtatására
(51) C01B 7/075 (2006.01)
C01B 21/083 (2006.01)
(13) T2

---

(11) E028069
(21) E 09 014862
(96) EP 20090014862 2009.12.01.
(97) EP 2330075 A1 2011.06.08.
EP 2330075 B1 2015.11.04.
(73) Bayer Intellectual Property GmbH, 40789 Monheim (DE)
(72) ERKES, Bernd
KÜRTEN, Martin
Weber, Torsten
Förtsch, Dieter, Dr.
(74) Molnár Imre, DANUBIA Szabadalmi és Jogi Iroda Kft., 1051 Budapest, (HU)
(54) Eljárás kénsav előállítására
(51) C01B 17/54 (2006.01)
C01B 17/76 (2006.01)
(13) T2

---

(11) E027588
(21) E 12 718956
(96) EP 20120718956 2012.04.26.
(97) EP 2705003 A1 2012.11.08.
EP 2705003 B1 2015.07.01.
(73) AGC Glass Europe, 1348 Louvain-la-Neuve (BE)
(72) BIOUL, François
COLLART, Olivier
DELVAUX, Maxime

(74) Erdély Péter, DANUBIA Szabadalmi és Jogi Iroda Kft., 1051 Budapest, (HU)
(54) Eljárás kemencében felmelegített üveg olvasztására
(51) C03B 5/235 (2006.01)
C03B 1/02 (2006.01)
C03B 3/02 (2006.01)
(13) T2
(30) 201100259 2011.05.02. BE

---

(11) E027906
(21) E 06 732605
(96) EP 20060732605 2006.05.15.
(97) EP 1923359 A1 2008.05.21.
EP 1923359 B1 2015.12.02.
(73) NIPRO CORPORATION, Osaka-shi, Osaka 531-8510 (JP)
(72) KUWABARA, Hideo,NIPRO CORPORATION
YAMAUCHI, Hideki,NIPRO CORPORATION
ISHIMI, Yoshitaka,NIPRO CORPORATION
SENGA, Shinichiro,NIPRO CORPORATION
(74) Danubia Szabadalmi és Jogi Iroda Kft., 1051 Budapest, (HU)
(54) Eljárás fiolák gyártására
(51) C03B 23/09 (2006.01)
A61J 1/14 (2006.01)
C03B 29/02 (2006.01)
(13) T2
(30) 2005143307 2005.05.16. JP
2005226042 2005.08.03. JP

---

(11) E027960
(21) E 13 179985
(96) EP 20130179985 2011.04.18.
(97) EP 2662343 A1 2013.11.13.
EP 2662343 B1 2015.08.12.
(73) Ivoclar Vivadent AG, 9494 Schaan (LI)
(72) RITZBERGER, Christian
Dellagiacomo, Ricardo
Schweiger, Marcel
Bürke, Harald
HÖLAND, Wolfram
RHEINBERGER, Volker
(74) Derzsi Katalin, SBGK Szabadalmi Ügyvivői Iroda, 1062 Budapest, (HU)
(54) ZrO2-tartalmú lítiumszilikát-üvegkerámia és -üveg
(51) C03C 3/095 (2006.01)
A61K 6/02 (2006.01)
A61K 6/027 (2006.01)
C03C 10/12 (2006.01)
(13) T2
(30) 10160222 2010.04.16. EP

---

(11) E027526

(21) E 06 754926
(96) EP 20060754926 2006.04.28.
(97) EP 1877350 A1 2006.11.09.
EP 1877350 B1 2015.06.10.
(73) AGC Glass Europe, 1348 Louvain-la-Neuve (BE)
(72) SCHUTZ, Alain
JACOT, Pieter
MARIAGE, Fabian
(74) dr. Pethő Árpád, DANUBIA Szabadalmi és Jogi Iroda Kft., 1051 Budapest, (HU)
(54) Bevont szubsztrát és eljárás bevont szubsztrát előállítására
(51) C03C 17/34 (2006.01)
(13) T2
(30) 05103609 2005.04.29. EP

---

(11) E027838
(21) E 10 735053
(96) EP 20100735053 2010.05.24.
(97) EP 2432750 A1 2010.11.25.
EP 2432750 B1 2016.03.09.
(73) BPB Limited, Warwickshire CV3 2TT (GB)
(72) FISHER, Robin
(74) Danubia Szabadalmi és Jogi Iroda Kft., 1051 Budapest, (HU)
(54) Fokozottan vízálló, kalcium-szulfát-alapú termékek
(51) C04B111/27 (2006.01)
C04B 28/16 (2006.01)
C04B 28/34 (2006.01)
C04B 41/50 (2006.01)
C09C 1/02 (2006.01)
(13) T2
(30) 0908809 2009.05.22. GB

---

(11) E028030
(21) E 09 160616
(96) EP 20090160616 2009.05.19.
(97) EP 2253608 A1 2010.11.24.
EP 2253608 B1 2016.03.23.
(73) Neste Oyj, 02150 Espoo (FI)
(72) Kettunen, Mika
Sippola, Väinö
Tiitta, Marja
(74) Danubia Szabadalmi és Jogi Iroda Kft., 1051 Budapest, (HU)
(54) Eljárás elágazó láncú, telített szénhidrogének előállítására
(51) C07C 9/22 (2006.01)
C07C 5/03 (2006.01)
C07C 5/27 (2006.01)
C10G 45/64 (2006.01)
(13) T2

---

(11) E027652

(21) E 06 704443
(96) EP 20060704443 2006.02.07.
(97) EP 1848678 A1 2006.08.17.
EP 1848678 B1 2015.07.22.
(73) Syngenta Participations AG, 4058 Basel (CH)
(72) WANG, Linhua
DOLBEARE, Kristine, Anderson
ODOM, Frankie, Lee
(74) Schläfer László, DANUBIA Szabadalmi és Jogi Iroda Kft., 1051 Budapest, (HU)
(54) Eljárás köztitermékek előállítására
(51) C07C 17/093 (2006.01)
C07B 39/00 (2006.01)
C07C 25/02 (2006.01)
(13) T2
(30) 651175 P 2005.02.09. US

---

(11) E027703
(21) E 07 857108
(96) EP 20070857108 2007.12.21.
(97) EP 2104658 A1 2008.07.03.
EP 2104658 B1 2015.12.09.
(73) Cargill, Incorporated, Wayzata, MN 55391-5624 (US)
(72) WEICHERT, Udo
(74) SBGK Szabadalmi Ügyvivői Iroda, 1062 Budapest, (HU)
(54) Eljárás cukor vagy cukor keverék hidrogénezésére
(51) C07C 29/141 (2006.01)
C07C 29/145 (2006.01)
C07H 1/00 (2006.01)
C07H 3/00 (2006.01)
C07H 3/04 (2006.01)
(13) T2
(30) 06026696 2006.12.22. EP
06026697 2006.12.22. EP
06026695 2006.12.22. EP

---

(11) E027842
(21) E 08 800368
(96) EP 20080800368 2008.09.23.
(97) EP 2244993 A1 2009.09.03.
EP 2244993 B1 2016.04.27.
(73) Enerkem, Inc., Montréal QC H3A 2M8 (CA)
(72) CHORNET, Esteban
VALSECCHI, Boris
AVILA, Yasmin
NGUYEN, Betty
LAVOIE, Jean-Michel
(74) Danubia Szabadalmi és Jogi Iroda Kft., 1051 Budapest, (HU)
(54) Etanol előállítása metanolból
(51) C07C 29/32 (2006.01)

C07C 29/149 (2006.01)
C07C 51/12 (2006.01)
C07C 67/08 (2006.01)
C07C 67/36 (2006.01)
(13) T2
(30) 67403 2008.02.28. US

---

(11) E027734
(21) E 09 842669
(96) EP 20090842669 2009.04.03.
(97) EP 2415743 A1 2010.10.07.
EP 2415743 B1 2015.07.08.
(73) Morinaga & Co., Ltd., Tokyo 108-8403 (JP)
(72) MATSUI, Yuko
KAMEI, Masanori
SUGIYAMA, Kenkichi
(74) Frankné dr. Machytka Daisy, Gödölle, Kékes, Mészáros & Szabó Szabadalmi és Védjegy Iroda, 1024 Budapest, (HU)
(54) Piceatannol-tartalmú kompozíciók és eljárás piceatannol-tartalmú kompozíció előállítására
(51) C07C 39/21 (2006.01)
A23L 1/30 (2006.01)
A61K 8/97 (2006.01)
A61Q 19/00 (2006.01)
B01D 11/02 (2006.01)
C07C 37/82 (2006.01)
(13) T2

---

(11) E027862
(21) E 08 805973
(96) EP 20080805973 2008.06.11.
(97) EP 2158179 A1 2008.12.24.
EP 2158179 B1 2016.04.13.
(73) ARKEMA FRANCE, 92700 Colombes (FR)
(72) DUBOIS, Jean-Luc
(74) Danubia Szabadalmi és Jogi Iroda Kft., 1051 Budapest, (HU)
(54) Eljárás disavak és diészterek előállítására természetes zsírsavakból és/vagy észterekből
(51) C07C 51/36 (2006.01)
C07C 51/353 (2006.01)
C07C 55/02 (2006.01)
C07C 55/12 (2006.01)
C07C 55/20 (2006.01)
C07C 57/13 (2006.01)
C07C 67/303 (2006.01)
C07C 67/46 (2006.01)
C07C 67/47 (2006.01)
C07C 69/34 (2006.01)
C07C 69/50 (2006.01)
C07C 69/593 (2006.01)
(13) T2

(30) 0755733 2007.06.13. FR

---

(11) E027855
(21) E 10 010897
(96) EP 20100010897 2005.08.23.
(97) EP 2269975 A2 2011.01.05.
EP 2269975 B1 2015.07.29.
(73) ZERIA PHARMACEUTICAL CO., LTD., Tokyo 103-8351 (JP)
(72) Nagasawa, Masaaki
Asami, Kazuyasu
Nakao, Ryu
Tanaka, Nobuyuki
Aida, Yoshiyuki
(74) Schläfer László, DANUBIA Szabadalmi és Jogi Iroda Kft., 1051 Budapest, (HU)
(54) Eljárás aminotiazol származék előállítására és intermedier
(51) C07C 67/08 (2006.01)
C07C 51/347 (2006.01)
C07C 51/377 (2006.01)
C07C 67/11 (2006.01)
C07C 69/92 (2006.01)
C07C205/60 (2006.01)
C07D277/20 (2006.01)
C07D277/46 (2006.01)
C07D277/56 (2006.01)
(13) T2
(30) 2004242759 2004.08.23. JP

---

(11) E027872
(21) E 07 736602
(96) EP 20070736602 2007.04.30.
(97) EP 2024341 A2 2007.11.08.
EP 2024341 B1 2015.12.02.
(73) MSN Laboratories Private Limited, Telangana 502329, Pin: 502329 (IN)
(72) Satyanarayana Reddy, Manne
Thirumalai Rajan, Srinivasan
Sahadeva Reddy, Maramreddy
(74) Danubia Szabadalmi és Jogi Iroda Kft., 1051 Budapest, (HU)
(54) Új eljárás sztatinokhoz és ezek gyógyszerészetileg alkalmazható sóihoz
(51) C07C 67/283 (2006.01)
C07C 67/31 (2006.01)
C07C317/44 (2006.01)
C07D207/34 (2006.01)
C07D209/24 (2006.01)
C07D213/55 (2006.01)
C07D215/14 (2006.01)
C07D239/42 (2006.01)
C07D317/44 (2006.01)
C07D319/06 (2006.01)
C07D403/12 (2006.01)

C07D405/06 (2006.01)
(13) T2
(30) CH08052006 2006.05.03. IN
CH06062007 2007.03.26. IN

---

(11) E027624
(21) E 11 714391
(96) EP 20110714391 2011.02.17.
(97) EP 2534126 A1 2012.08.23.
EP 2534126 B1 2015.06.17.
(73) Noram International Limited, Dublin 2 (IE)
(72) GUENKEL, Alfred, A.
BERRETTA, Sergio
(74) Frankné dr. Machytka Daisy, Gödölle, Kékes, Mészáros & Szabó Szabadalmi és Védjegy Iroda, 1024 Budapest, (HU)
(54) Nem-aromás szennyezések eltávolítása nitrálási eljárásból
(51) C07C201/08 (2006.01)
C07C201/16 (2006.01)
C07C205/06 (2006.01)
(13) T2

---

(11) E027865
(21) E 06 844628
(96) EP 20060844628 2006.11.30.
(97) EP 1954669 A1 2007.06.07.
EP 1954669 B1 2015.07.08.
(73) Auspex Pharmaceuticals, Inc., La Jolla, CA 92037 (US)
(72) GANT, Thomas G.
SARSHAR, Sepehr
(74) dr. Gál Melinda, SBGK Szabadalmi Ügyvivői Iroda, 1062 Budapest, (HU)
(54) Szerotonerg és/vagy norepinefrinerg hatású szubsztituált fenil-etil-aminok
(51) C07C217/74 (2006.01)
A61K 31/135 (2006.01)
A61P 25/00 (2006.01)
(13) T2
(30) 741315 P 2005.12.01. US
841366 P 2006.08.30. US

---

(11) E027482
(21) E 12 735610
(96) EP 20120735610 2012.07.06.
(97) EP 2729443 A1 2013.01.10.
EP 2729443 B1 2015.11.25.
(73) Kalvista Pharmaceuticals Limited, Salisbury, Wiltshire SP4 0JQ (GB)
(72) EVANS, David Michael
DAVIE, Rebecca Louise
EDWARDS, Hannah Joy
ROOKER, David Philip
(74) Danubia Szabadalmi és Jogi Iroda Kft., 1051 Budapest, (HU)

(54) Plazmakallikrein-inhibitor benzilamin-származékok
(51) C07C237/22 (2006.01)
C07C311/06 (2006.01)
C07C311/19 (2006.01)
C07D207/16 (2006.01)
C07K 5/06 (2006.01)
(13) T2
(30) 201111682 2011.07.07. GB
201161505305 P 2011.07.07. US

---

(11) E027955
(21) E 08 868511
(96) EP 20080868511 2008.12.17.
(97) EP 2231592 A1 2009.07.09.
EP 2231592 B1 2016.02.17.
(73) E. I. du Pont de Nemours and Company, Wilmington, DE 19805 (US)
(72) DUMAS, Donald, J.
CASALNUOVO, Albert, Loren
(74) SWORKS Nemzetközi Szabadalmi Ügyvivői Iroda Kft., 1011 Budapest, (HU)
(54) Eljárás 2-amino-5-cianobenzoésav származékok előállítására
(51) C07C253/14 (2006.01)
C07C255/58 (2006.01)
C07D231/14 (2006.01)
C07D231/16 (2006.01)
C07D401/04 (2006.01)
(13) T2
(30) 8458 2007.12.19. US

---

(11) E028076
(21) E 11 700347
(96) EP 20110700347 2011.01.18.
(97) EP 2526085 A1 2011.07.28.
EP 2526085 B1 2015.08.12.
(73) BASF SE, 67056 Ludwigshafen (DE)
(72) BOCK, Michael
FRANZKE, Axel
BAUMANN, Robert
STROEFER, Eckhard
(74) dr. Bódizs Árpád, SBGK Szabadalmi Ügyvivői Iroda, 1062 Budapest, (HU)
(54) Eljárás izocianátok előállítására karbamátok termikus hasításával
(51) C07C263/04 (2006.01)
B01D 3/14 (2006.01)
(13) T2
(30) 10151089 2010.01.19. EP

---

(11) E027861
(21) E 08 019172
(96) EP 20080019172 2008.11.03.
(97) EP 2060560 A1 2009.05.20.

EP 2060560 B1 2016.04.13.
(73) Covestro Deutschland AG, 51373 Leverkusen (DE)
Covestro LLC, Pittsburgh, PA 15205 (US)
(72) Stutz, Herbert, Dr.
Halpaap, Reinhard, Dr.
Lewkebandara, Tilak Suren
(74) Danubia Szabadalmi és Jogi Iroda Kft., 1051 Budapest, (HU)
(54) Halvány színű izocianátok előállítása
(51) C07C263/10 (2006.01)
C07C265/04 (2006.01)
C07C265/14 (2006.01)
(13) T2
(30) 3000 P 2007.11.14. US

---

(11) E027797
(21) E 09 015100
(96) EP 20090015100 2009.12.05.
(97) EP 2199276 A1 2010.06.23.
EP 2199276 B1 2015.07.22.
(73) Bayer Intellectual Property GmbH, 40789 Monheim (DE)
(72) Biskup, Klaus, Dr.
Bruns, Rainer, Dr.
Lorenz, Wolfgang, Dr.
Padeken, Lars, Dr.
Pennemann, Bernd, Dr.
Pohl, Fritz, Dr.
Rausch, Andreas, Dr.
Steffens, Friedhelm
(74) dr. Molnár István, DANUBIA Szabadalmi és Jogi Iroda Kft., 1051 Budapest, (HU)
(54) Eljárás izocianátok előállítására gáz fázisban
(51) C07C263/10 (2006.01)
C07C265/12 (2006.01)
(13) T2
(30) 102008063991 2008.12.19. DE

---

(11) E027853
(21) E 12 721558
(96) EP 20120721558 2012.05.21.
(97) EP 2714654 A1 2012.11.29.
EP 2714654 B1 2015.07.22.
(73) Bayer Intellectual Property GmbH, 40789 Monheim (DE)
(72) LÜCKING, Ulrich
BOHLMANN, Rolf
SCHOLZ, Arne
SIEMEISTER, Gerhard
GNOTH, Mark, Jean
BÖMER, Ulf
KOSEMUND, Dirk
LIENAU, Philip

RÜHTER, Gerd
SCHULZ-FADEMRECHT, Carsten
(74) dr. Molnár István, DANUBIA Szabadalmi és Jogi Iroda Kft., 1051 Budapest, (HU)
(54) Szulfoximin csoportot tartalmazó 4-aril-N-fenil-1,3,5-triazin-2-aminok
(51) C07C311/13 (2006.01)
A61K 31/53 (2006.01)
A61P 9/00 (2006.01)
A61P 31/00 (2006.01)
C07D251/16 (2006.01)
C07D251/22 (2006.01)
C07D401/12 (2006.01)
C07D405/04 (2006.01)
C07D405/12 (2006.01)
C07D413/12 (2006.01)
C07D417/12 (2006.01)
(13) T2
(30) 11167317 2011.05.24. EP
11180759 2011.09.09. EP
12158030 2012.03.05. EP

---

(11) E028084
(21) E 09 772473
(96) EP 20090772473 2009.07.01.
(97) EP 2313370 A1 2010.01.07.
EP 2313370 B1 2015.08.19.
(73) Syngenta Limited, Guildford, Surrey GU2 7YH (GB)
(72) JEANMART, Stephane, André, Marie
VINER, Russell
TAYLOR, John, Benjamin
WHITTINGHAM, William, Guy
WAILES, Jeffrey, Steven
TARGETT, Sarah
MATHEWS, Christopher, John
GOVENKAR, Mangala
CORDINGLEY, Matthew, Robert
RUSSELL, Claire, Janet
TYTE, Melloney
(74) dr. Molnár István, DANUBIA Szabadalmi és Jogi Iroda Kft., 1051 Budapest, (HU)
(54) 5-Heterociklilalkil-3-hidroxi-2-fenilciklopent-2-enonok mint herbicidek
(51) C07D207/08 (2006.01)
C07D207/48 (2006.01)
C07D211/32 (2006.01)
C07D211/94 (2006.01)
C07D211/96 (2006.01)
C07D307/12 (2006.01)
C07D307/26 (2006.01)
C07D309/04 (2006.01)
C07D309/12 (2006.01)

C07D335/02 (2006.01)
C07D401/06 (2006.01)
C07D405/06 (2006.01)
C07D409/06 (2006.01)
C07D413/06 (2006.01)
C07D491/18 (2006.01)
(13) T2
(30) 0812310 2008.07.03. GB

---

(11) E028050
(21) E 12 171118
(96) EP 20120171118 2012.06.07.
(97) EP 2532651 A1 2012.12.12.
EP 2532651 B1 2015.08.05.
(73) Les Laboratoires Servier, 92284 Suresnes Cedex (FR)
(72) Robert, Nicolas
Lerestif, Jean-Michel
Lecouve, Jean-Pierre
Gaillard, Marina
Meunier, Loîc
Letellier, Philippe
Boiret, Mathieu
(74) dr. Molnár István, DANUBIA Szabadalmi és Jogi Iroda Kft., 1051 Budapest, (HU)
(54) 4-{3-[cisz-hexahidrociklopenta[c]pirrol-2(1h)-il]propoxi}benzamid hidroklorid
4-{3-[cisz-hexahidrociklopenta[c]pirrol-2(1h)-il]propoxi}benzamid hidroklorid szintézisének eljárása és a vegyület kristályos alakja és a szabad bázisa, valamint ezeket tartalmazó gyógyászati készítmények
(51) C07D209/52 (2006.01)
A61K 31/403 (2006.01)
A61P 25/00 (2006.01)
(13) T2
(30) 1101746 2011.06.08. FR

---

(11) E027946
(21) E 11 704673
(96) EP 20110704673 2011.01.17.
(97) EP 2526090 A2 2011.07.21.
EP 2526090 B1 2015.08.19.
(73) MMV Medicines for Malaria Venture, 1215 Geneva (CH)
(72) WITTY, Michael John
HARDICK, David
(74) Kovári György, ADVOPATENT Szabadalmi Iroda, 1011 Budapest, (HU)
(54) Új malária elleni szerek
(51) C07D213/73 (2006.01)
A61K 31/44 (2006.01)
A61K 31/4427 (2006.01)
A61P 33/06 (2006.01)
C07D401/04 (2006.01)
C07D401/10 (2006.01)
C07D401/14 (2006.01)

C07D405/04 (2006.01)
C07D413/10 (2006.01)
C07D413/14 (2006.01)
C07D417/04 (2006.01)
C07D417/14 (2006.01)
C07D471/06 (2006.01)
(13) T2
(30) 295821 P 2010.01.18. US

---

(11) E027997
(21) E 11 708490
(96) EP 20110708490 2011.03.17.
(97) EP 2547656 A1 2011.09.22.
EP 2547656 B1 2015.09.30.
(73) Novartis AG, 4056 Basel (CH)
(72) BAETTIG, Urs
BALA, Kamlesh Jagdis
BUDD, Emma
EDWARDS, Lee
HOWSHAM, Catherine
HUGHES, Glyn
LEGRAND, Darren Mark
SPIEGEL, Katrin
(74) ifj. Szentpéteri Ádám, SBGK Szabadalmi Ügyvivői Iroda, 1062 Budapest, (HU)
(54) Piridin- és pirazinszármazékok CF kezelésére
(51) C07D213/81 (2006.01)
A61K 31/443 (2006.01)
A61P 11/12 (2006.01)
C07D241/28 (2006.01)
C07D401/04 (2006.01)
C07D403/04 (2006.01)
C07D405/12 (2006.01)
C07D413/04 (2006.01)
C07D413/12 (2006.01)
(13) T2
(30) 441853 P 2011.02.11. US
315509 P 2010.03.19. US

---

(11) E027669
(21) E 12 725834
(96) EP 20120725834 2012.06.07.
(97) EP 2718266 A1 2012.12.13.
EP 2718266 B1 2016.05.25.
(73) F.HOFFMANN-LA ROCHE AG, 4070 Basel (CH)
(72) BISSANTZ, Caterina
GRETHER, Uwe
HEBEISEN, Paul
KIMBARA, Atsushi
LIU, Qingping

NETTEKOVEN, Matthias
PRUNOTTO, Marco
ROEVER, Stephan
ROGERS-EVANS, Mark
SCHULZ-GASCH, Tanja
ULLMER, Christoph
WANG, Zhiwei
YANG, Wulun

(74) dr. Miskolczi Mária, 1111 Budapest, (HU)

(54) Piridin-2-amidsok mint CB2 agonisták

(51) C07D213/81 (2006.01)
A61K 31/44 (2006.01)
A61P 29/00 (2006.01)
C07D401/04 (2006.01)
C07D401/14 (2006.01)
C07D405/04 (2006.01)
C07D405/12 (2006.01)
C07D405/14 (2006.01)
C07D409/12 (2006.01)
C07D409/14 (2006.01)
C07D413/12 (2006.01)
C07D413/14 (2006.01)
C07D417/06 (2006.01)
C07D417/12 (2006.01)
C07D491/107 (2006.01)

(13) T2

(30) PCT/CN2011/075606 2011.06.10. WO

---

(11) E028051

(21) E 11 808444

(96) EP 20110808444 2011.12.14.

(97) EP 2651896 A1 2012.06.21.
EP 2651896 B1 2015.08.12.

(73) Theravance Biopharma R&D IP, LLC, South San Francisco, CA 94080 (US)

(72) GENDRON, Roland
FLEURY, Melissa
HUGHES, Adam D.

(74) Frankné dr. Machytka Daisy, Gödölle, Kékes, Mészáros & Szabó Szabadalmi és Védjegy Iroda, 1024 Budapest, (HU)

(54) Neprilizin inhibitorok

(51) C07D213/81 (2006.01)
C07D231/14 (2006.01)
C07D233/26 (2006.01)
C07D233/90 (2006.01)
C07D237/24 (2006.01)
C07D239/34 (2006.01)
C07D241/24 (2006.01)
C07D249/04 (2006.01)

C07D249/10 (2006.01)
C07D249/18 (2006.01)
C07D257/04 (2006.01)
C07D261/18 (2006.01)
C07D261/20 (2006.01)
C07D263/34 (2006.01)
C07D271/06 (2006.01)

(13) T2

(30) 423180 P 2010.12.15. US

---

(11) E028082

(21) E 10 822550

(96) EP 20100822550 2010.10.05.

(97) EP 2485731 A1 2011.04.14.
EP 2485731 B1 2016.05.11.

(73) Millennium Pharmaceuticals, Inc., Cambridge, MA 02139 (US)
Sunesis Pharmaceuticals, Inc., South San Francisco, CA 94080 (US)

(72) ARNDT, Joseph
CHAN, Timothy
GUCKIAN, Kevin
KUMARAVEL, Gnanasambandam
LEE, Wen-cherng
LIN, Edward, Yin-shiang
SCOTT, Daniel
SUN, Lihong
THOMAS, Jermaine
VAN VLOTEN, Kurt
WANG, Deping
ZHANG, Lei
ERLANSON, Daniel

(74) Danubia Szabadalmi és Jogi Iroda Kft., 1051 Budapest, (HU)

(54) PDK1 inhibitorként használható heterociklusos vegyületek

(51) C07D213/82 (2006.01)
A61K 31/4427 (2006.01)
A61K 31/497 (2006.01)
A61P 35/00 (2006.01)
C07D213/85 (2006.01)
C07D241/28 (2006.01)
C07D401/12 (2006.01)
C07D401/14 (2006.01)
C07D403/12 (2006.01)
C07D403/14 (2006.01)
C07D409/14 (2006.01)
C07D417/14 (2006.01)
C07D471/04 (2006.01)
C07D473/34 (2006.01)
C07D487/04 (2006.01)
C07D498/04 (2006.01)

(13) T2
(30) 249095 P 2009.10.06. US

---

(11) E027990
(21) E 05 704144
(96) EP 20050704144 2005.01.20.
(97) EP 1706383 A1 2005.08.04.
EP 1706383 B1 2015.07.22.
(73) Otsuka Pharmaceutical Company, Limited, Tokyo 101-8535 (JP)
(72) NISHIOKA, Yoshihiro
AKI, Shinji
FUJITA, Shigekazu
ONISHI, Yoshinao
SUMIDA, Shun-ichiro
(74) dr. Molnár István, DANUBIA Szabadalmi és Jogi Iroda Kft., 1051 Budapest, (HU)
(54) Karbosztiril-származék amin sója, amely alkalmas többek között gyomorfekély kezelésére
(51) C07D215/227 (2006.01)
(13) T2
(30) 2004013402 2004.01.21. JP

---

(11) E027867
(21) E 13 188228
(96) EP 20130188228 2013.10.11.
(97) EP 2719689 A1 2014.04.16.
EP 2719689 B1 2015.12.23.
(73) Les Laboratoires Servier, 92284 Suresnes Cedex (FR)
(72) Carranza, Maria del Pilar
Garcia Aranda, Maria Isabel
Gonzalez, José Lorenzo
Sanchez, Frédéric
(74) Danubia Szabadalmi és Jogi Iroda Kft., 1051 Budapest, (HU)
(54) Új eljárás 3-(2-bróm-4,5-dimetoxifenil)-propánnitril előállítására és alkalmazása ivabradin és ennek gyógyászatilag elfogadható savakkal alkotott addíciós sói előállításánál
(51) C07D223/14 (2006.01)
C07C253/30 (2006.01)
C07C255/37 (2006.01)
(13) T2
(30) 1259745 2012.10.12. FR

---

(11) E027891
(21) E 07 796689
(96) EP 20070796689 2007.07.03.
(97) EP 2035390 A2 2008.01.10.
EP 2035390 B1 2015.12.09.
(73) Merial, Inc., Duluth, GA 30096 (US)
(72) LEE, Hyoung, Ik
LE HIR DE FALLOIS, Loic, Patrick
TIMMONS, Philip, Reid

CAWTHORNE, William, Glenn
DE LEON, Adalberto, Perez
(74) Danubia Szabadalmi és Jogi Iroda Kft., 1051 Budapest, (HU)
(54) 1-Aril-5-alkil-pirazol-származékok, valamint eljárások ezek előállítására és alkalmazására
(51) C07D231/18 (2006.01)
A01N 43/56 (2006.01)
A01N 47/02 (2006.01)
C07D401/04 (2006.01)
(13) T2
(30) 818585 P 2006.07.05. US
925913 P 2007.04.24. US

---

(11) E028024
(21) E 10 171941
(96) EP 20100171941 2006.06.07.
(97) EP 2266961 A2 2010.12.29.
EP 2266961 B1 2015.10.21.
(73) Novartis AG, 4056 Basel (CH)
(72) Abel, Stephan
Acemoglu, Murat
Erb, Bernhard
Krell, Christoph
SCLAFANI, Joseph
Meisenbach, Mark
PRASHAD, Mahavir
Shieh, Wen-Chung
XUE, Song
(74) SWORKS Nemzetközi Szabadalmi Ügyvivői Iroda Kft., 1011 Budapest, (HU)
(54) Eljárás szerves vegyületek szintézisére
(51) C07D233/61 (2006.01)
C07C205/12 (2006.01)
C07D233/56 (2006.01)
(13) T2
(30) 688976 P 2005.06.09. US

---

(11) E027846
(21) E 11 743438
(96) EP 20110743438 2011.07.19.
(97) EP 2606034 A1 2012.02.23.
EP 2606034 B1 2016.03.09.
(73) Merck Patent GmbH, 64293 Darmstadt (DE)
(72) HEINRICH, Timo
ESDAR, Christina
GREINER, Hartmut
(74) Danubia Szabadalmi és Jogi Iroda Kft., 1051 Budapest, (HU)
(54) Pirimidin-származékok mint FAK inhibitorok
(51) C07D233/88 (2006.01)
A61K 31/505 (2006.01)
A61P 35/00 (2006.01)

C07D401/04 (2006.01)
C07D401/12 (2006.01)
C07D401/14 (2006.01)
C07D403/14 (2006.01)
C07D413/14 (2006.01)
(13) T2
(30) 102010034699 2010.08.18. DE

---

(11) E027811
(21) E 09 718118
(96) EP 20090718118 2009.01.15.
(97) EP 2247580 A1 2009.09.11.
EP 2247580 B1 2015.07.08.
(73) Merck Patent GmbH, 64293 Darmstadt (DE)
(72) BOTTON, Gérard
VALEUR, Eric
KERGOAT, Micheline
CHARON, Christine
ELBAWAB, Samer
(74) Lezsák Gábor, Danubia Szabadalmi és Jogi Iroda Kft., 1051 Budapest, (HU)
(54) Kinoxalinon származékok mint az inzulin szekréció stimulálói, eljárások előállításukra és alkalmazásuk diabétesz kezelésére
(51) C07D241/44 (2006.01)
A61K 31/498 (2006.01)
A61P 3/10 (2006.01)
C07D403/04 (2006.01)
C07D405/04 (2006.01)
(13) T2
(30) 08004053 2008.03.05. EP

---

(11) E027833
(21) E 09 714127
(96) EP 20090714127 2009.02.27.
(97) EP 2246343 A1 2009.09.03.
EP 2246343 B1 2016.05.18.
(73) Nissan Chemical Industries, Ltd., Chiyoda-ku Tokyo 101-0054 (JP)
(72) YANAGIHARA, Kazufumi
UMEZAWA, Shingo
MIYAJI, Katsuaki
(74) Danubia Szabadalmi és Jogi Iroda Kft., 1051 Budapest, (HU)
(54) Eljárás egy tiofén-származék és köztiterméke előállítására
(51) C07D333/32 (2006.01)
C07C319/18 (2006.01)
C07C323/56 (2006.01)
C07C327/32 (2006.01)
(13) T2
(30) 2008049371 2008.02.29. JP

---

(11) E027791

(21) E 05 787862
(96) EP 20050787862 2005.06.29.
(97) EP 1799666 A2 2006.01.19.
EP 1799666 B1 2016.03.16.
(73) OPKO Health, Inc., Miami, FL 33137 (US)
(72) PALANI, Anandan
HUANG, Xianhai
XIAO, Dong
PALIWAL, Sunil
TSUI, Hon-Chung
WROBLESKI, Michelle, Laci
RAO, Ashwin, U.
WANG, Cheng
SHAH, Sapna, S.
SHIH, Neng-Yang
(74) Danubia Szabadalmi és Jogi Iroda Kft., 1051 Budapest, (HU)
(54) Piperidin-származékok mint NK1 antagonisták
(51) C07D401/04 (2006.01)
A61K 31/545 (2006.01)
C07D413/04 (2006.01)
(13) T2
(30) 584502 P 2004.07.01. US

---

(11) E027675
(21) E 12 716770
(96) EP 20120716770 2012.02.24.
(97) EP 2678329 A1 2012.11.15.
EP 2678329 B1 2015.11.18.
(73) Array Biopharma Inc., Boulder, CO 80301 (US)
(72) BLAKE, James, F
DELISLE, Robert, Kirk
DE MEESE, Lisa, A.
GRAHAM, James, M.
LE HUEROU, Yvan
LYON, Michael
ROBINSON, John, E.
WALLACE, Eli, M.
WANG, Bin
XU, Rui
(74) Danubia Szabadalmi és Jogi Iroda Kft., 1051 Budapest, (HU)
(54) Triazolopiridin-vegyületek mint PIM kináz inhibitorok
(51) C07D401/06 (2006.01)
A61K 31/4709 (2006.01)
A61P 29/00 (2006.01)
C07D471/04 (2006.01)
C07D519/00 (2006.01)
(13) T2
(30) 201161446902 P 2011.02.25. US

---

(11) E027896
(21) E 07 865487
(96) EP 20070865487 2007.12.11.
(97) EP 2091940 A2 2008.06.19.
EP 2091940 B1 2015.12.09.
(73) Lexicon Pharmaceuticals, Inc., The Woodlands, TX 77381 (US)
(72) DEVASAGAYARAJ, Arokiasamy
JIN, Haihong
SHI, Zhi-cai
TUNOORI, Ashok
WANG, Ying
ZHANG, Chengmin
(74) Gödölle, Kékes, Mészáros & Szabó Szabadalmi és Védjegy Iroda, 1024 Budapest, (HU)
(54) 4-Fenil-6-(2,2,2-trifluor-1-feniletoxi)pirimidin-alapú vegyületek és alkalmazási eljárásaik
(51) C07D401/12 (2006.01)
A61K 31/4152 (2006.01)
A61K 31/506 (2006.01)
A61P 1/00 (2006.01)
A61P 9/00 (2006.01)
A61P 11/00 (2006.01)
C07D239/34 (2006.01)
C07D403/12 (2006.01)
C07D405/12 (2006.01)
C07D409/12 (2006.01)
C07D413/12 (2006.01)
C07D417/12 (2006.01)
(13) T2
(30) 874596 P 2006.12.12. US

---

(11) E027702
(21) E 10 750777
(96) EP 20100750777 2010.03.08.
(97) EP 2407466 A1 2012.01.18.
EP 2407466 B1 2016.01.13.
(73) Taiho Pharmaceutical Co., Ltd., Chiyoda-ku, Tokyo 1018444 (JP)
(72) URADE, Yoshihiro
KITADE, Makoto
SHIGENO, Kazuhiko
YAMANE, Keiko
TANAKA, Katsunao
(74) SBGK Szabadalmi Ügyvivői Iroda, 1062 Budapest, (HU)
(54) Prosztaglandin D szintáz gátlására képes piperazin vegyület
(51) C07D401/12 (2006.01)
A61K 31/496 (2006.01)
A61K 31/5377 (2006.01)
A61P 1/04 (2006.01)
A61P 3/04 (2006.01)
A61P 7/04 (2006.01)

A61P 9/00 (2006.01)
A61P 11/00 (2006.01)
A61P 11/06 (2006.01)
A61P 15/00 (2006.01)
A61P 15/06 (2006.01)
A61P 15/08 (2006.01)
A61P 17/00 (2006.01)
A61P 17/04 (2006.01)
A61P 17/06 (2006.01)
A61P 17/10 (2006.01)
A61P 19/02 (2006.01)
A61P 21/00 (2006.01)
A61P 21/04 (2006.01)
A61P 25/00 (2006.01)

(13) T2

(30) 2009055721 2009.03.09. JP

---

(11) E027959

(21) E 07 764582

(96) EP 20070764582 2007.06.06.

(97) EP 2032556 A1 2007.12.21.
EP 2032556 B1 2015.07.22.

(73) Bayer Intellectual Property GmbH, 40789 Monheim am Rhein (DE)

(72) ALIG, Bernd
FISCHER, Rüdiger
FUNKE, Christian
GESING, Ernst, Rudolf, F.
HENSE, Achim
MALSAM, Olga
DREWES, Mark Wilhelm
GÖRGENS, Ulrich
MURATA, Tetsuya
WADA, Katsuaki
ARNOLD, Christian
SANWALD, Erich

(74) Schläfer László, DANUBIA Szabadalmi és Jogi Iroda Kft., 1051 Budapest, (HU)

(54) Antranilsavdiamid-származék heteroaromás és heterociklusos szubsztituensekkel

(51) C07D401/14 (2006.01)
A01N 43/54 (2006.01)
A01N 43/56 (2006.01)
A01N 43/653 (2006.01)
A01N 43/713 (2006.01)
A01N 43/80 (2006.01)
C07D231/14 (2006.01)
C07D403/06 (2006.01)
C07D405/14 (2006.01)
C07D413/14 (2006.01)

(13) T2

(30) 102006027336 2006.06.13. DE
102006032168 2006.07.12. DE

---

(11) E027943
(21) E 11 726391
(96) EP 20110726391 2011.06.10.
(97) EP 2582694 A1 2011.12.22.
EP 2582694 B1 2015.07.22.
(73) Bayer Intellectual Property GmbH, 40789 Monheim (DE)
(72) PAZENOK, Sergii
LUI, Norbert
VOLZ, Frank
OLENIK, Britta
FUNKE, Christian
FISCHER, Rüdiger
GAERTZEN, Oliver
HINZ, Martin-Holger
NEEFF, Arnd
(74) Schläfer László, DANUBIA Szabadalmi és Jogi Iroda Kft., 1051 Budapest, (HU)
(54) Eljárás tetrazol-szubsztituált antranilsavdiamid-származékok előállítására és ezen származékok új kristályos módosulata
(51) C07D401/14 (2006.01)
A01N 43/713 (2006.01)
A61K 31/4439 (2006.01)
A61P 33/00 (2006.01)
(13) T2
(30) 10166059 2010.06.15. EP
354920 P 2010.06.15. US

---

(11) E027940
(21) E 10 801663
(96) EP 20100801663 2010.12.13.
(97) EP 2513088 A1 2011.07.07.
EP 2513088 B1 2015.07.01.
(73) SANOFI, 75008 Paris (FR)
(72) BARONI, Marco
BONO, Françoise
DELBARY-GOSSART, Sandrine
VERCESI, Valentina
(74) Molnár Imre, DANUBIA Szabadalmi és Jogi Iroda Kft., 1051 Budapest, (HU)
(54) Új (heterociklusos/tetrahidropiridin)-(piperazinil)-1-alkanon- és(hetrociklusos/dihidropirrolidin)-(piperazinil)-1-alkanon-azármazékok és p75 inhibitorokként való alkalmazásuk
(51) C07D401/14 (2006.01)
A61K 31/496 (2006.01)
A61K 31/497 (2006.01)
A61K 31/4995 (2006.01)
A61K 31/506 (2006.01)
A61K 31/551 (2006.01)

A61P 25/00 (2006.01)
C07D401/04 (2006.01)
C07D403/14 (2006.01)
C07D407/04 (2006.01)
C07D407/14 (2006.01)
C07D409/04 (2006.01)
C07D409/14 (2006.01)
C07D495/04 (2006.01)

(13) T2

(30) 0906025 2009.12.14. FR

---

(11) E028016

(21) E 10 833248

(96) EP 20100833248 2010.11.25.

(97) EP 2505586 A1 2011.06.03.
EP 2505586 B1 2016.03.02.

(73) Japan Tobacco, Inc., Tokyo 105-8422 (JP)

(72) INOUE, Teruhiko
KAYA, Tetsudo
KIKUCHI, Shinichi
MATSUMURA, Koji
MASUO, Ritsuki
SUZUKI, Motoya
MAEKAWA, Michihide

(74) Danubia Szabadalmi és Jogi Iroda Kft., 1051 Budapest, (HU)

(54) Indolvegyület és gyógyászati alkalmazása

(51) C07D401/14 (2006.01)
A61K 31/416 (2006.01)
A61K 31/4178 (2006.01)
A61K 31/422 (2006.01)
A61K 31/427 (2006.01)
A61K 31/433 (2006.01)
A61K 31/437 (2006.01)
A61K 31/4439 (2006.01)
A61K 31/454 (2006.01)
A61K 31/496 (2006.01)
A61K 31/5377 (2006.01)
A61K 31/55 (2006.01)
A61P 29/00 (2006.01)
A61P 37/02 (2006.01)
A61P 37/06 (2006.01)
A61P 37/08 (2006.01)
A61P 43/00 (2006.01)
C07D403/04 (2006.01)
C07D403/14 (2006.01)
C07D405/14 (2006.01)

(13) T2

(30) 2009268040 2009.11.25. JP

---

(11) E027976
(21) E 13 710258
(96) EP 20130710258 2013.03.06.
(97) EP 2822939 A1 2013.09.12.
EP 2822939 B1 2016.02.17.
(73) Cephalon, Inc., Frazer, PA 19355 (US)
(72) JACOBS, Martin J.
OTT, Gregory R.
COURVOISIER, Laurent
ALLWEIN, Shawn P.
(74) Danubia Szabadalmi és Jogi Iroda Kft., 1051 Budapest, (HU)
(54) Kondenzált gyűrűs biciklusos 2,4-diaminopirimidin-származék duális ALK és FAK inhibitorként
(51) C07D403/04 (2006.01)
A61K 31/506 (2006.01)
A61P 9/00 (2006.01)
(13) T2
(30) 201261607305 P 2012.03.06. US

---

(11) E028009
(21) E 11 794793
(96) EP 20110794793 2011.12.16.
(97) EP 2651922 A1 2012.06.21.
EP 2651922 B1 2016.02.24.
(73) Janssen Sciences Ireland UC, Little Island, County Cork (IE)
(72) COOYMANS, Ludwig Paul
DEMIN, Samuël Dominique
HU, Lili
JONCKERS, Tim Hugo Maria
RABOISSON, Pierre Jean-Marie Bernard
TAHRI, Abdellah
VENDEVILLE, Sandrine Marie Helene
(74) Danubia Szabadalmi és Jogi Iroda Kft., 1051 Budapest, (HU)
(54) Indolok mint a légúti szincitiális vírus antivirális ágensei
(51) C07D403/06 (2006.01)
A61K 31/437 (2006.01)
A61P 31/12 (2006.01)
C07D471/04 (2006.01)
(13) T2
(30) 10195468 2010.12.16. EP

---

(11) E028077
(21) E 07 786668
(96) EP 20070786668 2007.08.13.
(97) EP 2054406 A1 2008.02.14.
EP 2054406 B1 2015.10.07.
(73) Resprotect GmbH, 01307 Dresden (DE)
(72) FAHRIG, Rudolf
LOHMANN, Dieter
ROLFS, Andreas

DIEKS, Henrik
TEUBNER, Janek
HEINRICH, Jörg-Christian
(74) dr. Láng Tivadarné, SBGK Szabadalmi Ügyvivői Iroda, 1062 Budapest, (HU)
(54) Nukleozidok rezisztencia kifejlődésének elnyomására vagy csökkentésére citosztatikus kezelés során
(51) C07D405/04 (2006.01)
A61K 31/513 (2006.01)
A61P 35/00 (2006.01)
(13) T2
(30) 102006037786 2006.08.11. DE

---

(11) E027642
(21) E 12 723013
(96) EP 20120723013 2012.05.09.
(97) EP 2707366 A1 2012.11.15.
EP 2707366 B1 2015.06.24.
(73) Janssen Pharmaceutica NV, 2340 Beerse (BE)
(72) NGUYEN, Minh
COLLIER, Edwin, A.
(74) dr. Török Ferenc, DANUBIA Szabadalmi és Jogi Iroda Kft., 1051 Budapest, (HU)
(54)(2S,3R,
4R,5S,6R)-2-(3-((5-(4-fluorfenil)tiofén-2-il)metil)-4-metilfenil)-6-(hidroximetil)tetrahidro-2H-pirán-3,4,5-triol
L-prolinnal és citromsavval képzett kokristályai
(51) C07D409/10 (2006.01)
A61K 31/70 (2006.01)
C07H 7/04 (2006.01)
(13) T2
(30) 201161483887 P 2011.05.09. US

---

(11) E028097
(21) E 12 780531
(96) EP 20120780531 2012.06.07.
(97) EP 2718290 A2 2012.12.20.
EP 2718290 B1 2016.05.04.
(73) Clevexel Pharma, 94700 Maisons-Alfort (FR)
(72) BECKER, Oren, M.
BLOCH, Itai
BEN-ZEEV, Efrat
SHITRIT, Alina
YACOVAN, Avihai
GAZAL, Sharon
BEHAR, Vered
KONSON, Alexander
SCHUTZ, Nili
MIRILASHVILI, Sima
GOLAN, Gali
(74) Danubia Szabadalmi és Jogi Iroda Kft., 1051 Budapest, (HU)
(54) Készítmények és eljárások kináz moduláláséra
(51) C07D417/04 (2006.01)

A61K 31/427 (2006.01)
A61K 31/5377 (2006.01)
C07D417/14 (2006.01)
C07D487/04 (2006.01)
C07D491/113 (2006.01)
C07D495/04 (2006.01)
(13) T2
(30) 201161520256 P 2011.06.07. US
201161562700 P 2011.11.22. US
201261640139 P 2012.04.30. US

---

(11) E027770
(21) E 09 795687
(96) EP 20090795687 2009.12.18.
(97) EP 2379548 A1 2010.06.24.
EP 2379548 B1 2016.03.09.
(73) LEO PHARMA A/S, 2750 Ballerup (DK)
(72) NIELSEN, Simon Feldbék
VIFIAN, Thomas
HORNEMAN, Anne Marie
LAU, Jesper Férgemann
(74) Arinova Szabadalmi és Védjegy Iroda, 1122 Budapest, (HU)
(54) Triazolopiridinek mint foszfodiészteráz inhibitorok bőrbetegségek kezelésére
(51) C07D471/04 (2006.01)
A61K 31/437 (2006.01)
A61P 17/00 (2006.01)
(13) T2
(30) 139445 P 2008.12.19. US

---

(11) E028095
(21) E 13 712005
(96) EP 20130712005 2013.03.05.
(97) EP 2850082 A1 2013.09.12.
EP 2850082 B1 2016.05.18.
(73) Eli Lilly and Company, Indianapolis, IN 46285 (US)
Deciphera Pharmaceuticals, LLC, Lawrence, Kansas 66044 (US)
(72) ALLGEIER, Matthew Carl
FLYNN, Daniel L.
KAUFMAN, Michael D.
PATEL, Phenil J.
WOLFANGEL, Craig D.
(74) SBGK Szabadalmi Ügyvivői Iroda, 1062 Budapest, (HU)
(54) 1-(3,3-dimetilbutil)-3-(2-fluor-4-metil-5-(7-metil-2-(metilamino)pirido(2,3-d)pirimidin-6-il)fenil)karbamid Raf kináz inhibitorként rák kezelésére
(51) C07D471/04 (2006.01)
A61K 31/519 (2006.01)
A61P 35/00 (2006.01)
C07D471/12 (2006.01)
(13) T2

(30) 201261607702 P 2012.03.07. US

---

(11) E028019
(21) E 12 783837
(96) EP 20120783837 2012.11.02.
(97) EP 2773638 A1 2013.05.10.
EP 2773638 B1 2015.10.07.
(73) F.Hoffmann-La Roche AG, 4070 Basel (CH)
(72) CRAWFORD, James John
ORTWINE, Daniel Fred
WEI, BinQing
YOUNG, Wendy B.
(74) Dr. Miskolczi Mária, 1111 Budapest, (HU)
(54) Heteroaril-piridon- és aza-piridon-vegyületek mint BTK aktivitás inhibitorok
(51) C07D471/04 (2006.01)
A61K 31/381 (2006.01)
A61K 31/4353 (2006.01)
A61K 31/4985 (2006.01)
A61P 35/00 (2006.01)
A61P 37/00 (2006.01)
C07D471/14 (2006.01)
C07D487/04 (2006.01)
C07D487/14 (2006.01)
C07D495/04 (2006.01)
C07D519/00 (2006.01)
(13) T2
(30) 201161555393 P 2011.11.03. US

---

(11) E027755
(21) E 10 756840
(96) EP 20100756840 2010.03.25.
(97) EP 2410844 A1 2010.09.30.
EP 2410844 B1 2016.03.23.
(73) Merck Sharp & Dohme Corp., Rahway NJ 07065-0907 (US)
(72) COBURN, Craig, A.
MCCAULEY, John, A.
LUDMERER, Steven, W.
LIU, Kun
VACCA, Joseph, P.
WU, Hao
HU, Bin
SOLL, Richard
SUN, Fei
WANG, Xinghai
YAN, Man
ZHANG, Chengren
ZHENG, Mingwei
ZHONG, Bin
ZHU, Jian

(74) Sworks Nemzetközi Szabadalmi Ügyvivői Iroda Kft., 1011 Budapest, (HU)
(54) Hepatitis C vírus replikációjának inhibitorai
(51) C07D471/04 (2006.01)
A01K 31/16 (2006.01)
A61K 31/404 (2006.01)
A61K 31/438 (2006.01)
A61P 31/00 (2006.01)
C07D401/14 (2006.01)
C07D403/14 (2006.01)
C07D405/14 (2006.01)
C07D409/14 (2006.01)
C07D413/14 (2006.01)
C07D487/04 (2006.01)
C07D498/04 (2006.01)
(13) T2
(30) 163958 P 2009.03.27. US
247318 P 2009.09.30. US

---

(11) E028038
(21) E 11 823618
(96) EP 20110823618 2011.09.07.
(97) EP 2615089 A1 2013.07.17.
EP 2615089 B1 2016.04.27.
(73) Astellas Pharma Inc., Tokyo 103-8411 (JP)
(72) KAIZAWA, Hiroyuki
YAMAMOTO, Hirofumi
KAMIJO, Kazunori
SUGITA, Mari
SEO, Ryushi
YAMAMOTO, Satoshi
UKAI, Atsushi
(74) SBGK Szabadalmi Ügyvivői Iroda, 1062 Budapest, (HU)
(54) Pirazolokinolin vegyületek
(51) C07D471/04 (2006.01)
A61K 31/4738 (2006.01)
A61K 31/496 (2006.01)
A61K 31/4985 (2006.01)
A61K 31/5377 (2006.01)
A61P 13/00 (2006.01)
A61P 13/02 (2006.01)
C07D519/00 (2006.01)
(13) T2
(30) 2010200403 2010.09.07. JP

---

(11) E027637
(21) E 09 781606
(96) EP 20090781606 2009.08.07.
(97) EP 2324026 A1 2010.02.18.
EP 2324026 B1 2015.07.08.

(73) GlaxoSmithKline LLC, Wilmington, Delaware 19808 (US)
(72) BIGGADIKE, Keith
COE, Diane, Mary
LEWELL, Xiao, Qing
MITCHELL, Charlotte, Jane
SMITH, Stephen, Allan
TRIVEDI, Naimisha
(74) Schläfer László, DANUBIA Szabadalmi és Jogi Iroda Kft., 1051 Budapest, (HU)
(54) Purin származékok allergiás, gyulladásos és fertőző betegségek kezelésében történő alkalmazásra
(51) C07D473/18 (2006.01)
A61K 31/522 (2006.01)
A61P 35/00 (2006.01)
A61P 37/00 (2006.01)
C07D473/16 (2006.01)
(13) T2
(30) 87777 P 2008.08.11. US

---

(11) E028018
(21) E 11 715545
(96) EP 20110715545 2011.04.21.
(97) EP 2571879 A1 2011.11.03.
EP 2571879 B1 2015.10.21.
(73) F.Hoffmann-La Roche AG, 4070 Basel (CH)
(72) DOLENTE, Cosimo
SCHNIDER, Patrick
(74) Dr. Miskolczi Mária, 1111 Budapest, (HU)
(54) Heterobiaril-ciklohexil-tetraaza-benzo[e]azulének
(51) C07D487/04 (2006.01)
A61K 31/5517 (2006.01)
A61P 1/16 (2006.01)
A61P 9/04 (2006.01)
A61P 9/12 (2006.01)
A61P 13/12 (2006.01)
A61P 15/10 (2006.01)
A61P 25/00 (2006.01)
A61P 25/18 (2006.01)
A61P 25/22 (2006.01)
A61P 25/24 (2006.01)
C07D519/00 (2006.01)
(13) T2
(30) 10161043 2010.04.26. EP

---

(11) E028020
(21) E 12 794684
(96) EP 20120794684 2012.11.22.
(97) EP 2782915 A1 2013.05.30.
EP 2782915 B1 2015.09.30.
(73) F.Hoffmann-La Roche AG, 4070 Basel (CH)
(72) BISSANTZ, Caterina

GRETHER, Uwe
KIMBARA, Atsushi
NETTEKOVEN, Matthias
ROEVER, Stephan
ROGERS-EVANS, Mark
(74) Dr. Miskolczi Mária, 1111 Budapest, (HU)
(54) [1,2,3]triazolo[4,5-d]pirimidin származékok mint a kannabinoid receptor 2 agonisták agonistája
(51) C07D487/04 (2006.01)
A61K 9/00 (2006.01)
A61K 9/20 (2006.01)
A61K 9/48 (2006.01)
A61K 31/519 (2006.01)
A61K 47/10 (2006.01)
A61K 47/12 (2006.01)
(13) T2
(30) 11190777 2011.11.25. EP

---

(11) E028086
(21) E 12 166295
(96) EP 20120166295 2006.12.28.
(97) EP 2530083 A1 2012.12.05.
EP 2530083 B1 2016.04.27.
(73) Pharmacyclics LLC, Sunnyvale, CA 94085 (US)
(72) Honingberg, Lee
Vernier, Erik
Pan, Zhengying
(74) SBGK Szabadalmi Ügyvivői Iroda, 1062 Budapest, (HU)
(54) Bruton tirozin-kináz gátlók
(51) C07D487/04 (2006.01)
A61K 31/519 (2006.01)
A61P 29/00 (2006.01)
(13) T2
(30) 826720 P 2006.09.22. US
828590 P 2006.10.06. US

---

(11) E028098
(21) E 09 781165
(96) EP 20090781165 2009.07.28.
(97) EP 2324031 A1 2010.02.04.
EP 2324031 B1 2016.05.04.
(73) Pierre Fabre Medicament, 92100 Boulogne-Billancourt (FR)
(72) MARION, Frédéric
ANNEREAU, Jean-Philippe
FAHY, Jacques
(74) Danubia Szabadalmi és Jogi Iroda Kft., 1051 Budapest, (HU)
(54) Pankratisztatin nitrogénezett származékai
(51) C07D491/04 (2006.01)
A61K 31/4525 (2006.01)
A61K 31/473 (2006.01)

(13) T2
(30) 0855161 2008.07.28. FR

---

(11) E027890
(21) E 07 786063
(96) EP 20070786063 2007.07.13.
(97) EP 2044079 A1 2008.01.31.
EP 2044079 B1 2015.12.09.
(73) Indena S.p.A., 20139 Milano (IT)
(72) FONTANA, Gabriele
BOMBARDELLI, Ezio
MANZOTTI, Carla
BATTAGLIA, Arturo
SAMORI, Cristian
(74) Danubia Szabadalmi és Jogi Iroda Kft., 1051 Budapest, (HU)
(54) Tumorellenes aktivitású kamptotecin-származékok
(51) C07D491/22 (2006.01)
A61K 31/4745 (2006.01)
A61P 35/00 (2006.01)
(13) T2
(30) MI20061473 2006.07.26. IT

---

(11) E027903
(21) E 11 815927
(96) EP 20110815927 2011.08.02.
(97) EP 2603512 A1 2012.02.16.
EP 2603512 B1 2015.12.30.
(73) Biolab Sanus Farmaceutica Ltda., 04551-000 Sâo Paulo - SP (BR)
(72) SACURAI, Sérgio Luiz
ZAIM, Márcio Henrique
TOUZARIM, Carlos Eduardo da Costa
KEPPLER, Artur Franz
DE NUCCI, Gilberto
(74) SBGK Szabadalmi Ügyvivői Iroda, 1062 Budapest, (HU)
(54) A 6,7-dihidro-3H-oxazolo[3,4-a]pirazin-5,8-dion származékai
(51) C07D498/04 (2006.01)
A61K 31/48 (2006.01)
A61P 15/00 (2006.01)
(13) T2
(30) 373483 P 2010.08.13. US

---

(11) E028061
(21) E 07 803270
(96) EP 20070803270 2007.09.06.
(97) EP 2066679 A1 2008.03.13.
EP 2066679 B1 2016.03.09.
(73) Aeterna Zentaris GmbH, 60314 Frankfurt am Main (DE)
(72) GÜNTHER, Eckhard
SCHAEFER, Olaf

TEIFEL, Michael
PAULINI, Klaus
(74) PINTZ ÉS TÁRSAI Szabadalmi, Védjegy és Jogi Iroda Kft., 1539 Budapest, (HU)
(54) Diszorazoloknak és származékaiknak konjugátumai sejtkötő molekulákkal, új diszorazol származékok, eljárások ezek előállítására, és ezek alkalmazásai
(51) C07D498/22 (2006.01)
A61K 31/424 (2006.01)
A61P 35/00 (2006.01)
C07D498/18 (2006.01)
C07K 14/59 (2006.01)
C07K 14/655 (2006.01)
(13) T2
(30) 842357 P 2006.09.06. US
06018750 2006.09.07. EP

---

(11) E027982
(21) E 08 832577
(96) EP 20080832577 2008.09.19.
(97) EP 2201018 A2 2009.03.26.
EP 2201018 B1 2016.03.16.
(73) Ambit Biosciences Corporation, 11080 Roselle Street San Diego, CA 92121 (US)
(72) BHAGWAT, Shripad
LAI, Wei
PARENT, Stephan, D.
ROE, Melanie, J.
SCHWARTZ, Alan
SMOLENSKAYA, Valeriya, N.
(74) SBGK Szabadalmi Ügyvivői Iroda, 1062 Budapest, (HU)
(54) N-(5-terc-butil-izoxazol-3-il)-N'-{4-[7-(2-morfolin-4-il-etoxi)imidazo-[2,1-b][1,3]benzotiazol-2 -il]fenil}karbamid szilárd formái, ezek készítményei és alkalmazásaik
(51) C07D513/04 (2006.01)
A61K 31/5377 (2006.01)
A61P 35/00 (2006.01)
(13) T2
(30) 994635 P 2007.09.19. US

---

(11) E027964
(21) E 10 715318
(96) EP 20100715318 2010.04.01.
(97) EP 2414369 A1 2010.10.07.
EP 2414369 B1 2015.08.12.
(73) Fundación Centro Nacional de Investigaciones Oncológicas Carlos III, 28029 Madrid (ES)
(72) PASTOR FERNÁNDEZ, Joaquín
KURZ, Guido
MARTÍNEZ GONZALEZ, Sonia
(74) Kovári György, ADVOPATENT Szabadalmi Iroda, 1011 Budapest, (HU)
(54) Imidazol[2,1-B][1,3,4]tiadiazol-származékok
(51) C07D513/04 (2006.01)
A61K 31/41 (2006.01)

A61K 35/00 (2006.01)
A61P 17/06 (2006.01)
A61P 25/00 (2006.01)
A61P 29/00 (2006.01)
A61P 31/12 (2006.01)
A61P 33/00 (2006.01)
(13) T2
(30) 09380069 2009.04.02. EP

---

(11) E028071
(21) E 05 706657
(96) EP 20050706657 2005.02.25.
(97) EP 1736160 A1 2005.09.29.
EP 1736160 B1 2015.08.26.
(73) Ocean University of China, Qingdao,Shandong 266003 (CN)
(72) GENG, Meiyu
XIN, Xianliang
SUN, Guangqiang
(74) dr. Gál Melinda, SBGK Szabadalmi Ügyvivői Iroda, 1062 Budapest, (HU)
(54) Algin-oligoszacharidok és ezek származékai, valamint ezek előállítása és alkalmazása
(51) C07H 3/06 (2006.01)
A61K 31/702 (2006.01)
A61P 3/10 (2006.01)
A61P 25/28 (2006.01)
C08B 37/00 (2006.01)
(13) T2
(30) 200410023827 2004.03.24. CN

---

(11) E027821
(21) E 12 805684
(96) EP 20120805684 2012.12.19.
(97) EP 2794632 A1 2013.06.27.
EP 2794632 B1 2016.03.16.
(73) Crystal Pharma S.A.U, 47151 Boecillo - Valladolid (ES)
THE POPULATION COUNCIL, INC., New York, NY 10017 (US)
(72) GUTIÉRREZ FUENTES, Luis Gerardo
SANDOVAL RODRÍGUEZ, Celso Miguel
(74) Danubia Szabadalmi és Jogi Iroda Kft., 1051 Budapest, (HU)
(54) Eljárás 16-szubsztituált-17-ketoszteroid-származékok alkinilezésére
(51) C07J 7/00 (2006.01)
C07J 75/00 (2006.01)
(13) T2
(30) 201161580010 P 2011.12.23. US
11382395 2011.12.23. EP

---

(11) E027858
(21) E 06 762786
(96) EP 20060762786 2006.07.20.
(97) EP 1910403 A1 2007.01.25.

EP 1910403 B1 2016.04.27.
(73) Bayer Pharma Aktiengesellschaft, 13353 Berlin (DE)
(72) Seilz, Carsten
Seba, Hartmut
(74) Danubia Szabadalmi és Jogi Iroda Kft., 1051 Budapest, (HU)
(54) Eljárás 3-oxo-pregn-4-én-21,17-karbolaktonok előállítására 17-(3-hidroxipropil)-3,17-dihidroxiandrosztánok fémmentes oxidációjával
(51) C07J 53/00 (2006.01)
(13) T2
(30) 05090214 2005.07.21. EP
185984 2005.07.21. US

---

(11) E028064
(21) E 08 855879
(96) EP 20080855879 2008.12.03.
(97) EP 2225261 A1 2009.06.11.
EP 2225261 B1 2016.03.09.
(73) OBE THERAPY BIOTECHNOLOGY, 91000 Evry (FR)
(72) HAROSH, Itzik
BRAUD, Sandrine
(74) Sworks Nemzetközi Szabadalmi Ügyvivői Iroda Kft., 1011 Budapest, (HU)
(54) Enteropeptidáz boropeptid inhibitorai és felhasználásuk obesitas, túlsúly és/vagy rendellenes zsírmetabolizmussal kapcsolatos betegségek kezelésére
(51) C07K 5/06 (2006.01)
A61K 38/00 (2006.01)
A61K 38/05 (2006.01)
A61K 38/06 (2006.01)
A61P 3/04 (2006.01)
C07K 5/062 (2006.01)
C07K 5/065 (2006.01)
C07K 5/072 (2006.01)
C07K 5/08 (2006.01)
C07K 5/083 (2006.01)
C07K 5/087 (2006.01)
C07K 5/09 (2006.01)
(13) T2
(30) 996732 P 2007.12.03. US

---

(11) E027856
(21) E 12 826570
(96) EP 20120826570 2012.12.28.
(97) EP 2760880 A1 2014.07.03.
EP 2760880 B1 2015.07.08.
(73) INSTYTUT MEDYCYNY DOSWIADCZALNEJ I KLINICZNEJ IM MIROSLAWA MOSSAKOWSKIEGO POLSKIEJ AKADEMII NAUK, 02-106 Warszawa (PL)
(72) LIPKOWSKI, Andrzej
(74) Frankné dr. Machytka Daisy, Gödölle, Kékes, Mészáros & Szabó Szabadalmi és Védjegy Iroda, 1024 Budapest, (HU)
(54) Peptidomimetikumok és alkalmazásuk

(51) **C07K 5/06** (2006.01)
C07K 5/08 (2006.01)
C07K 5/10 (2006.01)
(13) **T2**

---

(11) **E027534**
(21) **E 12 741192**
(96) **EP 20120741192** 2012.07.18.
(97) **EP 2736920 A1** 2013.01.31.
EP 2736920 B1 2015.07.01.
(73) ELI LILLY AND CO., Indianapolis, IN 46285 (US)
(72) HIPSKIND, Philip, Arthur
STEPHENSON, Gregory, Alan
(74) ifj. Szentpéteri Ádám, SBGK Szabadalmi Ügyvivői Iroda, 1062 Budapest, (HU)
(54) **Notch jeladó út gátló vegyület**
(51) **C07K 5/062** (2006.01)
A61K 38/05 (2006.01)
A61P 35/00 (2006.01)
A61P 35/02 (2006.01)
C07D401/04 (2006.01)
C07D471/04 (2006.01)
(13) **T2**
(30) 201161512016 P 2011.07.27. US
201161560486 P 2011.11.16. US

---

(11) **E027524**
(21) **E 08 785107**
(96) **EP 20080785107** 2008.07.25.
(97) **EP 2183361 A1** 2009.02.05.
EP 2183361 B1 2015.06.10.
(73) Immatics Biotechnologies GmbH, 72076 Tübingen (DE)
(72) SCHOOR, Oliver
HILF, Norbert
WEINSCHENK, Toni
Trautwein, Claudia
Walter, Steffen
SINGH, Harpreet
(74) dr. Kompagne Hajnalka, DANUBIA Szabadalmi és Jogi Iroda Kft., 1051 Budapest, (HU)
(54) **Újszerű immunterápia agydaganatok ellen**
(51) **C07K 7/06** (2006.01)
A61K 38/00 (2006.01)
C07K 7/08 (2006.01)
(13) **T2**
(30) 07014797 2007.07.27. EP
953161 P 2007.07.31. US
08005889 2008.03.27. EP

---

(11) **E028094**
(21) **E 11 701678**

(96) EP 20110701678 2011.02.01.
(97) EP 2531518 A1 2011.08.04.
EP 2531518 B1 2016.05.04.
(73) Cytovation AS, 5009 Bergen (NO)
(72) PRESTEGARDEN, Lars
(74) SBGK Szabadalmi Ügyvivői Iroda, 1062 Budapest, (HU)
(54) Oligopeptid-vegyületek és azok alkalmazása
(51) C07K 7/08 (2006.01)
A61K 38/16 (2006.01)
C07K 14/16 (2006.01)
C07K 14/47 (2006.01)
C12N 15/62 (2006.01)
(13) T2
(30) 201001602 2010.02.01. GB

---

(11) E027618
(21) E 09 786278
(96) EP 20090786278 2009.09.17.
(97) EP 2344523 A1 2010.07.08.
EP 2344523 B1 2016.02.10.
(73) GlaxoSmithKline Biologicals SA, 1330 Rixensart (BE)
(72) MANETTI, Andrea
CAPO, Sabrina
BENSI, Giuliano
GRANDI, Guido
MARGARIT Y ROS, Imma
(74) Danubia Szabadalmi és Jogi Iroda Kft., 1051 Budapest, (HU)
(54) Kombinációs gas-oltóanyagok és terápiás szerek
(51) C07K 14/315 (2006.01)
A61K 39/09 (2006.01)
A61P 31/04 (2006.01)
C07K 16/12 (2006.01)
(13) T2
(30) 97551 P 2008.09.17. US

---

(11) E027849
(21) E 05 854234
(96) EP 20050854234 2005.12.12.
(97) EP 1824876 A2 2006.06.22.
EP 1824876 B1 2015.07.29.
(73) Amylin Pharmaceuticals, LLC, San Diego, CA 92121 (US)
AstraZeneca Pharmaceuticals LP, Wilmington, DE (US)
(72) LEVY, Odile Esther
JODKA, Carolyn M.
GHOSH, Soumitra S.
PARKES, David
PITTNER, Richard A.
D'SOUZA, Lawrence J.
AHN, John S.

PRICKETT, Kathryn S.
ROTH, Jonathan David
ADAMS, Sean H.
(74) Lengyel Zsolt, DANUBIA Szabadalmi és Jogi Iroda Kft., 1051 Budapest, (HU)
(54) Hasnyálmirigy polipeptid-család motívumok, polipeptidek és az ezeket tartalmazó eljárások
(51) C07K 14/435 (2006.01)
A61K 38/17 (2006.01)
(13) T2
(30) 635897 P 2004.12.13. US
PCT/US2005/004351 2005.02.11. WO
55098 2005.02.11. US

---

(11) E027952
(21) E 11 730044
(96) EP 20110730044 2011.02.18.
(97) EP 2536746 A2 2011.08.25.
EP 2536746 B1 2016.04.20.
(73) Universitetet I Oslo, 0316 Oslo (NO)
(72) LOSET, Geir Age
FRIGSTAD, Terje
SANDLIE, Inger
BOGEN, Bjarne
(74) SBGK Szabadalmi Ügyvivői Iroda, 1062 Budapest, (HU)
(54) Diszulfid kötéssel stabilizált, funkcionális, oldható, MCH II osztályba tartozó heterodimerek
(51) C07K 14/435 (2006.01)
(13) T2
(30) 305728 P 2010.02.18. US
201002730 2010.02.18. GB
316576 P 2010.03.23. US

---

(11) E027724
(21) E 09 152647
(96) EP 20090152647 2006.07.14.
(97) EP 2058326 A1 2009.05.13.
EP 2058326 B1 2015.07.08.
(73) Sandoz AG, 4056 Basel (CH)
(72) DIETRICH, Arndt
JANOWSKI, Bernhard
Schäffner, Jörg
Blaschke, Ulrich
(74) ifj. Szentpéteri Ádám, SBGK Szabadalmi Ügyvivői Iroda, 1062 Budapest, (HU)
(54) Eljárás G-CSF tisztítására
(51) C07K 14/435 (2006.01)
(13) T2
(30) 102005033250 2005.07.15. DE

---

(11) E028102
(21) E 09 745570
(96) EP 20090745570 2009.05.14.

(97) EP 2291395 A1 2009.11.19.
EP 2291395 B1 2015.08.12.
(73) Immatics Biotechnologies GmbH, 72076 Tübingen (DE)
(72) STEVANOVIC, Stefan
GOUTTEFANGES, Cécile
Rammensee, Hans-Georg
WEINSCHENK, Toni
LEWANDROWSKI, Peter
(74) dr. Kompagne Hajnalka, DANUBIA Szabadalmi és Jogi Iroda Kft., 1051 Budapest, (HU)
(54) Újszerű és hatékony, szurvivinből származtatott II. osztályú MHC peptidek
(51) C07K 14/47 (2006.01)
A61K 38/00 (2006.01)
C07K 16/18 (2006.01)
C12N 15/12 (2006.01)
(13) T2
(30) 08008944 2008.05.14. EP
53182 P 2008.05.14. US

---

(11) E028067
(21) E 10 790213
(96) EP 20100790213 2010.06.17.
(97) EP 2443144 A1 2010.12.23.
EP 2443144 B1 2015.08.19.
(73) Promedior Inc., Lexington, MA 02421-3125 (US)
(72) WILLETT, W., Scott
(74) dr. Kompagne Hajnalka, DANUBIA Szabadalmi és Jogi Iroda Kft., 1051 Budapest, (HU)
(54) SAP-variánsok és alkalmazásuk
(51) C07K 14/47 (2006.01)
A61K 38/17 (2006.01)
A61P 1/00 (2006.01)
A61P 19/00 (2006.01)
A61P 29/00 (2006.01)
A61P 37/00 (2006.01)
(13) T2
(30) 268961 P 2009.06.17. US

---

(11) E028111
(21) E 11 788225
(96) EP 20110788225 2011.07.27.
(97) EP 2598525 A2 2012.02.02.
EP 2598525 B1 2015.08.19.
(73) Testi, Roberto, 00136 Roma (IT)
(72) Testi, Roberto
(74) dr. Pethő Árpád, DANUBIA Szabadalmi és Jogi Iroda Kft., 1051 Budapest, (HU)
(54) Frataxin-mutánsok
(51) C07K 14/47 (2006.01)
(13) T2
(30) 368576 P 2010.07.28. US

---

(11) E027525
(21) E 09 811805
(96) EP 20090811805 2009.08.25.
(97) EP 2350129 A2 2010.03.11.
EP 2350129 B1 2015.06.10.
(73) Amplimmune, Inc., Gaithersburg, MD 20878 (US)
(72) LANGERMANN, Solomon
LIU, Linda
(74) dr. Kompagne Hajnalka, DANUBIA Szabadalmi és Jogi Iroda Kft., 1051 Budapest, (HU)
(54) PD-1-Antagonista készítmények és alkalmazásuk
(51) C07K 14/47 (2006.01)
C07K 14/52 (2006.01)
C07K 14/705 (2006.01)
C07K 14/715 (2006.01)
C12N 15/62 (2006.01)
(13) T2
(30) 91709 P 2008.08.25. US
91694 P 2008.08.25. US
211697 P 2009.04.02. US
91705 P 2008.08.25. US

---

(11) E028028
(21) E 06 777525
(96) EP 20060777525 2006.06.29.
(97) EP 1896590 A2 2007.01.11.
EP 1896590 B1 2016.03.23.
(73) Octapharma AG, 8853 Lachen (CH)
(72) DING, Haiyan
WEGMANN, Cathleen
JÜSTEL, Carola
(74) Danubia Szabadalmi és Jogi Iroda Kft., 1051 Budapest, (HU)
(54) Szérummentes stabil transzfektálás és rekombináns humán fehérjék előállítása humán sejtvonalakban
(51) C07K 14/535 (2006.01)
C07K 14/755 (2006.01)
C07K 14/81 (2006.01)
C12N 9/64 (2006.01)
C12N 15/85 (2006.01)
C12P 21/02 (2006.01)
(13) T2
(30) 05105965 2005.06.30. EP

---

(11) E028099
(21) E 07 733118
(96) EP 20070733118 2007.06.08.
(97) EP 2040728 A2 2007.12.13.
EP 2040728 B1 2015.09.02.
(73) Almac Discovery Limited, Craigavon BT63 5QD (GB)
(72) ROBSON, Tracy
VALENTINE, Andrea

O'ROURKE, Martin
HIRST, David
(74) dr. Gál Melinda, SBGK Szabadalmi Ügyvivői Iroda, 1062 Budapest, (HU)
(54) FKBP-L és angiogenezis inhibitorként történő alkalmazásai
(51) C07K 14/705 (2006.01)
A61K 31/7105 (2006.01)
A61K 38/17 (2006.01)
A61P 27/02 (2006.01)
A61P 35/00 (2006.01)
(13) T2
(30) 0611405 2006.06.09. GB

---

(11) E027949
(21) E 12 717033
(96) EP 20120717033 2012.04.24.
(97) EP 2701499 A2 2012.11.01.
EP 2701499 B1 2016.02.10.
(73) Regeneron Pharmaceuticals, Inc., Tarrytown, NY 10591 (US)
(72) MCWHIRTER, John
MACDONALD, Lynn
STEVENS, Sean
DAVIS, Samuel
BUCKLER, David, R.
HOSIAWA, Karolina, A.
MURPHY, Andrew, J.
(74) PINTZ ÉS TÁRSAI Szabadalmi, Védjegy és Jogi Iroda Kft., 1539 Budapest, (HU)
(54) Közös könnyűláncot tartalmazó antitesteket exprimáló nonhumán állatok
(51) C07K 16/00 (2006.01)
C12N 15/85 (2006.01)
(13) T2
(30) 201113093156 2011.04.25. US

---

(11) E027668
(21) E 12 189190
(96) EP 20120189190 2008.10.29.
(97) EP 2565206 A2 2013.03.06.
EP 2565206 B1 2016.03.30.
(73) Genentech, Inc., South San Francisco, CA 94080 (US)
(72) Lebreton, Benedicte Andree
O'CONNOR, Deborah Ann
Safta, Aurelia
SHARMA, Mandakini
(74) Gödölle, Kékes, Mészáros & Szabó Szabadalmi és Védjegy Iroda, 1024 Budapest, (HU)
(54) Antitest-tisztítás kationcserés kromatográfiával
(51) C07K 16/06 (2006.01)
C07K 1/18 (2006.01)
C07K 1/36 (2006.01)
C07K 16/28 (2006.01)
(13) T2

(30) 983825 P 2007.10.30. US

---

(11) E027915
(21) E 13 158552
(96) EP 20130158552 2013.03.11.
(97) EP 2641912 A1 2013.09.25.
EP 2641912 B1 2016.06.15.
(73) Grifols, S.A., 08022 Barcelona (ES)
(72) Ristol Debart, Pere
Grancha Gamon, Salvador
(74) Gödölle, Kékes, Mészáros & Szabó Szabadalmi és Védjegy Iroda, 1024 Budapest, (HU)
(54) Eljárás IgG-kompozíció hőkezelésen keresztül történő előállítására
(51) C07K 16/06 (2006.01)
A61K 39/395 (2006.01)
(13) T2
(30) 201230413 2012.03.20. ES

---

(11) E027584
(21) E 08 745931
(96) EP 20080745931 2008.04.16.
(97) EP 2146745 A2 2008.10.30.
EP 2146745 B1 2015.06.17.
(73) GlaxoSmithKline LLC, Wilmington, Delaware 19808 (US)
(72) CLEGG, Stephanie, Jane
DOBRZYNSKI, Eric
ELLIS, Jonathan, H.
GERMASCHEWSKI, Volker
GODILLOT, Alexis, Paul
JONAK, Zdenka, Ludmila
LEWIS, Alan, P.
WHITE, John, R.
(74) Derzsi Katalin, SBGK Szabadalmi Ügyvivői Iroda, 1062 Budapest, (HU)
(54) Penta-specifikus antitest
(51) C07K 16/24 (2006.01)
A61K 39/00 (2006.01)
C07K 16/18 (2006.01)
(13) T2
(30) 912229 P 2007.04.17. US
44132 2008.04.11. US

---

(11) E027760
(21) E 11 766825
(96) EP 20110766825 2011.04.08.
(97) EP 2556090 A2 2011.10.13.
EP 2556090 B1 2016.02.24.
(73) Critical Care Diagnostics, Inc., San Diego, California 92109 (US)
(72) SNIDER, James V.
(74) SWORKS Nemzetközi Szabadalmi Ügyvivői Iroda Kft., 1011 Budapest, (HU)
(54) Oldható emberi ST-2 antitestek és assayek

(51) **C07K 16/28** (2006.01)
C07K 16/18 (2006.01)
C07K 16/46 (2006.01)
C12N 5/12 (2006.01)
G01N 33/15 (2006.01)
G01N 33/53 (2006.01)
(13) **T2**
(30) 322578 P 2010.04.09. US
345837 P 2010.05.18. US

---

(11) **E027678**
(21) **E 11 787633**
(96) **EP 20110787633** 2011.10.27.
(97) **EP 2632954 A1** 2012.05.03.
EP 2632954 B1 2015.11.25.
(73) Amgen Research (Munich) GmbH, 81477 München (DE)
(72) ZUGMAIER, Gerhard
NAGORSEN, Dirk
SCHEELE, Juergen
(74) SBGK Szabadalmi Ügyvivői Iroda, 1062 Budapest, (HU)
(54) **Eszközök és eljárások DLBCL kezelésére**
(51) **C07K 16/28** (2006.01)
A61K 39/395 (2006.01)
A61P 35/00 (2006.01)
C07K 16/46 (2006.01)
(13) **T2**
(30) 407107 P 2010.10.27. US

---

(11) **E028027**
(21) **E 13 735325**
(96) **EP 20130735325** 2013.07.12.
(97) **EP 2712364 A1** 2014.01.16.
EP 2712364 B1 2016.03.09.
(73) SAPPI Netherlands Services B.V., 6211 AA Maastricht (NL)
(72) GRAVESON, Ian
ENGLISH, Robert
(74) SBGK Szabadalmi Ügyvivői Iroda, 1062 Budapest, (HU)
(54) **Alacsony energiájú eljárás nem derivatizált nanocellulóz előállítására**
(51) **C08B 15/02** (2006.01)
(13) **T2**
(30) 12176252 2012.07.13. EP

---

(11) **E028115**
(21) **E 13 714185**
(96) **EP 20130714185** 2013.02.26.
(97) **EP 2820051 A1** 2013.09.06.
EP 2820051 B1 2015.09.09.
(73) Contipro Biotech s.r.o., 56102 Dolni Dobrouc (CZ)
(72) WOLFOVA, Lucie

PRAVDA, Martin
FOGLAROVA, Marcela
NEMCOVA, Miroslava
NIEDOBA, Krzystof
VELEBNY, Vladimir
(74) Mészáros Katalin, BUDAPATENT Szabadalmi és Védjegy Iroda Kft., 1301 Budapest, (HU)
(54) Hyaluronsav alapú származékok hidrogélek képzésére, eljárás az előállításukra, e származékokon alapuló hidrogélek, ezek előállítási eljárása és alkalmazása
(51) C08B 37/08 (2006.01)
A61K 8/73 (2006.01)
A61L 15/28 (2006.01)
A61L 26/00 (2006.01)
A61L 27/20 (2006.01)
A61L 31/04 (2006.01)
A61Q 19/00 (2006.01)
A61Q 19/08 (2006.01)
(13) T2
(30) 20120136 2012.02.28. CZ

---

(11) E027784
(21) E 13 731093
(96) EP 20130731093 2013.06.18.
(97) EP 2861629 A1 2013.12.27.
EP 2861629 B1 2016.04.13.
(73) LANXESS Deutschland GmbH, 50569 Köln (DE)
(72) KLOPPENBURG, Heike
GROSS, Thomas
LUCASSEN, Alex
HARDY, Dave
ZHANG, Yan
LE-SATTLER, Alicia
(74) Danubia Szabadalmi és Jogi Iroda Kft., 1051 Budapest, (HU)
(54) Magas Mooney értékű NdBR Mooney-ugrással
(51) C08C 19/00 (2006.01)
C08C 19/20 (2006.01)
C08L 15/00 (2006.01)
(13) T2
(30) 12172485 2012.06.18. EP

---

(11) E027626
(21) E 13 187847
(96) EP 20130187847 2013.10.09.
(97) EP 2719710 A1 2014.04.16.
EP 2719710 B1 2016.03.09.
(73) Semperit Aktiengesellschaft Holding, 1031 Wien (AT)
(72) Holzner, Armin
Kern, Wolfgang
Lenko, Dietmar
Manhart, Jakob Cornelius

Schaller, Raimund
SCHLÖGL, Sandra
(74) Gödölle, Kékes, Mészáros & Szabó Szabadalmi és Védjegy Iroda, 1024 Budapest, (HU)
(54) Elasztomer termék kovalensen kötött részecskékkel
(51) C08C 19/06 (2006.01)
B32B 5/30 (2006.01)
B32B 19/04 (2006.01)
B32B 25/02 (2006.01)
C08K 7/18 (2006.01)
C08K 7/22 (2006.01)
C08K 9/08 (2006.01)
(13) T2
(30) 10872012 2012.10.09. AT

---

(11) E027908
(21) E 12 809693
(96) EP 20120809693 2012.12.13.
(97) EP 2800769 A1 2013.07.11.
EP 2800769 B1 2015.12.09.
(73) BASF SE, 67056 Ludwigshafen (DE)
(72) KAMPF, Gunnar
(74) SBGK Szabadalmi Ügyvivői Iroda, 1062 Budapest, (HU)
(54) Eljárás poliuretán keményhabok és poliizocianurát keményhabok előállítására
(51) C08G 18/12 (2006.01)
C08G 18/40 (2006.01)
C08G 18/42 (2006.01)
C08G101/00 (2006.01)
C08J 9/08 (2006.01)
(13) T2
(30) 12150016 2012.01.02. EP
12160927 2012.03.23. EP

---

(11) E027529
(21) E 12 711412
(96) EP 20120711412 2012.04.02.
(97) EP 2694564 A1 2012.10.11.
EP 2694564 B1 2015.06.17.
(73) BASF SE, 67056 Ludwigshafen (DE)
(72) KUNST, Andreas
FRICKE, Marc
EMGE, Andreas
SCHÜTTE, Markus
(74) Ráthonyi Zoltán, SBGK Szabadalmi Ügyvivői Iroda, 1062 Budapest, (HU)
(54) Eljárás merev PU habanyagok előállítására
(51) C08G 18/48 (2006.01)
C08G 18/50 (2006.01)
(13) T2
(30) 11161426 2011.04.07. EP

---

(11) E028013
(21) E 14 162997
(96) EP 20140162997 2014.04.01.
(97) EP 2927263 A1 2015.10.07.
EP 2927263 B1 2016.03.09.
(73) EMS-PATENT AG, 7013 Domat / Ems (CH)
(72) Hewel, Manfred
(74) SBGK Szabadalmi Ügyvivői Iroda, 1062 Budapest, (HU)
(54) Poliamid öntőkompozíció, különösen az ivóvíz szektor számára fröccsöntött tárgyak előállítására
(51) C08G 69/26 (2006.01)
C08K 7/14 (2006.01)
C08L 77/06 (2006.01)
(13) T2

---

(11) E027552
(21) E 10 717471
(96) EP 20100717471 2010.03.17.
(97) EP 2408849 A1 2010.09.23.
EP 2408849 B1 2015.06.03.
(73) Semperit AG Holding, 1031 Wien (AT)
(72) HOLZNER, Armin
KERN, Wolfgang
SCHALLER, Raimund
SCHLÖGL, Sandra
(74) Frankné dr. Machytka Daisy, Gödölle, Kékes, Mészáros & Szabó Szabadalmi és Védjegy Iroda, 1024 Budapest, (HU)
(54) Eljárás térhálós elasztomer előállítására
(51) C08J 3/24 (2006.01)
A61B 19/04 (2006.01)
A61F 6/04 (2006.01)
B01J 19/12 (2006.01)
B01J 19/24 (2006.01)
B29C 41/14 (2006.01)
C08J 3/26 (2006.01)
C08J 3/28 (2006.01)
C08J 5/02 (2006.01)
(13) T2
(30) 4212009 2009.03.17. AT

---

(11) E027956
(21) E 06 806362
(96) EP 20060806362 2006.10.18.
(97) EP 1945700 A1 2007.04.26.
EP 1945700 B1 2016.02.17.
(73) versalis S.p.A., 20097 San Donato Milanese (MI) (IT)
(72) FELISARI, Riccardo
GHIDONI, Dario
PONTICIELLO, Antonio
CASALINI, Alessandro

(74) PINTZ ÉS TÁRSAI Szabadalmi, Védjegy és Jogi Iroda Kft., 1539 Budapest, (HU)
(54) Vinil-aromás polimereken alapuló, kitágítható granulátumok, amelyek javított kitágíthatósággal bírnak; és eljárás ezek előállítására
(51) C08K 3/04 (2006.01)
C08J 9/00 (2006.01)
C08J 9/16 (2006.01)
C08K 3/30 (2006.01)
C08K 3/34 (2006.01)
C08L 25/04 (2006.01)
(13) T2
(30) MI20051963 2005.10.18. IT

---

(11) E028063
(21) E 11 781596
(96) EP 20110781596 2011.09.28.
(97) EP 2773694 A1 2013.04.04.
EP 2773694 B1 2016.03.23.
(73) Italmatch Chemicals S.P.A., 16149 San Benigno (Genova) (IT)
(72) ZUCCHELLI, Ugo
(74) PINTZ ÉS TÁRSAI Szabadalmi, Védjegy és Jogi Iroda Kft., 1539 Budapest, (HU)
(54) Halogénmentes égésgátló poliamid kompozíció
(51) C08K 5/00 (2006.01)
C08K 5/053 (2006.01)
C08K 5/3492 (2006.01)
C08K 5/51 (2006.01)
(13) T2

---

(11) E027704
(21) E 08 762525
(96) EP 20080762525 2008.06.05.
(97) EP 2155819 A1 2008.12.11.
EP 2155819 B1 2015.12.02.
(73) Lucite International UK Limited, Hampshire SO15 2BG (GB)
(72) DAVIES, Mark
(74) Danubia Szabadalmi és Jogi Iroda Kft., 1051 Budapest, (HU)
(54) Polimer készítmény
(51) C08L 69/00 (2006.01)
C08F220/18 (2006.01)
(13) T2
(30) 0711017 2007.06.08. GB

---

(11) E028043
(21) E 11 720797
(96) EP 20110720797 2011.05.24.
(97) EP 2576703 A1 2011.12.01.
EP 2576703 B1 2015.08.19.
(73) Omya International AG, 4665 Oftringen (CH)
(72) BURI, Matthias
Gane, Patrick A.C.

RENTSCH, Samuel
BURKHALTER, René
(74) dr. Bódizs Árpád, SBGK Szabadalmi Ügyvivői Iroda, 1062 Budapest, (HU)
(54) Eljárás felületkezelt ásványi töltőanyagok előállítására, valamint ezek alkalmazása
(51) C09C 1/02 (2006.01)
(13) T2
(30) 396938 P 2010.06.04. US
10164408 2010.05.28. EP

---

(11) E027523
(21) E 12 161144
(96) EP 20120161144 2012.03.23.
(97) EP 2641941 A1 2013.09.25.
EP 2641941 B1 2015.06.10.
(73) Omya International AG, 4665 Oftringen (CH)
(72) Rentsch, Samuel
Gerard, Daniel E.
BURI, Matthias
Gane, Patrick A. C.
Kukkamo, Vesa
(74) Derzsi Katalin, SBGK Szabadalmi Ügyvivői Iroda, 1062 Budapest, (HU)
(54) Pigmentek előállítása
(51) C09C 1/02 (2006.01)
D21H 17/00 (2006.01)
D21H 17/67 (2006.01)
D21H 19/38 (2006.01)
(13) T2

---

(11) E027841
(21) E 08 759814
(96) EP 20080759814 2008.05.20.
(97) EP 2150589 A2 2008.12.11.
EP 2150589 B1 2016.05.11.
(73) Orion Engineered Carbons GmbH, 60528 Frankfurt am Main (DE)
(72) ZOCH, Heinz
KARL, Alfons
MATHIAS, Johann
ZIMMERMANN, Jutta
FRÖHLICH, Joachim
DANNEHL, Manfred
STENGER, Frank
(74) Danubia Szabadalmi és Jogi Iroda Kft., 1051 Budapest, (HU)
(54) Lángkorom
(51) C09C 1/48 (2006.01)
B82Y 30/00 (2011.01)
C08K 3/04 (2006.01)
C09C 1/60 (2006.01)
C09D 7/12 (2006.01)
C09D 11/037 (2014.01)

C09D 17/00 (2006.01)
(13) T2
(30) 102007026214 2007.06.05. DE

---

(11) E027968
(21) E 13 737367
(96) EP 20130737367 2013.05.30.
(97) EP 2681284 A1 2013.12.05.
EP 2681284 B1 2015.07.22.
(73) S+S Patente GmbH, 9620 Lichtensteig (CH)
(72) DE GEEST, Marc Jozef Clement
(74) dr. Török Ferenc, DANUBIA Szabadalmi és Védjegy Iroda Kft., 1051 Budapest, (HU)
(54) Készítmény nyomdafestékhez és eljárás tárgyakra történő nyomtatásra
(51) C09D 11/02 (2006.01)
(13) T2
(30) 2008903 2012.05.30. NL
2009350 2012.08.23. NL

---

(11) E027658
(21) E 07 711115
(96) EP 20070711115 2007.04.04.
(97) EP 2129746 A1 2008.10.16.
EP 2129746 B1 2016.03.30.
(73) AIKONA LTD, London N1 7GU (GB)
(72) VASICEK, Alois
(74) dr. Harsányi Zita, 1111 Budapest, (HU)
(54) Eljárás alifás és gyűrűs szénhidrogének előállítására
(51) C10G 3/00 (2006.01)
C10G 32/02 (2006.01)
C10G 71/00 (2006.01)
(13) T2

---

(11) E027738
(21) E 04 028306
(96) EP 20040028306 2004.11.30.
(97) EP 1541662 A1 2005.06.15.
EP 1541662 B1 2015.09.02.
(73) Clariant Produkte (Deutschland) GmbH, 65929 Frankfurt am Main (DE)
(72) Krull, Matthias, Dr.
Siggelkow, Bettina, Dr.
Hess, Martina
(74) Faber Miklós, ADVOPATENT Szabadalmi és Védjegy Iroda, 1011 Budapest, (HU)
(54) Növényi vagy állati eredetű középpárlatokat és olajokat tartalmazó javított hidegfolyási tulajdonságú tüzelőolajok
(51) C10L 1/14 (2006.01)
C10L 1/18 (2006.01)
C10L 1/22 (2006.01)
(13) T2
(30) 10357880 2003.12.11. DE

(11) E028026
(21) E 03 813286
(96) EP 20030813286 2003.12.07.
(97) EP 1572984 A2 2004.07.01.
EP 1572984 B1 2016.03.02.
(73) Technion Research & Development Foundation Ltd., 32000 Haifa (IL)
(72) AMIT, Michal
ITSKOVITZ-ELDOR, Joseph
(74) PINTZ ÉS TÁRSAI Szabadalmi, Védjegy és Jogi Iroda Kft., 1539 Budapest, (HU)
(54) Tápláló sejtektől mentes, idegen eredetű anyagtól mentes tenyésztő rendszer humán embrionális őssejtekhez
(51) C12N 5/00 (2006.01)
(13) T2
(30) 433619 P 2002.12.16. US

---

(11) E027839
(21) E 13 708445
(96) EP 20130708445 2013.03.11.
(97) EP 2825640 A1 2013.09.19.
EP 2825640 B1 2016.04.27.
(73) Crucell Holland B.V., 2333 CN Leiden (NL)
(72) CUSTERS, Jerôme H.H.V.
VELLINGA, Jort
(74) Danubia Szabadalmi és Jogi Iroda Kft., 1051 Budapest, (HU)
(54) Megváltoztatott terminálisú rekombináns adenovírusok
(51) C12N 7/01 (2006.01)
C12N 7/02 (2006.01)
C12N 15/861 (2006.01)
(13) T2
(30) 201261609678 P 2012.03.12. US
12159009 2012.03.12. EP

---

(11) E028023
(21) E 13 817732
(96) EP 20130817732 2013.10.30.
(97) EP 2882851 A1 2014.12.24.
EP 2882851 B1 2016.04.06.
(73) Uniwersytet Warszawski, 00-927 Warszawa (PL)
(72) DREWNIAK, Lukasz
SKLODOWSKA, Aleksandra
RADLINSKA, Monika
STASIUK, Robert
(74) PINTZ ÉS TÁRSAI Szabadalmi, Védjegy és Jogi Iroda Kft., 1539 Budapest, (HU)
(54) Arzén eltávolítása disszimilációs arzén reduktáz alkalmazásával
(51) C12N 9/02 (2006.01)
C02F 3/28 (2006.01)
C02F 3/34 (2006.01)
C02F101/10 (2006.01)

C07K 14/195 (2006.01)
C12N 9/14 (2006.01)
C12P 3/00 (2006.01)
C12R 1/01 (2006.01)
(13) T2
(30) 40437613 2013.06.19. PL

---

(11) E027941
(21) E 07 801764
(96) EP 20070801764 2007.08.20.
(97) EP 2054432 A2 2008.02.28.
EP 2054432 B1 2015.07.15.
(73) Eidgenössische Technische Hochschule Zürich, 8092 Zürich (CH)
(72) GRABULOVSKI, Dragan
NERI, Dario
(74) dr. Pethő Árpád, DANUBIA Szabadalmi és Jogi Iroda Kft., 1051 Budapest, (HU)
(54) A FYN kináz módosított SH3 doménjeit tartalmazó specifikus és nagy affinitású kötőfehérjék
(51) C12N 9/12 (2006.01)
(13) T2
(30) 06017336 2006.08.21. EP

---

(11) E028104
(21) E 12 773864
(96) EP 20120773864 2012.04.18.
(97) EP 2699675 A1 2012.10.26.
EP 2699675 B1 2015.08.19.
(73) BASF SE, 67056 Ludwigshafen (DE)
(72) Haefner, Stefan
WELZEL, Annegret
THUMMER, Robert
(74) dr. Gál Melinda, SBGK Szabadalmi Ügyvivői Iroda, 1062 Budapest, (HU)
(54) Szintetikus fitázváltozatok
(51) C12N 9/16 (2006.01)
C07K 14/00 (2006.01)
(13) T2
(30) 201161477637 P 2011.04.21. US
11163410 2011.04.21. EP

---

(11) E028012
(21) E 08 756821
(96) EP 20080756821 2008.06.12.
(97) EP 2155871 A1 2008.12.18.
EP 2155871 B1 2015.08.12.
(73) Apeiron Biologics AG, 1030 Wien (AT)
(72) SCHUSTER, Manfred
LOIBNER, Hans
JANZEK-HAWLAT, Evelyne
PEBALL, Bernhard
STRANNER, Stefan

WAGNER, Bettina
WEIK, Robert
(74) Dr. Svingor Ádám, Danubia Szabadalmi és Jogi Iroda Kft., 1051 Budapest, (HU)
(54) ACE2-polipeptid
(51) C12N 9/64 (2006.01)
A61K 38/48 (2006.01)
(13) T2
(30) 9132007 2007.06.12. AT
08450052 2008.04.08. EP

---

(11) E028088
(21) E 09 773023
(96) EP 20090773023 2009.07.03.
(97) EP 2310499 A1 2010.01.07.
EP 2310499 B1 2016.05.04.
(73) Terranol A/S, 2800 Lyngby (DK)
(72) SIBBESEN, Ole
RÖNNOW, Birgitte
ANDERSEN, Thomas, Hvid
(74) Danubia Szabadalmi és Jogi Iroda Kft., 1051 Budapest, (HU)
(54) Aldóz-1-epimerázt expresszáló mikroorganizmus
(51) C12N 9/92 (2006.01)
C12P 7/10 (2006.01)
C12R 1/865 (2006.01)
(13) T2
(30) 0812318 2008.07.04. GB
81535 P 2008.07.17. US

---

(11) E027533
(21) E 09 816184
(96) EP 20090816184 2009.09.25.
(97) EP 2330193 A1 2011.05.08.
EP 2330193 B1 2015.06.17.
(73) Chugai Seiyaku Kabushiki Kaisha, Kita-kuTokyo 115-8543 (JP)
(72) IGAWA, Tomoyuki
ISHII, Shinya
MAEDA, Atsuhiko
SAKURAI, Mika
KOJIMA, Tetsuo
TACHIBANA, Tatsuhiko
SHIRAIWA, Hirotake
TSUNODA, Hiroyuki
HIGUCHI, Yoshinobu
(74) dr. Láng Tivadarné, SBGK Szabadalmi Ügyvivői Iroda, 1062 Budapest, (HU)
(54) IL-6 receptor elleni javított antitest molekula
(51) C12N 15/09 (2006.01)
A61K 39/00 (2006.01)
A61K 39/395 (2006.01)
A61P 1/04 (2006.01)

A61P 1/16 (2006.01)
A61P 3/10 (2006.01)
A61P 7/06 (2006.01)
A61P 9/00 (2006.01)
A61P 9/10 (2006.01)
A61P 11/00 (2006.01)
A61P 11/06 (2006.01)
A61P 13/12 (2006.01)
A61P 15/08 (2006.01)
A61P 17/00 (2006.01)
A61P 17/06 (2006.01)
A61P 19/02 (2006.01)
A61P 19/10 (2006.01)
A61P 21/00 (2006.01)
A61P 25/00 (2006.01)
C07K 16/28 (2006.01)

(13) T2

(30) 2008248213 2008.09.26. JP
2009060806 2009.03.13. JP
2009067925 2009.03.19. JP

---

(11) E028057

(21) E 11 836421

(96) EP 20110836421 2011.10.27.

(97) EP 2636736 A1 2012.05.03.
EP 2636736 B1 2016.03.23.

(73) DAIICHI SANKYO COMPANY, LIMITED, Tokyo 103-8426 (JP)

(72) OHTSUKA, Toshiaki
TAKIZAWA, Takeshi
OGUNI, Akiko
MATSUOKA, Tatsuji
YOSHIDA, Hiroko
MATSUI, Yumi

(74) Sworks Nemzetközi Szabadalmi Ügyvivői Iroda Kft., 1011 Budapest, (HU)

(54) Új anti-DR5 antitest

(51) C12N 15/09 (2006.01)
A61K 31/337 (2006.01)
A61K 31/439 (2006.01)
A61K 31/4545 (2006.01)
A61K 31/4745 (2006.01)
A61K 31/475 (2006.01)
A61K 31/513 (2006.01)
A61K 31/555 (2006.01)
A61K 39/00 (2006.01)
A61K 39/395 (2006.01)
A61P 35/00 (2006.01)
A61P 43/00 (2006.01)
C07K 14/705 (2006.01)

C07K 16/28 (2006.01)
C07K 16/30 (2006.01)
C12N 1/15 (2006.01)
C12N 1/19 (2006.01)
C12N 1/21 (2006.01)
C12N 5/10 (2006.01)
C12P 21/08 (2006.01)

(13) T2

(30) 2010243549 2010.10.29. JP

---

(11) E027972

(21) E 11 747926

(96) EP 20110747926 2011.02.22.

(97) EP 2539450 A2 2011.09.01.
EP 2539450 B1 2016.02.17.

(73) Advanced Liquid Logic, Inc., Morrisville, NC 27560 (US)

(72) POLLACK, Michael, G.
ECKHARDT, Allen, E.
SUDARSAN, Arjun
SRINIVASAN, Vijay
ROUSE, Jeremy
YI, Uichong
TROTTA, Nicholas
DHOPESHWARKAR, Rahul
THWAR, Prasanna
SMITH, Gregory, F.
NORTON, Scott
LINNARTZ, Peter

(74) PINTZ ÉS TÁRSAI Szabadalmi, Védjegy és Jogi Iroda Kft., 1539 Budapest, (HU)

(54) Eljárás nukleinsav könyvtárak létrehozására

(51) C12N 15/10 (2006.01)
C07H 21/00 (2006.01)
C12Q 1/68 (2006.01)
C40B 40/06 (2006.01)
C40B 50/08 (2006.01)

(13) T2

(30) 410646 P 2010.11.05. US
367513 P 2010.07.26. US
326000 P 2010.04.20. US
307950 P 2010.02.25. US

---

(11) E027825

(21) E 11 007329

(96) EP 20110007329 2003.11.21.

(97) EP 2400018 A2 2011.12.28.
EP 2400018 B1 2016.05.04.

(73) Ganymed Pharmaceuticals AG, 55131 Mainz (DE)

(72) SAHIN, Ugur
TÜRECI, Özlem

Koslowski, Michael
(74) Danubia Szabadalmi és Jogi Iroda Kft., 1051 Budapest, (HU)
(54) Tumorokban különbözőképpen expresszálódó géntermék és alkalmazásuk
(51) C12N 15/11 (2006.01)
A61K 39/395 (2006.01)
A61K 48/00 (2006.01)
C07K 14/47 (2006.01)
C07K 16/18 (2006.01)
C07K 16/30 (2006.01)
C07K 16/32 (2006.01)
C12N 5/10 (2006.01)
G01N 33/574 (2006.01)
(13) T2
(30) 10254601 2002.11.22. DE

---

(11) E027927
(21) E 12 829723
(96) EP 20120829723 2012.08.01.
(97) EP 2643461 A2 2013.03.14.
EP 2643461 B1 2016.06.15.
(73) Grifols Therapeutics Inc., Research Triangle Park, NC 27709 (US)
(72) BURDE, Stefan
BUNO, Brett
WRONSKA, Danuta
(74) Gödölle, Kékes, Mészáros & Szabó Szabadalmi és Védjegy Iroda, 1024 Budapest, (HU)
(54) Eljárások, kompozíciók és kitek hepatitisz-A vírus meghatározásához
(51) C12N 15/11 (2006.01)
C12Q 1/70 (2006.01)
(13) T2
(30) 201161531818 P 2011.09.07. US

---

(11) E028036
(21) E 10 713338
(96) EP 20100713338 2010.04.09.
(97) EP 2417257 A1 2010.10.14.
EP 2417257 B1 2016.03.09.
(73) Association Institut de Myologie, 75013 Paris (FR)
Université Pierre et Marie Curie, 75005 Paris (FR)
Universität Bern, 3012 Bern (CH)
Centre National de la Recherche Scientifique, 75016 Paris (FR)
(72) SCHÜMPERLI, Daniel
Leumann, Christian
FURLING, Denis
GARCIA, Luis
VOIT, Thomas
(74) SBGK Szabadalmi Ügyvivői Iroda, 1062 Budapest, (HU)
(54) Triciklo-DNS anti-szensz oligonukleotidok, készítmények és eljárások betegség kezelésére
(51) C12N 15/113 (2010.01)
A61K 31/712 (2006.01)

(13) T2
(30) 212384 P 2009.04.10. US

---

(11) E028066
(21) E 09 788255
(96) EP 20090788255 2009.07.30.
(97) EP 2331694 A1 2010.02.04.
EP 2331694 B1 2016.03.02.
(73) Anglo Netherlands Grain BV, 3072 AP Rotterdam (NL)
(72) SALA, Carlos
BULOS, Mariano
(74) Danubia Szabadalmi és Jogi Iroda Kft., 1051 Budapest, (HU)
(54) Herbicid-rezisztens napraforgó növények
(51) C12N 15/82 (2006.01)
A01H 5/00 (2006.01)
A01H 5/10 (2006.01)
C12N 9/10 (2006.01)
C12N 15/55 (2006.01)
(13) T2
(30) 85224 P 2008.07.31. US

---

(11) E027979
(21) E 04 804026
(96) EP 20040804026 2004.12.17.
(97) EP 1713924 A2 2005.06.30.
EP 1713924 B1 2016.03.09.
(73) Evonik Degussa GmbH, 45128 Essen (DE)
(72) BOY, Matthias
KLEIN, Daniela
SCHRÖDER, Hartwig
(74) Danubia Szabadalmi és Jogi Iroda Kft., 1051 Budapest, (HU)
(54) Eljárás metionin izolálására fermentációs táplevesből
(51) C12P 13/12 (2006.01)
C07C319/28 (2006.01)
(13) T2
(30) 10359668 2003.12.18. DE

---

(11) E028021
(21) E 10 770329
(96) EP 20100770329 2010.04.29.
(97) EP 2425008 A1 2010.11.04.
EP 2425008 B1 2015.09.16.
(73) Janssen Biotech, Inc, Horsham, PA 19044 (US)
(72) CUNNINGHAM, Mark
FENG, Yiqing
HEERINGA, Katharine
LUO, Jinquan
RAUCHENBERGER, Robert
RUTZ, Mark

SAN MATEO, Lani
SARISKY, Robert T.
SWEET, Raymond
TENG, Fang
TEPLYAKOV, Alexey
WU, Sheng-jiun
(74) Lengyel Zsolt, DANUBIA Szabadalmi és Jogi Iroda Kft., 1051 Budapest, (HU)
(54) 3-as toll-szerű receptor antagonisták
(51) C12P 21/06 (2006.01)
A61K 39/395 (2006.01)
C07K 16/28 (2006.01)
(13) T2
(30) 173686 P 2009.04.29. US
609675 2009.10.30. US

---

(11) E027809
(21) E 14 156910
(96) EP 20140156910 2014.02.27.
(97) EP 2772547 A1 2014.09.03.
EP 2772547 B1 2015.07.08.
(73) Les Laboratoires Servier, 92284 Suresnes Cedex (FR)
(72) Pedragosa Moreau, Sandrine
Lefoulon, François
(74) Lezsák Gábor, Danubia Szabadalmi és Jogi Iroda Kft., 1051 Budapest, (HU)
(54) Eljárás (7S)-3,4-dimetoxibiciklo[4.2.0]okta-1,3,5-trién-7-karbonsav enzimatikus szintézisére, és alkalmazása Ivabradin és sói szintézisére
(51) C12P 41/00 (2006.01)
C07C 51/08 (2006.01)
C07C 62/34 (2006.01)
C07D223/16 (2006.01)
C12P 7/40 (2006.01)
(13) T2
(30) 1351785 2013.02.28. FR

---

(11) E027779
(21) E 10 184644
(96) EP 20100184644 2003.05.09.
(97) EP 2336359 A1 2011.06.22.
EP 2336359 B1 2016.04.20.
(73) The Brigham and Women's Hospital, Inc., Boston MA 02115 (US)
(72) Lee, Richard T.
(74) Arinova Szabadalmi és Védjegy Iroda, 1122 Budapest, (HU)
(54) 1L1RL-1 egy kardiovaszkuláris betegség markereként
(51) C12Q 1/68 (2006.01)
C07H 21/00 (2006.01)
G01N 33/50 (2006.01)
(13) T2
(30) 379173 P 2002.05.09. US

---

(11) E028075
(21) E 10 807525
(96) EP 20100807525 2010.10.18.
(97) EP 2490694 A2 2011.04.28.
EP 2490694 B1 2015.09.16.
(73) Rostaquo S.p.A., 00040 Pomezia, (RM) (IT)
(72) BIANCHI, Giuseppe
FERRARI, Patrizia
MACCIARDI, Fabio
(74) ifj. Szentpéteri Ádám, SBGK Szabadalmi Ügyvivői Iroda, 1062 Budapest, (HU)
(54) Rostafuroxin kardiovaszkulári állapotok farmakogenomiális kezelésére
(51) C12Q 1/68 (2006.01)
A61K 31/56 (2006.01)
A61P 9/00 (2006.01)
(13) T2
(30) 253020 P 2009.10.19. US
09177111 2009.11.25. EP

---

(11) E027639
(21) E 10 712629
(96) EP 20100712629 2010.03.24.
(97) EP 2411535 A1 2010.09.30.
EP 2411535 B1 2015.06.17.
(73) Janssen Pharmaceutica, N.V., 2340 Beerse (BE)
(72) COHEN, Nadine
FAVIS, Reyna
LI, Qingqin
RICCI, Deborah
SUN, Yu
VAN DE VELDE, Helgi
(74) dr. Pethő Árpád, DANUBIA Szabadalmi és Jogi Iroda Kft., 1051 Budapest, (HU)
(54) Biomarkerek proteaszóma inhibitorral történő kezelésre adott perifériás neuropátia válasz vizsgálatára
(51) C12Q 1/68 (2006.01)
(13) T2
(30) 162848 P 2009.03.24. US

---

(11) E027693
(21) E 12 746044
(96) EP 20120746044 2012.07.19.
(97) EP 2737094 A1 2013.01.31.
EP 2737094 B1 2015.11.25.
(73) Outotec (Finland) Oy, 02230 Espoo (FI)
(72) SEMILLER, Karl
(74) Danubia Szabadalmi és Jogi Iroda Kft., 1051 Budapest, (HU)
(54) Eljárás és szabályozóegység szinterelő berendezés átégési pontjának szabályozására
(51) C22B 1/20 (2006.01)
(13) T2
(30) 102011108747 2011.07.28. DE

---

(11) E027986
(21) E 12 724659
(96) EP 20120724659 2012.04.20.
(97) EP 2707515 A1 2012.11.15.
EP 2707515 B1 2015.08.19.
(73) Arcelormittal Investigación y Desarrollo SL, 48910 Sestao, Bizkaia (ES)
(72) ZHU, Kangying
BOUAZIZ, Olivier
(74) Erdély Péter, DANUBIA Szabadalmi és Jogi Iroda Kft., 1051 Budapest, (HU)
(54) Eljárás martenzites szerkezetű, nagy nyúláshatárú acéllemez előállítására, és az eljárással előállított acéllemez
(51) C22C 38/12 (2006.01)
B62D 29/00 (2006.01)
C21D 6/00 (2006.01)
C21D 8/02 (2006.01)
C21D 9/46 (2006.01)
C22C 38/00 (2006.01)
C22C 38/02 (2006.01)
C22C 38/04 (2006.01)
C22C 38/06 (2006.01)
C22C 38/14 (2006.01)
C22C 38/22 (2006.01)
C22C 38/26 (2006.01)
C22C 38/28 (2006.01)
C22C 38/32 (2006.01)
C22C 38/38 (2006.01)
(13) T2
(30) PCT/FR2011/000295 2011.05.12. WO

---

(11) E027975
(21) E 13 708018
(96) EP 20130708018 2013.02.22.
(97) EP 2817435 A1 2013.08.29.
EP 2817435 B1 2016.02.17.
(73) PPG Industries Ohio, Inc., Cleveland, OH 44111 (US)
(72) SILVERNAIL, Nathan, J.
ZIEGLER, Terri L.
MCMILLEN, Mark W.
MCCOLLUM, Gregory J.
(74) Danubia Szabadalmi és Jogi Iroda Kft., 1051 Budapest, (HU)
(54) Újratöltő készítmény és eljárás előkezelő készítmény újratöltésére
(51) C23C 22/34 (2006.01)
C23C 22/48 (2006.01)
C23C 22/86 (2006.01)
(13) T2
(30) 201213402951 2012.02.23. US

---

(11) E027819
(21) E 10 156321

(96) EP 20100156321 2010.03.12.
(97) EP 2228472 A1 2010.09.15.
EP 2228472 B1 2016.03.02.
(73) FILMAR S.r.l., 10072 Caselle Torinese (TO) (IT)
(72) Paganini, Claudio
Milanesio, Giovanni
(74) Danubia Szabadalmi és Jogi Iroda Kft., 1051 Budapest, (HU)
(54) Szövőgép vízuális ellenőrzőelemekkel ellátott szalag előállítására és ilyen szalag
(51) D03D 3/00 (2006.01)
D03D 1/00 (2006.01)
D03D 35/00 (2006.01)
D03J 1/06 (2006.01)
(13) T2
(30) TO20090184 2009.03.12. IT

---

(11) E027684
(21) E 09 792266
(96) EP 20090792266 2009.09.04.
(97) EP 2334860 A1 2010.03.18.
EP 2334860 B1 2016.01.27.
(73) Albany International Corp., Rochester, NH 03867 (US)
(72) RIVIERE, Pierre
MONNERIE, Jean-louis
KARLSSON, Jonas
EAGLES, Dana
MOURAD, Sabri
Hansen, Robert, A.
(74) SBGK Szabadalmi Ügyvivői Iroda, 1062 Budapest, (HU)
(54) Ipari szövet és eljárás ennek előállítására
(51) D04H 1/44 (2006.01)
B32B 5/26 (2006.01)
D04H 1/46 (2006.01)
D04H 5/02 (2006.01)
(13) T2
(30) 147637 P 2009.01.27. US
121998 P 2008.12.12. US
147894 P 2009.01.28. US
96149 P 2008.09.11. US

---

(11) E027871
(21) E 13 176957
(96) EP 20130176957 2013.07.18.
(97) EP 2695987 A1 2014.02.12.
EP 2695987 B1 2015.12.09.
(73) GIMI S.p.A., 35043 Monselice PD (IT)
(72) Hem, Sudhana
(74) Danubia Szabadalmi és Jogi Iroda Kft., 1051 Budapest, (HU)
(54) Kihúzható ruhaszárító állvány
(51) D06F 57/08 (2006.01)

(13) T2
(30) PD20120244 2012.08.09. IT

---

(11) E027701
(21) E 13 710005
(96) EP 20130710005 2013.02.05.
(97) EP 2812486 A1 2013.08.15.
EP 2812486 B1 2016.02.03.
(73) Toscotec S.p.A., 55014 Marlia (LU) (IT)
(72) MENNUCCI, Giovan, Battista
PIERUCCINI, Simone
RAFFAELLI, Paolo
SIMONCINI, Francesco
(74) SBGK Szabadalmi Ügyvivői Iroda, 1062 Budapest, (HU)
(54) Szigetelő rendszer önlevevő gép szárítóhengeréhez
(51) D21F 5/02 (2006.01)
(13) T2
(30) FI20120018 2012.02.09. IT

---

(11) E027814
(21) E 11 746444
(96) EP 20110746444 2011.07.12.
(97) EP 2609254 A1 2012.03.01.
EP 2609254 B1 2015.09.09.
(73) RAIL.ONE GmbH, 92318 Neumarkt (DE)
(72) MÜLLER, Hans-Dieter
SCHLUFTER, Ronald
(74) Mészárosné Dónusz Katalin, SBGK Szabadalmi Ügyvivői Iroda, 1062 Budapest, (HU)
(54) Felhajtható váltó
(51) E01B 7/22 (2006.01)
(13) T2
(30) 102010035675 2010.08.27. DE

---

(11) E027845
(21) E 08 786235
(96) EP 20080786235 2008.07.18.
(97) EP 2173947 A1 2009.01.29.
EP 2173947 B1 2016.04.27.
(73) HF Holding S.A., 1400 Nivelles (BE)
(72) COUVREUR, Thierry
LENS, Michel
(74) Danubia Szabadalmi és Jogi Iroda Kft., 1051 Budapest, (HU)
(54) Eszköz vasúti sín rögzítésére
(51) E01B 9/10 (2006.01)
E01B 9/32 (2006.01)
(13) T2
(30) 07112883 2007.07.20. EP

---

(11) E027802

(21) E 10 305419
(96) EP 20100305419 2010.04.21.
(97) EP 2246473 A1 2010.11.03.
EP 2246473 B1 2015.07.15.
(73) COLAS, 92100 Boulogne-Billancourt (FR)
(72) Carbonneau, Xavier
(74) dr. Molnár István, DANUBIA Szabadalmi és Jogi Iroda Kft., 1051 Budapest, (HU)
(54) Eljárás csökkentett kötőanyagtartalmú, forró aszfaltkeverék előállítására
(51) E01C 7/22 (2006.01)
C04B 26/26 (2006.01)
C04B111/00 (2006.01)
(13) T2
(30) 0952641 2009.04.22. FR

---

(11) E027929
(21) E 12 786940
(96) EP 20120786940 2012.11.07.
(97) EP 2776637 A1 2013.05.16.
EP 2776637 B1 2016.02.03.
(73) Wobben Properties GmbH, 26607 Aurich (DE)
(72) COORDES, Thomas
(74) Danubia Szabadalmi és Jogi Iroda Kft., 1051 Budapest, (HU)
(54) Alap szélturbinához
(51) E02D 27/42 (2006.01)
(13) T2
(30) 102011085947 2011.11.08. DE

---

(11) E027723
(21) E 10 759687
(96) EP 20100759687 2010.08.25.
(97) EP 2578760 A1 2013.04.10.
EP 2578760 B1 2015.12.02.
(73) Medrán López, Francisco, 14460 Dos Torres (Córdoba) (ES)
(72) Medrán López, Francisco
(74) KOVÁRI Szabadalmi és Védjegy Iroda Kft., 1012 Budapest, (HU)
(54) Eljárás kompakt modulok gyártására épülethez
(51) E04B 1/348 (2006.01)
B28B 7/22 (2006.01)
B28B 19/00 (2006.01)
(13) T2
(30) 201000706 2010.05.31. ES

---

(11) E027970
(21) E 13 159388
(96) EP 20130159388 2013.03.15.
(97) EP 2644794 A2 2013.10.02.
EP 2644794 B1 2015.08.05.
(73) XiTeC Technologies GmbH, 61476 Kronberg (DE)
(72) Freund, Klaus

(74) Ivánka Gábor, ARINOVA Szabadalmi és Védjegy Iroda, 1122 Budapest, (HU)
(54) Zsaluzó-építőelemekből álló rendszer, azzal felépített építmény, valamint eljárás egy építmény felépítésére
(51) E04B 2/86 (2006.01)
(13) T2
(30) 102012205034 2012.03.28. DE

---

(11) E028040
(21) E 11 306658
(96) EP 20110306658 2011.12.14.
(97) EP 2474678 A2 2012.07.11.
EP 2474678 B1 2015.08.19.
(73) Société d'Étude et Construction Mécanique Générale et d'Automatisme, 51800 Sainte- Menehould (FR)
(72) Delouette, Sylvain
(74) Dr. Kereszty Marcell, Gödölle, Kékes, Mészáros & Szabó Szabadalmi és Védjegy Iroda, 1024 Budapest, (HU)
(54) Tetőfedő szerkezet épület számára és cserép a tetőfedő szerkezethez
(51) E04D 1/12 (2006.01)
E04D 1/02 (2006.01)
E04D 1/34 (2006.01)
E04D 12/00 (2006.01)
(13) T2
(30) 1150136 2011.01.07. FR

---

(11) E027794
(21) E 06 722333
(96) EP 20060722333 2006.04.14.
(97) EP 2009197 A1 2008.12.31.
EP 2009197 B1 2016.04.13.
(73) Yekalon Industry Inc., Shenzhen, Guangdong 518000 (CN)
(72) DU, Yongsheng
(74) Danubia Szabadalmi és Jogi Iroda Kft., 1051 Budapest, (HU)
(54) Padló elem, padló rendszer és eljárás a padló rendszer összeállítására
(51) E04F 15/02 (2006.01)
(13) T2

---

(11) E027691
(21) E 11 001379
(96) EP 20110001379 2011.02.19.
(97) EP 2366851 A2 2011.09.21.
EP 2366851 B1 2016.01.06.
(73) HOPPE AG, 39011 Lana (BZ) (IT)
(72) Alber, Helmut
(74) SBGK Szabadalmi Ügyvivői Iroda, 1062 Budapest, (HU)
(54) Rozettaelrendezés ajtóhoz
(51) E05B 15/02 (2006.01)
E05B 9/08 (2006.01)
(13) T2
(30) 102010012220 2010.03.19. DE

---

(11) E028093

(21) E 11 167273
(96) EP 20110167273 2011.05.24.
(97) EP 2455573 A1 2012.05.23.
EP 2455573 B1 2016.05.04.
(73) ECLISSE SRL, 31053 Pieve di Soligo TV (IT)
(72) De Faveri, Luigi
(74) Danubia Szabadalmi és Jogi Iroda Kft., 1051 Budapest, (HU)
(54) Tolóajtó egység, amely magának az ajtónak a szélességénél kisebb nyílásba felfüggesztve rögzítő eszközt tartalmaz
(51) E06B 3/46 (2006.01)
E05D 15/06 (2006.01)
E06B 3/50 (2006.01)
(13) T2
(30) TV20100147 2010.11.18. IT

---

(11) E028130
(21) E 10 166846
(96) EP 20100166846 2010.06.22.
(97) EP 2281994 A2 2011.02.09.
EP 2281994 B1 2015.08.26.
(73) Kronenberg, Ralf M., 42781 Haan (DE)
(72) Kronenberg, Max
Kronenberg, Ralf M.
(74) Erdély Péter, DANUBIA Szabadalmi és Jogi Iroda Kft., 1051 Budapest, (HU)
(54) Csatlakozó dugasz szigetelő üvegtáblák távtartó kereteinek üreges profiljaihoz
(51) E06B 3/667 (2006.01)
(13) T2
(30) 202009008694 U 2009.06.23. DE

---

(11) E027489
(21) E 03 769987
(96) EP 20030769987 2003.10.29.
(97) EP 1559912 A1 2004.05.27.
EP 1559912 B1 2015.12.09.
(73) Diamet Corporation, Niigata-shi Niigata-ken (JP)
(72) HOSONO, Katsuaki,c/o Mitsubishi Materials Corp.
(74) Gödölle, Kékes, Mészáros & Szabó Szabadalmi és Védjegy Iroda, 1024 Budapest, (HU)
(54) Belülről fogazott olajszivattyú forgórész-együttes
(51) F04C 2/10 (2006.01)
(13) T2
(30) 2002314070 2002.10.29. JP

---

(11) E027816
(21) E 12 822971
(96) EP 20120822971 2012.12.21.
(97) EP 2795133 A2 2013.06.27.
EP 2795133 B1 2016.04.06.
(73) AZ - Pokorny Trade S.r.o., 671 73 Tulesice (CZ)
(72) CHYTIL, Lubor

(74) Danubia Szabadalmi és Jogi Iroda Kft., 1051 Budapest, (HU)
(54) Elrendezés tárolóelemmel és hőellátó létesítménnyel
(51) F04D 15/00 (2006.01)
F24D 3/10 (2006.01)
F24D 11/00 (2006.01)
F24D 19/10 (2006.01)
(13) T2
(30) 102011056866 2011.12.22. DE

---

(11) E027681
(21) E 10 778840
(96) EP 20100778840 2010.10.13.
(97) EP 2488759 A1 2011.04.21.
EP 2488759 B1 2016.02.10.
(73) Novenco A/S, 4700 Naestved (DK)
(72) KAMPF, Lars, Verner
(74) SBGK Szabadalmi Ügyvivői Iroda, 1062 Budapest, (HU)
(54) Axiálventilátor összeszerelésére szolgáló rendszer
(51) F04D 25/08 (2006.01)
F04D 29/54 (2006.01)
F04D 29/60 (2006.01)
(13) T2
(30) 200901119 2009.10.13. DK

---

(11) E028059
(21) E 11 767712
(96) EP 20110767712 2011.10.12.
(97) EP 2766609 A1 2013.04.18.
EP 2766609 B1 2016.03.30.
(73) EBM-Papst Mulfingen GmbH & CO. KG, 74673 Mulfingen (DE)
(72) HAMMEL, Christian
MOLL, Jürgen
(74) ADVOPATENT SZABADALMI ÉS VÉDJEGY IRODA, 1255 Budapest, (HU)
(54) Kiegyensúlyozó súly légfúvó kerékhez
(51) F04D 29/28 (2006.01)
F04D 29/66 (2006.01)
(13) T2

---

(11) E028106
(21) E 11 763679
(96) EP 20110763679 2011.09.29.
(97) EP 2627922 A1 2012.04.19.
EP 2627922 B1 2015.10.28.
(73) Rollax GmbH & Co. Kg, 32107 Bad Salzuflen (DE)
(72) SCHWARZBICH, Jörg
ULLRICH, Thomas
(74) Dr. Kereszty Marcell, Gödölle, Kékes, Mészáros & Szabó Szabadalmi és Védjegy Iroda, 1024 Budapest, (HU)
(54) Gördülőcsapágy tengelyhez
(51) F16C 35/063 (2006.01)

F16C 19/16 (2006.01)
F16C 27/04 (2006.01)
F16C 33/58 (2006.01)
(13) T2
(30) 202010008787 U 2010.10.12. DE

---

(11) E028053
(21) E 08 806148
(96) EP 20080806148 2008.07.01.
(97) EP 2174031 A2 2009.01.15.
EP 2174031 B1 2015.09.30.
(73) Valeo Embrayages, 80009 Amiens (FR)
(72) FAFET, Olivier
MINEREAU, Hugues
(74) Mészárosné Dónusz Katalin, SBGK Szabadalmi Ügyvivői Iroda, 1062 Budapest, (HU)
(54) Hiszteretikus és függő tolattyús súrlódó rendszereket magában foglaló elő-rezgéscsillapítóval ellátott súrlódó tengelykapcsoló
(51) F16D 13/64 (2006.01)
F16F 15/123 (2006.01)
F16F 15/124 (2006.01)
F16F 15/129 (2006.01)
(13) T2
(30) 0756276 2007.07.04. FR

---

(11) E028119
(21) E 10 715148
(96) EP 20100715148 2010.03.31.
(97) EP 2414700 A1 2010.10.07.
EP 2414700 B1 2016.05.04.
(73) Sanofi-Aventis Deutschland GmbH, 65929 Frankfurt am Main (DE)
(72) HARMS, Michael
RAAB, Steffen
DASBACH, Uwe
(74) Danubia Szabadalmi és Jogi Iroda Kft., 1051 Budapest, (HU)
(54) Rugóelem
(51) F16F 1/12 (2006.01)
(13) T2
(30) 09004663 2009.03.31. EP
168980 P 2009.04.14. US

---

(11) E028058
(21) E 11 733998
(96) EP 20110733998 2011.06.18.
(97) EP 2591255 A1 2012.01.12.
EP 2591255 B1 2016.03.30.
(73) Weh, Erwin, 89257 Illertissen (DE)
Weh, Wolfgang, 89257 Illertissen (DE)
(72) Weh, Erwin
Weh, Wolfgang

(74) Advopatent Szabadalmi és Védjegy Iroda, 1255 Budapest, (HU)
(54) Nagynyomású összeköttetés
(51) F16J 15/10 (2006.01)
F16K 15/02 (2006.01)
F16L 37/40 (2006.01)
(13) T2
(30) 202010009871 U 2010.07.05. DE

---

(11) E027782
(21) E 13 704434
(96) EP 20130704434 2013.02.14.
(97) EP 2817539 A1 2013.08.29.
EP 2817539 B1 2016.04.13.
(73) VR Automotive Dichtungssysteme GmbH, 98673 Auengrund-Crock (DE)
(72) SCHAUB, Martin
KREUTZER, Siegmar
(74) Danubia Szabadalmi és Jogi Iroda Kft., 1051 Budapest, (HU)
(54) Radiális tengelytömítés
(51) F16J 15/32 (2006.01)
(13) T2
(30) 102012202862 2012.02.24. DE

---

(11) E027874
(21) E 07 020563
(96) EP 20070020563 2007.10.20.
(97) EP 1921356 A1 2008.05.14.
EP 1921356 B1 2015.12.09.
(73) Carl Freudenberg KG, 69469 Weinheim (DE)
(72) Simon, Clemens
Lang, Klaus, Dr.
FEIGL, Peter
(74) Danubia Szabadalmi és Jogi Iroda Kft., 1051 Budapest, (HU)
(54) Csúszógyűrűs tömítés, csúszógyűrűs tömítés elrendezés és alkalmazásuk
(51) F16J 15/34 (2006.01)
(13) T2
(30) 102006053165 2006.11.09. DE

---

(11) E028108
(21) E 12 005157
(96) EP 20120005157 2012.07.13.
(97) EP 2685142 A1 2014.01.15.
EP 2685142 B1 2015.08.12.
(73) Phönix Armaturen-Werke Bregel GmbH, 34471 Volkmarsen (DE)
(72) Wodara,Gunter
Jäger,Berthold
Becker,Rainer
Kellermann,Hannes
(74) Sipos József, DANUBIA Szabadalmi és Jogi Iroda Kft., 1051 Budapest, (HU)
(54) Csapforgó szerelvény

(51) F16K 5/16 (2006.01)
(13) T2

---

(11) E027920
(21) E 10 157236
(96) EP 20100157236 2010.03.22.
(97) EP 2236886 A2 2010.10.06.
EP 2236886 B1 2015.07.08.
(73) OBO Bettermann GmbH & Co. KG, 58710 Menden (DE)
(72) Haidtner, Medard
Sparenberg, Martin
(74) Mészárosné Dónusz Katalin, SBGK Szabadalmi Ügyvivői Iroda, 1062 Budapest, (HU)
(54) Telepítő alkatrész
(51) F16L 3/23 (2006.01)
H02G 3/32 (2006.01)
(13) T2
(30) 202009002019 U 2009.04.01. DE

---

(11) E027937
(21) E 11 799743
(96) EP 20110799743 2011.10.31.
(97) EP 2635836 A1 2012.05.10.
EP 2635836 B1 2015.07.29.
(73) Electricité de France, 75008 Paris (FR)
(72) LEGENDRE, Christophe
(74) dr. Köteles Zoltán, SBGK Szabadalmi Ügyvivői Iroda, 1062 Budapest, (HU)
(54) Eszköz legalább egy csőszakaszhoz való önálló csatlakozáshoz
(51) F16L 25/12 (2006.01)
F16L 37/00 (2006.01)
(13) T2
(30) 1059101 2010.11.04. FR

---

(11) E028000
(21) E 11 156005
(96) EP 20110156005 2011.02.25.
(97) EP 2492570 A1 2012.08.29.
EP 2492570 B1 2015.08.05.
(73) ELAFLEX - Gummi Ehlers GmbH, 22525 Hamburg (DE)
(72) Aehle, Achim
(74) Mészárosné Dónusz Katalin, SBGK Szabadalmi Ügyvivői Iroda, 1062 Budapest, (HU)
(54) Eljárás tömlő tömlőszerelvénnyel való előállítására
(51) F16L 33/01 (2006.01)
F16L 33/207 (2006.01)
F16L 33/28 (2006.01)
(13) T2

---

(11) E028010
(21) E 13 171013
(96) EP 20130171013 2013.06.07.

(97) EP 2677223 A1 2013.12.25.
EP 2677223 B1 2015.08.05.
(73) I.V.A.R. S.P.A., 25080 Prevalle (BS) (IT)
(72) Bertolotti, Umberto
(74) Mészárosné Dónusz Katalin, SBGK Szabadalmi Ügyvivői Iroda, 1062 Budapest, (HU)
(54) Szerelvény csövek, különösen hajlékony csövek csatlakoztatására
(51) F16L 33/207 (2006.01)
(13) T2
(30) MI20121068 2012.06.19. IT

---

(11) E027640
(21) E 12 707268
(96) EP 20120707268 2012.02.24.
(97) EP 2678601 A1 2012.08.30.
EP 2678601 B1 2015.07.01.
(73) Messer GasPack GmbH, 47803 Krefeld (DE)
(72) KRIESE, Alexander
(74) Sipos József, DANUBIA Szabadalmi és Védjegy Iroda Kft., 1051 Budapest, (HU)
(54) Sértetlenségjelző elem nyomástartó gázpalackhoz
(51) F17C 13/06 (2006.01)
(13) T2
(30) 102011012318 2011.02.25. DE

---

(11) E027957
(21) E 11 713180
(96) EP 20110713180 2011.03.25.
(97) EP 2553314 A1 2011.10.13.
EP 2553314 B1 2016.02.24.
(73) Heraeus Noblelight GmbH, 63450 Hanau (DE)
(72) PEIL, Michael
OSWALD, Florin
MAIWEG, Harald
(74) PINTZ ÉS TÁRSAI Szabadalmi, Védjegy és Jogi Iroda Kft., 1539 Budapest, (HU)
(54) Led lámpa üreges testek homogén kivilágításához
(51) F21K 99/00 (2010.01)
F21Y111/00 (2006.01)
(13) T2
(30) 102010013286 2010.03.29. DE

---

(11) E027866
(21) E 06 718277
(96) EP 20060718277 2006.01.12.
(97) EP 1836439 A1 2006.07.20.
EP 1836439 B1 2015.07.01.
(73) The Babcock & Wilcox Company, Barberton OH 44203-0351 (US)
(72) STREMPEK, Joseph, Robert
LENZER, Ronald, C.
(74) Farkas Tamás, DANUBIA Szabadalmi és Jogi Iroda Kft., 1051 Budapest, (HU)
(54) Mátrixelem égéstérfogat csökkentésére

(51) **F23C 6/04** (2006.01)
F22B 21/34 (2006.01)
F23D 14/84 (2006.01)
F23D 17/00 (2006.01)
(13) **T2**
(30) 643219 P 2005.01.12. US

---

(11) **E027775**
(21) **E 08 805746**
(96) **EP 20080805746** 2008.05.06.
(97) **EP 2153130 A2** 2008.12.11.
EP 2153130 B1 2016.03.30.
(73) SAINT-GOBAIN EMBALLAGE, 92400 Courbevoie (FR)
Saint-Gobain Glass France, 92400 Courbevoie (FR)
(72) ROUCHY, Patrice
GARNIER, Laurent
VERNAZ, Joseph
MAZZOTTI DE OLIVEIRA, Carlos
(74) Danubia Szabadalmi és Jogi Iroda Kft., 1051 Budapest, (HU)
(54) **Alacsony NOx-kibocsátású égetési eljárás üveg olvasztására, valamint vegyes üzemű tüzelőanyag-injektor**
(51) **F23D 17/00** (2006.01)
C03B 5/235 (2006.01)
(13) **T2**
(30) 0754969 2007.05.10. FR

---

(11) **E027936**
(21) **E 11 155550**
(96) **EP 20110155550** 2011.02.23.
(97) **EP 2362146 A1** 2011.08.31.
EP 2362146 B1 2015.07.15.
(73) Bertoncello, Alessandro, 36022 San Zeno di Cassola, (VI) (IT)
Salvatico, Stefano, 36061 Bassano del Grappa, (VI) (IT)
(72) Bertoncello, Alessandro
Salvatico, Stefano
(74) Mester Tamás, SWORKS Nemzetközi Szabadalmi Ügyvivői Iroda Kft., 1011 Budapest, (HU)
(54) **Szabályozási eljárás pellet- és/vagy biomasszaégető berendezés számára és az ezen eljárással működő pellet és/vagy biomasszaégető berendezés**
(51) **F23N 1/02** (2006.01)
F23N 5/00 (2006.01)
F23N 5/02 (2006.01)
(13) **T2**
(30) VI20100042 2010.02.23. IT

---

(11) **E027773**
(21) **E 13 176608**
(96) **EP 20130176608** 2013.07.16.
(97) **EP 2690369 A1** 2014.01.29.
EP 2690369 B1 2016.03.30.
(73) WEMEFA Horst Christopeit GmbH, 42555 Velbert (DE)

(72) Pega, Adrian
(74) Danubia Szabadalmi és Jogi Iroda Kft., 1051 Budapest, (HU)
(54) Biztosítóelem fűtőtestek falra szereléséhez
(51) F24D 19/02 (2006.01)
(13) T2
(30) 202012007187 U 2012.07.26. DE

---

(11) E027844
(21) E 13 702206
(96) EP 20130702206 2013.01.24.
(97) EP 2815190 A1 2013.08.22.
EP 2815190 B1 2016.04.27.
(73) Ilzhöfer, Werner, 97437 Haßfurt (DE)
(72) Ilzhöfer, Werner
(74) Danubia Szabadalmi és Jogi Iroda Kft., 1051 Budapest, (HU)
(54) Tartószerkezet szolár panelhez
(51) F24J 2/52 (2006.01)
(13) T2
(30) 202012001369 U 2012.02.13. DE
202012004333 U 2012.05.03. DE
102012208480 2012.05.21. DE

---

(11) E027843
(21) E 13 702207
(96) EP 20130702207 2013.01.24.
(97) EP 2815191 A1 2013.08.22.
EP 2815191 B1 2016.04.27.
(73) Ilzhöfer, Werner, 97437 Haßfurt (DE)
(72) Ilzhöfer, Werner
(74) Danubia Szabadalmi és Jogi Iroda Kft., 1051 Budapest, (HU)
(54) Berendezés legalább egy napelem modul megtámasztására
(51) F24J 2/52 (2006.01)
(13) T2
(30) 202012001369 U 2012.02.13. DE
202012004333 U 2012.05.03. DE

---

(11) E027687
(21) E 11 182781
(96) EP 20110182781 2011.09.26.
(97) EP 2439474 A2 2012.04.11.
EP 2439474 B1 2015.06.03.
(73) Knoth, Hubert, 1190 Wien (AT)
Knoth, Petra, 2201 Gerasdorf-Föhrenhin (AT)
Seefeldner, Christian, 2700 Wr. Neustadt (AT)
Knoth-Bambule, Rudolf, 2201 Gerasdorf-Förenhain (AT)
(72) Knoth, Hubert
Knoth, Petra
Seefeldner, Christian
Knoth-Bambule, Rudolf

(74) Mester Tamás, SWORKS Nemzetközi Szabadalmi Ügyvivői Iroda Kft., 1011 Budapest, (HU)
(54) Berendezés gépalkatrész szárításához vákuumszárítókamrával
(51) F26B 5/04 (2006.01)
F26B 23/00 (2006.01)
F26B 25/08 (2006.01)
(13) T2
(30) 16772010 2010.10.07. AT

---

(11) E028128
(21) E 06 708374
(96) EP 20060708374 2006.02.20.
(97) EP 1869388 A1 2006.08.31.
EP 1869388 B1 2015.08.05.
(73) Danieli & C. Officine Meccaniche SpA, 33042 Buttrio (Udine) (IT)
(72) TERLICHER, Stefano
SELLAN, Romano
MORSUT, Stefano
DIMITRIJEVIC, Vladimir
(74) Farkas Tamás, DANUBIA Szabadalmi és Jogi Iroda Kft., 1051 Budapest, (HU)
(54) Fedél olvasztókemencébe fémadagot juttató, csatlakozó szállítószalagra, és relatív mozgású eszköz
(51) F27B 3/18 (2006.01)
C21C 5/56 (2006.01)
F27D 3/00 (2006.01)
F27D 3/06 (2006.01)
F27D 13/00 (2006.01)
(13) T2
(30) UD20050019 2005.02.22. IT

---

(11) E027905
(21) E 12 766680
(96) EP 20120766680 2012.10.02.
(97) EP 2771645 A1 2013.05.02.
EP 2771645 B1 2015.12.16.
(73) AVL List GmbH, 8020 Graz (AT)
(72) PRILLER, Peter
PAULWEBER, Michael
FELLEGGER, Rupert
(74) Danubia Szabadalmi és Jogi Iroda Kft., 1051 Budapest, (HU)
(54) Eljárás és berendezés egy érzékelő parametrizálására
(51) G01B 21/16 (2006.01)
G01D 3/02 (2006.01)
G01M 17/00 (2006.01)
(13) T2
(30) 15812011 2011.10.27. AT

---

(11) E027758
(21) E 13 720112
(96) EP 20130720112 2013.04.17.
(97) EP 2839249 A1 2013.10.24.

EP 2839249 B1 2016.03.23.
(73) Groeneveld Transport Efficiency B.V., 4207 HB Gorinchem (NL)
(72) VAN DER HULST, Willem
(74) Danubia Szabadalmi és Jogi Iroda Kft., 1051 Budapest, (HU)
(54) Eszköz folyadék adagolására
(51) G01F 11/04 (2006.01)
B67D 7/04 (2010.01)
G01F 11/06 (2006.01)
(13) T2
(30) 2008659 2012.04.19. NL

---

(11) E027863
(21) E 13 700447
(96) EP 20130700447 2013.01.11.
(97) EP 2802849 A1 2013.07.18.
EP 2802849 B1 2016.03.30.
(73) Kistler Holding AG, 8408 Winterthur (CH)
(72) CORNU, David
HOFMANN, Adrian
FREI, Peter
(74) Danubia Szabadalmi és Jogi Iroda Kft., 1051 Budapest, (HU)
(54) Érzékelőcsomag WIM-érzékelőhöz és WIM-érzékelő
(51) G01G 19/02 (2006.01)
G01G 3/13 (2006.01)
(13) T2
(30) 472012 2012.01.11. CH

---

(11) E027965
(21) E 08 785609
(96) EP 20080785609 2008.08.18.
(97) EP 2198255 A1 2009.04.23.
EP 2198255 B1 2015.08.05.
(73) Valeo Schalter und Sensoren GmbH, 74321 Bietigheim-Bissingen (DE)
(72) RACHUI, Dirk
THOM, Jens
JEREMS, Frank
(74) Sipos József, DANUBIA Szabadalmi és Jogi Iroda Kft., 1051 Budapest, (HU)
(54) Érzékelőtartó és eljárás egy forgatónyomaték- vagy forgásszög-érzékelő elrendezés rögzítésére
(51) G01L 5/22 (2006.01)
G01L 3/10 (2006.01)
(13) T2
(30) 07050209 2007.10.20. EP

---

(11) E027781
(21) E 11 805020
(96) EP 20110805020 2011.12.21.
(97) EP 2656070 A1 2012.06.28.
EP 2656070 B1 2016.03.09.
(73) Max-Planck-Gesellschaft zur Förderung der Wissenschaften e.V., 80539 München (DE)

Vakzine Projekt Management GmbH, 30625 Hannover (DE)
(72) DESEL, Christiane
KAUFMANN, Stefan H.E.
BANDERMANN, Silke
GRODE, Leander
(74) Advopatent Szabadalmi és Védjegy Iroda, 1255 Budapest, (HU)
(54) Élő rekombináns mikobaktérium elleni vakcináció hatékonyságának meghatározása
(51) G01N 33/50 (2006.01)
A61K 39/04 (2006.01)
A61K 39/05 (2006.01)
G01N 33/68 (2006.01)
(13) T2
(30) 201061425442 P 2010.12.21. US

---

(11) E028105
(21) E 10 787797
(96) EP 20100787797 2010.12.13.
(97) EP 2510359 A1 2011.06.16.
EP 2510359 B1 2015.09.02.
(73) Araclón Biotech, S. L., 50009 Zaragoza(Zaragoza) (ES)
(72) SARASA BARRIO, José Manuel
(74) Frankné dr. Machytka Daisy, Gödölle, Kékes, Mészáros & Szabó Szabadalmi és Védjegy Iroda, 1024 Budapest, (HU)
(54) Eljárások és reagensek béta-amiloid peptidek javított detektálására
(51) G01N 33/68 (2006.01)
(13) T2
(30) 09382279 2009.12.11. EP

---

(11) E028118
(21) E 13 180386
(96) EP 20130180386 2013.08.14.
(97) EP 2837950 A1 2015.02.18.
EP 2837950 B1 2016.05.04.
(73) VEGA Grieshaber KG, 77709 Wolfach (DE)
(72) Dieterle, Levin
(74) Danubia Szabadalmi és Jogi Iroda Kft., 1051 Budapest, (HU)
(54) Radarnyaláb-eltérítő egység töltöttségszint-mérőhöz
(51) G01S 13/88 (2006.01)
G01F 23/284 (2006.01)
G01F 23/292 (2006.01)
G01F 23/296 (2006.01)
G01S 13/42 (2006.01)
H01Q 15/08 (2006.01)
(13) T2

---

(11) E027812
(21) E 12 728894
(96) EP 20120728894 2012.06.07.
(97) EP 2718751 A1 2012.12.13.

EP 2718751 B1 2015.07.22.
(73) Novartis AG, 4056 Basel (CH)
(72) BAUMAN, R., Erich
HAGMANN, Peter
PRUITT, John, Dallas
RAPPON, Joseph, Michael
(74) ifj. Szentpéteri Ádám, SBGK Szabadalmi Ügyvivői Iroda, 1062 Budapest, (HU)
(54) Nano-textúrájú szilikon hidrogél lencsék
(51) G02B 1/04 (2006.01)
B29D 11/00 (2006.01)
(13) T2
(30) 201161494914 P 2011.06.09. US

---

(11) E027813
(21) E 13 174138
(96) EP 20130174138 2013.06.27.
(97) EP 2818922 A1 2014.12.31.
EP 2818922 B1 2016.05.11.
(73) VITRONIC Dr.-Ing. Stein Bildverarbeitungssysteme GmbH, 65189 Wiesbaden (DE)
(72) Hoffmann, Burghard
Bobak, Reiner
(74) SBGK Szabadalmi Ügyvivői Iroda, 1062 Budapest, (HU)
(54) Forgalomfelügyelő készülék
(51) G03B 17/02 (2006.01)
G03B 17/08 (2006.01)
G03B 17/55 (2006.01)
G08G 1/017 (2006.01)
(13) T2

---

(11) E028139
(21) E 13 167866
(96) EP 20130167866 2013.05.15.
(97) EP 2664973 A2 2013.11.20.
EP 2664973 B1 2015.09.02.
(73) Widmann, Jürgen, 73527 Schwäbisch Gmünd (DE)
(72) Widmann, Jürgen
(74) Varannai Csaba, ADVOPATENT Szabadalmi és Védjegy Iroda, 1011 Budapest, (HU)
(54) Eljárás szerszámadatok kezelésére
(51) G05B 19/4093 (2006.01)
G05B 19/418 (2006.01)
(13) T2
(30) 102012208202 2012.05.16. DE

---

(11) E027988
(21) E 11 735603
(96) EP 20110735603 2011.06.15.
(97) EP 2553537 A1 2012.01.12.
EP 2553537 B1 2015.07.29.
(73) Siemens Aktiengesellschaft, 80333 München (DE)

(72) KLÖPPNER, Gerd
(74) Mák András, SBGK Szabadalmi Ügyvivői Iroda, 1062 Budapest, (HU)
(54) Felügyeleti- és diagnosztikai rendszer áramlásenergia géprendszerhez és áramlásenergia géprendszer
(51) G05B 19/418 (2006.01)
G05B 23/02 (2006.01)
G06F 11/30 (2006.01)
(13) T2
(30) 102010026678 2010.07.09. DE

---

(11) E027727
(21) E 11 808920
(96) EP 20110808920 2011.12.19.
(97) EP 2656159 A1 2012.06.28.
EP 2656159 B1 2015.07.01.
(73) Eurojet Medical KFT., 1151 Budapest (HU)
(72) LINDMAYER, István
(74) Ivánka Gábor, ARINOVA Szabadalmi és Védjegy Iroda, 1122 Budapest, (HU)
(54) Nyomásszabályozó szerkezet
(51) G05D 16/06 (2006.01)
(13) T2
(30) P1000680 2010.12.21. HU

---

(11) E027938
(21) E 13 761045
(96) EP 20130761045 2013.03.07.
(97) EP 2756415 A1 2013.09.19.
EP 2756415 B1 2015.10.07.
(73) International Business Machines Corporation, Armonk, New York 10504 (US)
(72) BRADBURY, Jonathan, David
SCHWARZ, Eric, Mark
SLEGEL, Timothy
GSCHWIND, Michael, Karl
(74) dr. Köteles Zoltán, SBGK Szabadalmi Ügyvivői Iroda, 1062 Budapest, (HU)
(54) Vector find element not equal utasítás
(51) G06F 9/30 (2006.01)
G06F 9/455 (2006.01)
(13) T2
(30) 201213421442 2012.03.15. US

---

(11) E027768
(21) E 06 751236
(96) EP 20060751236 2006.04.19.
(97) EP 1872209 A1 2006.10.26.
EP 1872209 B1 2016.03.30.
(73) The MathWorks, Inc., Natick, MA 01760 (US)
(72) GAUDETTE, Thomas
(74) Danubia Szabadalmi és Jogi Iroda Kft., 1051 Budapest, (HU)
(54) Grafikus felhasználói felület programozása
(51) G06F 9/44 (2006.01)

(13) T2
(30) 110182 2005.04.19. US

---

(11) E028083
(21) E 10 776344
(96) EP 20100776344 2010.11.08.
(97) EP 2430539 A1 2011.12.29.
EP 2430539 B1 2016.07.20.
(73) International Business Machines Corporation, Armonk, NY 10504 (US)
(72) SITTMANN, Gustav, III
CRADDOCK, David
GREGG, Thomas
SCHMIDT, Donald, William
BELMAR, Brenton, Francois
FARRELL, Mark
OSISEK, Damian, Leo
TARCZA, Richard
EASTON, Janet
(74) SBGK Szabadalmi Ügyvivői Iroda, 1062 Budapest, (HU)
(54) Adaptermegszakítási kérések feldolgozási sebességének vezérlése
(51) G06F 9/48 (2006.01)
(13) T2
(30) 821179 2010.06.23. US

---

(11) E027921
(21) E 12 721326
(96) EP 20120721326 2012.04.04.
(97) EP 2695110 A1 2012.10.11.
EP 2695110 B1 2015.07.29.
(73) Smart Packaging Solutions (SPS), 13106 Rousset Cedex (FR)
(72) RIPERT, Anne
VOLPE, Pierre
CUENOT, Yves-Pierre
HENAUT, Guillaume
(74) Sipos József, DANUBIA Szabadalmi és Jogi Iroda Kft., 1051 Budapest, (HU)
(54) Eljárás betétek gyártására elektronikus útlevelekhez
(51) G06K 19/077 (2006.01)
(13) T2
(30) 1101018 2011.04.05. FR

---

(11) E027873
(21) E 08 021985
(96) EP 20080021985 2008.12.18.
(97) EP 2085942 A2 2009.08.05.
EP 2085942 B1 2016.03.09.
(73) Deutsche Telekom AG, 53113 Bonn (DE)
(72) Mäthner, Nils Dr.
Hartinger, Horst Dr.
(74) SBGK Szabadalmi Ügyvivői Iroda, 1062 Budapest, (HU)

(54) Eljárás és berendezés úthasználati díjelszámoló készülékekhez a GNSS jelminőség automatikus ellenőrzésére
(51) G08C 17/02 (2006.01)
G08C 25/00 (2006.01)
H04B 17/00 (2006.01)
H04Q 9/02 (2006.01)
(13) T2
(30) 102008006628 2008.01.29. DE

---

(11) E027963
(21) E 13 720430
(96) EP 20130720430 2013.05.07.
(97) EP 2823479 A1 2014.03.20.
EP 2823479 B1 2015.07.08.
(73) Telefonaktiebolaget LM Ericsson (Publ), 164 83 Stockholm (SE)
(72) JANSSON TOFTGĂRD, Tomas
(74) Mester Tamás, SWORKS Nemzetközi Szabadalmi Ügyvivői Iroda Kft., 1011 Budapest, (HU)
(54) Komfortzaj generálása
(51) G10L 19/012 (2013.01)
G10L 19/07 (2013.01)
(13) T2
(30) 201261699448 P 2012.09.11. US

---

(11) E028001
(21) E 11 749322
(96) EP 20110749322 2011.08.24.
(97) EP 2609595 A1 2012.03.01.
EP 2609595 B1 2016.04.27.
(73) Qualcomm Incorporated, San Diego, CA 92121 (US)
(72) SHEN, Jian
HOANG, Dang, D.
BASSETT, Paul, D.
(74) Danubia Szabadalmi és Jogi Iroda Kft., 1051 Budapest, (HU)
(54) Rendszer és eljárás egy tartalom alapján címezhető memória energia felhasználásának csökkentésére
(51) G11C 15/04 (2006.01)
(13) T2
(30) 862277 2010.08.24. US

---

(11) E028113
(21) E 11 799406
(96) EP 20110799406 2011.12.13.
(97) EP 2652753 A1 2012.06.21.
EP 2652753 B1 2015.08.26.
(73) ABB Technology AG, 8050 Zürich (CH)
(72) INGOLD, Mathias
PAUL, Thomas Alfred
MANTILLA, Javier
COSSALTER, Oliver

KESSLER, Judith
MAHDIZADEH, Navid
(74) dr. Köteles Zoltán, SBGK Szabadalmi Ügyvivői Iroda, 1062 Budapest, (HU)
(54) Dielektromos szigetelő közeg
(51) H01B 3/56 (2006.01)
(13) T2
(30) PCT/EP2010/070006 2010.12.16. WO

---

(11) E027576
(21) E 12 468006
(96) EP 20120468006 2012.12.30.
(97) EP 2725588 A1 2014.04.30.
EP 2725588 B1 2016.03.02.
(73) Razvojni Center eNem Novi Materiali d.o.o., 1410 Zagorje ob Savi (SI)
(72) Boskovic Nejc
(74) Danubia Szabadalmi és Jogi Iroda Kft., 1051 Budapest, (HU)
(54) Túlfeszültségvédelmi szerelvény
(51) H01C 7/12 (2006.01)
H01H 83/10 (2006.01)
H01T 1/14 (2006.01)
(13) T2
(30) 201200318 2012.10.24. SI

---

(11) E027851
(21) E 12 743079
(96) EP 20120743079 2012.07.26.
(97) EP 2740136 A1 2013.02.07.
EP 2740136 B1 2015.07.08.
(73) ABB Technology AG, 8050 Zürich (CH)
(72) Schmidt, Matthias
(74) Sipos József, DANUBIA Szabadalmi és Jogi Iroda Kft., 1051 Budapest, (HU)
(54) Differenciálhenger villamos teljesítménykapcsolókhoz való hidromechanikus hajtás számára
(51) H01H 33/34 (2006.01)
F16F 9/49 (2006.01)
H01H 3/24 (2006.01)
H01H 3/60 (2006.01)
(13) T2
(30) 102011109227 2011.08.03. DE

---

(11) E028122
(21) E 11 250524
(96) EP 20110250524 2011.05.12.
(97) EP 2387065 A2 2011.11.16.
EP 2387065 B1 2015.08.26.
(73) Flowil International Lighting (Holding) B.V., 1097 JB Amsterdam (NL)
(72) Hooker, James
Derhaeg, Lode
(74) dr. Török Ferenc, DANUBIA Szabadalmi és Jogi Iroda Kft., 1051 Budapest, (HU)
(54) Nagynyomású kisülőlámpa kollagén bőrben történő regenerációjára

(51) **H01J 61/12** (2006.01)
A61N 5/06 (2006.01)
H01J 61/82 (2006.01)
(13) **T2**
(30) DL11282010 2010.05.13. IN

---

(11) **E028007**
(21) **E 07 857338**
(96) **EP 20070857338** 2007.12.10.
(97) **EP 2095399 A2** 2008.06.26.
EP 2095399 B1 2016.03.02.
(73) OSRAM GmbH, 80807 München (DE)
(72) ZELT, Sascha
AUER, Frank
SEICHTER, Christian
BEHR, Gerhard
WITTMANN, Klaus
HELBIG, Peter
(74) SBGK Szabadalmi Ügyvivői Iroda, 1062 Budapest, (HU)
(54) **Kétizzószálas lámpa**
(51) **H01K 1/18** (2006.01)
H01K 1/40 (2006.01)
H01K 9/08 (2006.01)
(13) **T2**
(30) 102006060419 2006.12.20. DE

---

(11) **E028140**
(21) **E 12 734827**
(96) **EP 20120734827** 2012.06.15.
(97) **EP 2724394 A1** 2012.12.27.
EP 2724394 B1 2015.08.12.
(73) Solvay Specialty Polymers Italy S.p.A., 20021 Bollate (MI) (IT)
(72) ABUSLEME, Julio A.
FAIG, Régis
PIERI, Riccardo
(74) Lezsák Gábor, Danubia Szabadalmi és Jogi Iroda Kft., 1051 Budapest, (HU)
(54) **Szekunder elemek**
(51) **H01M 2/16** (2006.01)
H01M 6/06 (2006.01)
H01M 10/0565 (2010.01)
(13) **T2**
(30) 11305799 2011.06.23. EP

---

(11) **E027818**
(21) **E 09 006705**
(96) **EP 20090006705** 2009.05.19.
(97) **EP 2124274 A1** 2009.11.25.
EP 2124274 B1 2016.03.09.
(73) Wirtz Manufacturing Co., Inc., Port Huron MI 48061-5006 (US)

(72) Wirtz, John, W.
Wirtz, John, O.
McLane, Jack, E.
(74) Danubia Szabadalmi és Jogi Iroda Kft., 1051 Budapest, (HU)
(54) Tökéletesített akkumulátorrács
(51) H01M 4/73 (2006.01)
H01M 4/20 (2006.01)
H01M 4/84 (2006.01)
H01M 10/12 (2006.01)
(13) T2
(30) 124478 2008.05.21. US

---

(11) E027961
(21) E 14 171077
(96) EP 20140171077 2009.10.24.
(97) EP 2787565 A1 2014.10.08.
EP 2787565 B1 2015.09.16.
(73) Epicentre Technologies Corporation, Madison, WI 53719 (US)
(72) Jendrisak, Jerome
Dahl, Gary
Grunenwald, Haiying Li
Caruccio, Nicholas
(74) Ivánka Gábor, ARINOVA Szabadalmi és Védjegy Iroda, 1122 Budapest, (HU)
(54) Transzpozon végső készítmények és eljárások nukleinsavak módosítására
(51) H01M 6/14 (2006.01)
H01M 6/50 (2006.01)
H01M 10/42 (2006.01)
(13) T2
(30) 108321 P 2008.10.24. US
108326 P 2008.10.24. US
108329 P 2008.10.24. US
152868 P 2009.02.16. US
155431 P 2009.02.25. US
184530 P 2009.06.05. US

---

(11) E027984
(21) E 11 779486
(96) EP 20110779486 2011.09.20.
(97) EP 2619836 A2 2012.03.29.
EP 2619836 B1 2015.08.05.
(73) HE3DA S.r.o., 19900 Praha 9-Letnany (CZ)
(72) PROCHAZKA (Jr.), Jan
PROCHAZKA (Sr.), Jan
POLIVKA, Jaroslav
POSTLER, Jiri
(74) Dr. Gödölle István, Gödölle, Kékes, Mészáros & Szabó Szabadalmi és Védjegy Iroda, 1024 Budapest, (HU)
(54) Lítium akkumulátor
(51) H01M 10/02 (2006.01)
H01M 2/40 (2006.01)

H01M 4/02 (2006.01)
H01M 10/04 (2006.01)
H01M 10/052 (2010.01)
H01M 10/42 (2006.01)
H01M 10/613 (2014.01)
H01M 10/647 (2014.01)
H01M 10/654 (2014.01)
H01M 10/6554 (2014.01)
H01M 10/6557 (2014.01)
H01M 10/6568 (2014.01)
H01M 10/663 (2014.01)
(13) T2
(30) 20100703 2010.09.23. CZ

---

(11) E027535
(21) E 12 816232
(96) EP 20120816232 2012.11.23.
(97) EP 2810342 A1 2013.08.08.
EP 2810342 B1 2015.06.10.
(73) Harting Electric GmbH & Co. KG, 32339 Espelkamp (DE)
(72) BECKSTEDT, Alexej
Rüter, Andreas
Meier, Heiko
(74) Sipos József, DANUBIA Szabadalmi és Jogi Iroda Kft., 1051 Budapest, (HU)
(54) Elektromos csatlakozóelem
(51) H01R 13/447 (2006.01)
H01R 4/36 (2006.01)
H01R 9/24 (2006.01)
H01R 13/502 (2006.01)
H01R 13/514 (2006.01)
H01R 13/518 (2006.01)
(13) T2
(30) 102012100815 2012.02.01. DE

---

(11) E027759
(21) E 11 187480
(96) EP 20110187480 2011.11.02.
(97) EP 2590275 A1 2013.05.08.
EP 2590275 B1 2016.03.02.
(73) Schleuniger Holding AG, 3608 Thun (CH)
(72) SCHÜTZ, Peter
(74) dr. Markó József, 1014 Budapest, (HU)
(54) Vezetéktájoló szerkezet
(51) H01R 43/052 (2006.01)
H01R 43/28 (2006.01)
(13) T2

---

(11) E027692
(21) E 12 728556

(96) EP 20120728556 2012.06.20.
(97) EP 2727203 A2 2013.01.03.
EP 2727203 B1 2015.12.16.
(73) BSH Hausgeräte GmbH, 81739 München (DE)
(72) GOLAVSEK, Samo
DANIJEL, Roman
DECMAN, Igor
SEMEJA, Uros
(74) SBGK Szabadalmi Ügyvivői Iroda, 1062 Budapest, (HU)
(54) Tartóeszköz kábelszerű elemek összevezetésére
(51) H02G 3/32 (2006.01)
(13) T2
(30) 102011078373 2011.06.30. DE

---

(11) E027848
(21) E 12 751520
(96) EP 20120751520 2012.08.30.
(97) EP 2751954 A1 2013.03.07.
EP 2751954 B1 2015.08.19.
(73) Nagravision S.A., 1033 Cheseaux-sur-Lausanne (CH)
(72) BURCKARD, Antoine
(74) Sipos József, DANUBIA Szabadalmi és Jogi Iroda Kft., 1051 Budapest, (HU)
(54) Rendszer és eljárás fogyasztó berendezések működésének vezérlésére
(51) H02J 4/00 (2006.01)
H04L 12/28 (2006.01)
(13) T2
(30) 11179835 2011.09.02. EP
201161530405 P 2011.09.02. US

---

(11) E027954
(21) E 12 755845
(96) EP 20120755845 2012.09.03.
(97) EP 2773884 A1 2013.05.10.
EP 2773884 B1 2016.03.02.
(73) Robert Bosch GmbH, 70442 Stuttgart (DE)
(72) HEIN, Bernd
RIEHL, Guenther
KOTLARSKI, Thomas
MAHFOUDH, Samir
(74) SBGK Szabadalmi Ügyvivői Iroda, 1062 Budapest, (HU)
(54) Tartóeszköz egy gépegység, különösen egy szivattyú gépjárműhöz való rögzítésére
(51) H02K 5/22 (2006.01)
(13) T2
(30) 102011085558 2011.11.02. DE

---

(11) E027834
(21) E 11 801642
(96) EP 20110801642 2011.12.01.
(97) EP 2647110 A2 2012.06.07.

EP 2647110 B1 2016.03.16.
(73) Robert Bosch GmbH, 70442 Stuttgart (DE)
(72) WOLF, Gert
HERBOLD, Klaus
WEBER, Gerlinde
RAU, Eberhard
MUELLER, Alexander
KREUZER, Helmut
REUTLINGER, Kurt
SCHWARZKOPF, Christoph
(74) SBGK Szabadalmi Ügyvivői Iroda, 1062 Budapest, (HU)
(54) Eljárás villamos gép, különösen váltóáramú generátor állórésztekercsének előállítására
(51) H02K 15/06 (2006.01)
(13) T2
(30) 102010053718 2010.12.01. DE
102010053719 2010.12.01. DE

---

(11) E027907
(21) E 14 160496
(96) EP 20140160496 2012.01.12.
(97) EP 2768144 A2 2014.08.20.
EP 2768144 B1 2016.03.23.
(73) GE Video Compression, LLC, Albany, NY 12211 (US)
(72) MARPE, Detlev
Nguyen, Tung
SCHWARZ, Heiko
Wiegand, Thomas
(74) Danubia Szabadalmi és Jogi Iroda Kft., 1051 Budapest, (HU)
(54) Entrópia kódolási és dekódolási séma
(51) H03M 7/40 (2006.01)
H04N 19/13 (2014.01)
(13) T2
(30) 201161432884 P 2011.01.14. US

---

(11) E027864
(21) E 13 724852
(96) EP 20130724852 2013.04.30.
(97) EP 2850815 A1 2013.11.21.
EP 2850815 B1 2016.06.29.
(73) Airbus Defence and Space Oy, 00380 Helsinki (FI)
(72) AHONEN, Mikko
KATAIKKO, Mika
PESONEN, Juha-Pekka
NEVALAINEN, Jari
HAKKARAINEN, Tomi
VAARANIEMI, Ismo
REINILÄ, Jarno
(74) SBGK Szabadalmi Ügyvivői Iroda, 1062 Budapest, (HU)
(54) Befogó mobil terminálhoz

(51) **H04B 1/3877** (2015.01)
H04M 1/04 (2006.01)
(13) **T2**
(30) 20125513 2012.05.14. FI
20126196 2012.11.14. FI

---

(11) **E027977**
(21) **E 12 758573**
(96) **EP 20120758573** 2012.08.21.
(97) **EP 2748936 A1** 2013.02.28.
EP 2748936 B1 2016.02.24.
(73) Senstronic (Société Par Actions Simplifiée), 67700 Saverne (FR)
(72) FRANC, Joël
KIRCHDOERFFER, Rémy
(74) SBGK Szabadalmi Ügyvivői Iroda, 1062 Budapest, (HU)
(54) **Kommunikációs eljárás konfigurálás és/vagy lekérdezés céljára, valamint rendszer az eljárás megvalósítására**
(51) **H04B 3/54** (2006.01)
(13) **T2**
(30) 1157470 2011.08.23. FR

---

(11) **E027490**
(21) **E 13 170158**
(96) **EP 20130170158** 2010.08.17.
(97) **EP 2634930 A2** 2013.09.04.
EP 2634930 B1 2015.12.02.
(73) Panasonic Intellectual Property Management Co., Ltd., Osaka 540-6207 (JP)
(72) PETROV, Mihail
Kimura, Tomohiro
(74) PINTZ ÉS TÁRSAI, Szabadalmi, Védjegy és Jogi Iroda Kft., 1539 Budapest, (HU)
(54) **Forgatott többdimenziós konstellációk javított sokféleséghez halkulási csatornákban**
(51) **H04B 7/02** (2006.01)
H04J 11/00 (2006.01)
(13) **T2**
(30) 09168370 2009.08.21. EP

---

(11) **E028112**
(21) **E 07 814155**
(96) **EP 20070814155** 2007.08.16.
(97) **EP 2052468 A2** 2008.02.21.
EP 2052468 B1 2015.09.16.
(73) QUALCOMM Incorporated, San Diego, California 92121 (US)
(72) BLANZ, Josef J.
FERNANDEZ-CORBATON, Ivan Jesus
(74) Sipos József, DANUBIA Szabadalmi és Jogi Iroda Kft., 1051 Budapest, (HU)
(54) **Előkódolási vezérlési jelzés (PCI) és csatornaminőség jelzés (CQI) visszacsatolása egy vezeték nélküli kommunikációs rendszerben**
(51) **H04B 7/06** (2006.01)
(13) **T2**

(30) 838677 P 2006.08.18. US

---

(11) E027676
(21) E 12 786878
(96) EP 20120786878 2012.10.31.
(97) EP 2777198 A1 2013.05.16.
EP 2777198 B1 2015.12.30.
(73) Telefonaktiebolaget LM Ericsson (publ), 164 83 Stockholm (SE)
(72) Jöngren, George
(74) SBGK Szabadalmi Ügyvivői Iroda, 1062 Budapest, (HU)
(54) CSI jelentés CSI-RS erőforrások halmazára
(51) H04L 1/00 (2006.01)
H04B 7/02 (2006.01)
(13) T2
(30) 201161557509 P 2011.11.09. US

---

(11) E027981
(21) E 08 744059
(96) EP 20080744059 2008.03.19.
(97) EP 2137875 A1 2008.09.25.
EP 2137875 B1 2016.03.16.
(73) Telcordia Technologies, Inc., Piscataway, NJ 08854-4157 (US)
(72) ZHANG, Tao
DI CRESCENZO, Giovanni
PIETROWICZ, Stanley
VAN DEN BERG, Eric
WHITE, Robert, G.
(74) Advopatent Szabadalmi és Védjegy Iroda, 1255 Budapest, (HU)
(54) Járműszegmens-tanúsítványok kezelése megosztott tanúsítványsémák használatával
(51) H04L 9/08 (2006.01)
H04L 9/00 (2006.01)
H04L 9/32 (2006.01)
(13) T2
(30) 918742 P 2007.03.19. US
51241 2008.03.19. US

---

(11) E027808
(21) E 14 020021
(96) EP 20140020021 2010.08.24.
(97) EP 2797276 A1 2014.10.29.
EP 2797276 B1 2016.05.25.
(73) Qualcomm Incorporated, San Diego, CA 92121-1714 (US)
(72) Jones, Vincent, Knowles
Van Nee, Didier, Johannes, Richard
SAMPATH, Hemanth
(74) Danubia Szabadalmi és Jogi Iroda Kft., 1051 Budapest, (HU)
(54) Legacy eszközöket támogató IEEE 802.11ac előtagok
(51) H04L 27/26 (2006.01)
H04L 27/34 (2006.01)

(13) T2
(30) 236815 P 2009.08.25. US
239152 P 2009.09.02. US
861428 2010.08.23. US

---

(11) E027832
(21) E 10 845478
(96) EP 20100845478 2010.02.11.
(97) EP 2487856 A1 2011.08.18.
EP 2487856 B1 2016.04.20.
(73) Huawei Technologies Co., Ltd., Longgang District, Shenzhen Guangdong 518129 (CN)
(72) YANG, Weiwei
(74) Danubia Szabadalmi és Jogi Iroda Kft., 1051 Budapest, (HU)
(54) Eljárás, berendezés és rendszer médiafolyam átviteli kulcs működtetésére
(51) H04L 29/06 (2006.01)
H04L 29/08 (2006.01)
(13) T2

---

(11) E027682
(21) E 11 749928
(96) EP 20110749928 2011.07.28.
(97) EP 2599319 A1 2012.02.02.
EP 2599319 B1 2015.12.16.
(73) S.I.SV.EL. Societa' Italiana per lo Sviluppo dell'Elettronica S.p.A., 10060 None (TO) (IT)
(72) PENNISI, Dario
BALLOCCA, Giovanni
D'AMATO, Paolo
(74) Danubia Szabadalmi és Jogi Iroda Kft., 1051 Budapest, (HU)
(54) Eljárás egy háromdimenziós tartalomra vonatkozó képek kombinálására
(51) H04N 13/00 (2006.01)
(13) T2
(30) TO20100652 2010.07.28. IT

---

(11) E027625
(21) E 15 151227
(96) EP 20150151227 2010.07.30.
(97) EP 2866447 A2 2015.04.29.
EP 2866447 B1 2016.05.25.
(73) Deutsche Telekom AG, 53113 Bonn (DE)
(72) Argyropoulos, Savvas
Feiten, Bernhard
Garcia, Marie-Neige
List, Peter
Raake, Alexander
(74) Danubia Szabadalmi és Jogi Iroda Kft., 1051 Budapest, (HU)
(54) Eljárás és berendezés egy videó szekvencia minőségének értékelésére egy videó dekóder bemeneti bitfolyamának egy külső videó dekóder által kapott feldolgozott videó szekvenciával történő ideiglenes szinkronizálása révén
(51) H04N 17/00 (2006.01)

(13) T2

---

(11) E027592
(21) E 12 791589
(96) EP 20120791589 2012.10.05.
(97) EP 2777162 A1 2013.05.16.
EP 2777162 B1 2015.08.19.
(73) Qualcomm Incorporated, San Diego, CA 92121-1714 (US)
(72) CHIEN, Wei-Jung
SOLE ROJALS, Joel
KARCZEWICZ, Marta
(74) Sipos József, DANUBIA Szabadalmi és Jogi Iroda Kft., 1051 Budapest, (HU)
(54) Szövegkörnyezet csökkentés szövegkörnyezethez alkalmazkodó bináris aritmetikai kódoláshoz
(51) H04N 19/13 (2014.01)
H04N 19/103 (2014.01)
H04N 19/174 (2014.01)
H04N 19/176 (2014.01)
H04N 19/50 (2014.01)
H04N 19/91 (2014.01)
(13) T2
(30) 201161557325 P 2011.11.08. US
201161561911 P 2011.11.20. US
201213645296 2012.10.04. US

---

(11) E027993
(21) E 11 855586
(96) EP 20110855586 2011.10.06.
(97) EP 2664141 A1 2012.07.19.
EP 2664141 B1 2015.08.12.
(73) Telefonaktiebolaget LM Ericsson (PUBL), 164 83 Stockholm (SE)
(72) NORKIN, Andrey
ANDERSSON, Kenneth
SJÖBERG, Rickard
(74) dr. Köteles Zoltán, SBGK Szabadalmi Ügyvivői Iroda, 1062 Budapest, (HU)
(54) Szűrés feloldása
(51) H04N 19/176 (2014.01)
H04N 19/117 (2014.01)
H04N 19/14 (2014.01)
H04N 19/61 (2014.01)
H04N 19/82 (2014.01)
H04N 19/86 (2014.01)
(13) T2
(30) 201161432751 P 2011.01.14. US

---

(11) E028134
(21) E 05 015337
(96) EP 20050015337 2004.03.03.
(97) EP 1608181 A2 2005.12.21.
EP 1608181 B1 2015.09.02.

(73) LG Electronics, Inc., Seoul (KR)
(72) Soh, Yoon Seong
Jeon, Byeong Moon
(74) ADVOPATENT Szabadalmi és Védjegy Iroda, 1255 Budapest, (HU)
(54) Referenciaképek kiválasztása váltott soros videoadatok kódolásához
(51) H04N 19/573 (2014.01)
H04N 19/58 (2014.01)
H04N 19/61 (2014.01)
(13) T2
(30) 2003013198 2003.03.03. KR

---

(11) E028145
(21) E 09 003045
(96) EP 20090003045 2004.03.03.
(97) EP 2066130 A1 2009.06.03.
EP 2066130 B1 2015.09.02.
(73) LG Electronics Inc., Seoul 150-721 (KR)
(72) Soh, Yoon-Seong
Jeon, Byeong-Moon
(74) ADVOPATENT Szabadalmi és Védjegy Iroda, 1255 Budapest, (HU)
(54) Eljárás referenciakép kiválasztására
(51) H04N 19/61 (2014.01)
H04N 19/573 (2014.01)
H04N 19/577 (2014.01)
H04N 19/58 (2014.01)
(13) T2
(30) 20030013198 2003.03.03. KR

---

(11) E027914
(21) E 13 192450
(96) EP 20130192450 2009.04.22.
(97) EP 2701412 A1 2014.02.26.
EP 2701412 B1 2016.03.23.
(73) Qualcomm Incorporated, San Diego, CA 92121-1714 (US)
(72) Tinnakornsrisuphap, Peerapol
Ulupinar, Fatih
Nasielski, John Wallace
Wang, JUN
Agashe, Parag Arun
Gupta, Rajarshi
Rezaiifar Ramin
(74) Danubia Szabadalmi és Jogi Iroda Kft., 1051 Budapest, (HU)
(54) Helyi IP hozzáférési séma
(51) H04W 8/08 (2009.01)
(13) T2
(30) 47700 2008.04.24. US
427178 2009.04.21. US

---

(11) E028005

(21) E 09 742194
(96) EP 20090742194 2009.05.04.
(97) EP 2274941 A1 2009.11.12.
EP 2274941 B1 2015.09.30.
(73) Airbus Defence and Space Oy, 00380 Helsinki (FI)
(72) LAAKSONEN, Pirkko
(74) Mák András, SBGK Szabadalmi Ügyvivői Iroda, 1062 Budapest, (HU)
(54) Közös vezérlőcsatorna terhelés kiegyenlítés kommunikációs rendszerben
(51) H04W 28/08 (2009.01)
H04L 5/00 (2006.01)
H04W 84/08 (2009.01)
H04W 88/06 (2009.01)
(13) T2
(30) 20085437 2008.05.09. FI

---

(11) E027868
(21) E 12 734672
(96) EP 20120734672 2012.01.10.
(97) EP 2645774 A1 2013.10.02.
EP 2645774 B1 2016.01.06.
(73) Huawei Technologies Co., Ltd., Longgang District, ShenzhenGuangdong 518129 (CN)
(72) ZHANG, Tao
LIN, Bo
ZHOU, Zheng
(74) Danubia Szabadalmi és Jogi Iroda Kft., 1051 Budapest, (HU)
(54) Eljárások és berendezések egy felhasználói készülék szövegfüggő erőforrásainak felszabadítására
(51) H04W 36/00 (2009.01)
H04W 76/06 (2009.01)
(13) T2
(30) 201110004406 2011.01.10. CN

---

(11) E027836
(21) E 07 862380
(96) EP 20070862380 2007.11.29.
(97) EP 2098024 A1 2008.07.24.
EP 2098024 B1 2016.04.27.
(73) Intel Corporation, Santa Clara, CA 95052 (US)
(72) QI, Emily, H.
FUDIM, Max
MACIOCCO, Christian
HATTIG, Myron
GINZBURG, Boris
(74) Danubia Szabadalmi és Jogi Iroda Kft., 1051 Budapest, (HU)
(54) Technikák alapvető szolgáltatás készleteken keresztül veszteségmentes csomag átmenetre vezeték nélküli hálózatokban
(51) H04W 36/02 (2009.01)
(13) T2
(30) 648338 2006.12.28. US

---

(11) E027798
(21) E 09 799225
(96) EP 20090799225 2009.12.23.
(97) EP 2382819 A1 2010.07.08.
EP 2382819 B1 2016.05.04.
(73) QUALCOMM Incorporated, San Diego, California 92121 (US)
(72) HSU, Liangchi
GHOLMIEH, Aziz
PATIL, Kiran, KishanRao
VASUDEVAN, Guruvayurappan
(74) Danubia Szabadalmi és Jogi Iroda Kft., 1051 Budapest, (HU)
(54) Eljárás és berendezés szinkronizálásra egy átadási hiba alatt egy vezeték nélküli kommunikációs rendszerben
(51) H04W 36/08 (2009.01)
(13) T2
(30) 141037 P 2008.12.29. US
643915 2009.12.21. US

---

(11) E028090
(21) E 10 756650
(96) EP 20100756650 2010.03.19.
(97) EP 2412191 A2 2010.09.30.
EP 2412191 B1 2016.06.15.
(73) QUALCOMM Incorporated, San Diego, California 92121-1714 (US)
(72) KRISHNASWAMY, Dilip
(74) Danubia Szabadalmi és Jogi Iroda Kft., 1051 Budapest, (HU)
(54) Berendezések és eljárások whitespace kommunikációra
(51) H04W 36/14 (2009.01)
H04W 48/18 (2009.01)
H04W 72/08 (2009.01)
H04W 76/02 (2009.01)
H04W 88/06 (2009.01)
(13) T2
(30) 163706 P 2009.03.26. US
628647 2009.12.01. US

---

(11) E028004
(21) E 09 749307
(96) EP 20090749307 2009.11.09.
(97) EP 2363002 A1 2010.05.14.
EP 2363002 B1 2016.04.27.
(73) QUALCOMM Incorporated, San Diego, California 92121 (US)
(72) SINGH, Damanjit
CHEN, Jen Mei
DESHPANDE, Manoj, M.
PICA, Francesco
(74) Danubia Szabadalmi és Jogi Iroda Kft., 1051 Budapest, (HU)
(54) Elsődleges zagyválókódok és frekvencialisták optimalizált jelzése vezeték nélküli kommunikációban
(51) H04W 48/12 (2009.01)

H04W 4/08 (2009.01)
H04W 48/02 (2009.01)
H04W 84/04 (2009.01)
(13) T2
(30) 112532 P 2008.11.07. US
113091 P 2008.11.10. US
115491 P 2008.11.17. US
573541 2009.10.05. US

---

(11) E027807
(21) E 10 761897
(96) EP 20100761897 2010.04.09.
(97) EP 2418887 A2 2010.10.14.
EP 2418887 B1 2015.08.05.
(73) LG Electronics Inc., Seoul 150-721 (KR)
(72) HAN, Seunghee
LEE, Daewon
KWON, Yeong Hyeon
(74) Sipos József, DANUBIA Szabadalmi és Jogi Iroda Kft., 1051 Budapest, (HU)
(54) Eljárás és berendezés pozicionálási referenciajel küldésére vezeték nélküli kommunikációs rendszerben
(51) H04W 64/00 (2009.01)
H04J 11/00 (2006.01)
H04L 5/00 (2006.01)
H04L 27/26 (2006.01)
H04W 56/00 (2009.01)
(13) T2
(30) 168356 P 2009.04.10. US
173607 P 2009.04.29. US
176450 P 2009.05.07. US
20100032290 2010.04.08. KR

---

(11) E027999
(21) E 09 773049
(96) EP 20090773049 2009.06.30.
(97) EP 2298018 A1 2010.01.07.
EP 2298018 B1 2016.05.18.
(73) Qualcomm Incorporated, San Diego, CA 92121 (US)
(72) TOUBOUL, ASSAF
BARAK, OZ
(74) Danubia Szabadalmi és Jogi Iroda Kft., 1051 Budapest, (HU)
(54) Vezeték nélküli backhaul
(51) H04W 72/04 (2009.01)
(13) T2
(30) 76708 P 2008.06.30. US

---

(11) E028092
(21) E 11 767569
(96) EP 20110767569 2011.09.28.
(97) EP 2622934 A1 2012.04.05.

EP 2622934 B1 2016.06.22.
(73) Qualcomm Incorporated, San Diego, CA 92121 (US)
(72) WENTINK, Maarten Menzo
(74) Danubia Szabadalmi és Jogi Iroda Kft., 1051 Budapest, (HU)
(54) Régi rendszerekkel (legacy) kompatibilis vezérlőkeretek
(51) H04W 80/02 (2009.01)
H04L 29/12 (2006.01)
(13) T2
(30) 201113245555 2011.09.26. US
388896 P 2010.10.01. US

---

(11) E028047
(21) E 12 152552
(96) EP 20120152552 2012.01.25.
(97) EP 2482617 A1 2012.08.01.
EP 2482617 B1 2015.08.05.
(73) Midas Wei Trading Co., Ltd., Taipei, Taiwan (CN)
Champion Elite Company Limited, Tortola (VG)
(72) Wei, Tao-Chin
Yu, Kuo-Yi
(74) Mester Tamás, SWORKS Nemzetközi Szabadalmi Ügyvivői Iroda Kft., 1011 Budapest, (HU)
(54) Világítódióda (LED) védőkapcsolás
(51) H05B 33/08 (2006.01)
(13) T2
(30) 100103638 2011.01.31. TW

---

(11) E028044
(21) E 12 790696
(96) EP 20120790696 2012.08.16.
(97) EP 2745658 A1 2013.02.28.
EP 2745658 B1 2015.06.24.
(73) Earthone Circuit Technologies Corporation, Carlsbad, CA 92008 (US)
(72) WISMANN, William
(74) Lezsák Gábor, Danubia Szabadalmi és Jogi Iroda Kft., 1051 Budapest, (HU)
(54) Eljárás vezetőképes kép előállítására egy nem-vezető felületen
(51) H05K 3/10 (2006.01)
H01L 21/288 (2006.01)
H01L 21/768 (2006.01)
H05K 3/18 (2006.01)
H05K 3/38 (2006.01)
(13) T2
(30) 201161525662 P 2011.08.19. US
201161568736 P 2011.12.09. US
201213403797 2012.02.23. US

A rovat 422 darab közlést tartalmaz.

Európai szabadalom igénypontokon kívüli szövegének magyar nyelvű fordítása

(11) E028117
(21) E 12 723230
(96) EP 20120723230 2012.05.08.
(97) EP 2706883 A1 2012.11.15.
EP 2706883 B1 2015.12.30.
(73) SF3 Limited, Birmingham B16 0QZ (GB)
(72) DEBENEDICTIS, Alfredo
HOLLAND, Janusz Lucien
(74) SBGK Szabadalmi Ügyvivői Iroda, 1062 Budapest, (HU)
(54) Tökéletesített hajformázó szerkezet
(51) A45D 2/18 (2006.01)
A45D 2/00 (2006.01)
A45D 2/14 (2006.01)
(13) T10
(30) 201107671 2011.05.09. GB

---

(11) E028132
(21) E 10 768898
(96) EP 20100768898 2010.10.06.
(97) EP 2485724 A1 2011.04.14.
EP 2485724 B1 2016.02.10.
(73) Dompé farmaceutici s.p.a., 20122 Milano (IT)
(72) PIEMONTI, Lorenzo
DAFFONCHIO, Luisa
ALLEGRETTI, Marcello
(74) SBGK Szabadalmi Ügyvivői Iroda, 1062 Budapest, (HU)
(54) Szulfonamidok diabetes megelőzésére
(51) A61K 31/185 (2006.01)
A61P 3/10 (2006.01)
(13) T10
(30) 09172365 2009.10.06. EP

A rovat 2 darab közlést tartalmaz.

Felszólalási eljárásban módosított európai szabadalom szövege fordításának benyújtása

(11) E000808
(21) E 03 007242
(96) EP 20030007242 2003.03.31.
(97) EP 1354607 A1 2003.10.22.
EP 1354607 B1 2006.07.12.
(73) Fresenius Medical Care Deutschland GmbH, 61352 Bad Homburg v.d.H. (DE)
(72) dr. Zimmeck, Thomas
(74) Ravadits Imre, DANUBIA Szabadalmi és Védjegy Iroda Kft., 1051 Budapest, (HU)
(54) Két különálló oldat kombinációja peritonealis dialízishez és ezt tartalmazó kétkamrás tasak
(51) A61M 1/28 (2006.01)
A61K 33/14 (2006.01)
(13) T5
(30) 20021017356 2002.04.18. DE

---

(11) E012081
(21) E 04 388072
(96) EP 20040388072 2004.10.26.
(97) EP 1652586 A1 2006.05.03.
EP 1652586 B1 2011.06.29.
(73) FLSmidth A/S, 2500 Valby (DK)
(72) Reyes, Victor
Taarning, Claus
(74) Kovács Ivánné, DANUBIA Szabadalmi és Jogi Iroda Kft., 1051 Budapest, (HU)
(54) Impulzusgenerátor rendszer elektrosztatikus leválasztókhoz
(51) B03C 3/68 (2006.01)
(13) T5

---

(11) E013502
(21) E 11 155890
(96) EP 20110155890 2003.04.30.
(97) EP 2347901 A1 2011.07.27.
EP 2347901 B1 2011.12.21.
(73) ASM VECTORGUARD LIMITED, Kilmarnock, Ayrshire,KA1 2DJ (GB)
(72) Hall, James Graham
Shaw, Fraser
(74) Mák András, SBGK Szabadalmi Ügyvivői Iroda, 1062 Budapest, (HU)
(54) Szitanyomó egység
(51) B41F 15/36 (2006.01)
B41N 1/24 (2006.01)
H05K 3/12 (2006.01)
(13) T5
(30) 0210102 2002.05.02. GB
0225130 2002.10.29. GB

---

(11) E006365
(21) E 03 748062

(96) EP 20030748062 2003.09.18.
(97) EP 1545902 A2 2004.04.08.
EP 1545902 B1 2008.07.23.
(73) Giesecke & Devrient GmbH, 81667 München (DE)
(72) BURCHARD, Theo
KELLER, Mario
TAUBER, Reinhard
SEIDLER, Rudolf
(74) Kis-Kovács Annemarie, DANUBIA Szabadalmi és Jogi Iroda Kft., 1051 Budapest, (HU)
(54) Biztonsági papír
(51) B42D 15/00 (2006.01)
(13) T5
(30) 10243653 2002.09.19. DE

A rovat 4 darab közlést tartalmaz.

Vegyes európai szabadalmi közlemények

Jogutódlás

(11) E005247
(21) E 04 708802
(73) Prometic Pharma SMT Limited, Cambridge CB23 7AJ (GB)
(74) Gödölle, Kékes, Mészáros & Szabó Szabadalmi és Védjegy Iroda, 1024 Budapest, (HU)

---

(11) E008632
(21) E 07 787688
(73) Femalon S.P.R.L., 4460 Grâce-Hollogne (BE)
(74) Gödölle, Kékes, Mészáros & Szabó Szabadalmi és Védjegy Iroda, 1024 Budapest, (HU)

---

(11) E008685
(21) E 05 826812
(73) Aventisub LLC, Greenville, Delaware (US)
(74) Dr. Kocsomba Nelli Ügyvédi Iroda, 1143 Budapest, (HU)

---

(11) E011053
(21) E 06 822565
(73) SnapTrack, Inc., San Diego, California (US)
(74) DANUBIA Szabadalmi és Jogi Iroda Kft., 1051 Budapest, (HU)

---

(11) E011832
(21) E 08 021641
(73) SnapTrack, Inc., San Diego, California (US)
(74) DANUBIA Szabadalmi és Jogi Iroda Kft., 1051 Budapest, (HU)

---

(11) E011914
(21) E 08 759716
(73) ARLANXEO Deutschland GmbH, 41540 Dormagen (DE)
(74) Danubia Szabadalmi és Jogi Iroda Kft., 1051 Budapest, (HU)

---

(11) E013450
(21) E 08 022171
(73) Optis Wireless Technology, LLC, Plano, Texas (US)
(74) Danubia Szabadalmi és Jogi Iroda Kft., 1051 Budapest, (HU)

---

(11) E013628
(21) E 09 015517
(73) SnapTrack, Inc., San Diego, California (US)
(74) DANUBIA Szabadalmi és Jogi Iroda Kft., 1051 Budapest, (HU)

---

(11) E014002
(21) E 09 173093
(73) ARLANXEO Deutschland GmbH, 41540 Dormagen (DE)

(74) Danubia Szabadalmi és Jogi Iroda Kft., 1051 Budapest, (HU)

---

(11) E015079
(21) E 10 187791
(73) SnapTrack, Inc., San Diego, California (US)
(74) DANUBIA Szabadalmi és Jogi Iroda Kft., 1051 Budapest, (HU)

---

(11) E015545
(21) E 08 857778
(73) Philips Lighting Holding B.V., 5656 AE Eindhoven (NL)

---

(11) E017463
(21) E 09 814088
(73) Optis Wireless Technology, LLC, Plano, Texas (US)
(74) Danubia Szabadalmi és Jogi Iroda Kft., 1051 Budapest, (HU)

---

(11) E017553
(21) E 05 784428
(73) Kastle Therapeutics, LLC, Chicago (US)
(74) DANUBIA Szabadalmi és Jogi Iroda Kft., 1051 Budapest, (HU)

---

(11) E019352
(21) E 10 180483
(73) Kastle Therapeutics, LLC, Chicago (US)
(74) DANUBIA Szabadalmi és Jogi Iroda Kft., 1051 Budapest, (HU)

---

(11) E019388
(21) E 03 789763
(73) Kastle Therapeutics, LLC, Chicago (US)
(74) DANUBIA Szabadalmi és Jogi Iroda Kft., 1051 Budapest, (HU)

---

(11) E021663
(21) E 04 818743
(73) Prometic Pharma SMT Limited, Cambridge CB23 7AJ (GB)
(74) Gödölle, Kékes, Mészáros & Szabó Szabadalmi és Védjegy Iroda, 1024 Budapest, (HU)

---

(11) E022032
(21) E 12 188532
(73) Optis Wireless Technology, LLC, Plano, Texas (US)
(74) Danubia Szabadalmi és Jogi Iroda Kft., 1051 Budapest, (HU)

---

(11) E022098
(21) E 11 703902
(73) ARLANXEO Deutschland GmbH, 41540 Dormagen (DE)
(74) Danubia Szabadalmi és Jogi Iroda Kft., 1051 Budapest, (HU)

---

(11) E023585
(21) E 09 708983
(73) SnapTrack, Inc., San Diego, California (US)
(74) DANUBIA Szabadalmi és Jogi Iroda Kft., 1051 Budapest, (HU)

---

(11) E023586
(21) E 09 828281
(73) Henkel IP & Holding GmbH, Düsseldorf (DE)

---

(11) E023592
(21) E 12 001302
(73) HSM Lackiersysteme 1.Patentverwertungs UG (haftungsbeschränkt), Ostfildern (DE)
(74) Arinova Szabadalmi és Védjegy Iroda, 1122 Budapest, (HU)

---

(11) E024629
(21) E 12 714014
(73) ARLANXEO Deutschland GmbH, 41540 Dormagen (DE)
(74) Danubia Szabadalmi és Jogi Iroda Kft., 1051 Budapest, (HU)

---

(11) E026284
(21) E 11 171206
(73) Kastle Therapeutics, LLC, Chicago (US)
(74) DANUBIA Szabadalmi és Jogi Iroda Kft., 1051 Budapest, (HU)

---

(11) E028484
(21) E 11 785633
(73) ARLANXEO Deutschland GmbH, 41540 Dormagen (DE)
(74) Danubia Szabadalmi és Jogi Iroda Kft., 1051 Budapest, (HU)

---

(11) E028903
(21) E 11 710490
(73) ARLANXEO Deutschland GmbH, 41540 Dormagen (DE)
(74) Danubia Szabadalmi és Jogi Iroda Kft., 1051 Budapest, (HU)

A rovat 25 darab közlést tartalmaz.

Képviseleti megbízás

(21) E 04 708802
(73) Prometic Pharma SMT Limited, Cambridge CB23 7AJ (GB)
(74) Gödölle, Kékes, Mészáros & Szabó Szabadalmi és Védjegy Iroda, 1024 Budapest, (HU)

---

(21) E 07 787688
(73) Femalon S.P.R.L., 4460 Grâce-Hollogne (BE)
(74) Gödölle, Kékes, Mészáros & Szabó Szabadalmi és Védjegy Iroda, 1024 Budapest, (HU)

---

(21) E 05 826812
(73) Aventisub LLC, Greenville, Delaware (US)
(74) Dr. Kocsomba Nelli Ügyvédi Iroda, 1143 Budapest, (HU)

---

(21) E 06 822565
(73) SnapTrack, Inc., San Diego, California (US)
(74) DANUBIA Szabadalmi és Jogi Iroda Kft., 1051 Budapest, (HU)

---

(21) E 08 021641
(73) SnapTrack, Inc., San Diego, California (US)
(74) DANUBIA Szabadalmi és Jogi Iroda Kft., 1051 Budapest, (HU)

---

(21) E 08 759716
(73) ARLANXEO Deutschland GmbH, 41540 Dormagen (DE)
(74) Danubia Szabadalmi és Jogi Iroda Kft., 1051 Budapest, (HU)

---

(21) E 08 022171
(73) Optis Wireless Technology, LLC, Plano, Texas (US)
(74) Danubia Szabadalmi és Jogi Iroda Kft., 1051 Budapest, (HU)

---

(21) E 09 015517
(73) SnapTrack, Inc., San Diego, California (US)
(74) DANUBIA Szabadalmi és Jogi Iroda Kft., 1051 Budapest, (HU)

---

(21) E 09 173093
(73) ARLANXEO Deutschland GmbH, 41540 Dormagen (DE)
(74) Danubia Szabadalmi és Jogi Iroda Kft., 1051 Budapest, (HU)

---

(21) E 10 187791
(73) SnapTrack, Inc., San Diego, California (US)
(74) DANUBIA Szabadalmi és Jogi Iroda Kft., 1051 Budapest, (HU)

---

(21) E 08 857778
(73) Philips Lighting Holding B.V., 5656 AE Eindhoven (NL)

---

(21) E 09 814088
(73) Optis Wireless Technology, LLC, Plano, Texas (US)
(74) Danubia Szabadalmi és Jogi Iroda Kft., 1051 Budapest, (HU)

---

(21) E 05 784428
(73) Kastle Therapeutics, LLC, Chicago (US)
(74) DANUBIA Szabadalmi és Jogi Iroda Kft., 1051 Budapest, (HU)

---

(21) E 10 180483
(73) Kastle Therapeutics, LLC, Chicago (US)
(74) DANUBIA Szabadalmi és Jogi Iroda Kft., 1051 Budapest, (HU)

---

(21) E 03 789763
(73) Kastle Therapeutics, LLC, Chicago (US)
(74) DANUBIA Szabadalmi és Jogi Iroda Kft., 1051 Budapest, (HU)

---

(21) E 04 818743
(73) Prometic Pharma SMT Limited, Cambridge CB23 7AJ (GB)
(74) Gödölle, Kékes, Mészáros & Szabó Szabadalmi és Védjegy Iroda, 1024 Budapest, (HU)

---

(21) E 12 188532
(73) Optis Wireless Technology, LLC, Plano, Texas (US)
(74) Danubia Szabadalmi és Jogi Iroda Kft., 1051 Budapest, (HU)

---

(21) E 11 703902
(73) ARLANXEO Deutschland GmbH, 41540 Dormagen (DE)
(74) Danubia Szabadalmi és Jogi Iroda Kft., 1051 Budapest, (HU)

---

(21) E 09 708983
(73) SnapTrack, Inc., San Diego, California (US)
(74) DANUBIA Szabadalmi és Jogi Iroda Kft., 1051 Budapest, (HU)

---

(21) E 09 828281
(73) Henkel IP & Holding GmbH, Düsseldorf (DE)

---

(21) E 12 001302
(73) HSM Lackiersysteme 1.Patentverwertungs UG (haftungsbeschränkt), Ostfildern (DE)
(74) Arinova Szabadalmi és Védjegy Iroda, 1122 Budapest, (HU)

---

(21) E 12 714014
(73) ARLANXEO Deutschland GmbH, 41540 Dormagen (DE)
(74) Danubia Szabadalmi és Jogi Iroda Kft., 1051 Budapest, (HU)

---

(21) E 11 171206
(73) Kastle Therapeutics, LLC, Chicago (US)
(74) DANUBIA Szabadalmi és Jogi Iroda Kft., 1051 Budapest, (HU)

---

(21) E 11 785633
(73) ARLANXEO Deutschland GmbH, 41540 Dormagen (DE)
(74) Danubia Szabadalmi és Jogi Iroda Kft., 1051 Budapest, (HU)

---

(21) E 11 710490
(73) ARLANXEO Deutschland GmbH, 41540 Dormagen (DE)
(74) Danubia Szabadalmi és Jogi Iroda Kft., 1051 Budapest, (HU)

A rovat 25 darab közlést tartalmaz.

Név-, illetve címváltozás

(11) E004550
(21) E 04 702584
(54) Szelektív szerotonin 2A/2C - receptor inverz agonisták, mint terápiás szerek a neurodegeneratív betetgségekben
(73) Acadia Pharmaceuticals Inc., San Diego, CA 92130-3331 (US)

---

(11) E012324
(21) E 08 015449
(54) Szelektív szerotonin 2A/2C receptor inverz agonisták neurodegeneratív betegségek elleni terápiás szerként
(73) Acadia Pharmaceuticals Inc., San Diego, CA 92130-3331 (US)

---

(11) E013239
(21) E 08 737092
(54) Proteinrétegek és alkalmazásuk elektronmikroszkópiában
(73) OXFORD UNIVERSITY INNOVATION LIMITED, Botley, Oxford OX2 0JB (GB)

---

(11) E016955
(21) E 05 805643
(54) Az N-(4-fluorbenzil)-N-(1-metilpiperidin-4-il)-N'-(4-(2-metilpropiloxi)-fenilmetil)-karbamid hemitartarát kristálymódosulata
(73) Acadia Pharmaceuticals Inc., San Diego, CA 92130-3331 (US)

---

(11) E019406
(21) E 08 744091
(54) 5-HT2A inverz agonisták és antagonisták és antipszichotikumok kombinációi
(73) Acadia Pharmaceuticals Inc., San Diego, CA 92130-3331 (US)

---

(11) E019658
(21) E 09 763835
(54) Javított feloldódási stabilitás kalciumkarbonátot tartalmazó tablettáknál
(73) Takeda AS, 1372 Asker (NO)

---

(11) E022075
(21) E 03 738256
(54) Terápiás epitópok és azok használata
(73) OXFORD UNIVERSITY INNOVATION LIMITED, Botley, Oxford OX2 0JB (GB)

---

(11) E022183
(21) E 10 711089
(54) Biztonsági szerkezet a vasúti vágányhoz
(73) RSS Holding B.V., Venlo (NL)

---

(11) E025671
(21) E 11 167362
(54) Kinázgátlóként használható pirazolil-amino-piridin származékok
(73) AstraZeneca AB, 151 85 Södertälje (SE)

---

(11) E028842
(21) E 06 827093
(54) Intragasztrikus térkitöltő
(73) ReShape Medical, Inc., Lake Forest, CA 92630 (US)

A rovat 10 darab közlést tartalmaz.

Határozat kijavítása, kicserélése

(11) E016333
(21) E 06 743283
(73) Institut Regional des Materiaux Avances (IRMA) 1/2, 56270 Ploemeur (FR) P&A FRANCE 1/2, 56250 Saint-Nolff (FR)
(74) Danubia Szabadalmi és Jogi Iroda Kft., 1051 Budapest, (HU)

---

(11) E021771
(21) E 09 796537
(73) BOE Technology Group Co., Ltd., Peking (CN)

(74) Dr. Kocsomba Nelli Ügyvédi Iroda, 1143 Budapest, (HU)

A rovat 2 darab közlést tartalmaz.

KIEGÉSZÍTŐ OLTALMI TANÚSÍTVÁNYRA VONATKOZÓ KÖZLEMÉNYEK

Tájékoztatás kiegészítő oltalmi tanúsítványra vonatkozó bejelentésekről

(21) S 16 00039
(22) 2016.10.06.
(71) The Medicines Company, NJ 07054 Parsippany, 8 Sylvan Way (US)
(95) Oritravancin és gyógyszerészetileg elfogadható sói
Termék típusa: Gyógyszer
(68) HU E027373
(54) Kezelési eljárások oritavancin egyszeri dózisainak alkalmazásával
(92) EU/1/15/989 2015.03.23
Engedélyezett termék neve: ORBACTIV
(74) SBGK Szabadalmi Ügyvivői Iroda, 1062 Budapest, Andrássy út 113. (HU)

---

(21) S 16 00041
(22) 2016.10.14.
(71) Biogen Hemophilia Inc., 02142 Cambridge, Massachusetts, 250 Binney Street (US)
(95) Eftrenonakog-alfa vagy 2001/83/EC direktíva 10(4) cikke szerinti bioszimiláris termék, az alapszabadalom által biztosított oltalom keretein belüli bármely formában
Termék típusa: Gyógyszer
(68) HU E026384
(54) VII-es véralvadási faktor-FC kiméra proteinek hemosztázis rendellenesség kezelésére
(92) EU/1/16/1098 2016.05.13
Engedélyezett termék neve: Alprolix-eftrenonakog-alfa(eftrenonacogum alfa)
(74) Danubia Szabadalmi és Jogi Iroda Kft., 1368 Budapest 5., Pf.:198. (HU)

---

(21) S 16 00042
(22) 2016.10.20.
(71) AbbVie Biotherapeutics Inc., CA 94063 Redwood City, 1500 Seaport Boulevard (US)
(95) Elotuzumab
Termék típusa: Gyógyszer
(68) HU E021716
(54) Anti-CS1 antitestek terápiás alkalmazása
(92) EU/1/16/1088 2016.05.13
Engedélyezett termék neve: Empliciti - elotuzumab
(74) SBGK Szabadalmi Ügyvivői Iroda, 1062 Budapest, Andrássy út 113. (HU)

A rovat 3 darab közlést tartalmaz.

Megadott kiegészítő oltalmi tanúsítványok

(11) S000234
(21) S 14 00013
(22) 2014.03.13.
(73) NOVARTIS AG, 4056 Basel (CH)
(95) Glikopirronium-bromid és indakaterol-maleát kombinációja
Termék típusa: Gyógyszer
(68) HU E012800
(54) Glikopirrolátot és egy béta2 adrenerg receptor (adrenoceptor) agonistát tartalmazó kombináció
(92) EU/1/13/862 2013.09.23
Engedélyezett termék neve: ULTIBRO BREEZHALER
(24) 2025.05.17
(94) 2028.09.23
(74) SBGK Szabadalmi Ügyvivői Iroda, 1062 Budapest, Andrássy út 113. (HU)

---

(11) S000235
(21) S 15 00013
(22) 2015.03.17.
(73) AbbVie Bahamas Ltd., New Providence, Nassau (BS)
(95) Dasabuvir vagy annak sója
Termék típusa: Gyógyszer
(68) HU E012516
(54) Antiinfektiv hatású pirimidinek és alkalmazásuk
(92) EU/1/14/983 2015.01.19
Engedélyezett termék neve: EXVIERA
(24) 2028.09.17
(94) 2030.01.19
(74) SBGK Szabadalmi Ügyvivői Iroda, 1062 Budapest, Andrássy út 113. (HU)

---

(11) S000236
(21) S 15 00014
(22) 2015.03.18.
(73) The Trustees of The University of Pennsylvania, PA 19104 Philadelphia (US)
(95) Florbetaben (18F)
Termék típusa: Gyógyszer
(68) HU E023183
(54) Sztilbén-származékok és alkalmazásuk amiloid plakkok megjelenítésére
(92) EU/1/13/906/001 2014.02.24
Engedélyezett termék neve: Neuraceq-florbetafen (18F)
(24) 2025.12.19
(94) 2029.02.24
(74) Szentpéteri Ádám, SBGK Szabadalmi Ügyvivői Iroda, 1062 Budapest, Andrássy út 113. (HU)

---

(11) S000237
(21) S 13 00014
(22) 2013.04.24.
(73) Bristol-Myers Squibb Company, 08543-4000 Princeton, New Jersey (US)
(95) Apixaban vagy gyógyszerészetileg elfogadható sója

Termék típusa: Gyógyszer

(68) HU 228195

(54) Pirazolo-piridin gyűrűt tartalmazó laktámok és származékaik, valamint az ezeket tartalmazó Xa faktor gátlására szolgáló gyógyszerkészítmények

(92) EU/1/11/691/001-005 2011.05.20
Engedélyezett termék neve: Eliquis - apixaban

(24) 2022.09.17

(94) 2026.05.20

(74) dr. Láng Tivadarné, SBGK Szabadalmi Ügyvivői Iroda, 1062 Budapest, Andrássy út 113. (HU)

---

(11) S000238

(21) S 13 00066

(22) 2013.11.07.

(73) Japan Tobacco Inc., 105-8422 Tokyo (JP)

(95) Elvitegravír

Termék típusa: Gyógyszer

(68) HU E006777

(54) 4-Oxokinolin vegyületek és ezek alkalmazása HIV integráz inhibitorként

(92) EU/1/13/830/001-002 2013.05.27
Engedélyezett termék neve: Stribild-elvitegravir/kobicisztát/emtricitabin/tenofovir-dizoproxil (fumarát formájában)

(24) 2023.11.20

(94) 2028.05.26

(74) Danubia Szabadalmi és Jogi Iroda Kft., 1368 Budapest 5, Pf. 198. (HU)

A rovat 5 darab közlést tartalmaz.

NÖVÉNYFAJTA-OLTALMI KÖZLEMÉNYEK

Adatközlés növényfajta-oltalmi bejelentésekről

(21) F 15 00025
(22) 2015.09.21.
(71) Fitt Agro Kft., 4700 Mátészalka, Hild János park 2. (HU)
(53) SE 15
(54) Búza, Triticum aestivum L.

---

(21) F 16 00010
(22) 2016.08.30.
(71) dr. Murányi István, 3356 Kompolt, Fleischmann u. 11/A. (HU)
(53) Kompolti bokros
(54) Búza, Triticum aestivum L.

---

(21) F 16 00011
(22) 2016.08.30.
(71) dr. Murányi István, 3356 Kompolt, Fleischmann u. 11/A. (HU)
(53) Frankó
(54) Búza, Triticum aestivum L.

---

(21) F 16 00012
(22) 2016.09.16.
(71) Fitt Agro Kft., 4700 Mátészalka, Hild János park 2. (HU)
(53) SE 16/1
(54) Búza, Triticum aestivum L.

---

(21) F 16 00013
(22) 2016.09.16.
(71) Fitt Agro Kft., 4700 Mátészalka, Hild János park 2. (HU)
(53) SE 16/2
(54) Búza, Triticum aestivum L.

---

(21) F 16 00014
(22) 2016.10.11.
(71) ISTROPOL SOLARY a.s., SK-930 13 Horné Mýto 267, (SK)
(53) IS Laudis
(54) Búza, Triticum aestivum L.
(74) Agromag Kft., 6722 Szeged, Jósika u. 13. (HU)

A rovat 6 darab közlést tartalmaz.

Megadott növényfajta-oltalmak

(51) TRITI_AES
(13) B1
(11) 000195 2016.10.10.
(21) F 11 00001
(22) 2011.01.20.
(40) 2012.09.28
(71) Magyar Tudományos Akadémia Agrártudományi Kutatóközpont, 2462 Martonvásár, Brunszvik Teréz utca 2. (HU)
(72) dr. Bedő Zoltán 27%, 8000 Székesfehérvár, Rózsahegyi u. 22. (HU)
dr. Láng László 27%, 2462 Martonvásár, Széchenyi u. 51. (HU)
dr. Veisz Ottó 15%, 2462 Martonvásár, Malom u. 5. (HU)
dr. Vida Gyula 14%, 2484 Agárd, Iskola u. 19. (HU)
dr. Karsai Ildikó 3%, 2462 Martonvásár, Bercsényi köz 3. (HU)
dr. Rakszegi Mariann 7%, 2344 Dömsöd, Dabi krt. 28. (HU)
dr. Mészáros Klára 7%, 8000 Székesfehérvár, Katona J. u. 12. (HU)
(53) Mv Apród
(54) Búza, Triticum aestivum L.

---

(51) HLNTS_ANN
(13) B1
(11) 000185 2016.09.29.
(21) F 11 00017
(22) 2011.04.06.
(40) 2013.01.28
(71) PHP Holding Zrt., 7200 Dombóvár, Szabadság u. 21. (HU)
(72) dr. Kurnik Ernő 70%, 7625 Pécs, Mikszáth K. u. 7. (HU)
dr. Zelles Julianna 30%, 7095 Iregszemcse, Széchenyi u. 19. (HU)
(53) RB-VICTOR
(54) Napraforgó, Helianthus annuus L.

---

(51) TRITI_AES
(13) B1
(11) 000196 2016.10.12.
(21) F 12 00013
(22) 2012.09.18.
(40) 2014.03.28
(71) MTA Agrártudományi Kutatóközpont Mezőgazdasági Intézet, 2462 Martonvásár, Brunszvik u. 2. (HU)
(72) dr. Bedő Zoltán 26%, 8000 Székesfehérvár, Rózsahegyi u. 22. (HU)
dr. Láng László 26%, 2462 Martonvásár, Széchenyi u. 51. (HU)
dr. Veisz Ottó 14%, 2462 Martonvásár, Malom u. 5. (HU)
dr. Vida Gyula 13%, 2484 Agárd, Iskola u. 19. (HU)
dr. Karsai Ildikó 3%, 2462 Martonvásár, Bercsényi köz 3. (HU)
dr. Rakszegi Mariann 9%, 2344 Dömsöd, Dabi krt. 28. (HU)
dr. Mészáros Klára 9%, 8000 Székesfehérvár, Katona J. u. 12. (HU)

(53) Mv Lepény
(54) Búza, Triticum aestivum L.

---

(51) TRITI_AES
(13) B1
(11) 000193 2016.10.10.
(21) F 12 00014
(22) 2012.09.18.
(40) 2014.03.28
(71) MTA Agrártudományi Kutatóközpont Mezőgazdasági Intézet, 2462 Martonvásár, Brunszvik u. 2. (HU)
(72) dr. Bedő Zoltán 26%, 8000 Székesfehérvár, Rózsahegyi u. 22. (HU)
dr. Láng László 26%, 2462 Martonvásár, Széchenyi u. 51. (HU)
dr. Veisz Ottó 14%, 2462 Martonvásár, Malom u. 5. (HU)
dr. Vida Gyula 13%, 2484 Agárd, Iskola u. 19. (HU)
dr. Karsai Ildikó 3%, 2462 Martonvásár, Bercsényi köz 3. (HU)
dr. Rakszegi Mariann 9%, 2344 Dömsöd, Dabi krt. 28. (HU)
dr. Mészáros Klára 9%, 8000 Székesfehérvár, Katona J. u. 12. (HU)
(53) Mv Karéj
(54) Búza, Triticum aestivum L.

---

(51) TRITI_TUR_DUR
TRI TI_TUR_DUR
(13) B1
(11) 000192 2016.10.10.
(21) F 12 00015
(22) 2012.09.18.
(40) 2014.03.28
(71) MTA Agrártudományi Kutatóközpont Mezőgazdasági Intézet, 2462 Martonvásár, Brunszvik u. 2. (HU)
(72) dr. Bedő Zoltán 15%, 8000 Székesfehérvár, Rózsahegyi u. 22. (HU)
dr. Láng László 15%, 2462 Martonvásár, Széchenyi u. 51. (HU)
dr. Veisz Ottó 30%, 2462 Martonvásár, Malom u. 5. (HU)
dr. Vida Gyula 35%, 2484 Agárd, Iskola u. 19. (HU)
dr. Karsai Ildikó 5%, 2462 Martonvásár, Bercsényi köz 3. (HU)
(53) Mv Hundur
(54) Durum búza, Triticum durum Desf.

---

(51) TRITI_TUR_DUR
TRI TI_TUR_DUR
(13) B1
(11) 000194 2016.10.10.
(21) F 12 00016
(22) 2012.09.18.
(40) 2014.03.28
(71) MTA Agrártudományi Kutatóközpont Mezőgazdasági Intézet, 2462 Martonvásár, Brunszvik u. 2. (HU)
(72) dr. Bedő Zoltán 15%, 8000 Székesfehérvár, Rózsahegyi u. 22. (HU)
dr. Láng László 15%, 2462 Martonvásár, Széchenyi u. 51. (HU)
dr. Veisz Ottó 30%, 2462 Martonvásár, Malom u. 5. (HU)
dr. Vida Gyula 35%, 2484 Agárd, Iskola u. 19. (HU)
dr. Karsai Ildikó 5%, 2462 Martonvásár, Bercsényi köz 3. (HU)

(53) Mv Pennedur

(54) Durum búza, Triticum durum Desf.

---

(51) TRITI_MON

(13) B1

(11) 000187 2016.10.04.

(21) F 12 00017

(22) 2012.09.18.

(40) 2014.03.28

(71) MTA Agrártudományi Kutatóközpont Mezőgazdasági Intézet, 2462 Martonvásár, Brunszvik u. 2. (HU)

(72) Kovács Géza, 2462 Martonvásár, Fehérvári út 93. (HU)

(53) Mv Menket

(54) Alakor búza, Triticum monococcum L.

---

(51) AVENA_SAT

(13) B1

(11) 000186 2016.10.04.

(21) F 12 00018

(22) 2012.09.18.

(40) 2014.03.28

(71) MTA Agrártudományi Kutatóközpont Mezőgazdasági Intézet, 2462 Martonvásár, Brunszvik u. 2. (HU)

(72) dr. Bedő Zoltán 15%, 8000 Székesfehérvár, Rózsahegyi u. 22. (HU)
dr. Láng László 15%, 2462 Martonvásár, Széchenyi u. 51. (HU)
dr. Veisz Ottó 36%, 2462 Martonvásár, Malom u. 5. (HU)
dr. Vida Gyula 30%, 2484 Agárd, Iskola u. 19. (HU)
dr. Bencze Szilvia 4%, 2465 Ráckeresztúr, Csokonai M. 4/1. (HU)

(53) Mv Vasderes

(54) Zab, Avena sativa L.

A rovat 8 darab közlést tartalmaz.

Vegyes növényfajta-oltalmi közlemények

Hatósági tájékoztatás hatálytalanítása

(11) 000195
(54) Búza, Triticum aestivum L.

(11) 000196
(54) Búza, Triticum aestivum L.

(11) 000193
(54) Búza, Triticum aestivum L.

(11) 000192
(54) Durum búza, Triticum durum Desf.

(11) 000194
(54) Durum búza, Triticum durum Desf.

A rovat 5 darab közlést tartalmaz.

HASZNÁLATI MINTA KÖZLEMÉNYEK

Megadott használati mintaoltalmak

A. SZEKCIÓ - KÖZSZÜKSÉGLETI CIKKEK

(51) A41D 27/00 (2006.01)
A41D 1/00 (2006.01)
(11) 0004630 2016.10.04.
(21) U 16 00131
(22) 2016.04.28.
(73) Green Culture Kft., Budapest (HU)
(72) dr. Szabó Krisztina, Leányfalu, (HU)
(54) Ruházati termék
(74) Gödölle, Kékes, Mészáros & Szabó Szabadalmi és Védjegy Iroda, Budapest
(57)
Ruházati termék, amelynek van ruha-alaprésze (10) azzal jellemezve, hogy van továbbá
- a ruha-alaprésztől (10) különálló ruhaanyagból lévő legalább egy ruha-kiegészítő része (12a, 12b, 18, 24, 28), valamint
- a ruha-alaprészen (10) elrendezett első csatlakoztató eleme (16, 22, 30) és a legalább egy ruha-kiegészítő részen (12a, 12b, 18, 24, 28) elrendezett második csatlakoztató eleme (14, 26, 32), amely első csatlakoztató elem (16, 22, 30) és második csatlakoztató elem (14, 26, 32) oldható csatlakozással egymáshoz vannak csatlakoztatva.

2A ábra

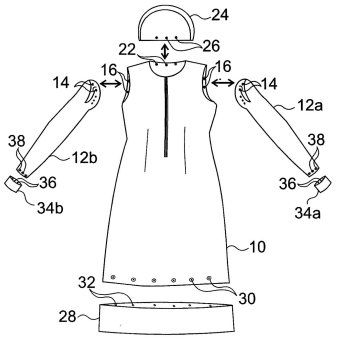

(51) A61F 2/54 (2006.01)
(11) 0004631 2016.10.04.
(21) U 15 00160
(22) 2015.09.23.
(73) Bengő Péter Béni, Budapest (HU)
(72) Bengő Péter Béni, Budapest, (HU)
(54) Alkar protézis főként járművek vezetéséhez
(74) dr. Berényi Krisztina, Budapest
(57)
Alkar protézis főként járművek vezetéséhez, ami egy szabványos menetű felkar tok csatlakozóból (7), felkar elemből (13), ahhoz kapcsolódó könyök csuklóból (12), alkar csőből (10, 11), alkar csuklóból (9), egy oldható fogó egységből és a felkar elem és az alkar cső között fekvő lengéscsillapítóból (3) áll, azzal jellemezve, hogy a felkar elemen (13) van egy felkar csuklópont (16), az alkar cső kettő, teleszkóposan egymásba csúsztatható csőből (10, 11) áll, a nagyobb átmérőjű alkar csövön egy oldható szorító bilincs (15) van, a szorító bilincsen (15) van egy alsó csuklópont (33), a lengéscsillapító (3) egyik csatlakozó eleme az alsó csuklóponthoz (33) csatlakozik, a másik csatlakozó eleme pedig a felkar csuklóponthoz (16), a felkar tok csatlakozót (7) és felkar

elemet (13) állítható feszességű, a felkar tengelyével azonos tengelyű golyóscsapágy köti össze, a fogó egység felé eső alkar csövet (10) és az alkar csuklót (9) állítható feszességű golyóscsapágy kapcsolja össze, a fogóegység egy maroktömbből (5), egy billenő karból (6), egy cserélhető markolatcsőből (4), egy záró elemből (8, 26), és a záró elemhez rögzített tengelyű (8, 26) záró csapágyból (20) áll, a billenő kar (6) a maroktömbhöz (5) csuklósan kapcsolódik, a billenő kar (6) és a marok tömb (5) zárt állapotában szorosan fogja a közöttük fekvő markolatcsövet (4), és a billenő kar (6) és a marok tömb (5) a markolatcső (4) tengelyirányú elmozdulását együtt alakzáró kapcsolattal akadályozzák, a záró elemben (8,26) és a maroktömbhöz (5) is rögzítve van egy-egy betét mágnes (22, 32), legalább az egyik betét mágnes a másik betét mágnes irányában eltolható, és oldható módon van rögzítve, a betét mágnesek (22, 32) összekötő vonala célszerűen érintő irányú a záró elem (8, 26) mozgási irányával a záró elem (8, 26) zárt állapotában, a záró elem (8, 26) egy szabadságfokkal van rögzítve a maroktömbhöz (5), a záró elemhez (8, 26) húzószál (17, 28) csatlakozik, a húzószál (17, 28) a jármű kormány szarva (19), vagy kormány fogantyúja mentén szabadon, vagy terelő elemekkel van átvezetve a másik kézhez tartozó kormányszarvhoz (19), vagy kormány rúdhoz, a húzószál (17, 28) egy oldható kéz csatlakozóban végződik, a húzószálnak(17, 18) van egy gyengített szakasza, ami egy tervezett erő hatására oldódik, vagy elszakad, a jármű protézis oldali kormányszarvához (19), vagy kormányrúdjára oldható módon rá van szerelve a műanyag bélésű markolat cső (4), a billenő karnak (6) van egy a billenő kar (6) zárt állásában a markolat tengelyével párhuzamos és a záró csapágyat (20) érintő legördülő felülete (30).

1. ábra

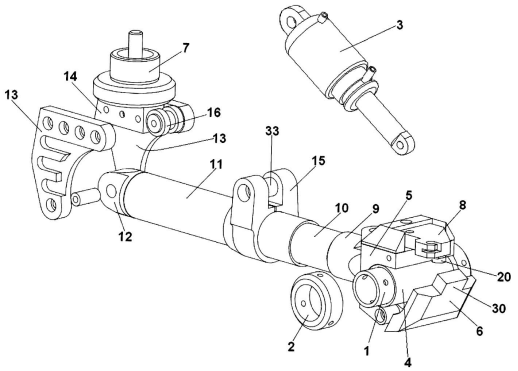

E. SZEKCIÓ - HELYHEZ KÖTÖTT LÉTESÍTMÉNYEK

(51) E05B 17/16 (2006.01)

(11) 0004628 2016.10.04.

(21) U 15 00022

(22) 2015.02.19.

(73) Sörös Béla, Érd (HU)

(72) Sörös Béla, Érd, (HU)

(54) Zárható fék

(57)

Zárható fék kerékpárokhoz, melynek a kerékpár vázához (1) rögzített, fékpofával (4) ellátott 2 fékkarja (2) van, azzal jellemezve, hogy mindegyik fékkar (2) a fék működtetésekor egymással fedésbe kerülő és ebben a helyzetben zárszerkezet befogadására képes átmenő furattal (8) van ellátva.

3. ábra

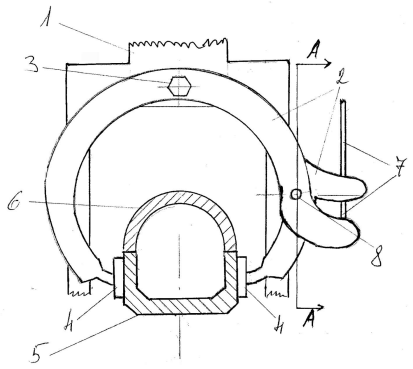

F. SZEKCIÓ - MECHANIKA, VILÁGÍTÁS, FŰTÉS

(51) F21S 9/00 (2006.01)
(11) 0004627 2016.10.04.
(21) U 15 00224
(22) 2015.11.23.
(73) Szilvási Zsolt, Velence (HU)
(72) Szilvási Zsolt, Velence, (HU)
(54) Díszvilágítással ellátott, kül- és beltéri használati- és/vagy dísztárgy
(66) U1500059 2015.04.15. HU
(57)
Világítási elrendezés tárgyak megvilágítására azzal jellemezve, hogy tartalmaz egy fényáteresztő transzparens elemet (11), amely transzparens elem (11) legalább egy nyílást (14) foglal magába, a transzparens elem (11) nyílásában (14) legalább egy fénymag elem (3) helyezkedik el, amely fénymag elem (3) legalább egy fényforrást (7) foglal magába, és a fényforráshoz (7) elektromos csatlakozó (6) kapcsolódik.

6. ábra

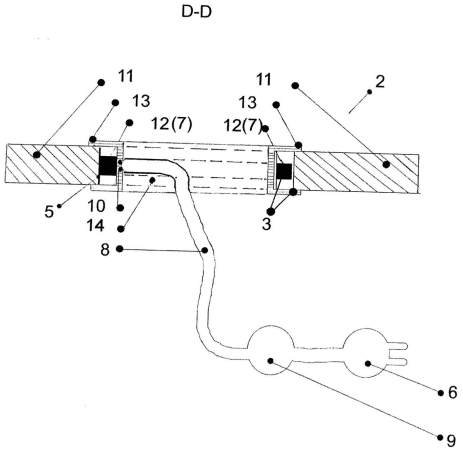

G. SZEKCIÓ - FIZIKA

(51) G01N 22/04 (2006.01)
(11) 0004625 2016.10.04.
(21) U 15 00107

(22) 2013.08.09.

(67) P1300481 2013.08.09. HU

(73) Dunakontroll Irányítástechnikai Kft., Dunaújváros (HU)

(72) Völgyi Ferenc, Siófok, (HU)

(54) Szerkezeti elrendezés különféle anyagok nedvességtartalmának meghatározására szolgáló rádiófrekvenciás mérőrendszerhez

(74) Mészárosné Dónusz Katalin, SBGK Szabadalmi Ügyvivői Iroda, Budapest

(57)

Szerkezeti elrendezés különféle anyagok nedvesség-tartalmának meghatározására szolgáló rádiófrekvenciás mérőrendszerhez, amelynek rádiófrekvenciás jelet kibocsátó adója (1), valamint az adó (1) jelét vevő vevője (2) és tápegysége (9) van, azzal jellemezve, hogy az adó (1) és annak jelét fogó vevő (2) felé továbbító antennája (3), az adó (1) és a vevő (2) legalább egyikével vezérlő kapcsolatban lévő vezérlőegysége (6) és jelfeldolgozó egysége (5) van.

1. ábra

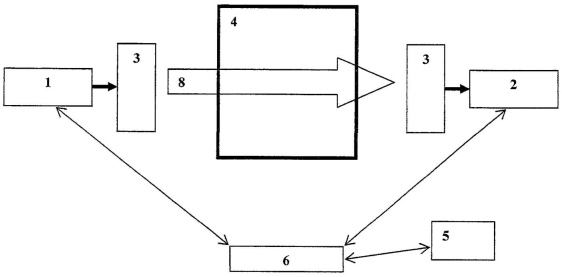

---

(51) G06C 29/00 (2006.01)

(11) 0004626 2016.10.04.

(21) U 14 00218

(22) 2014.09.26.

(73) PREMIER G. MED KERESKEDELMI KFT., Budapest (HU)

(72) Balog Imre 20%, Szigetszentmiklós, (HU)
Fazekas Péter 20%, Budapest, (HU)
Mónus Tamás 20%, Budapest, (HU)
Nagy Imre 20%, Budapest, (HU)
Sinkovics András 20%, Budapest, (HU)

(54) Számítástechnikai berendezés elrendezése elsősorban zárt laboratóriumi környezetben történő felhasználásra

(74) dr. Krajnyák András, Dr. Krajnyák & Társa Ügyvédi Iroda, Budapest

(57)

Számítástechnikai berendezés elrendezése elsősorban zárt laboratóriumi környezetben történő felhasználásra, amely tartalmaz
központi egységet,
a központi egységgel villamos kapcsolatban álló perifériát,
ahol a villamos kapcsolat vezetékeket magában foglaló kábellel van megvalósítva, ahol a periféria bemeneti/kimeneti egységeket tartalmaz, és
ahol a bemeneti/kimeneti egységek legalább egy kijelzőt, jelbeviteli egységet és legalább egy jelbemenetet/jelkimenetet foglalnak magukban,
és ahol a központi egység és a periféria legalább egyike tartószerkezetre van felszerelve, azzal jellemezve, hogy a zárt laboratóriumi környezetben kizárólag a periféria (P) van szabadon hozzáférhető módon elhelyezve, amely a zárt laboratóriumi környezettől elkülönítetten elrendezett központi egységgel (1) környezetileg elszigetelt módon van összekötve oly módon, hogy a kábel (3) gumitömítéseken (55) keresztül van a tartószerkezetbe bevezetve és kivezetve, a tartószerkezet belsejében van elvezetve, és a központi egységhez (1) és a perifériához (P) tömített csatlakozókon (23, 24, 25) keresztül van csatlakoztatva.

1. ábra

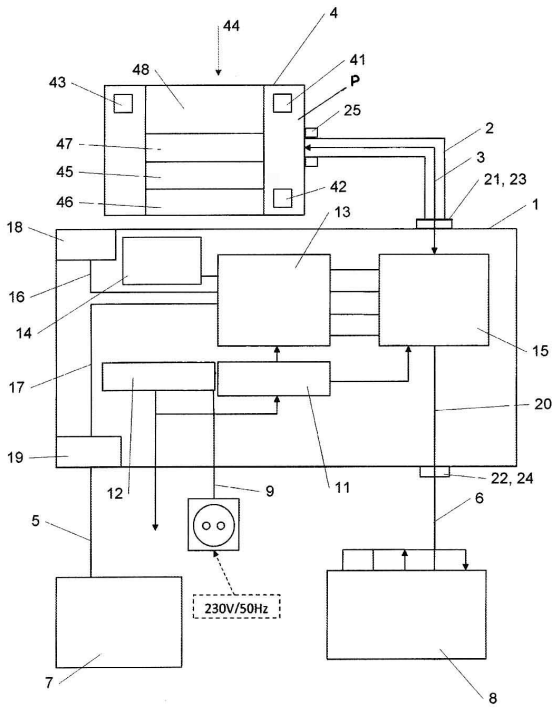

H. SZEKCIÓ - VILLAMOSSÁG, ELEKTROMOSSÁG

(11) 0004629 2016.10.04.

(21) U 15 00034

(22) 2015.03.10.

(73) JET-VILL Kft., Budapest (HU)

(72) Marosán István, Budapest, (HU)

(54) Fokozott védelemmel ellátott hordozóegység

(74) Rónaszéki Tibor, PATINORG Kft., Budapest

(57)

Fokozott védelemmel ellátott hordozóegység kültéri villamos berendezések környezeti hatásoktól történő megóvására, amely a villamos berendezések (1) befogadására szolgáló, határolóhéjjal (12) körülvett tárolóteret (11) befoglaló védőházat (10), valamint a védőház (10) tárolóterében elhelyezett érzékelő egységet (20), és beavatkozó egységet (30), valamint az érzékelő egységgel (20) és a beavatkozó egységgel (30) jeltovábbító csatorna (50) útján összeköttetésben álló vezérlő egységet (40) tartalmaz, az érzékelő egység (20) hőmérsékletmérő eszközzel (21) és legalább egy darab páratartalommérő-taggal (24) rendelkezik, a beavatkozó egységnek (30) pedig melegítő rész-egysége (31) és/vagy légszárító részegysége (32) van, azzal jellemezve, hogy a vezérlő egység (40) adatértékelő részegységgel (41), időmérő részegységgel (42) és memória egységgel (43) van társítva, továbbá az érzékelő egység (20) hőmérséklet mérő eszközének (21) legalább két darab hőérzékelő-tagja (22, 23) van, ahol az egyik hőérzékelő-tag (22) a védőház (10) tárolóterének (11) hőmérsékletmérésére alkalmasan van a tárolótérbe (11) benyúlóan elhelyezve, míg legalább egy darab hőérzékelő-tag (23) a védőház (10) tárolóterében (11) elrendezett villamos berendezés (1) hőmérsékletének mérésére alkalmasan van a villamos berendezéshez (1) hozzákapcsolva, vagy a tárolóteret (11) körülzáró határoló-héj (12) hőmérsékletének mérésére alkalmasan van határoló-héj belső felületéhez (12a) erősítve, továbbá a páratartalommérő-tag (24) és a hőérzékelő-tagok (22, 23) jeladó kimenettel (24a, 22a, 23a) rendelkeznek, az adatértékelő részegység (41) adatfogadó bemenete (41a) pedig az érzékelő egység (20) páratartalommérő-tagjának (24) jeladó kimenetével (24a) és a hőmérséklet mérő eszköz (21) hőérzékelő-tagjainak (22, 23) jeladó kimenetével (22a, 23a) van közvetlenül vagy a vezérlő egység (40) közbeiktatásával kapcsolatban.

1. ábra

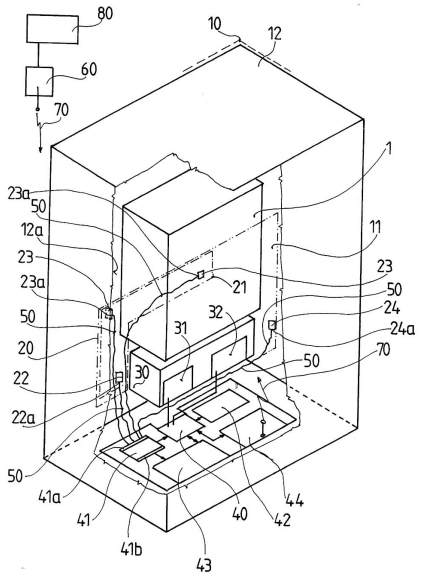

A rovat 7 darab közlést tartalmaz.

Használati mintaoltalom megszűnése és újra érvénybe helyezése

Használati mintaoltalom megszűnése díjfizetés hiányában

(11) 003781
(21) U 10 00032
(54) Szerkezeti elrendezés beltéri - előnyösen garázs - medencéhez

(11) 003967
(21) U 11 00033
(54) Kutyahámon rögzíthető világító lemez

(11) 004254
(21) U 12 00023
(54) Pedálos hajtószerkezet rollerhez

(11) 004308
(21) U 13 00019
(54) Üreges szálmembrán modul

(11) 004542
(21) U 15 00026
(54) Gyógyhatású bútor

A rovat 5 darab közlést tartalmaz.

FORMATERVEZÉSI MINTAOLTALMI KÖZLEMÉNYEK

Formatervezési mintaoltalom megújítása

(11) 0089452
(21) D 01 00461
(22) 2001.10.03.
(54) Fogkefefej

---

(11) 0089467
(21) D 01 00413
(22) 2001.09.07.
(54) Mintás csomagolóanyag

---

(11) 0089468
(21) D 01 00412
(22) 2001.09.07.
(54) Mintás csomagolóanyag

A rovat 3 darab közlést tartalmaz.

Vegyes formatervezési mintaoltalmi közlemények

Név-, illetve címváltozás

(11) 0090812
(21) D 06 00186
(54) Cipzártáska
(73) Antos Balázs, Pilisszentlászló (HU)

A rovat 1 darab közlést tartalmaz.

NEMZETI VÉDJEGYKÖZLEMÉNYEK

Védjegybejelentések meghirdetése

(210) M 14 03424
(220) 2014.11.13.
(731) E-Business Group Kft., Sopron (HU)
(740) Dr. Csorba Sándor ügyvéd, Sopron
(546) Foglalj.hu
(511) 35 Kereskedelmi adminisztráció; eladási propaganda.

---

(210) M 15 01932
(220) 2015.07.16.
(731) DR. IMMUN KFT:, Hatvan (HU)
(541) 25 gyógynövényes
(511) 35 Árubemutatás, árubemutatása kommunikciós médiában(kiskereskedelmi célból), áruminták terjesztése, gyógyszerészeti, állatgyógyászati és higiéniai készítmények valamint gyógyászati eszközök kis-és nagykereskedelme, import-export ügynökségek, kereskedelmi tranzakciók tárgyalása és megállapodások kötése harmadik fél számára, kereskedelmi vagy reklámcélú kiállítások szervezése, kereskedelmi vásárok szervezése, kirakatrendezés, közvéleménykutatás, marketing, mások árui és szolgáltatásai engedélyezésének kereskedelmi adminisztrációja, piackutatás, rádiós reklámozás, reklámanyagok (röplapok, prospektusok, nyomtatványok, áruminták) terjesztése, reklámanyagok terjesztése, reklámozás, reklámszövegek publikálása, reklámszövegek szerkesztése, telemarketing szolgáltatások, televíziós reklámozás.
42 Kozmetikai kutatás.

---

(210) M 15 03195
(220) 2015.11.20.
(731) DUNAPANDA Kereskedelmi Kft., Budapest (HU)
(740) dr. Törköly Éva, Budapest
(546) dunapanda
(511) 3 Fehérítőkészítmények és egyéb, mosásra szolgáló anyagok; tisztító-, fényesítő-, súroló-, és csiszolószerek; szappanok; illatszerek, illóolajok, kozmetikai cikkek, hajmosó szerek; fogkrémek; dörzsölő szerek, olajesszenciák és aromakivonatok, szabó-és cipészviaszok, testápolási cikkek, tisztító és illatosító készítmények, állatápolási készítmények, csiszolószerek.
8 Kéziszerszámok és kézzel működtetett eszközök; evőeszközök; vágó- és szúrófegyverek; borotvák; higiéniai és szépségápoló eszközök emberek és állatok részére, kéziszerszámok és kézi eszközök anyagmegmunkáláshoz építéshez, javításhoz, karbantartáshoz, ételkészítési eszközök, konyhai kések és evőeszközök.
11 Világító-, fűtő-, gőzfejlesztő, főző-, hűtő-, szárító-, szellőztető-, vízszolgáltató és egészségügyi berendezések; egészségügyi készülékek, vízellátó és közegészségügyi berendezések, fűtő, hűtő, szellőztető, légkondicionáló és tisztítóberendezések (szobai) hűtő és fagyasztó berendezések, személyi fűtő-, és szárító felszerelések, szárítóberendezések, világítókészülékek, reflektorok, étel és ital készítéséhez főző, melegítő, hűtő és feldolgozó berendezések.
14 Ékszerek, drágakövek; órák és más időmérő eszközök; drágakövek, gyöngyök és nemesfémek, beleértve utánzataikat is, nemesfémből, drága-vagy féldrágakőből vagy ezek utánzataiból készült vagy bevont díszek, nemesfémből, drága-, vagy féldrágakőből, vagy ezek utánzataiból készük vagy bevont szobrok és kisplasztikák, apró disz tárgyak bronzból, azonosító karkötők (ékszerek), dobozok nemesfémből, dísztárgyak (bizsuk, ékszerek) személyes használatra, ezüst ötvözetek, félnemesfém amulettek, fityegők (charm), kulcskarikák nemesfémből, kulcskarikák és a hozzájuk tartozó díszek, kulcstartók bőrből; kulcstartók fémből, kulcstartók közönséges fémből,

kulcstartók műbőrből, kulcstartók nemesfémből, nemesfém charmok, nemesfém kulcskarikák (csecsebecsék és fityegők), nemesfémből készült díszdobozok, nemesfémből készült kulcstartók, nemesfémmel bevont apró dísztárgyak, nemesfémmel bevont kulcstartók (gyűrűk).

16 Nyomdaipari termékek; könyvkötészeti anyagok; fényképek; papíripari cikkek; papíripari vagy háztartási ragasztóanyagok; anyagok művészek részére; ecsetek; írógépek; dekorációs és művészeti anyagok és hordozók, eldobható papírtermékek, irodai és oktatási segédanyagok, művészeti alkotások és szobrocskák papírból és kartonból, építészmodellek, nyomtatványok, papír, karton, papírból készült szűrőanyagok, papírból, kartonból vagy műanyagból készült tasakok és cikkek áruházi csomagoláshoz és tároláshoz, pénztárolók, ragasztók irodai és otthoni célokra.

20 Bútorok, tükrök, keretek; fából, parafából, nádból, gyékényből, fűzfavesszőből, szaruból, csontból, elefántcsontból, halcsontból, kagylóhéjból, ámbrából, gyöngyházból, tajtékból, és mindezek pótanyagaiból, vagy műanyagokból készült termékek, amelyek nem tartoznak más osztályokba (az osztály betűrend szerinti jegyzékébe tartozó valamennyi áru).

21 Eszközök, edények és tartályok háztartási és konyhai célokra; fésűk és szivacsok; kefék (az ecsetek kivételével); kefegyártáshoz használt anyagok; takarító eszközök; vasforgács; nyers vagy félig megmunkált üveg (kivéve az építéshez használt üveget); üveg-, porcelán- és fajanszáruk, amelyek nem tartoznak más osztályokba asztalneműk, főzőedények és tárolók, feldolgozatlan és félig feldolgozott üveg nem meghatározott célra, agyag virágcserepek, beltéri terráriumok (növénytermesztéshez); beltéri terráriumok (vivá riumok); cserép virágtartók, csővégek öntözőcsövekhez, fazekasáru (kaspók, cserepek), kaspók, nem papírból, kerti fecskendők, kerti locsolókhoz csatlakoztatott locsolófejek, kerti öntözők, kertészeti kesztyűk, komposzttartályok háztartási használatra, kötözőkarók cserepes növényekhez, locsolók/ öntözőberendezések, locsolókannák, öntözőkannák, műanyagfedelek virágcserepekhez, műanyag virágcserepek, növényfecskendők, növénytartó kosarak, növénytálak, átültető tartályok növényekhez, öntözőberendezések, öntözőfejek locsolókannákhoz, virágállványok (virágok elrendezésére), vázák, öntözők virágok és más növények locsolásához, öntözőrudak kerti locsolókhoz, üveg virágtartók, üvegből készült díszcserepek, üvegházban használt fecskendők, üvegvázák, vízfecskendő növények permetezésére, palántázó tálcák, permetező fejek műanyagból, szórófejek öntözőcsőhöz, tálak virágdekorációhoz, virágcserepek, virágcserepek porcelánból, virágcserép alátétek, virágcserép tartók, virágfecskendők, virágkosarak, virágláda ablakba, virágtartók, virágtálak, virágtálak nemesfémből, virágvázák, virágvázák nemesfémből.

24 Textíliák és textiláruk, amelyek nem tartoznak más osztályokba; ágyneműk, asztalneműk; bútorhuzatok, falvédők, függönyök, váznak, textilcikkek és azok helyettesítői.

25 Ruházati cikkek, cipők, kalapáruk; kalapáruk, lábbelik, ruházati cikkek.

27 Szőnyegek, lábtörlők (szalmából), gyékények és nádfonatok, linóleum és más padlóburkolatok; nem textil falikárpitok; falborítások, falburkolatok műanyagból, falburkolatok papírból, falburkolatok parafából, fal-és mennyezetborítások, padlóburkolatok, mesterséges burkolatok.

28 Játékok, játékszerek; testnevelési és sportcikkek, amelyek nem tartoznak más osztályokba; karácsonyfadíszek; játékok, játékszerek, ajándéktárgyak, sportcikkek és felszerelések, ünnepi díszítések és mesterséges karácsonyfák.

35 Reklámozás; kereskedelmi ügyletek; kereskedelmi adminisztráció; irodai munkák; adatgyűjtés kereskedelmi ügyletekről; kereskedelmi és vásárlói információs szolgáltatások, reklámozási, marketing és promóciós szolgáltatások, üzleti, elemzési, kutatás és információs szolgáltatások, üzleti segítségnyújtás, menedzseri és adminisztratív szolgáltatások.

39 Szállítás; áruk csomagolása és raktározása; utazásszervezés; áruk csomagolása és tárolása.

43 Vendéglátás, élelmezés, időleges szállásadás: ideiglenes szállásbiztosítás, étel és italellátás.

---

(210) M 15 03755

(220) 2015.12.15.

(731) Fashion Street Kft., Budapest (HU)

(541) FASHION STREET

(511) 35 Reklámozás; fogyasztási cikkekkel kapcsolatos kiskereskedelmi tevékenység.
36 Ingatlanügyek, irodák, ingatlanok bérbeadása.
43 Vendéglátás.

---

(210) M 15 03756

(220) 2015.12.15.

(731) Fashion Street Kft., Budapest (HU)

(541) FASHION STREET BUDAPEST

(511) 35 Reklámozás; fogyasztási cikkekkel kapcsolatos kiskereskedelmi tevékenység.
36 Ingatlanügyletek, irodák, ingatlanok bérbeadása.
43 Vendéglátás.

---

(210) M 15 03757

(220) 2015.12.15.

(731) Fashion Street Kft., Budapest (HU)

(541) FASHION STREET BUDAPEST The shopping street!

(511) 35 Reklámozás; fogyasztási cikkekkel kapcsolatos kiskereskedelmi tevékenység.
36 Ingatlanügyletek, irodák, ingatlanok bérbeadása.
43 Vendéglátás.

---

(210) M 15 03759

(220) 2015.12.15.

(731) Fashion Street Kft., Budapest (HU)

(541) FASHION STREET BUDAPEST The main shopping street!

(511) 35 Reklámozás; fogyasztási cikkekkel kapcsolatos kiskereskedelmi tevékenység.
36 Ingatlanügyletek, irodák, ingatlanok bérbeadása.
43 Vendéglátás.

---

(210) M 16 00194

(220) 2016.01.22.

(731) Fortis Hungarorum Kulturális Egyesület, Budapest (HU)

(740) Szöllősi Ügyvédi Iroda, Budapest

(546)

(511) 41 Nevelés; szakmai képzés; szórakoztatás; sport- és kulturális tevékenységek (az osztály betűrend szerinti jegyzékében szereplő valamennyi szolgáltatás).

---

(210) M 16 00345

(220) 2016.02.09.

(731) Koltai Norbert, Lesenceistvánd (HU)
Lévai László, Budapest (HU)

(546)

(511) 35 Reklámozás; kereskedelmi ügyletek; kereskedelmi adminisztráció; irodai munkák (az osztály betűrend szerinti jegyzékében szereplő valamennyi szolgáltatás); kedvezménykártya rendszer kiépítése és üzemeltetése.

42 Tudományos és műszaki szolgáltatások, valamint az idetartozó tervezői és kutatói tevékenység; ipari elemző és kutató szolgáltatások; számítástechnikai hardver és szoftver tervezés és fejlesztés (az osztály betűrend szerinti jegyzékében szereplő valamennyi szolgáltatás); weblap és applikáció, közösségi portál létrehozása, fenntartása és fejlesztése; vadászattal és vadászati termékekről történő információk küldésének technikai háttérfejlesztése; vadászat során használt elektronikai eszközök fejlesztése; vadászati helyek technikai fejlesztése, vadászlesek technikai felszereltségének fejlesztése; vadászati termékekkel és információkkal kapcsolatos tájékoztatás informatikai fejlesztése, szoftverek fejlesztése, web lapok fejlesztése, web lapok fejlesztése; környezetvédelemmel kapcsolatos fejlesztések.

45 Egyéni személyes és társadalmi jellegű, vadászattal, horgászattal, halászattal kapcsolatos táborok, összejövetelek, rendezvények, kiállítások, szakmai fórumok teljes körű szervezése és lebonyolítása; biztonsági szolgáltatások személyek és vagyontárgyak védelmére; személyre szabott programok, és kedvezményrendszerek szervezése és lebonyolítása egyéni igények szerint; segély és ügyeleti szolgálat szervezése és üzemeltetése; információs segítségnyújtás, tájékoztatás; jogi szolgáltatások.

---

(210) M 16 00486

(220) 2016.02.16.

(731) Hoya Lens Hungary Zrt. 100%, Budapest (HU)

(740) Dr. Barabás-Katona Adrienn,Viszmeg Ügyvédi Iroda, Budapest

(541) InShop

(511) 42 Tudományos és műszaki szolgáltatások, valamint az idetartozó tervezői és kutatói tevékenység; ipari elemző és kutató szolgáltatások; számítástechnikai hardver és szoftver tervezés és fejlesztés (az osztály betűrend szerinti jegyzékében szereplő valamennyi szolgáltatás).

44 Orvosi szolgáltatások; állatgyógyászati szolgáltatások; higiéniai és szépségápolási szolgáltatások emberek és állatok részére; mezőgazdasági, kertészeti és erdészeti szolgáltatások (az osztály betűrend szerinti jegyzékében szereplő valamennyi szolgáltatás).

---

(210) M 16 00661

(220) 2016.02.29.

(731) MY77 Gyártó Kereskedelmi és Szolgáltató Kft., Budapest (HU)

(740) Dr. Kelecsényi Beáta Ügyvédi Iroda, Budapest

(546) BUNNY77

(511) 25 Ruházati cikkek, cipők, kalapáruk (az osztály betűrend szerinti jegyzékében szereplő valamennyi áru).

35 Reklámozás; kereskedelmi ügyletek; kereskedelmi adminisztráció; irodai munkák (az osztály betűrend szerinti jegyzékében szereplő valamennyi szolgáltatás).

41 Nevelés; szakmai képzés; szórakoztatás; sport- és kulturális tevékenységek (az osztály betűrend szerinti jegyzékében szereplő valamennyi szolgáltatás).

---

(210) M 16 00867

(220) 2016.03.11.

(731) CL Sweet & Food Zrt., Zsámbék (HU)

(546)

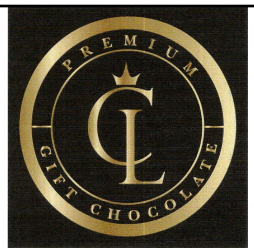

(511) 30 Csokoládék.

35 Reklámozás; kereskedelmi ügyletek; kereskedelmi adminisztráció; irodai munkák (az osztály betűrend szerinti jegyzékében szereplő valamennyi szolgáltatás).

39 Szállítás; áruk csomagolása és raktározása.

---

(210) M 16 01087

(220) 2016.03.29.

(731) Sáskáné Nádas Ágnes, Budapest (HU)

(541) PROTOCOL MAGAZINE Diplomacy, Business, Style

(511) 16 Kiadványok, folyóiratok.

41 Oktatás, protokoll oktatás, rendezvényszervezés.

---

(210) M 16 01179

(220) 2016.04.07.

(731) Törley Pezsgőpincészet Kft., Budapest (HU)

(740) Fazekas & Társai Ügyvédi Iroda, Budapest

(546)

(511) 33 Egri eredetmegjelölés termékleírásának megfelelő borok.

---

(210) M 16 01323

(220) 2016.04.19.

(731) Brand International Kft., Budapest (HU)

(740) Sződi Fruzsina, Pannónia u. 24.

(541) antikartell

(511) 20 Bútorok speciális kikészítésű gyógyászati használatra; faszerkezetek; komódok; fiókos szekrények; matracok; gélhab termékek; hengerpárnák; fedőmatracok; párnák; fejpárnák; ágyak; ágykeretek; kisbútorok; ágyneműk; ágyneműtartók; ágyrácsok; ágybordák; boxspring ágyak.

24 Szövött címkék; damaszt; flanel; gumirozott vásznak; jersey; krepp; lepedők; matrachuzatok; matracvédők; matracvásznak; mintás vászon; műanyagok textil pótanyaggal; műselyem szövetek; nem szőtt textíliák; pamutbársony; pamutvászon; párnahuzatok; paplanok; pehelypaplan; rugalmas szövetek; selyemszövet; szövetek; textilanyagok; ágyneműk; ágytakarók; ágyterítők; gyapjú derékalj; fejpárnák; takarók 100% merino birka; bárány és kaschmir alapanyagból.

35 Matrac, ágybetét, ágykeret; ágyrács; boxspring ágyak kereskedelme; reklámozása.

---

(210) M 16 01372

(220) 2016.04.22.

(731) Aradi László 100%, Budapest (HU)

(740) Madarassy Ügyvédi Iroda, Budapest

(546)

NEXUS GROUP
VAGYONKEZELŐ ZRT.

(511) 35 Reklámozás; kereskedelmi ügyletek; kereskedelmi adminisztráció; irodai munkák (az osztály betűrend szerinti jegyzékében szereplő valamennyi szolgáltatás).

36 Biztosítás; pénzügyi ügyletek; valutaügyletek; ingatlanügyletek. (az osztály betűrend szerinti jegyzékében szereplő valamennyi szolgáltatás)

45 Jogi szolgáltatások; biztonsági szolgáltatások személyek és vagyontárgyak védelmére; mások által egyéni igényeknek megfelelően nyújtott személyes és társadalmi jellegű szolgáltatások. (az osztály betűrend szerinti jegyzékében szereplő valamennyi szolgáltatás)

---

(210) M 16 01631

(220) 2016.05.12.

(731) ÖKO-Pack Kft., Budapest (HU)

(740) dr. Nagy Nóra, Miskolc

(541) Hulladék Akadémia

(511) 35 Reklámozás; kereskedelmi ügyletek; kereskedelmi adminisztráció; irodai munkák (az osztály betűrend szerinti jegyzékében szereplő valamennyi szolgáltatás).

41 Nevelés; szakmai képzés; szórakoztatás; sport- és kulturális tevékenységek (az osztály betűrend szerinti jegyzékében szereplő valamennyi szolgáltatás).

42 Tudományos és műszaki szolgáltatások, valamint az idetartozó tervezői és kutatói tevékenység; ipari elemző és kutató szolgáltatások; számítástechnikai hardver és szoftver tervezés és fejlesztés (az osztály betűrend szerinti jegyzékében szereplő valamennyi szolgáltatás).

---

(210) M 16 01729

(220) 2016.05.20.

(731) Symphonia Alapítvány, Budapest (HU)

(740) dr. Kupper András, Budapest

(541) Szimfónia program

(511) 16 Papír, karton és ezen anyagokból készült termékek, amelyek nem tartoznak más osztályokba; nyomdaipari termékek; könyvkötészeti anyagok; fényképek; papíripari cikkek; papíripari vagy háztartási ragasztóanyagok; anyagok művészek részére; ecsetek; írógépek és irodai cikkek (bútorok kivételével); tanítási és oktatási anyagok (készülékek kivételével); csomagolásra szolgáló műanyagok (amelyek nem tartoznak más osztályokba); nyomdabetűk; klisék (az osztály betűrend szerinti jegyzékében szereplő valamennyi áru).

41 Nevelés; szakmai képzés; szórakoztatás; sport- és kulturális tevékenységek (az osztály betűrend szerinti jegyzékében szereplő valamennyi szolgáltatás).

42 Tudományos és műszaki szolgáltatások, valamint az idetartozó tervezői és kutatói tevékenység; ipari elemző és kutató szolgáltatások; számítástechnikai hardver és szoftver tervezés és fejlesztés (az osztály betűrend szerinti jegyzékében szereplő valamennyi szolgáltatás).

---

(210) M 16 01787

(220) 2016.05.26.

(731) Keller Károly Ferenc, Érd (HU)

(546)

(511) 37 Öntöző rendszerek üzembe helyezése és javítása.
40 Faanyag kitermelése és feldolgozása.
44 Kerttervezés.

---

(210) M 16 01828
(220) 2016.05.28.
(731) LA-GA-TRI Kft., Pécs (HU)
(740) Rácz és Pál Ügyvédi Iroda, Budapest
(546)

(511) 3 Körömápoláshoz kapcsolódó termékek.

---

(210) M 16 01843
(220) 2015.11.10.
(731) Tradisco Kft., Budapest (HU)
(740) dr. Rádi Péter, Budapest
(541) Tradisco
(511) 1 Mezőgazdasági, kertészeti termékek.
31 Gabonamagvak, mezőgazdasági, kertészeti, erdészeti termékek és magok.
35 Reklámozás; kereskedelmi ügyletek.

---

(210) M 16 01861
(220) 2016.05.31.
(731) Hit Gyülekezete, Budapest (HU)
(740) dr. Németh Tibor, Budapest
(546)

(511) 9 Tudományos célra szolgáló, tengerészeti, földmérő, fényképészeti, mozgóképi, optikai, súlymérő, egyéb mérő-, jelző-, ellenőrző (felügyeleti), életmentő és oktatóberendezések és felszerelések; elektromos energia vezetésére, kapcsolására, átalakítására, tárolására, szabályozására vagy ellenőrzésére szolgáló készülékek és berendezések; hangok vagy képek rögzítésére, továbbítására, másolására szolgáló készülékek; mágneses adathordozók; hanglemezek; CD-k (kompakt lemezek), DVD-k és egyéb, digitális rögzítésű média; szerkezetek érmebedobással működő készülékekhez; regiszteres pénztárgépek; számológépek, adatfeldolgozó berendezések, számítógépek; számítógépes szoftverek; tűzoltó készülékek (az osztály betűrend szerinti jegyzékében szereplő valamennyi áru).
16 Papír, karton és ezen anyagokból készült termékek, amelyek nem tartoznak más osztályokba; nyomdaipari termékek; könyvkötészeti anyagok; fényképek; papíripari cikkek; papíripari vagy háztartási ragasztóanyagok; anyagok művészek részére; ecsetek; írógépek és irodai cikkek (bútorok kivételével); tanítási és oktatási anyagok (készülékek kivételével); csomagolásra szolgáló műanyagok (amelyek nem tartoznak más osztályokba);

nyomdabetűk; klisék (az osztály betűrend szerinti jegyzékében szereplő valamennyi áru).

25 Ruházati cikkek, cipők, kalapáruk (az osztály betűrend szerinti jegyzékében szereplő valamennyi áru).

35 Reklámozás; kereskedelmi ügyletek; kereskedelmi adminisztráció; irodai munkák (az osztály betűrend szerinti jegyzékében szereplő valamennyi szolgáltatás).

41 Nevelés; szakmai képzés; szórakoztatás; sport- és kulturális tevékenységek (az osztály betűrend szerinti jegyzékében szereplő valamennyi szolgáltatás).

---

(210) M 16 01888

(220) 2016.06.02.

(731) ATV Első Magyar Magántelevíziós Zrt., Budapest (HU)

(740) Kelemen, Mészáros, Sándor és Társai Ügyvédi Iroda, Budapest

(541) Humorbajnokság

(511) 9 Tudományos célra szolgáló, ellenőrző (felügyeleti), oktatóberendezések és felszerelések; hangok vagy képek rögzítésére, továbbítására, másolására szolgáló készülékek; mágneses adathordozók; hanglemezek; digitális rögzítésű média.

38 Távközlés (az osztály betűrend szerinti jegyzékében szereplő valamennyi szolgáltatás).

41 Nevelés; szakmai képzés; szórakoztatás; sport- és kulturális tevékenységek (az osztály betűrend szerinti jegyzékében szereplő valamennyi szolgáltatás).

---

(210) M 16 01894

(220) 2016.06.03.

(731) Clearwater Kereskedelmi és Szolgáltató Kft., Dunakeszi (HU)

(546) DISTRICT 7 A LOCAL BREWING CO.

(511) 32 Sörök; ásványvizek és szénsavas vizek és egyéb alkoholmentes italok; gyümölcsitalok és gyümölcslevek; szörpök és más készítmények italokhoz (az osztály betűrend szerinti jegyzékében szereplő valamennyi áru).

33 Alkoholtartalmú italok (a sörök kivételével)(az osztály betűrend szerinti jegyzékében szereplő valamennyi áru).

43 Vendéglátás, ezen belül bár szolgáltatások; ételszobrászat; étkezdék; éttermek; gyorséttermek; ivóvíz-automaták bérbeadása; kantinok, büfék, étkezdék; kávéházak; önkiszolgáló éttermek; vendéglátóipar.

---

(210) M 16 02022

(220) 2016.06.09.

(731) Zenit Home Korlátolt Felelősségű Társaság, Budapest (HU)

(740) Hódy és Társai Ügyvédi Iroda, Budapest

(541) Zenit Home

(511) 6 Nem nemesfémek és ezek ötvözetei; fém építőanyagok; hordozható fémszerkezetek; fémanyagok vasúti vágányokhoz; nem elektromos fémkábelek és fémvezetékek; lakatosipari termékek, fém tömegcikkek; fémcsövek és csővezetékek; páncélszekrények; ércek.

19 Nem fém építőanyagok; nem fémből készült merev építési csövek; aszfalt, szurok és bitumen; nem fémből készült hordozható szerkezetek; emlékművek nem fémből.

20 Bútorok, tükrök, keretek; megmunkálatlan vagy félig megmunkált csont, szaru, elefántcsont, halcsont vagy gyöngyház; kagylóhéj; tajték; sárga ámbra.

35 Reklámozás; kereskedelmi ügyletek; kereskedelmi adminisztráció; irodai munkák.

37 Ablakok és ajtók beszerelése, bútorok kárpitozása, építés, építési tárgyú információk, építkezések felügyelete[irányítás], építőipari gépek kölcsönzése, konzultáció konstrukciókról, konyhai felszerelések üzembe helyezése, kőműves munkák, külső és belső festés, légkondicionáló berendezések felszerelése és javítása, nyílászárók beszerelése, raktárak építése és javítása, szigetelési szolgáltatások[építés], tapétázás, tetőfedő munkák, vízszigetelés[építőipar].

42 Tudományos és műszaki szolgáltatások, valamint az idetartozó tervezői és kutatói tevékenység; ipari elemző és kutató szolgáltatások; számítástechnikai hardver és szoftver tervezés és fejlesztés.

---

(210) M 16 02048
(220) 2016.06.14.
(731) Sága Foods Zrt., Sárvár (HU)
(740) Danubia Szabadalmi és Jogi Iroda Kft., Budapest
(546)

(511) 29 Húsok; hústermékek; húsételek; sonka, felvágottak.
30 Szendvicsek; tésztaételek.

---

(210) M 16 02049
(220) 2016.06.14.
(731) Sága Foods Zrt., Sárvár (HU)
(740) Danubia Szabadalmi és Jogi Iroda Kft., Budapest
(541) ROYAL Sága
(511) 29 Húsok; hústermékek; húsételek; sonka, felvágottak.
30 Szendvicsek; tésztaételek.

---

(210) M 16 02064
(220) 2016.06.15.
(731) Mága Zoltán, Budapest (HU)
(740) dr. Kovács Annamária, Budapest
(541) BUDAPESTI ÚJÉVI KONCERT
(511) 41 Zenei produkció.

---

(210) M 16 02131
(220) 2016.06.21.
(731) Pannon Lapok Társasága Kiadói Kft, Veszprém (HU)
(740) Szilágyi és Világosi Ügyvédi Iroda, Székesfehérvár
(541) VÁRPALOTAI TÉMA
(511) 16 Nyomdaipari termékek; folyóiratok, magazinok, revük (időszaki lapok), prospektusok.

---

(210) M 16 02132
(220) 2016.06.21.
(731) Maraton Lapcsoport Kft., Veszprém (HU)
(740) Szilágyi és Világosi Ügyvédi Iroda, Székesfehérvár
(541) KONTAKT MÉDIA
(511) 16 Nyomdaipari termékek; folyóiratok, magazinok, revük (időszaki lapok), prospektusok.

---

(210) M 16 02133
(220) 2016.06.21.
(731) Maraton Lapcsoport Kft., Veszprém (HU)
(740) Szilágyi és Világosi Ügyvédi Iroda, Székesfehérvár
(541) SZÉKESFEHÉRVÁRI 7 NAP
(511) 16 Nyomdaipari termékek; folyóiratok, magazinok, revük (időszaki lapok), prospektusok.

---

(210) M 16 02134

(220) 2016.06.21.
(731) Maraton Lapcsoport Kft., Veszprém (HU)
(740) Szilágyi és Világosi Ügyvédi Iroda, Székesfehérvár
(541) SAVARIA 7 NAP
(511) 16 Nyomdaipari termékek; folyóiratok, magazinok, revük (időszaki lapok), prospektusok.

---

(210) M 16 02135
(220) 2016.06.21.
(731) Pannon Lapok Társasága Kiadói Kft, Veszprém (HU)
(740) Szilágyi és Világosi Ügyvédi Iroda, Székesfehérvár
(541) VASI TÉMA
(511) 16 Nyomdaipari termékek; folyóiratok, magazinok, revük (időszaki lapok), prospektusok.

---

(210) M 16 02137
(220) 2016.06.21.
(731) Pannon Lapok Társasága Kiadói Kft, Veszprém (HU)
(740) Szilágyi és Világosi Ügyvédi Iroda, Székesfehérvár
(541) FEJÉR MEGYEI TÉMA
(511) 16 Nyomdaipari termékek; folyóiratok, magazinok, revük (időszaki lapok), prospektusok.

---

(210) M 16 02139
(220) 2016.06.21.
(731) Pannon Lapok Társasága Kiadói Kft, Veszprém (HU)
(740) Szilágyi és Világosi Ügyvédi Iroda, Székesfehérvár
(541) PEST MEGYEI HÉT NAP
(511) 16 Nyomdaipari termékek; folyóiratok, magazinok, revük (időszaki lapok), prospektusok.

---

(210) M 16 02142
(220) 2016.06.22.
(731) dr. Magyarfalvi Botond 100%, Budapest (HU)
(546)

(511) 29 Hús, hal-, baromfi- és vadhús; húskivonatok; tartósított, fagyasztott, szárított és főzött gyümölcsök és zöldségek; zselék, lekvárok (dzsemek), kompótok; tojások; tej és tejtermékek; étkezési olajok és zsírok (az osztály betűrend szerinti jegyzékében szereplő valamennyi áru).
30 Kávé, tea, kakaó és kávépótló szerek; rizs; tápióka és szágó; lisztek és más gabonakészítmények; kenyér, péksütemények és cukrászsütemények; fagylaltok; cukor, méz, melaszszirup; élesztő, sütőporok; só; mustár; ecet, fűszeres mártások; fűszerek; jég (az osztály betűrend szerinti jegyzékében szereplő valamennyi áru).
31 Mezőgazdasági, kertészeti és erdészeti termékek; élő állatok; friss gyümölcsök és zöldségek; élő növények és virágok; tápanyagok állatok számára; maláta; nyers és feldolgozatlan magok és vetőmagok (az osztály betűrend szerinti jegyzékében szereplő valamennyi áru).

---

(210) M 16 02143
(220) 2016.06.22.
(731) dr. Magyarfalvi Botond 100%, Budapest (HU)
(541) Botaniqa

(511) 29 Hús, hal-, baromfi- és vadhús; húskivonatok; tartósított, fagyasztott, szárított és főzött gyümölcsök és zöldségek; zselék, lekvárok (dzsemek), kompótok; tojások; tej és tejtermékek; étkezési olajok és zsírok (az osztály betűrend szerinti jegyzékében szereplő valamennyi áru).

30 Kávé, tea, kakaó és kávépótló szerek; rizs; tápióka és szágó; lisztek és más gabonakészítmények; kenyér, péksütemények és cukrászsütemények; fagylaltok; cukor, méz, melaszszirup; élesztő, sütőporok; só; mustár; ecet, fűszeres mártások; fűszerek; jég (az osztály betűrend szerinti jegyzékében szereplő valamennyi áru).

31 Mezőgazdasági, kertészeti és erdészeti termékek; élő állatok; friss gyümölcsök és zöldségek; élő növények és virágok; tápanyagok állatok számára; maláta; nyers és feldolgozatlan magok és vetőmagok (az osztály betűrend szerinti jegyzékében szereplő valamennyi áru).

---

(210) M 16 02144

(220) 2016.06.22.

(731) KIRÁLY I. Kapusiskola Kft., Szombathely (HU)

(740) PINTZ ÉS TÁRSAI Szabadalmi, Védjegy és Jogi Iroda Kft., Budapest

(546)

(511) 25 Edzőcipők, sportcipők; melegítő felsők, sportos pulóverek; melegítőnadrágok, melegítőalsók; pólók; ruházat sportoláshoz; sportcipők; sportnadrágok; sportruhák és -mezek; sportruházat; sportsapkák; sportzoknik.

28 Futball kesztyűk; futballhálók; futballkapuk; futball-labdák; játékok, játékszerek és ajándéktárgyak; sportcikkek és felszerelések; sportfelszerelés; sportlabdák; testvédők sportoláshoz.

---

(210) M 16 02145

(220) 2016.06.22.

(731) FOTIMA-PLUS Kft., Budapest (HU)

(740) PINTZ ÉS TÁRSAI Szabadalmi, Védjegy és Jogi Iroda Kft., Budapest

(541) Naturol

(511) 3 Illóolajok; kozmetikumok; olajok kozmetikai célokra; testolajok [kozmetikumok].

5 Táplálékkiegészítők.

29 Növényi olajok étkezési célra.

---

(210) M 16 02148

(220) 2016.06.22.

(731) Tematic Media Group Kft., Budapest (HU)

(740) Lendvai és Szörényi Ügyvédi Iroda, Budapest

(541) Mulatós Király & Királynő

(511) 35 Reklámozás; kereskedelmi ügyletek; kereskedelmi adminisztráció; irodai munkák (az osztály betűrend szerinti jegyzékében szereplő valamennyi szolgáltatás).

38 Távközlés (az osztály betűrend szerinti jegyzékében szereplő valamennyi szolgáltatás).

41 Nevelés; szakmai képzés; szórakoztatás; sport- és kulturális tevékenységek (az osztály betűrend szerinti jegyzékében szereplő valamennyi szolgáltatás).

---

(210) M 16 02150

(220) 2016.06.22.

(731) Veréb Tamás Sándor, Szeged (HU)

(546) KREA-WOOD

(511) 16 Papír, karton és ezen anyagokból készült termékek, amelyek nem tartoznak más osztályokba; nyomdaipari termékek; könyvkötészeti anyagok; fényképek; papíripari cikkek; papíripari vagy háztartási ragasztóanyagok; anyagok művészek részére; ecsetek; írógépek és irodai cikkek (bútorok kivételével); tanítási és oktatási anyagok (készülékek kivételével); csomagolásra szolgáló műanyagok (amelyek nem tartoznak más osztályokba); nyomdabetűk; klisék (az osztály betűrend szerinti jegyzékében szereplő valamennyi áru).

20 Bútorok, tükrök, keretek; fából, parafából, nádból, gyékényből, fűzfavesszőből, szaruból, csontból, elefántcsontból, halcsontból, kagylóhéjból, ámbrából, gyöngyházból, tajtékból, és mindezek pótanyagaiból, vagy műanyagokból készült termékek, amelyek nem tartoznak más osztályokba (az osztály betűrend szerinti jegyzékében szereplő valamennyi áru).

24 Textíliák és textiláruk, amelyek nem tartoznak más osztályokba; ágyneműk, asztalneműk (az osztály betűrend szerinti jegyzékében szereplő valamennyi áru).

---

(210) M 16 02151

(220) 2016.06.23.

(731) Gál Gyöngyi, Budapest (HU)

(740) dr. Takács-Schmidt Ildikó, Budapest

(546)

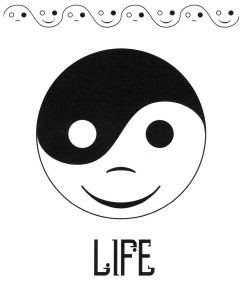

(511) 5 Gyógyhatású készítmények, természetes gyógykészítmények, egészségügyi készítmények gyógyászati használatra, egészséges és környezet tudatos életmóddal kapcsolatos, és ezeket megteremtő és segítő gyógyhatású termékek.

41 Oktatás, nevelés, sportoktatás, edzés, tornatanítás, tornatermek, edzőtermek működtetése, tornaórák tartása, jógaoktatás, jógával kapcsolatos oktatási szolgáltatások, aerobik órák tartása, életmód tanácsadás, egészséges és környezet tudatos életmóddal kapcsolatos szolgáltatások.

44 Egészségügyi szolgáltatások, egészségügyi tanácsadás, aromaterápiás szolgáltatások, masszázs, orvosi tanácsadás, higiéniai és szépségápolási szolgáltatások.

---

(210) M 16 02191

(220) 2016.06.23.

(731) LIVOLO Hungary Kft., Győr (HU)

(740) Török Antal, Győr

(541) LIVOLO

(511) 9 Elektromos energia vezetésére, kapcsolására, átalakítására, szabályozására vagy ellenőrzésére szolgáló készülékek és berendezések; betörésgátló elektromos felszerelések, betörésgátló riasztókészülékek, csengők [riasztóberendezések], csatlakozók, konnektorok [elektromosság], dugaszolóaljzatok, dugaszok, elektromos csatlakozások, elosztódobozok [elektromosság], elektromos kapcsolók, távirányító készülékek, távmegszakítók, távkapcsolók.

21 Üvegkeretek és üveglapok háztartási, dekorációs célra, beépített vékony elektromos vezetékekkel.

35 Reklám, marketing, kis- és nagykereskedelmi szolgáltatások a következő termékek vonatkozásában: elektromos energia vezetésére, kapcsolására, átalakítására, szabályozására vagy ellenőrzésére szolgáló készülékek és berendezések, betörésgátló elektromos felszerelések, betörésgátló riasztókészülékek, csengők [riasztóberendezések], csatlakozók, konnektorok [elektromosság], dugaszolóaljzatok, dugaszok, elektromos csatlakozások, elosztódobozok [elektromosság], elektromos kapcsolók, távirányító készülékek, távmegszakítók, távkapcsolók, üvegkeretek és üveglapok háztartási, dekorációs célra, beépített vékony elektromos vezetékekkel.

(210) M 16 02197
(220) 2016.06.28.
(731) Törley Pezsgőpincészet Kft., Budapest (HU)
(740) Fazekas & Társai Ügyvédi Iroda, Budapest
(546)

HUNGARIA

(511) 33 Borok, pezsgők.

---

(210) M 16 02198
(220) 2016.06.28.
(731) Törley Pezsgőpincészet Kft., Budapest (HU)
(740) Fazekas & Társai Ügyvédi Iroda, Budapest
(546)

(511) 33 Borok, pezsgők.

---

(210) M 16 02200
(220) 2016.06.28.
(731) Balogh Ágnes, Tompa (HU)
(740) Hevesi Ügyvédi Iroda, Szeged
(546)

(511) 29 Tartósított, szárított és főzött gyümölcsök, zselék, lekvárok (dzsemek), kompótok.
31 Friss gyümölcsök.
32 Sörök, gyümölcslevek, szörpök.
33 Borok, pálinkák.

---

(210) M 16 02201
(220) 2016.06.28.
(731) Hód-Mezőgazda Zrt., Hódmezővásárhely (HU)
(740) Dr. Simonffy Ildikó, Szeged
(546)

(511) 1 Ipari, tudományos, fényképészeti, mezőgazdasági, kertészeti, erdészeti vegyi termékek; feldolgozatlan műgyanták, műanyagok; trágyák; vegyi tűzoltó szerek; fémek edzésére és hegesztésére szolgáló készítmények; élelmiszerek tartósítására szolgáló vegyi anyagok; cserzőanyagok; ipari rendeltetésű ragasztóanyagok (az osztály betűrend szerinti jegyzékében szereplő valamennyi áru).
31 Gabonamagvak, mezőgazdasági, kertészeti, erdészeti termékek és magok, amelyek nem tartoznak más osztályokba; élő állatok; friss gyümölcsök és zöldségek; vetőmagok, élő növények és virágok; tápanyagok állatok számára; maláta (az osztály betűrend szerinti jegyzékében szereplő valamennyi áru).

35 Reklámozás; kereskedelmi ügyletek; kereskedelmi adminisztráció; irodai munkák (az osztály betűrend szerinti jegyzékében szereplő valamennyi szolgáltatás).

---

(210) M 16 02202
(220) 2016.06.28.
(731) Hód-Mezőgazda Zrt., Hódmezővásárhely (HU)
(740) Dr. Simonffy Ildikó, Szeged
(546)

(511) 1 Ipari, tudományos, fényképészeti, mezőgazdasági, kertészeti, erdészeti vegyi termékek; feldolgozatlan műgyanták, műanyagok; trágyák; vegyi tűzoltó szerek; fémek edzésére és hegesztésére szolgáló készítmények; élelmiszerek tartósítására szolgáló vegyi anyagok; cserzőanyagok; ipari rendeltetésű ragasztóanyagok (az osztály betűrend szerinti jegyzékében szereplő valamennyi áru).
31 Gabonamagvak, mezőgazdasági, kertészeti, erdészeti termékek és magok, amelyek nem tartoznak más osztályokba; élő állatok; friss gyümölcsök és zöldségek; vetőmagok, élő növények és virágok; tápanyagok állatok számára; maláta (az osztály betűrend szerinti jegyzékében szereplő valamennyi áru).
35 Reklámozás; kereskedelmi ügyletek; kereskedelmi adminisztráció; irodai munkák (az osztály betűrend szerinti jegyzékében szereplő valamennyi szolgáltatás).

---

(210) M 16 02203
(220) 2016.06.29.
(731) Reinas Consulting Kft., Budapest (HU)
(740) Molnár & Banczerowski Ügyvédi Iroda, Budapest
(546)

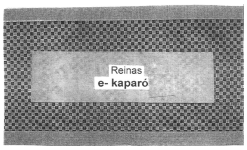

(511) 35 Reklámozás; kereskedelmi ügyletek; kereskedelmi adminisztráció; irodai munkák; marketing; reklámozás; reklámeszközök tervezése és formatervezése.
38 Távközlés; elektronikus hirdetőtábla szolgáltatás [távközlési szolgáltatás]; digitális fájlok továbbítása; üzenetek és képek továbbítása számítógépek segítségével.
42 Tudományos és műszaki szolgáltatások, valamint az idetartozó tervezői és kutatói tevékenység; ipari elemző és kutató szolgáltatások; számítástechnikai hardver és szoftver tervezés és fejlesztés; számítógépes rendszerek tervezése; szoftverek, mint szolgáltatások [SaaS]; számítógépprogramok kidolgozása.

---

(210) M 16 02204
(220) 2016.06.29.
(731) Milkovics Pál Péter, Brüsszel (BE)
(740) Göczey Ügyvédi Iroda, Budapest
(541) VAU
(511) 35 Reklámozás; kereskedelmi ügyletek; kereskedelmi adminisztráció; irodai munkák (az osztály betűrend szerinti jegyzékében szereplő valamennyi szolgáltatás).
38 Távközlés (az osztály betűrend szerinti jegyzékében szereplő valamennyi szolgáltatás).
41 Nevelés; szakmai képzés; szórakoztatás; sport- és kulturális tevékenységek (az osztály betűrend szerinti jegyzékében szereplő valamennyi szolgáltatás).

---

(210) M 16 02206

(220) 2016.06.29.

(731) Leveleki Miklós, Baja (HU)

(740) Dr. Krajnyák & Társa Ügyvédi Iroda, Budapest

(546) GREEN DEED

(511) 18 Bőr és bőrutánzatok, ezen anyagokból készült olyan termékek, amelyek nem tartoznak más osztályokba; állatbőrök és irhák; utazótáskák és bőröndök; esernyők és napernyők; sétapálcák; ostorok, hámok, nyergek és lószerszámok (az osztály betűrend szerinti jegyzékében szereplő valamennyi áru).

---

(210) M 16 02211

(220) 2016.06.29.

(731) NEXT Ingatlanforgalmazási és Kereskedelmi Kft., Budapest (HU)

(740) dr. Prónay Bence ügyvéd, Budapest

(541) Hotel Museum Budapest

(511) 36 Biztosítás; pénzügyi ügyletek; valutaügyletek; ingatlanügyletek.

41 Nevelés; szakmai képzés; szórakoztatás; sport- és kulturális tevékenységek.

43 Vendéglátás (élelmezés); időleges szállásadás.

---

(210) M 16 02212

(220) 2016.06.29.

(731) NEXT Ingatlanforgalmazási és Kereskedelmi Kft., Budapest (HU)

(740) dr. Prónay Bence, Budapest

(546) MUSEUM

MUSEUM HOTEL
BUDAPEST
★★★★

(511) 36 Biztosítás; pénzügyi ügyletek; valutaügyletek; ingatlanügyletek.

41 Nevelés; szakmai képzés; szórakoztatás; sport- és kulturális tevékenységek.

43 Vendéglátás (élelmezés); időleges szállásadás.

---

(210) M 16 02213

(220) 2016.06.29.

(731) Vinum Praemium Alapítvány, Budaörs (HU)

(740) dr. Prónay Bence, Budapest

(546)

BORÁSZOK BORÁSZA

(511) 16 Papír és karton; nyomdaipari termékek; könyvkötészeti anyagok; fényképek; papíripari cikkek; papíripari vagy háztartási ragasztóanyagok; anyagok művészek részére; ecsetek; írógépek és irodai cikkek (bútorok kivételével); tanítási és oktatási anyagok (készülékek kivételével); műanyagok csomagolásra; nyomdabetűk; klisék (az osztály betűrend szerinti jegyzékében szereplő valamennyi áru).

36 Biztosítás; pénzügyi ügyletek; valutaügyletek; ingatlanügyletek (az osztály betűrend szerinti jegyzékében szereplő valamennyi szolgáltatás).

41 Nevelés; szakmai képzés; szórakoztatás; sport- és kulturális tevékenységek (az osztály betűrend szerinti jegyzékében szereplő valamennyi szolgáltatás).

---

(210) M 16 02214
(220) 2016.06.29.
(731) Fekete Noémi, Budapest (HU)
(740) Dr. Fodor János, Budapest
(546)

(511) 41 Szórakoztatás.
43 Vendéglátás (élelmezés).

---

(210) M 16 02262
(220) 2016.07.05.
(731) Invitel Távközlési Zrt., Budaörs (HU)
(740) dr. Varga Virág, Budaörs
(541) A mi világunk
(511) 35 Reklámozás; kereskedelmi ügyletek; kereskedelmi adminisztráció; irodai munkák (az osztály betűrend szerinti jegyzékében szereplő valamennyi szolgáltatás).
38 Távközlés (az osztály betűrend szerinti jegyzékében szereplő valamennyi szolgáltatás).
42 Tudományos és műszaki szolgáltatások, valamint az idetartozó tervezői és kutatói tevékenység; ipari elemző és kutató szolgáltatások; számítástechnikai hardver és szoftver tervezés és fejlesztés (az osztály betűrend szerinti jegyzékében szereplő valamennyi szolgáltatás).

---

(210) M 16 02267
(220) 2016.07.05.
(731) NEXTENT Informatika Zrt., Budapest (HU)
(740) Dr. Balázs Réka, Budapest
(541) PickaPrinter
(511) 35 Kereskedelmi adminisztráció; irodai munkák.
42 Tudományos és műszaki szolgáltatások, valamint az idetartozó tervezői és kutatói tevékenység; számítástechnikai hardver és szoftver tervezés és fejlesztés.

---

(210) M 16 02280
(220) 2016.07.07.
(731) TÉMAHOTEL Beruházó Kft., Budapest (HU)
(740) Horváth Péter Pál Ügyvédi Iroda, Budapest
(546)

(511) 35 Reklámozás; kereskedelmi ügyletek; kereskedelmi adminisztráció; irodai munkák (az osztály betűrend szerinti jegyzékében szereplő valamennyi szolgáltatás).
39 Szállítás; áruk csomagolása és raktározása; utazásszervezés (az osztály betűrend szerinti jegyzékében szereplő valamennyi szolgáltatás).
41 Nevelés; szakmai képzés; szórakoztatás; sport- és kulturális tevékenységek (az osztály betűrend szerinti jegyzékében szereplő valamennyi szolgáltatás).
43 Vendéglátás (élelmezés); időleges szállásadás (az osztály betűrend szerinti jegyzékében szereplő valamennyi szolgáltatás).
44 Orvosi szolgáltatások; állatgyógyászati szolgáltatások; higiéniai és szépségápolási szolgáltatások emberek

és állatok részére; mezőgazdasági, kertészeti és erdészeti szolgáltatások (az osztály betűrend szerinti jegyzékében szereplő valamennyi szolgáltatás).

---

(210) M 16 02282

(220) 2016.07.06.

(731) Napcsillag Kft., Ajka (HU)

(740) Tiber Ügyvédi Iroda, Budapest

(546)

(511) 35 Kereskedelmi ügyletek; kereskedelmi adminisztráció.

---

(210) M 16 02289

(220) 2016.07.07.

(731) TV2 Média Csoport Kft., Budapest (HU)

(740) Mándics és Társa Ügyvédi Iroda, Budapest

(546)

(511) 35 Reklámozás; kereskedelmi ügyletek; kereskedelmi adminisztráció; irodai munkák (az osztály betűrend szerinti jegyzékében szereplő valamennyi szolgáltatás).

41 Nevelés; szakmai képzés; szórakoztatás; sport- és kulturális tevékenységek (az osztály betűrend szerinti jegyzékében szereplő valamennyi szolgáltatás).

42 Tudományos és műszaki szolgáltatások, valamint az idetartozó tervezői és kutatói tevékenység; ipari elemző és kutató szolgáltatások; számítástechnikai hardver és szoftver tervezés és fejlesztés (az osztály betűrend szerinti jegyzékében szereplő valamennyi szolgáltatás).

---

(210) M 16 02290

(220) 2016.07.07.

(731) Oltyán József, Kecskemét (HU)

(546)

(511) 16 Papír, karton és ezen anyagokból készült termékek, amelyek nem tartoznak más osztályokba; nyomdaipari termékek; könyvkötészeti anyagok; fényképek; papíripari cikkek; papíripari vagy háztartási ragasztóanyagok; anyagok művészek részére; ecsetek; írógépek és irodai cikkek (bútorok kivételével); tanítási és oktatási anyagok (készülékek kivételével); csomagolásra szolgáló műanyagok (amelyek nem tartoznak más osztályokba); nyomdabetűk; klisék (az osztály betűrend szerinti jegyzékében szereplő valamennyi áru).

35 Reklámozás; kereskedelmi ügyletek; kereskedelmi adminisztráció; irodai munkák (az osztály betűrend szerinti jegyzékében szereplő valamennyi szolgáltatás).

38 Távközlés (az osztály betűrend szerinti jegyzékében szereplő valamennyi szolgáltatás).

41 Nevelés; szakmai képzés; szórakoztatás; sport- és kulturális tevékenységek (az osztály betűrend szerinti jegyzékében szereplő valamennyi szolgáltatás).

42 Tudományos és műszaki szolgáltatások, valamint az idetartozó tervezői és kutatói tevékenység; ipari elemző és kutató szolgáltatások; számítástechnikai hardver és szoftver tervezés és fejlesztés (az osztály betűrend szerinti jegyzékében szereplő valamennyi szolgáltatás).

---

(210) M 16 02291

(220) 2016.07.07.

(731) Oltyán József, Kecskemét (HU)

(546) REGION

(511) 16 Papír, karton és ezen anyagokból készült termékek, amelyek nem tartoznak más osztályokba; nyomdaipari termékek; könyvkötészeti anyagok; fényképek; papíripari cikkek; papíripari vagy háztartási ragasztóanyagok; anyagok művészek részére; ecsetek; írógépek és irodai cikkek (bútorok kivételével); tanítási és oktatási anyagok (készülékek kivételével); csomagolásra szolgáló műanyagok (amelyek nem tartoznak más osztályokba); nyomdabetűk; klisék (az osztály betűrend szerinti jegyzékében szereplő valamennyi áru).

35 Reklámozás; kereskedelmi ügyletek; kereskedelmi adminisztráció; irodai munkák (az osztály betűrend szerinti jegyzékében szereplő valamennyi szolgáltatás).

38 Távközlés (az osztály betűrend szerinti jegyzékében szereplő valamennyi szolgáltatás).

41 Nevelés; szakmai képzés; szórakoztatás; sport- és kulturális tevékenységek (az osztály betűrend szerinti jegyzékében szereplő valamennyi szolgáltatás).

42 Tudományos és műszaki szolgáltatások, valamint az idetartozó tervezői és kutatói tevékenység; ipari elemző és kutató szolgáltatások; számítástechnikai hardver és szoftver tervezés és fejlesztés (az osztály betűrend szerinti jegyzékében szereplő valamennyi szolgáltatás).

---

(210) M 16 02292

(220) 2016.07.07.

(731) Oltyán József, Kecskemét (HU)

(546) BÁCSMEGYE REGION-CSOPORT

(511) 16 Papír, karton és ezen anyagokból készült termékek, amelyek nem tartoznak más osztályokba; nyomdaipari termékek; könyvkötészeti anyagok; fényképek; papíripari cikkek; papíripari vagy háztartási ragasztóanyagok; anyagok művészek részére; ecsetek; írógépek és irodai cikkek (bútorok kivételével); tanítási és oktatási anyagok (készülékek kivételével); csomagolásra szolgáló műanyagok (amelyek nem tartoznak más osztályokba); nyomdabetűk; klisék (az osztály betűrend szerinti jegyzékében szereplő valamennyi áru).

35 Reklámozás; kereskedelmi ügyletek; kereskedelmi adminisztráció; irodai munkák (az osztály betűrend szerinti jegyzékében szereplő valamennyi szolgáltatás).

38 Távközlés (az osztály betűrend szerinti jegyzékében szereplő valamennyi szolgáltatás).

41 Nevelés; szakmai képzés; szórakoztatás; sport- és kulturális tevékenységek (az osztály betűrend szerinti jegyzékében szereplő valamennyi szolgáltatás).

42 Tudományos és műszaki szolgáltatások, valamint az idetartozó tervezői és kutatói tevékenység; ipari elemző és kutató szolgáltatások; számítástechnikai hardver és szoftver tervezés és fejlesztés (az osztály betűrend szerinti jegyzékében szereplő valamennyi szolgáltatás).

---

(210) M 16 02297

(220) 2016.07.08.

(731) Prémium Étolaj Kft., Újlengyel (HU)

(546) SATURN

(511) 29 Étkezési olajok; hidegen sajtolt olajok.

35 Reklámozás; kereskedelmi ügyletek; kereskedelmi adminisztráció.

40 Étkezési olajok; hidegen sajtolt olajok gyártása és készítése.

---

(210) M 16 02298

(220) 2016.07.08.

(731) Tel-Infó Betéti Társaság, Gyenesdiás (HU)

(740) Szilágyi és Világosi Ügyvédi Iroda, Székesfehérvár

(546) CSALÁDI LAPOZÓ

(511) 16 Nyomdaipari termékek; folyóiratok; magazinok, revük (időszaki lapok); prospektusok.

---

(210) M 16 02299

(220) 2016.07.08.

(731) MAHIR Kiállítás és Rendezvény Szervező és Kivitelező Kft., Budapest (HU)

(740) dr. Nagy Ajtony Csaba, Budapest

(546) Bábolnai Gazdanapok NEMZETKÖZI AGRÁR ÉS AGRÁRGÉP KIÁLLÍTÁS

(511) 16 Papír, karton és ezen anyagokból készült termékek, amelyek nem tartoznak más osztályokba; nyomdaipari termékek; könyvkötészeti anyagok; fényképek; papíripari cikkek; papíripari vagy háztartási ragasztóanyagok; anyagok művészek részére; ecsetek; írógépek és irodai cikkek (bútorok kivételével); tanítási és oktatási anyagok (készülékek kivételével); csomagolásra szolgáló műanyagok (amelyek nem tartoznak más osztályokba); nyomdabetűk; klisék (az osztály betűrend szerinti jegyzékében szereplő valamennyi áru).

35 Reklámozás; kereskedelmi ügyletek; kereskedelmi adminisztráció; irodai munkák (az osztály betűrend szerinti jegyzékében szereplő valamennyi szolgáltatás).

41 Nevelés; szakmai képzés; szórakoztatás; sport- és kulturális tevékenységek (az osztály betűrend szerinti jegyzékében szereplő valamennyi szolgáltatás).

---

(210) M 16 02312

(220) 2016.07.11.

(731) GER-LAND Bútorstúdió Kft., Budapest (HU)

(546) GER'LAND BÚTORSTÚDIÓ ®

(511) 20 Asztalok; bútorajtók; bútorok; bútorszerelvények, nem fémből; faszerkezetek bútorokhoz; íróasztalok; irodabútorok; iskolabútorok; munkapadok, munkaasztalok; műasztalosipari termékek; szekrények; üvegszerkrények, vitrinek.

35 Árubemutatás; áruminták terjesztése.

---

(210) M 16 02315

(220) 2016.07.11.

(731) Informatika a Társadalomért Egyesület, Budapest (HU)

(740) Knight Bird & Bird Iroda, Budapest

(541) Infotér

(511) 35 Adatok frissítése és karbantartása számítógépes adatbázisokban; Gazdasági előrejelzések; Információ és tanácsadás fogyasztóknak [fogyasztói tanácsadás]; Információknak számítógépes adatbázisokba való szerkesztése; Információk számítógépes adatbázisokba való rendezése; Kereskedelmi vagy reklámcélú kiállítások szervezése; Közvéleménykutatás; Marketing; On-line hirdetői tevékenység számítógépes hálózaton; Piaci tanulmányok; Piackutatás; Sajtófigyelés; Statisztikák összeállítása; Üzletszervezési tanácsadás.

41 Élő előadások bemutatása; Eszmecserék, kollokviumok szervezése és lebonyolítása; Oktatás; On-line elérhető elektronikus publikációk, nem letölthetők; Szemináriumok rendezése és vezetése.

42 Információtechnológiai [IT] tanácsadási szolgáltatások; Számítástechnikai tanácsadás; Technológiai szaktanácsadás; Tudományos kutatás.

---

(210) M 16 02316

(220) 2016.07.11.

(731) Informatika a Társadalomért Egyesület, Budapest (HU)

(740) Knight Bird & Bird Iroda, Budapest

(546)

(511) 35 Adatok frissítése és karbantartása számítógépes adatbázisokban; gazdasági előrejelzések; információ és tanácsadás fogyasztóknak [fogyasztói tanácsadás]; információknak számítógépes adatbázisokba való szerkesztése; információk számítógépes adatbázisokba való rendezése; kereskedelmi vagy reklámcélú kiállítások szervezése; közvéleménykutatás; marketing; on-line hirdetői tevékenység számítógépes hálózaton; piaci tanulmányok; piackutatás; sajtófigyelés; statisztikák összeállítása; üzletszervezési tanácsadás.

41 Élő előadások bemutatása; eszmecserék, kollokviumok szervezése és lebonyolítása; oktatás; on-line elérhető elektronikus publikációk, nem letölthetők; szemináriumok rendezése és vezetése.

42 Információtechnológiai [IT] tanácsadási szolgáltatások; számítástechnikai tanácsadás; technológiai szaktanácsadás; tudományos kutatás.

---

(210) M 16 02317

(220) 2016.07.11.

(731) Csala Vilmos, Békéscsaba (HU)

(546)

(511) 16 Grafikus ábrázolások.

35 Hirdetés és reklámozás.

45 Internet alapú társkereső, partnerkereső és ismerkedési szolgáltatások.

---

(210) M 16 02320

(220) 2016.07.12.

(731) Precup Nicolae, Budapest (HU)

(740) Dr. Magasházy Katalin Ügyvédi Iroda, Budapest

(541) MCS MARCOSTAR

(511) 18 Bőr és bőrutánzatok, ezen anyagokból készült olyan termékek, amelyek nem tartoznak más osztályokba; állatbőrök és irhák; utazótáskák és bőröndök; esernyők és napernyők; sétapálcák; ostorok, hámok, nyergek és lószerszámok (az osztály betűrend szerinti jegyzékében szereplő valamennyi áru).

24 Textíliák és textiláruk, amelyek nem tartoznak más osztályokba; ágyneműk, asztalneműk (az osztály betűrend szerinti jegyzékében szereplő valamennyi áru).

25 Ruházati cikkek, cipők, kalapáruk (az osztály betűrend szerinti jegyzékében szereplő valamennyi áru).

---

(210) M 16 02323

(220) 2016.07.12.

(731) Szarvasi Mozzarella Kft., Budaörs (HU)

(740) Gödölle, Kékes, Mészáros & Szabó Szabadalmi és Védjegy Iroda, Budapest

(546)

(511) 29 Mozzarella sajtok.

---

(210) M 16 02324

(220) 2016.07.12.

(731) Szarvasi Mozzarella Kft., Budaörs (HU)

(740) Gödölle, Kékes, Mészáros & Szabó Szabadalmi és Védjegy Iroda, Budapest

(546)

(511) 29 Mozzarella sajtok.

---

(210) M 16 02327

(220) 2016.07.12.

(731) Discover Financial Services (Delaware államban bejegyzett cég), Riverwoods (US)

(740) Danubia Szabadalmi és Jogi Iroda Kft., Budapest

(546) DISCOVER
GLOBAL NETWORK

(511) 36 Pénzügyi szolgáltatások; hitelkártyák, betéti (debit) kártya és fizetőkártya szolgáltatások; elektronikus hitel- és betét tranzakciók; banki szolgáltatások; számlafizetési és- bemutatási szolgáltatások; elektronikus alapátutalási szolgáltatások; hitelkezeléshez kapcsolódó szolgáltatások; világhálózaton keresztül terjeszett pénzügyi információ.

---

(210) M 16 02330

(220) 2016.07.13.

(731) Spring Messe Management GmbH, Mannheim (DE)

(740) PINTZ ÉS TÁRSAI Szabadalmi, Védjegy és Jogi Iroda Kft., Budapest

(546)

PERSONAL
HUNGARY®

(511) 16 Tanítási és oktatási anyagok.

35 Reklám célú kiállítások szervezése és lebonyolítása; tanácsadói szolgáltatások kereskedelmi vonatkozású ügyletek és reklám célú kiállítások szervezése vagy lebonyolítása céljából; kiállítások szervezésében való részvétel; cégek tevékenységének bemutatása; eladási promóciók és kereskedelmi kapcsolatok közvetítése Interneten keresztül is; reklámfelületek és standok biztosítása és rendelkezésre bocsátása a szükséges felszerelésekkel, ebbe az osztályba; közönségszolgálati szolgáltatások; reklámozás; hirdetési helyek kezelése; piackutatás; piaci tanulmányok készítése és elemzése; kiállítások szervezésében való részvétel.

41 Oktatási és kulturális célú előadások és kiállítások szervezése és vezetése; kulturális célú bemutatók

rendezése; kulturális, oktatási célú versenyek rendezése; konferenciák, szemináriumok, szakosított kollokviumok szervezése és vezetése; kongresszusok és szimpóziumok; nyomtatványok kiadása, különösen magazinok, katalógusok, poszterek és fényképek; szakmai közlemények kiadása az Interneten (nem hirdetési célból).

42 Internetes oldalak létrehozása; műszaki tanácsadási szolgáltatások előadások és kiállítások szervezése és lebonyolítása alatt.

---

(210) M 16 02331

(220) 2016.07.13.

(731) Akzo Nobel Coatings International B. V., Arnhem (NL)

(740) Danubia Szabadalmi és Jogi Iroda Kft., Budapest

(541) ÉS A FÉM ÉLETRE KEL

(511) 2 Festékek, bevonatok, mázak, lakkok, festékszárító anyagok, színezőanyagok, mindezek, mint adalékanyagok festékekhez, lakkfestékekhez és lakkokhoz, anyagok rozsda ellen és fakonzerváló szerek; színezékek alapozófestéshez; fafestékek.

---

(210) M 16 02332

(220) 2016.07.12.

(731) Profikomp Környezettechnika Zrt. 100%, Gödöllő (HU)

(546)

(511) 7 Gépek és szerszámgépek; motorok (a szárazföldi járműmotorok kivételével); tengelykapcsolók és erőátviteli elemek (a szárazföldi járművek céljára készültek kivételével); nem kézi működtetésű mezőgazdasági eszközök, keltetőgépek; árusító automaták (az osztály betűrend szerinti jegyzékében szereplő valamennyi áru).

22 Kötelek, zsinegek, hálók, sátrak, ponyvák, vitorlavásznak, vitorlák, zsákok és táskák (amelyek nem tartoznak más osztályokba); párnázó és tömőanyagok (gumi és műanyagok kivételével); nyers textilrostok (az osztály betűrend szerinti jegyzékében szereplő valamennyi áru).

42 Tudományos és műszaki szolgáltatások, valamint az idetartozó tervezői és kutatói tevékenység; ipari elemző és kutató szolgáltatások; számítástechnikai hardver és szoftver tervezés és fejlesztés (az osztály betűrend szerinti jegyzékében szereplő valamennyi szolgáltatás).

---

(210) M 16 02333

(220) 2016.07.13.

(731) Eastar Kft., Somogyvár (HU)

(546)

(511) 18 Bőr és bőrutánzatok, ezen anyagokból készült olyan termékek, amelyek nem tartoznak más osztályokba; állatbőrök és irhák; utazótáskák és bőröndök; esernyők és napernyők; sétapálcák; ostorok, hámok, nyergek és lószerszámok (az osztály betűrend szerinti jegyzékében szereplő valamennyi áru).

25 Ruházati cikkek, cipők, kalapáruk (az osztály betűrend szerinti jegyzékében szereplő valamennyi áru).

---

(210) M 16 02334

(220) 2016.07.13.

(731) Eastar Kft., Somogyvár (HU)

(546)

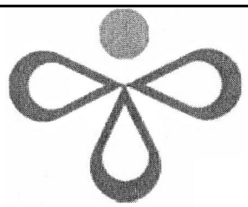

(511) 14 Nemesfémek és ötvözeteik, valamint az ilyen anyagokból készült, vagy ezekkel bevont termékek, amelyek nem tartoznak más osztályokba; ékszerek, drágakövek; órák és más időmérő eszközök (az osztály betűrend szerinti jegyzékében szereplő valamennyi áru).

18 Bőr és bőrutánzatok, ezen anyagokból készült olyan termékek, amelyek nem tartoznak más osztályokba; állatbőrök és irhák; utazótáskák és bőröndök; esernyők és napernyők; sétapálcák; ostorok, hámok, nyergek és lószerszámok (az osztály betűrend szerinti jegyzékében szereplő valamennyi áru).

25 Ruházati cikkek, cipők, kalapáruk (az osztály betűrend szerinti jegyzékében szereplő valamennyi áru).

---

(210) M 16 02335

(220) 2016.07.13.

(731) Eastar Kft., Somogyvár (HU)

(546)

(511) 18 Bőr és bőrutánzatok, ezen anyagokból készült olyan termékek, amelyek nem tartoznak más osztályokba; állatbőrök és irhák; utazótáskák és bőröndök; esernyők és napernyők; sétapálcák; ostorok, hámok, nyergek és lószerszámok (az osztály betűrend szerinti jegyzékében szereplő valamennyi áru).

24 Textíliák és textiláruk, amelyek nem tartoznak más osztályokba; ágyneműk, asztalneműk (az osztály betűrend szerinti jegyzékében szereplő valamennyi áru).

25 Ruházati cikkek, cipők, kalapáruk (az osztály betűrend szerinti jegyzékében szereplő valamennyi áru).

---

(210) M 16 02336

(220) 2016.07.13.

(731) BHE Bonn Hungary Elektronikai Kft. 100%, Budapest (HU)

(740) Erdős Anett, Budapest

(546)

(511) 9 Tudományos célra szolgáló, tengerészeti, földmérő, fényképészeti, mozgóképi, optikai, súlymérő, egyéb mérő-, jelző-, ellenőrző (felügyeleti), életmentő és oktatóberendezések és felszerelések; elektromos energia vezetésére, kapcsolására, átalakítására, tárolására, szabályozására vagy ellenőrzésére szolgáló készülékek és berendezések; hangok vagy képek rögzítésére, továbbítására, másolására szolgáló készülékek; mágneses adathordozók; hanglemezek; CD-k (kompakt lemezek), DVD-k és egyéb, digitális rögzítésű média; szerkezetek érmebedobással működő készülékekhez; regiszteres pénztárgépek; számológépek, adatfeldolgozó berendezések, számítógépek; számítógépes szoftverek; tűzoltó készülékek (az osztály betűrend szerinti jegyzékében szereplő valamennyi áru).

12 Járművek; szárazföldi, légi vagy vízi közlekedési eszközök (az osztály betűrend szerinti jegyzékében szereplő valamennyi áru).

42 Tudományos és műszaki szolgáltatások, valamint az idetartozó tervezői és kutatói tevékenység; ipari elemző és kutató szolgáltatások; számítástechnikai hardver és szoftver tervezés és fejlesztés (az osztály betűrend szerinti jegyzékében szereplő valamennyi szolgáltatás).

(210) M 16 02337
(220) 2016.07.13.
(731) MEGGLE AG 100%, Wasserburg (DE)
(740) Oppenheim Ügyvédi Iroda, Budapest
(546) Mesterkrém

Creme Cuisine

(511) 29 Tej; tejtermékek; étkezési olajok; étkezési zsírok; tejszín; tejföl; tejszín termékek; növényi tejszín; növényi tejszín termékek.

---

(210) M 16 02339
(220) 2016.07.13.
(731) metaloBox Kereskedelmi és Szolgáltató Kft., Székesfehérvár (HU)
(740) dr. Ugrin Tamás, Budapest
(546) suliBox®

(511) 6 Nem nemesfémek és ezek ötvözetei; fém építőanyagok; hordozható fémszerkezetek; fémanyagok vasúti vágányokhoz; nem elektromos fémkábelek és fémvezetékek; lakatosipari termékek, fém tömegcikkek; fémcsövek és csővezetékek; páncélszekrények; egyéb fémtermékek, amelyek nem tartoznak más osztályokba; ércek (az osztály betűrend szerinti jegyzékében szereplő valamennyi áru).
42 Tudományos és műszaki szolgáltatások, valamint az idetartozó tervezői és kutatói tevékenység; ipari elemző és kutató szolgáltatások; számítástechnikai hardver és szoftver tervezés és fejlesztés (az osztály betűrend szerinti jegyzékében szereplő valamennyi szolgáltatás).

---

(210) M 16 02340
(220) 2016.07.13.
(731) dr. Bussay Dorottya Ágnes, Pécs (HU)
(740) Herke és Szabó Ügyvédi Iroda, Pécs
(541) Borottya
(511) 29 Hús, hal-, baromfi- és vadhús; húskivonatok; tartósított, szárított és főzött gyümölcsök és zöldségek; zselék, lekvárok (dzsemek), kompótok; tojások; tej és tejtermékek; étkezési olajok és zsírok (az osztály betűrend szerinti jegyzékében szereplő valamennyi áru).
33 Alkoholtartalmú italok (a sörök kivételével) (az osztály betűrend szerinti jegyzékében szereplő valamennyi áru).
43 Vendéglátás (élelmezés); időleges szállásadás (az osztály betűrend szerinti jegyzékében szereplő valamennyi szolgáltatás).

---

(210) M 16 02344
(220) 2016.07.14.
(731) Soft Revolution Kft., Kistarcsa (HU)
(541) SR regiszter
(511) 42 Számítástechnikai hardver és szoftver tervezés és fejlesztés.

---

(210) M 16 02365
(220) 2016.07.18.
(731) BUSZESZ Élelmiszeripari Zrt., Budapest (HU)
(740) Hegyesi Ügyvédi Iroda, Budapest

(546)

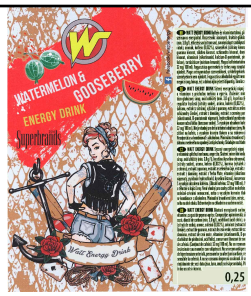

(511) 32 Energiaitalok.

---

(210) M 16 02366

(220) 2016.07.18.

(731) T-TUDOK Tudásmenedzsment és Oktatáskutató Központ Zrt., Budapest (HU)

(740) Winkler, Barna & Társai Ügyvédi Iroda, Budapest

(546)

kreatív partnerség
Magyarország

(511) 16 Papír, karton és ezen anyagokból készült termékek, amelyek nem tartoznak más osztályokba; nyomdaipari termékek; könyvkötészeti anyagok; fényképek; papíripari cikkek; papíripari vagy háztartási ragasztóanyagok; anyagok művészek részére; ecsetek; írógépek és irodai cikkek (bútorok kivételével); tanítási és oktatási anyagok (készülékek kivételével); csomagolásra szolgáló műanyagok (amelyek nem tartoznak más osztályokba); nyomdabetűk; klisék (az osztály betűrend szerinti jegyzékében szereplő valamennyi áru).

41 Nevelés; szakmai képzés; szórakoztatás; sport- és kulturális tevékenységek (az osztály betűrend szerinti jegyzékében szereplő valamennyi szolgáltatás).

42 Tudományos és műszaki szolgáltatások, valamint az idetartozó tervezői és kutatói tevékenység; ipari elemző és kutató szolgáltatások; számítástechnikai hardver és szoftver tervezés és fejlesztés (az osztály betűrend szerinti jegyzékében szereplő valamennyi szolgáltatás).

---

(210) M 16 02370

(220) 2016.07.18.

(731) SOMNUS Investment Kft., Budapest (HU)

(740) Dr. Nagy Zoltán, Budapest

(546)

BrightWhite®
non-peroxide teeth whitening led system

(511) 3 Fogkrémek; fogfehérítő gélek; gélek (fogfehérítő -).

---

(210) M 16 02371

(220) 2016.07.19.

(731) BÉKAFÜTTY-ALL IN Kft., Eger (HU)

(740) PINTZ ÉS TÁRSAI Szabadalmi, Védjegy és Jogi Iroda Kft., Budapest

(541) Békafütty

(511) 43 Bár szolgáltatások; büfék; étel- és italellátás; étkezdék; éttermek; kávéházak; sörbárok; vendéglátási szolgáltatások; vendéglátóipar.

---

(210) M 16 02372

(220) 2016.07.18.

(731) HOLLANDIMPEX Kereskedelmi és Szolgáltató Korlátolt Felelősségű Társaság, Budapest (HU)

(740) Baranyai Ügyvédi Iroda, Budapest

(546) SEXY CACAO

(511) 11 Világító-, fűtő-, gőzfejlesztő, főző-, hűtő-, szárító-, szellőztető-, vízszolgáltató és egészségügyi berendezések.

---

(210) M 16 02374
(220) 2016.07.19.
(731) Gulácsi Loránd, Balatonfüred (HU)
(740) PINTZ ÉS TÁRSAI Szabadalmi, Védjegy és Jogi Iroda Kft., Budapest
(546) gastro boutiq'

(511) 43 Vendéglátás (élelmezés); időleges szállásadás; éttermek; ételek és italok biztosítása bisztrókban; panziók.

---

(210) M 16 02376
(220) 2016.07.18.
(731) Ú.Bypass Kft., Budapest (HU)
(740) Teubel Gábor, Budapest
(546) bypass services for electronics

(511) 35 Reklámozás; kereskedelmi ügyletek; kereskedelmi adminisztráció; irodai munkák (az osztály betűrend szerinti jegyzékében szereplő valamennyi szolgáltatás).
37 Javítás; szerelési szolgáltatások.
39 Szállítás; áruk csomagolása és raktározása.
42 Tudományos és műszaki szolgáltatások, valamint az idetartozó tervezői és kutatói tevékenység; ipari elemző és kutató szolgáltatások; számítástechnikai hardver és szoftver tervezés és fejlesztés (az osztály betűrend szerinti jegyzékében szereplő valamennyi szolgáltatás).

---

(210) M 16 02380
(220) 2016.07.18.
(731) Pearl Event & Wedding Kft. 100%, Budapest (HU)
(541) Anna tanya - Rustic Garden
(511) 35 Üzleti bemutatók, rendezvények lebonyolítása.
41 Vendéglátóipari szolgáltatások (szórakoztatás).
43 Vendéglátóipar; vendéglátás (élelmezés); rendezvényhez termek kölcsönzése.

---

(210) M 16 02382
(220) 2016.07.19.
(731) TV2 Média Csoport Kft., Budapest (HU)
(740) Mándics és Társa Ügyvédi Iroda, Budapest
(546) joshi a legjobb barát

(511) 35 Reklámozás; kereskedelmi ügyletek; kereskedelmi adminisztráció; irodai munkák (az osztály betűrend szerinti jegyzékében szereplő valamennyi szolgáltatás).
41 Nevelés; szakmai képzés; szórakoztatás; sport- és kulturális tevékenységek (az osztály betűrend szerinti

jegyzékében szereplő valamennyi szolgáltatás).

42 Tudományos és műszaki szolgáltatások, valamint az idetartozó tervezői és kutatói tevékenység; ipari elemző és kutató szolgáltatások; számítástechnikai hardver és szoftver tervezés és fejlesztés (az osztály betűrend szerinti jegyzékében szereplő valamennyi szolgáltatás).

---

(210) M 16 02388

(220) 2016.07.20.

(731) Lakatos István, Balatonszepezd (HU)

(554)

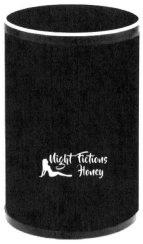

(511) 32 Méz alapú alkoholmentes italok; alkoholmentes afrodiziákumok.

33 Alkoholos esszenciák.

39 Áruk csomagolása.

---

(210) M 16 02389

(220) 2016.07.20.

(731) Lakatos István, Balatonszepezd (HU)

(546)

(511) 3 Méz alapú kozmetikai bőrápoló szerek.

30 Méz.

33 Mézsör.

---

(210) M 16 02401

(220) 2016.07.20.

(731) Tóth Rudolf, Nyíradony (HU)

(546)

(511) 32 Alkoholmentes italok.

---

(210) M 16 02407

(220) 2016.07.21.

(731) Sidó Adrienn, Budapest (HU)

(546)

(511) 26 Csipkék és hímzések, szalagok és zsinórok; gombok, ruhakapcsok és fűzőlyukak; gombostűk és tűk; művirágok.

31 Gabonamagok, mezőgazdasági, kertészeti, erdészeti termékek és magok, amelyek nem tartoznak más osztályokba; élő állatok; friss gyümölcsök és zöldségek; vetőmagok, élő növények és virágok; tápanyagok állatok

számára; maláta.

39 Szállítás; áruk csomagolása és raktározása; utazásszervezés.

---

(210) M 16 02410

(220) 2016.07.19.

(731) Tóth Tamásné, Törökbálint (HU)

(546) AIM'S

(511) 25 Ruházat, ruhaneműk.

---

(210) M 16 02416

(220) 2016.07.21.

(731) Köteles Attila, Békéscsaba (HU)

(740) Török Antal, Győr

(546) CARBTEC

(511) 9 Szemüvegek, napszemüvegek, kontaktlencsék.

28 Sportfelszerelések.

35 Reklám, marketing, kis- és nagykereskedelmi szolgáltatások online felületen is, szemüvegek, napszemüvegek és kontaktlencsék, sportfelszerelések vonatkozásában.

---

(210) M 16 02418

(220) 2016.07.22.

(731) BERRY BABY Kereskedelmi és Szolgáltató Kft., Nyíregyháza (HU)

(546) Berry Baby

(511) 20 Bútorok, tükrök, keretek; fából, parafából, nádból, gyékényből, fűzfavesszőből, szaruból, csontból, elefántcsontból, halcsontból, kagylóhéjból, ámbrából, gyöngyházból, tajtékból, és mindezek pótanyagaiból, vagy műanyagokból készült termékek, amelyek nem tartoznak más osztályokba; kismama párna, meggymag párna, pelenkázó lapok.

24 Textíliák és textiláruk, amelyek nem tartoznak más osztályokba; ágyneműk, asztalneműk; ágyneműk és ágytakarók csecsemők és kisgyermekek részére, kifogó törölköző, matrac huzatok.

28 Játékok, játékszerek; testnevelési és sportcikkek, amelyek nem tartoznak más osztályokba; karácsonyfadíszek; bölcsőhinták, rácsos babaágyak.

35 Babakocsik és tartozékainak kereskedelme; kenguru gyermekhordozók és pelenkázó táskák kereskedelme; bútorok, ágyak, gyermek bútorok és ezek tartozékainak, párnák, matracok kereskedelme; hordozó kendők, mei tai típusú hordozó kendők kereskedelme; textil termékek ágyneműk, törölközők kereskedelme; kismama és gyermek alsó és felső ruházat kereskedelme; hinták, gyermekhinták kereskedelme.

---

(210) M 16 02493

(220) 2016.07.29.

(731) Merck KGaA, Darmstadt (DE)

(740) Danubia Szabadalmi és Jogi Iroda Kft., Budapest

(541) LYPSTANA

(511) 5 Gyógyszerészeti készítmények.

---

(210) M 16 02494

(220) 2016.07.29.
(731) Merck KGaA, Darmstadt (DE)
(740) Danubia Szabadalmi és Jogi Iroda Kft., Budapest
(541) PRENURO
(511) 5 Gyógyszerészeti készítmények.

---

(210) M 16 02495
(220) 2016.07.29.
(731) Merck KGaA, Darmstadt (DE)
(740) Danubia Szabadalmi és Jogi Iroda Kft., Budapest
(541) PREGULOR
(511) 5 Gyógyszerészeti készítmények.

---

(210) M 16 02496
(220) 2016.07.29.
(731) Merck KGaA, Darmstadt (DE)
(740) Danubia Szabadalmi és Jogi Iroda Kft., Budapest
(541) TREGALIN
(511) 5 Gyógyszerészeti készítmények.

---

(210) M 16 02497
(220) 2016.07.29.
(731) Merck KGaA, Darmstadt (DE)
(740) Danubia Szabadalmi és Jogi Iroda Kft., Budapest
(541) RELEZIM
(511) 5 Gyógyszerészeti készítmények.

---

(210) M 16 02519
(220) 2016.08.02.
(731) Merck KGaA, Darmstadt (DE)
(740) Danubia Szabadalmi és Jogi Iroda Kft., Budapest
(541) VIBTRAN
(511) 5 Gyógyászati készítmények.

---

(210) M 16 02520
(220) 2016.08.02.
(731) Merck KGaA, Darmstadt (DE)
(740) Danubia Szabadalmi és Jogi Iroda Kft., Budapest
(541) JOVIUS
(511) 5 Gyógyászati készítmények.

---

(210) M 16 02521
(220) 2016.08.02.
(731) Merck KGaA, Darmstadt (DE)
(740) Danubia Szabadalmi és Jogi Iroda Kft., Budapest
(541) VELUMDA
(511) 5 Gyógyászati készítmények.

---

(210) M 16 02522

(220) 2016.08.02.
(731) Merck KGaA, Darmstadt (DE)
(740) Danubia Szabadalmi és Jogi Iroda Kft., Budapest
(541) ZELUBRI
(511) 5 Gyógyászati készítmények.

---

(210) M 16 02523
(220) 2016.08.02.
(731) Merck KGaA, Darmstadt (DE)
(740) Danubia Szabadalmi és Jogi Iroda Kft., Budapest
(541) JANTRIC
(511) 5 Gyógyászati készítmények.

---

(210) M 16 02524
(220) 2016.08.02.
(731) Merck KGaA, Darmstadt (DE)
(740) Danubia Szabadalmi és Jogi Iroda Kft., Budapest
(541) ALGROVA
(511) 5 Gyógyászati készítmények.

---

(210) M 16 02525
(220) 2016.08.02.
(731) Merck KGaA, Darmstadt (DE)
(740) Danubia Szabadalmi és Jogi Iroda Kft., Budapest
(541) LEJENZA
(511) 5 Gyógyászati készítmények.

---

(210) M 16 02583
(220) 2016.08.08.
(731) Enyedi Anita, Budaörs (HU)
(546)

(511) 9 Tudományos célra szolgáló, tengerészeti, földmérő, fényképészeti, mozgóképi, optikai, súlymérő, egyéb mérő-, jelző-, ellenőrző (felügyeleti), életmentő és oktatóberendezések és felszerelések; elektromos energia vezetésére, kapcsolására, átalakítására, tárolására, szabályozására vagy ellenőrzésére szolgáló készülékek és berendezések; hangok vagy képek rögzítésére, továbbítására, másolására szolgáló készülékek; mágneses adathordozók; hanglemezek; CD-k (kompakt lemezek), DVD-k és egyéb, digitális rögzítésű média; szerkezetek érmebedobással működő készülékekhez; regiszteres pénztárgépek; számológépek, adatfeldolgozó berendezések, számítógépek; számítógépes szoftverek; tűzoltó készülékek (az osztály betűrend szerinti jegyzékében szereplő valamennyi áru).
16 Papír, karton és ezen anyagokból készült termékek, amelyek nem tartoznak más osztályokba; nyomdaipari termékek; könyvkötészeti anyagok; fényképek; papíripari cikkek; papíripari vagy háztartási ragasztóanyagok; anyagok művészek részére; ecsetek; írógépek és irodai cikkek (bútorok kivételével); tanítási és oktatási anyagok (készülékek kivételével); csomagolásra szolgáló műanyagok (amelyek nem tartoznak más osztályokba); nyomdabetűk; klisék (az osztály betűrend szerinti jegyzékében szereplő valamennyi áru).

28 Játékok, játékszerek; testnevelési és sportcikkek, amelyek nem tartoznak más osztályokba; karácsonyfadíszek (az osztály betűrend szerinti jegyzékében szereplő valamennyi áru).

41 Nevelés; szakmai képzés; szórakoztatás; sport- és kulturális tevékenységek (az osztály betűrend szerinti jegyzékében szereplő valamennyi szolgáltatás).

---

(210) M 16 02614

(220) 2016.08.11.

(731) Fresenius Kabi Hungary Kft., Budapest (HU)

(740) Holczer, Jákó és Boross Ügyvédi Iroda, Budapest

(546)

(511) 9 Tudományos célra szolgáló, tengerészeti, földmérő, fényképészeti, mozgóképi, optikai, súlymérő, egyéb mérő-, jelző-, ellenőrző (felügyeleti), életmentő és oktatóberendezések és felszerelések; elektromos energia vezetésére, kapcsolására, átalakítására, tárolására, szabályozására vagy ellenőrzésére szolgáló készülékek és berendezések; hangok vagy képek rögzítésére, továbbítására, másolására szolgáló készülékek; mágneses adathordozók; hanglemezek; CD-k (kompakt lemezek), DVD-k és egyéb, digitális rögzítésű média; szerkezetek érmebedobással működő készülékekhez; regiszteres pénztárgépek; számológépek, adatfeldolgozó berendezések, számítógépek; számítógépes szoftverek; tűzoltó készülékek (az osztály betűrend szerinti jegyzékében szereplő valamennyi áru).

42 Tudományos és műszaki szolgáltatások, valamint az idetartozó tervezői és kutatói tevékenység; ipari elemző és kutató szolgáltatások; számítástechnikai hardver és szoftver tervezés és fejlesztés (az osztály betűrend szerinti jegyzékében szereplő valamennyi szolgáltatás).

44 Orvosi szolgáltatások; állatgyógyászati szolgáltatások; higiéniai és szépségápolási szolgáltatások emberek és állatok részére; mezőgazdasági, kertészeti és erdészeti szolgáltatások (az osztály betűrend szerinti jegyzékében szereplő valamennyi szolgáltatás).

---

(210) M 16 02617

(220) 2016.08.11.

(731) ACADEMY INTERNATIONAL LIMITED, London (GB)

(300) 417352 2016.04.15. PK

(740) Süle Ügyvédi Iroda, Budapest

(541) ACADEMY

(511) 38 Kábeltelevíziós műsorszórási szolgáltatások; rádiós műsorszórás.

---

(210) M 16 02623

(220) 2016.08.12.

(731) FrieslandCampina Nederland B.V., Le Amersfoort (HU)

(740) SÁR és TÁRSAI Ügyvédi Iroda, Budapest

(546)

(511) 29 Tej és tejtermékek; tejalapú italok; tejtermékek diétás célokra, nem gyógyászati célokra; erjesztett tejtermékek; tartósított tejtermékek; tejpor; író; sűrített tej; joghurt és joghurttermékek; cottage cheese [túrószerű sajtfajta]; aludttej; túró; sajt és sajttermékek; tejszín; tejszínhab; tejföl, kávétejszín; tejalapú kávékrémpor;

növényi alapú kávékrémpor; étkezési olajok és zsírok; vaj; más osztályokba nem tartozó desszertek; sodó.

30 Sütemény; kakaó és kakaóalapú készítmények és italok; csokoládé, csokoládétermékek, csokoládéalapú készítmények és italok; gabonaszeletek, édességszeletek; kakaó-bevonatú túróval töltött édességszelet.

---

(210) M 16 02649

(220) 2016.08.16.

(731) NEXT MOVE Kft., Budapest (HU)

(546)

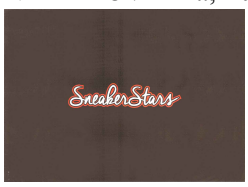

(511) 25 Ruházati cikkek, cipők, kalapáruk (az osztály betűrend szerinti jegyzékében szereplő valamennyi áru).

35 Reklámozás; kereskedelmi ügyletek; kereskedelmi adminisztráció; irodai munkák (az osztály betűrend szerinti jegyzékében szereplő valamennyi szolgáltatás).

41 Nevelés; szakmai képzés; szórakoztatás; sport- és kulturális tevékenységek (az osztály betűrend szerinti jegyzékében szereplő valamennyi szolgáltatás).

---

(210) M 16 02665

(220) 2016.08.17.

(731) CUKOVY Kft., Budapest (HU)

(740) dr. Bartl Barbara, Budapest

(546)

(511) 18 Bőr és bőrutánzatok; állatbőrök és irhák; utazótáskák és bőröndök; esernyők és napernyők.

24 Textíliák és pótanyagaik.

25 Ruházati cikkek, cipők, kalapáruk (az osztály betűrend szerinti jegyzékében szereplő valamennyi áru).

---

(210) M 16 02694

(220) 2016.08.22.

(731) Tematic Media Group Kft., Budapest (HU)

(740) Lendvai és Szörényi Ügyvédi Iroda, Budapest

(541) Retro FM

(511) 35 Reklámozás; kereskedelmi ügyletek; kereskedelmi adminisztráció; irodai munkák (az osztály betűrend szerinti jegyzékében szereplő valamennyi szolgáltatás).

38 Távközlés (az osztály betűrend szerinti jegyzékében szereplő valamennyi szolgáltatás).

41 Nevelés; szakmai képzés; szórakoztatás; sport- és kulturális tevékenységek (az osztály betűrend szerinti jegyzékében szereplő valamennyi szolgáltatás).

---

(210) M 16 02697

(220) 2016.08.22.

(731) Tematic Media Group Kft., Budapest (HU)

(740) Lendvai és Szörényi Ügyvédi Iroda, Budapest

(541) Retro TV

(511) 35 Reklámozás; kereskedelmi ügyletek; kereskedelmi adminisztráció; irodai munkák (az osztály betűrend szerinti jegyzékében szereplő valamennyi szolgáltatás).

38 Távközlés (az osztály betűrend szerinti jegyzékében szereplő valamennyi szolgáltatás).

41 Nevelés; szakmai képzés; szórakoztatás; sport- és kulturális tevékenységek (az osztály betűrend szerinti jegyzékében szereplő valamennyi szolgáltatás).

(210) M 16 02700
(220) 2016.08.23.
(731) Dorogi Péter, Balatonszárszó (HU)
Gálos Ádám, Budapest (HU)
Nádasdi János, Budapest (HU)
(740) Bérczes Ügyvédi Iroda, Taliándörögd
(541) INTIM TORNA ILLEGÁL
(511) 9 Elektronikus mágneses adathordozó, CD, DVD.
25 Ruházati termékek.
41 Szórakoztatás, kulturális tevékenység, zenés programok, előadások.

---

(210) M 16 02706
(220) 2016.08.23.
(731) A3Z Invest Zártkörűen Működő Rt., Budapest (HU)
(740) dr. Sziebert György, Budapest
(541) MAKESPACE
(511) 39 Raktározás; teher(áru)-szállítás.

---

(210) M 16 02707
(220) 2016.08.23.
(731) Dr. Willmar Schwabe GmbH & Co., Karlsruhe (DE)
(740) SBGK Ügyvédi Iroda, Budapest
(541) Deprobe
(511) 5 Gyógyszerészeti és állatgyógyászati készítmények; egészségügyi készítmények gyógyászati használatra; gyógyászati vagy állatgyógyászati használathoz adaptált diétás élelmiszerek és anyagok; bébiételek; étrend-kiegészítők emberek és állatok számára; tapaszok, kötszeranyagok; fogtömő anyagok és fogászati mintázóanyagok; fertőtlenítőszerek; kártékony állatok irtására szolgáló készítmények; gombaölő szerek (fungicidek), gyomirtó szerek (herbicidek) (az osztály betűrend szerinti jegyzékében szereplő valamennyi áru).

---

(210) M 16 02735
(220) 2016.08.25.
(731) HANGAVÁRI Szőlőbirtok és Pincészet Kft., Bodrogkisfalud (HU)
(541) HANGAVÁRI Pincészet
(511) 33 Borok.
35 Borok kereskedelme.

---

(210) M 16 02743
(220) 2016.08.26.
(731) Magyar RTL Televízió Zrt., Budapest (HU)
(740) Szepesi és Társai Ügyvédi Iroda, Budapest
(546)

(511) 35 Reklámozás; kereskedelmi ügyletek; kereskedelmi adminisztráció; irodai munkák (az osztály betűrend szerinti jegyzékében szereplő valamennyi szolgáltatás).
38 Távközlés (az osztály betűrend szerinti jegyzékében szereplő valamennyi szolgáltatás).

41 Nevelés; szakmai képzés; szórakoztatás; sport- és kulturális tevékenységek (az osztály betűrend szerinti jegyzékében szereplő valamennyi szolgáltatás).

---

(210) M 16 02765

(220) 2016.08.29.

(731) TELESYS Kereskedelmi és Szolgáltató Korlátolt Felelősségű Társaság 100%, Veszprém (HU)

(740) Dr.Miskolczi Mária, Budapest

(546)

(511) 9 Tudományos célra szolgáló, tengerészeti, földmérő, fényképészeti, mozgóképi, optikai, súlymérő, egyéb mérő-, jelző-, ellenőrző (felügyeleti), életmentő és oktatóberendezések és felszerelések; elektromos energia vezetésére, kapcsolására, átalakítására, tárolására, szabályozására vagy ellenőrzésére szolgáló készülékek és berendezések; hangok vagy képek rögzítésére, továbbítására, másolására szolgáló készülékek; mágneses adathordozók; hanglemezek; CD-k (kompakt lemezek), DVD-k és egyéb, digitális rögzítésű média; szerkezetek érmebedobással működő készülékekhez; regiszteres pénztárgépek; számológépek, adatfeldolgozó berendezések, számítógépek; számítógépes szoftverek; tűzoltó készülékek. (az osztály betűrend szerinti jegyzékében szereplő valamennyi áru)

11 Világító-, fűtő-, gőzfejlesztő, főző-, hűtő-, szárító-, szellőztető-, vízszolgáltató és egészségügyi berendezések. (az osztály betűrend szerinti jegyzékében szereplő valamennyi áru)

35 Reklámozási, marketing és promóciós szolgáltatások; Kereskedelmi és vásárlói információs szolgáltatások; Termékbemutatók és termék megjelenítési szolgáltatások; Üzleti konzultációs és tanácsadási szolgáltatások; nagykereskedelmi és kiskereskedelmi tevékenység és szolgáltatás világítástechnikai és villanyszerelési termékekkel kapcsolatban, beleértve a globális interneten történő értékesítést is.

---

(210) M 16 02770

(220) 2016.08.31.

(731) Bergland Hungária Kft., Debrecen (HU)

(546)

(511) 5 Gyógyszerészeti és állatgyógyászati készítmények; egészségügyi készítmények gyógyászati használatra; gyógyászati vagy állatgyógyászati használathoz adaptált diétás élemiszerek és anyagok; bébiételek; étrend-kiegészítők emberek és állatok számára; tapaszok, kötszeranyagok; fogtömő anyagok és fogászati mintázóanyagok; fertőtlenítőszerek; kártékony állatok irtására szolgáló készítmények; gombaölő szerek (fungicidek), gyomirtó szerek (herbicidek) (az osztály betűrend szerinti jegyzékében szereplő valamennyi áru).

20 Bútorok, tükrök, keretek; fából, parafából, nádból, gyékényből, fűzfavesszőből, szaruból, csontból, elefántcsontból, halcsontból, kagylóhéjból, ámbrából, gyöngyházból, tajtékból, és mindezek pótanyagaiból, vagy műanyagokból készült termékek, amelyek nem tartoznak más osztályokba (az osztály betűrend szerinti jegyzékében szereplő valamennyi áru).

30 Kávé, tea, kakaó és kávépótló szerek; rizs; tápióka és szágó; lisztek és más gabonakészítmények; kenyér, péksütemények és cukrászsütemények; fagylaltok; cukor, méz, melaszszirup; élesztő, sütőporok; só; mustár; ecet, fűszeres mártások; fűszerek; jég (az osztály betűrend szerinti jegyzékében szereplő valamennyi áru).

---

(210) M 16 02772

(220) 2016.08.31.

(731) Mao Wenkai, Budapest (HU)

(740) Kiss-Meggyesi Zita, Budapest

(541) BAOLISHI

(511) 3 Fehérítőkészítmények és egyéb, mosásra szolgáló anyagok; tisztító-, fényesítő-, súroló-, és csiszolószerek; szappanok; illatszerek, illóolajok, kozmetikai cikkek, hajmosó szerek; fogkrémek (az osztály betűrend szerinti jegyzékében szereplő valamennyi áru).

---

(210) M 16 02775

(220) 2016.08.31.

(731) Mao Wenkai, Budapest (HU)

(740) Kiss-Meggyesi Zita, Budapest

(541) CR

(511) 3 Fehérítőkészítmények és egyéb, mosásra szolgáló anyagok; tisztító-, fényesítő-, súroló-, és csiszolószerek; szappanok; illatszerek, illóolajok, kozmetikai cikkek, hajmosó szerek; fogkrémek (az osztály betűrend szerinti jegyzékében szereplő valamennyi áru).

---

(210) M 16 02822

(220) 2016.09.05.

(731) Bozóki János, Budapest (HU)

(541) LEDINA

(511) 11 Kutak, szökőkutak, díszkutak.

19 Nem fém építőanyagok; nem fémből készült merev építési csövek; aszfalt, szurok és bitumen; nem fémből készült hordozható szerkezetek; emlékművek nem fémből (az osztály betűrend szerinti jegyzékében szereplő valamennyi áru).

20 Bútorok, tükrök, keretek; fából, parafából, nádból, gyékényből, fűzfavesszőből, szaruból, csontból, elefántcsontból, halcsontból, kagylóhéjból, ámbrából, gyöngyházból, tajtékból, és mindezek pótanyagaiból, vagy műanyagokból készült termékek, amelyek nem tartoznak más osztályokba (az osztály betűrend szerinti jegyzékében szereplő valamennyi áru).

21 Eszközök, edények és tartályok háztartási és konyhai célokra; fésűk és szivacsok; kefék (az ecsetek kivételével); kefegyártáshoz használt anyagok; takarító eszközök; vasforgács; nyers vagy félig megmunkált üveg (kivéve az építéshez használt üveget); üveg-, porcelán- és fajanszáruk, amelyek nem tartoznak más osztályokba (az osztály betűrend szerinti jegyzékében szereplő valamennyi áru).

40 Kerámiaégetés, kerámiakészítés, kerámia feldolgozása, mázak felvitele kerámiára, kerámia feldolgozására vonatkozó információk biztosítása, kerámiaáruk gyártáshoz használt anyagok kezelése.

42 Tudományos és műszaki szolgáltatások, valamint az idetartozó tervezői és kutatói tevékenység; ipari elemző és kutató szolgáltatások; számítástechnikai hardver és szoftver tervezés és fejlesztés (az osztály betűrend szerinti jegyzékében szereplő valamennyi szolgáltatás).

---

(210) M 16 02823

(220) 2016.09.05.

(731) Bozóki János, Budapest (HU)

(546)

(511) 11 Kutak, szökőkutak, díszkutak.

19 Nem fém építőanyagok; nem fémből készült merev építési csövek; aszfalt, szurok és bitumen; nem fémből készült hordozható szerkezetek; emlékművek nem fémből (az osztály betűrend szerinti jegyzékében szereplő valamennyi áru).

20 Bútorok, tükrök, keretek; fából, parafából, nádból, gyékényből, fűzfavesszőből, szaruból, csontból,

elefántcsontból, halcsontból, kagylóhéjból, ámbrából, gyöngyházból, tajtékból, és mindezek pótanyagaiból, vagy műanyagokból készült termékek, amelyek nem tartoznak más osztályokba (az osztály betűrend szerinti jegyzékében szereplő valamennyi áru).

21 Eszközök, edények és tartályok háztartási és konyhai célokra; fésűk és szivacsok; kefék (az ecsetek kivételével); kefegyártáshoz használt anyagok; takarító eszközök; vasforgács; nyers vagy félig megmunkált üveg (kivéve az építéshez használt üveget); üveg-, porcelán- és fajanszáruk, amelyek nem tartoznak más osztályokba (az osztály betűrend szerinti jegyzékében szereplő valamennyi áru).

40 Kerámiaégetés, kerámiakészítés, kerámia feldolgozása, mázak felvitele kerámiára, kerámia feldolgozására vonatkozó információk biztosítása, kerámiaáruk gyártáshoz használt anyagok kezelése.

42 Tudományos és műszaki szolgáltatások, valamint az idetartozó tervezői és kutatói tevékenység; ipari elemző és kutató szolgáltatások; számítástechnikai hardver és szoftver tervezés és fejlesztés (az osztály betűrend szerinti jegyzékében szereplő valamennyi szolgáltatás).

---

(210) M 16 02865
(220) 2016.09.08.
(731) Macau 1999 Kft., Budapest (HU)
(740) SBGK Ügyvédi Iroda, Budapest
(546)

(511) 24 Ágynemű.
25 Ruházat, lábbeli.

---

(210) M 16 02871
(220) 2016.09.09.
(731) Shan Su Fen, Budapest (HU)
(740) Deme Ügyvédi Iroda, Budapest
(546) 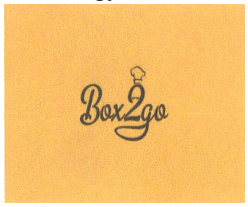

(511) 43 Vendéglátás (élelmezés); időleges szállásadás (az osztály betűrend szerinti jegyzékében szereplő valamennyi szolgáltatás).

---

(210) M 16 02889
(220) 2016.09.09.
(731) Star Network MCN Szolgáltató Korlátolt Felelősségű Társaság 100%, Csomád (HU)
(740) Kocsis és Szénássy Ügyvédi Iroda, Budapest
(541) MineCinema
(511) 16 Papír és karton; nyomdaipari termékek; könyvkötészeti anyagok; fényképek; papíripari cikkek; papíripari vagy háztartási ragasztóanyagok; anyagok művészek részére; ecsetek; írógépek és irodai cikkek (bútorok kivételével); tanítási és oktatási anyagok (készülékek kivételével); műanyagok csomagolásra; nyomdabetűk; klisék (az osztály betűrend szerinti jegyzékében szereplő valamennyi áru).

21 Eszközök, edények és tartályok háztartási és konyhai célokra; fésűk és szivacsok; kefék (az ecsetek kivételével); kefegyártáshoz használt anyagok; takarítóeszközök; vasforgács; nyers vagy félig megmunkált üveg (kivéve az építéshez használt üveget); üveg-, porcelán- és fajanszáruk (az osztály betűrend szerinti jegyzékében szereplő valamennyi áru).

25 Ruházati cikkek, cipők, kalapáruk (az osztály betűrend szerinti jegyzékében szereplő valamennyi áru).

41 Nevelés; szakmai képzés; szórakoztatás; sport- és kulturális tevékenységek (az osztály betűrend szerinti jegyzékében szereplő valamennyi szolgáltatás).

---

(210) M 16 02929

(220) 2016.09.15.

(731) Pál Dorottya, Budapest (HU)
Boncz Gábor, Budapest (HU)

(541) Isured Loyalty Pro-Bonus

(511) 36 Biztosítási statisztikai szolgáltatások; bankügyletek; alkuszi/ügynöki tevékenység; tőkekihelyezés, tőkeberuházás; hitelirodák; pénzalapok elektronikus átutalása; vagyonkezelés; pénzügyi elemzések; pénzügyi tanácsadás; pénzügyi értékbecslés [biztosítás, bankügyletek, ingatlan]; pénzügyi információk nyújtása; pénzügyi menedzsment; pénzügyi szponzorálás, támogatás; finanszírozási szolgáltatások; részletfizetéses hitelnyújtás; biztosítási ügynöki tevékenység; biztosítási tanácsadás; információk nyújtása biztosítási ügyekben; biztosítások; életbiztosítás; kölcsön [finanszírozás]; jelzálog-hitelezés; online banki szolgáltatások; gyűjtések szervezése; pénzügyi információk nyújtása weboldalon keresztül.

---

(210) M 16 02930

(220) 2016.09.15.

(731) Boncz Gábor, Budapest (HU)
Pál Dorottya, Budapest (HU)

(541) Insured Loyalty Pro-Insurance

(511) 36 Biztosítási statisztikai szolgáltatások; bankügyletek; alkuszi/ügynöki tevékenység; tőkekihelyezés, tőkeberuházás; hitelirodák; pénzalapok elektronikus átutalása; vagyonkezelés; pénzügyi elemzések; pénzügyi tanácsadás; pénzügyi értékbecslés [biztosítás, bankügyletek, ingatlan]; pénzügyi információk nyújtása; pénzügyi menedzsment; pénzügyi szponzorálás, támogatás; finanszírozási szolgáltatások; részletfizetéses hitelnyújtás; biztosítási ügynöki tevékenység; biztosítási tanácsadás; információk nyújtása biztosítási ügyekben; biztosítások; életbiztosítás; kölcsön [finanszírozás]; jelzálog-hitelezés; online banki szolgáltatások; gyűjtések szervezése; pénzügyi információk nyújtása weboldalon keresztül.

---

(210) M 16 02982

(220) 2016.09.21.

(731) MOL Magyar Olaj- és Gázipari Nyilvánosan Működő Részvénytársaság, Budapest (HU)

(740) SBGK Szabadalmi Ügyvivői Iroda, Budapest

(541) MOL FRESH

(511) 16 Nyomtatott folyóiratok, magazinok, revük (időszakos lapok), ingyenes magazinok.

A rovat 138 darab közlést tartalmaz.

Védjegybejelentés meghirdetése és a védjegy lajstromozása különleges gyorsított eljárásban

(111) 219.809

(151) 2016.11.28.

(210) M 16 03173

(220) 2016.10.06.

(732) Cresco Chemical Kft., Budapest (HU)

(740) Gödölle, Kékes, Mészáros & Szabó Szabadalmi és Védjegy Iroda, Budapest

(541) MANCO

(511) 5 Növényvédő szerek.

A rovat 1 darab közlést tartalmaz.

Védjegybejelentés módosítása

Meghirdetett védjegybejelentés árujegyzéke korlátozásának tudomásul vétele

(210) M 16 01388

(220) 2016.04.25.

(731) THINKWARE CORPORATION, Seongnam-si, Gyeonggi-do (KR)

(740) SBGK Ügyvédi Iroda, Budapest

(541) THINKWARE DASH CAM

(511) 9 Autós videokamerák; elektronikus adatgyűjtő és adatrögzítő készülékek gépjárművekhez; hangfelvevők gépjárművekhez; audiovizuális vevőkészülékek gépjárművekhez; hangok vagy képek rögzítésére, továbbítására, másolására szolgáló készülékek gépjárművekhez;kamerák gépjárművekhez; visszapillantó kamerák járművekhez; számítógépes alkalmazásszoftverek autós videokamerákhoz, adatbázis kezelésnél és elektronikus adattárolásnál használatos szoftverek; számítógépes alkalmazásszoftverek autós videokamerákműködtetéséhez; letölthető számítógépes programok videokamerákhoz, nevezetesen gépjárművekbe szerelt videofelvevőkön rögzített videók lejátszásához; vezeték nélküli kommunikációs eszközök hang-, adat- vagy képátvitelhez, és vezeték nélküli kommunikációseszközök autós videokamerák által felvett képek továbbításához.

38 Műholdas adat-, hang- és képátvitel; videó adatátvitel vezeték nélküli interneten keresztül; adatbázis információk továbbítása telekommunikációs hálózatokon keresztül; műholdas átvitel; kommunikáció fényvezető szálas rendszereken keresztül; kommunikációsszámítógép terminálokon keresztül; adatkommunikáció; szélessávú kommunikációs szolgáltatások; személyhívó szolgáltatások [rádión, telefonon vagy egyéb elektronikus kommunikációs eszközön keresztül]; értéknövelt hálózati kommunikációs szolgáltatások;információnyújtás ügynökségek szolgáltatásairól.

42 Termékek formatervezése; termékfejlesztés; gépjármű alkatrészek-tervezése; gépjárművek tervezése; mechanikai kutatás; műszaki kutatás; terméktervezés elemzése és értékelése; termékfejlesztés elemzése és értékelése.

---

(210) M 16 01415

(220) 2016.04.27.

(731) Kozmik Hungária Zrt., Budapest (HU)

(740) Dr. Mohos László Ügyvédi Iroda, Budapest

(541) KLING

(511) 6 Nem nemesfémek és ezek ötvözetei; fém építőanyagok; hordozható fémszerkezetek; fémanyagok vasúti vágányokhoz; nem elektromos fémkábelek és fémvezetékek; lakatosipari termékek, fém tömegcikkek; fémcsövek és csővezetékek; páncélszekrények; egyébfémtermékek, amelyek nem tartoznak más osztályokba; ércek (az osztály betűrend szerinti jegyzékében szereplő valamennyi áru) ipari és lakossági szekcionált garázskapuk és egyéb kapuk, parkolás technikai berendezések, sorompók, kerítéselemek.

7 Motorok (a szárazföldi járműmotorok kivételével); tengelykapcsolók és erőátviteli elemek (a szárazföldi járművek céljára készültek kivételével); nem kézi működtetésű mezőgazdasági eszközök, keltetőgépek; árusító automaták (az osztály betűrend szerintijegyzékében szereplő valamennyi áru) kapu- és sorompómozgató motorok éa automatikák, távirányítók.

37 Építkezés; javítás; szerelési szolgáltatások (az osztály betűrend szerinti jegyzékében szereplő valamennyi szolgáltatás) építőipari felújítás, kapu automatizálás, szerviz és karbantartási szolgáltatások.

A rovat 2 darab közlést tartalmaz.

Lajstromozott védjegyek

(111) 214.004
(151) 2014.10.08.
(210) M 13 01971
(220) 2013.07.11.
(732) Katus Zoltán 12.5%, Komló (HU)
Magyar Zoltán 12.5%, Komló (HU)
Lakatos László 25%, Szolnok (HU)
Kamonné Majer Andrea 12.5%, Tapolca (HU)
Kamon Róbert 12.5%, Tapolca (HU)
Huszár Nóra 12.5%, Zalaegerszeg (HU)
Huszár Eszter 12.5%, Zalaegerszeg (HU)
(740) Dr. Fröhlich Krisztián ügyvéd, FRÖHLICH Ügyvédi Iroda, Veszprém
(546)

Profi Padló
Lakberendezés

(511) 24 Textíliák és textiláruk, amelyek nem tartoznak más osztályokba; ágyneműk, asztalneműk (az osztály betűrend szerinti jegyzékében szereplő valamennyi áru).
27 Szőnyegek, lábtörlők (szalmából), gyékények és nádfonatok, linóleum és más padlóburkolatok; nem textil falikárpitok (az osztály betűrend szerinti jegyzékében szereplő valamennyi áru).
37 Építkezés; javítás; szerelési szolgáltatások (az osztály betűrend szerinti jegyzékében szereplő valamennyi szolgáltatás).

---

(111) 219.340
(151) 2016.09.14.
(210) M 15 01413
(220) 2015.05.26.
(732) Vattay Flóra, Gödöllő (HU)
(546)

FLO
Y

(511) 18 Abrakos tarisznyák, aktatáskák, bevásárlótáskák, bőröndök, kézitáskák, bőröndök, utazóládák(poggyász), dobozok bőrből vagy műbőrből, erszények, pénztárcák, hámok állatoknak, hátizsákok, hitelkártya tartók(levél tárcák), irattáskák, aktatáskák, iskola táskák, kézi táskák, kofferek(kis utazó táskák), kulcstokok, névjegytartók, kártyatartók, oldaltáskák, tarisznyák, piperetáskák üresen, ruhatáskák utazáshoz, strandtáskák, táskák, táskák(zacskók, tasakok) csomagolásra bőrből, utazókészletek(bőráruk), utazóládák, útitáskák, vállszíjak bőrből
24 Ágynemű, ágyneműk, ágytakarók, ágyteríték, asztalterítők nem papírból, bútorhuzatok textilből, bútorvédőhuzatok, díszpárnahuzatok, falikárpitok, tapéták textilanyagból, poháralátétek (asztalneműk), zuhanyzó-függönyök textilből vagy műanyagból.

---

(111) 219.424
(151) 2016.09.28.

(210) M 15 01696

(220) 2015.06.24.

(732) Peller Mariann, Üröm (HU)

(740) Krucsai Zsolt, Budapest

(541) VIRTUOSO

(511) 9 Zene-tudományos célra szolgáló, fényképészeti, mozgóképi, televíziós műsorhoz, élő műsorokhoz, és egyéb szórakoztató műsorokhoz, valamint zenéhez kapcsolódó optikai, és oktatóberendezések és felszerelések; hangok vagy képek rögzítésére, továbbítására, másolására szolgáló készülékek televíziós műsorhoz, élő műsorokhoz, és egyéb szórakoztató műsorokhoz, valamint zenéhez kapcsolódó körben; televíziós műsorhoz, élő műsorokhoz, és egyéb szórakoztató műsorokhoz, valamint zenéhez kapcsolódó mágneses adathordozók; hanglemezek; CD-k (kompakt lemezek), DVD-k és egyéb, digitális rögzítésű média; számológépek, televíziós műsorhoz, élő műsorokhoz, és egyéb szórakoztató műsorokhoz, valamint zenéhez kapcsolódó adatfeldolgozó berendezések és készülékek; televíziós műsorhoz, élő műsorokhoz, és egyéb szórakoztató műsorokhoz, valamint zenéhez kapcsolódó szoftverek és számítógépes szolgáltatások; audiovizuális tanítási eszközök; CD-ROM (kompakt) lemezek; diapozitívok; digitális jelek; digitális képkeretek; digitális könyvolvasók; diktafonok; díszítő mágnesek; DVD-lejátszók; egér-alátétek; elektronikus címkék árukhoz; elektronikus határidőnaplók; elektronikus közlemények [letölthető]; érmebedobással működő szerkezetek televíziós készülékekhez; exponált filmek; fejhallgatók; fényceruzák vizuális kijelzőkhöz, displayekhez; fénycsövek reklámcélokra; fényemittáló diódák [LED-ek]; fényképezőgépek; fényt kibocsátó elektronikus mutatóeszközök; filmkamerák; filmvágó készülékek; hangátviteli készülékek; hangfelvételhordozók; hangfelvevő készülékek; hanglemezek; hangrögzítő szalagok; hangszóródobozok; hangszórók, hangosbemondók; hangvezetők; hangvisszaadó készülékek; hologramok; homokórák; hordozható médialejátszók; hullámhosszmérők; időregisztráló készülékek; iránytűk; jelzőberendezések, világító vagy mechanikus; kazetta lejátszók; kompakt (CD) lemezjátszók; kompaktlemezek [audio-video]; laptop táskák; laptop tokok; lemezjátszók; letölthető csengőhangok mobiltelefonokhoz; letölthető képfájlok; letölthető zenei fájlok; mágnesek; televíziós műsorhoz, élő műsorokhoz, és egyéb szórakoztató műsorokhoz, valamint zenéhez kapcsolódó memóriakártyák, memóriakártyák videójáték-gépekhez; metronómok, ütemadók; mikrofonok; mobiltelefonok; mozifilmek, exponált; napszemüvegek; okostelefonok; oktatási készülékek; televíziós műsorhoz, élő műsorokhoz, és egyéb szórakoztató műsorokhoz, valamint zenéhez kapcsolódó optikai adathordozók; pendrájvok [USB]; rajzfilmek; sétálómagnók; számítógépes játékszoftver; televíziósm űsorhoz, élő műsorokhoz, és egyéb szórakoztató műsorokhoz, valamint zenéhez kapcsolódó számítógépes szoftveralkalmazások, letölthető; televíziós műsorhoz, élő műsorokhoz, és egyéb szórakoztató műsorokhoz, valamint zenéhez kapcsolódó számítógép programok [letölthető]; televíziós műsorhoz, élő műsorokhoz, és egyéb szórakoztató műsorokhoz, valamint zenéhez kapcsolódó számítógépprogramok, rögzített; szavazógépek; szemüvegtokok; szíjak mobiltelefonokhoz; televíziós műsorhoz, élő műsorokhoz, és egyéb szórakoztató műsorokhoz, valamint zenéhez kapcsolódó szoftverek, rögzített; Tv-súgógépek; vevőkészülékek (audio-, video); video játékkazetták; videokamerák; videokazetták; videoképernyők; videomagnók, képmagnók; videoszalagok.

35 Reklámozás; kereskedelmi ügyletek; kereskedelmi adminisztráció; irodai munkák (az osztály betűrend szerinti jegyzékében szereplő valamennyi szolgáltatás).

41 Nevelés; szakmai képzés; szórakoztatás; sport- és kulturális tevékenységek, oktatási és szórakoztatási szolgáltatások a televízió, mozi, rádió és színház vonatkozásában; rádió- és televízió programok, filmek és show műsorok készítése és előadása; a televízió és rádió segítségével folytatott oktatás, vagy oktatás a televíziózásról és rádiózásról; szórakoztatás a televízió és rádió segítségével; versenyek szervezése (oktatási vagy szórakoztatási célú); interaktív telefon versenyek; publikáció; mozifilmek; show műsorok, rádió programok és televíziós programok készítése; rádió, televízió, műhold, kábel, telefon, világháló és internet segítségével folytatott oktatás és szórakoztatás; showműsorok szervezése; hangfelvételek, előre felvett showműsorok, filmek, rádió és televízió műsorok bérbevétele; videoszalagok és videolemezek készítése; szórakoztató rádióműsorok készítése; szórakoztató televíziós műsorok készítése; mozifilmek készítése; színházi műsorok készítése; játékok szervezése;

televíziós szórakoztató műsorok készítése a közönség telefon segítségével történő közreműködésével; mobil telefon segítségével történő interaktív szórakoztató műsor; internet felhasználásával történő játékok szervezése.

(111) 219.425
(151) 2016.09.29.
(210) M 15 01697
(220) 2015.06.24.
(732) Peller Mariann, Üröm (HU)
(740) Krucsai Zsolt, Budapest
(541) VIRTUOSOS
(511) 9 Zene-tudományos célra szolgáló, fényképészeti, mozgóképi, televíziós műsorhoz, élő műsorokhoz, és egyéb szórakoztató műsorokhoz, valamint zenéhez kapcsolódó optikai, és oktatóberendezések és felszerelések; hangok vagy képek rögzítésére, továbbítására, másolására szolgáló készülékek televíziós műsorhoz, élő műsorokhoz, és egyéb szórakoztató műsorokhoz, valamint zenéhez kapcsolódó körben; televíziós műsorhoz, élő műsorokhoz, és egyéb szórakoztató műsorokhoz, valamint zenéhez kapcsolódó mágneses adathordozók; hanglemezek; CD-k (kompakt lemezek), DVD-k és egyéb, digitális rögzítésű média; számológépek, televíziós műsorhoz, élő műsorokhoz, és egyéb szórakoztató műsorokhoz, valamint zenéhez kapcsolódó adatfeldolgozó berendezések és készülékek; televíziós műsorhoz, élő műsorokhoz, és egyéb szórakoztató műsorokhoz, valamint zenéhez kapcsolódó szoftverek és számítógépes szolgáltatások; audiovizuális tanítási eszközök; CD-ROM (kompakt) lemezek; diapozitívok; digitális jelek; digitális képkeretek; digitális könyvolvasók; diktafonok; díszítő mágnesek; DVD-lejátszók; egér-alátétek; elektronikus címkék árukhoz; elektronikus határidőnaplók; elektronikus közlemények [letölthető]; érmebedobással működő szerkezetek televíziós készülékekhez; exponált filmek; fejhallgatók; fényceruzák vizuális kijelzőkhöz, displayekhez; fénycsövek reklámcélokra; fényemittáló diódák [LED-ek]; fényképezőgépek; fényt kibocsátó elektronikus mutatóeszközök; filmkamerák; filmvágó készülékek; hangátviteli készülékek; hangfelvételhordozók; hangfelvevő készülékek; hanglemezek; hangrögzítő szalagok; hangszóródobozok; hangszórók, hangosbemondók; hangvezetők; hangvisszaadó készülékek; hologramok; homokórák; hordozható médialejátszók; hullámhosszmérők; időregisztráló készülékek; iránytűk; jelzőberendezések, világító vagy mechanikus; kazetta lejátszók; kompakt (CD) lemezjátszók; kompaktlemezek [audio-video]; laptop táskák; laptop tokok; lemezjátszók; letölthető csengőhangok mobiltelefonokhoz; letölthető képfájlok; letölthető zenei fájlok; mágnesek; televíziós műsorhoz, élő műsorokhoz, és egyéb szórakoztató műsorokhoz, valamint zenéhez kapcsolódó memóriakártyák, memóriakártyák videójáték-gépekhez; metronómok, ütemadók; mikrofonok; mobiltelefonok; mozifilmek, exponált; napszemüvegek; okostelefonok; oktatási készülékek; televíziós műsorhoz, élő műsorokhoz, és egyéb szórakoztató műsorokhoz, valamint zenéhez kapcsolódó optikai adathordozók; pendrájvok [USB]; rajzfilmek; sétálómagnók; számítógépes játékszoftver; televíziósm űsorhoz, élő műsorokhoz, és egyéb szórakoztató műsorokhoz, valamint zenéhez kapcsolódó számítógépes szoftveralkalmazások, letölthető; televíziós műsorhoz, élő műsorokhoz, és egyéb szórakoztató műsorokhoz, valamint zenéhez kapcsolódó számítógép programok [letölthető]; televíziós műsorhoz, élő műsorokhoz, és egyéb szórakoztató műsorokhoz, valamint zenéhez kapcsolódó számítógépprogramok, rögzített; szavazógépek; szemüvegtokok; szíjak mobiltelefonokhoz; televíziós műsorhoz, élő műsorokhoz, és egyéb szórakoztató műsorokhoz, valamint zenéhez kapcsolódó szoftverek, rögzített; Tv-súgógépek; vevőkészülékek (audio-, video); video játékkazetták; videokamerák; videokazetták; videoképernyők; videomagnók, képmagnók; videoszalagok.

35 Reklámozás; kereskedelmi ügyletek; kereskedelmi adminisztráció; irodai munkák (az osztály betűrend szerinti jegyzékében szereplő valamennyi szolgáltatás).

41 Nevelés; szakmai képzés; szórakoztatás; sport- és kulturális tevékenységek, oktatási és szórakoztatási szolgáltatások a televízió, mozi, rádió és színház vonatkozásában; rádió- és televízió programok, filmek és show műsorok készítése és előadása; a televízió és rádió segítségével folytatott oktatás, vagy oktatás a televíziózásról és rádiózásról; szórakoztatás a televízió és rádió segítségével; versenyek szervezése (oktatási vagy szórakoztatási

célú); interaktív telefon versenyek; publikáció; mozifilmek; show műsorok, rádió programok és televíziós programok készítése; rádió, televízió, műhold, kábel, telefon, világháló és internet segítségével folytatott oktatás és szórakoztatás; showműsorok szervezése; hangfelvételek, előre felvett showműsorok, filmek, rádió és televízió műsorok bérbevétele; videoszalagok és videolemezek készítése; szórakoztató rádióműsorok készítése; szórakoztató televíziós műsorok készítése; mozifilmek készítése; színházi műsorok készítése; játékok szervezése; televíziós szórakoztató műsorok készítése a közönség telefon segítségével történő közreműködésével; mobil telefon segítségével történő interaktív szórakoztató műsor; internet felhasználásával történő játékok szervezése.

---

(111) 219.437
(151) 2016.09.28.
(210) M 15 02142
(220) 2015.08.05.
(732) Peller Mariann, Üröm (HU)
(740) Krucsai Zsolt, Budapest
(541) EUROVIRTUOSOS
(511) 9 Zene-tudományos célra szolgáló, fényképészeti, mozgóképi felszerelések; hangok vagy képek rögzítésére, továbbítására, másolására szolgáló készülékek televíziós műsorhoz, élő műsorokhoz, és egyéb szórakoztató műsorokhoz, valamint zenéhez kapcsolódó körben; televíziós műsorhoz, élő műsorokhoz, és egyéb szórakoztató műsorokhoz, valamint zenéhez kapcsolódó mágneses adathordozók; hanglemezek; CD-k (kompakt lemezek), DVD-k és egyéb, digitális rögzítésű média; televíziós műsorhoz, élő műsorokhoz, és egyéb szórakoztató műsorokhoz, valamint zenéhez kapcsolódó szoftverek és számítógépes szolgáltatások.
35 Reklámozás; kereskedelmi ügyletek; kereskedelmi adminisztráció; irodai munkák (az osztály betűrend szerinti jegyzékében szereplő valamennyi szolgáltatás).
41 Nevelés; szakmai képzés; szórakoztatás; sport- és kulturális tevékenységek (az osztály betűrend szerinti jegyzékében szereplő valamennyi szolgáltatás); oktatási és szórakoztatási szolgáltatások a televízió, mozi, rádió és színház vonatkozásában; rádió- és televízió programok, filmek és showműsorok készítése és előadása; a televízió és rádió segítségével folytatott oktatás, vagy oktatás a televíziózásról és rádiózásról; szórakoztatás a televízió és a rádió segítségével; versenyek szervezése (oktatási vagy szórakoztatási célú); interaktív telefon versenyek; publikáció; mozifilmek; showműsorok, rádió programok és televíziós programok készítése; rádió, televízió, műhold, kábel, telefon, világháló és Internet segítségével folytatott oktatás és szórakoztatás; show műsorok szervezése; hangfelvételek, előre felvett show műsorok, filmek, rádió és televízió műsorok bérbevétele; videószalagok és videolemezek készítése; szórakoztató rádióműsorok készítése; szórakoztató televíziós műsorok készítése; mozifilmek készítése; színházi műsorok készítése; játékok szervezése; televíziós szórakoztató műsorok készítése a közönség telefon segítségével történő közreműködésével; mobiltelefon segítségével történő interaktív szórakoztató műsor; Internet felhasználásával történő játékok szervezése.

---

(111) 219.446
(151) 2016.09.28.
(210) M 15 02143
(220) 2015.08.05.
(732) Peller Mariann, Üröm (HU)
(740) Krucsai Zsolt, Budapest
(541) WORLDVIRTUOSOS
(511) 9 Zene-tudományos célra szolgáló, fényképészeti, mozgóképi felszerelések; hangok vagy képek rögzítésére, továbbítására, másolására szolgáló készülékek televíziós műsorhoz, élő műsorokhoz, és egyéb szórakoztató műsorokhoz, valamint zenéhez kapcsolódó körben; televíziós műsorhoz, élő műsorokhoz, és egyéb szórakoztató műsorokhoz, valamint zenéhez kapcsolódó mágneses adathordozók; hanglemezek; CD-k (kompakt lemezek), DVD-k és egyéb, digitális rögzítésű média; televíziós műsorhoz, élő műsorokhoz, és egyéb szórakoztató műsorokhoz, valamint zenéhez kapcsolódó szoftverek és számítógépes szolgáltatások.

35 Reklámozás; kereskedelmi ügyletek; kereskedelmi adminisztráció; irodai munkák (az osztály betűrend szerinti jegyzékében szereplő valamennyi szolgáltatás).

41 Nevelés; szakmai képzés; szórakoztatás; sport- és kulturális tevékenységek (az osztály betűrend szerinti jegyzékében szereplő valamennyi szolgáltatás); oktatási és szórakoztatási szolgáltatások a televízió, mozi, rádió és színház vonatkozásában; rádió- és televízió programok, filmek és showműsorok készítése és előadása; a televízió és rádió segítségével folytatott oktatás, vagy oktatás a televíziózásról és rádiózásról; szórakoztatás a televízió és a rádió segítségével; versenyek szervezése (oktatási vagy szórakoztatási célú); interaktív telefon versenyek; publikáció; mozifilmek; showműsorok, rádió programok és televíziós programok készítése; rádió, televízió, műhold, kábel, telefon, világháló és Internet segítségével folytatott oktatás és szórakoztatás; show műsorok szervezése; hangfelvételek, előre felvett show műsorok, filmek, rádió és televízió műsorok bérbevétele; videószalagok és videolemezek készítése; szórakoztató rádióműsorok készítése; szórakoztató televíziós műsorok készítése; mozifilmek készítése; színházi műsorok készítése; játékok szervezése; televíziós szórakoztató műsorok készítése a közönség telefon segítségével történő közreműködésével; mobiltelefon segítségével történő interaktív szórakoztató műsor; Internet felhasználásával történő játékok szervezése.

---

(111) 219.626
(151) 2016.10.24.
(210) M 16 00185
(220) 2016.01.21.
(732) DIMENZIÓ Kölcsönös Biztosítás Önsegélyező Egyesület 100%, Budapest (HU)
(740) Csőzik László, Budapest
(541) Dimenzió
(511) 35 Reklámozás; kereskedelmi ügyletek; kereskedelmi adminisztráció; irodai munkák (az osztály betűrend szerinti jegyzékében szereplő valamennyi szolgáltatás).

36 Biztosítás; pénzügyi ügyletek; valutaügyletek; ingatlanügyletek (az osztály betűrend szerinti jegyzékében szereplő valamennyi szolgáltatás).

42 Tudományos és műszaki szolgáltatások, valamint az idetartozó tervezői és kutatói tevékenység; ipari elemző és kutató szolgáltatások; számítástechnikai hardver és szoftver tervezés és fejlesztés (az osztály betűrend szerinti jegyzékében szereplő valamennyi szolgáltatás).

44 Orvosi szolgáltatások; állatgyógyászati szolgáltatások; higiéniai és szépségápolási szolgáltatások emberek és állatok részére; mezőgazdasági, kertészeti és erdészeti szolgáltatások (az osztály betűrend szerinti jegyzékében szereplő valamennyi szolgáltatás).

---

(111) 219.627
(151) 2016.10.24.
(210) M 16 00308
(220) 2016.02.03.
(732) Vitee Kereskedelmi és Tanácsadó Betéti Társaság, Balatonfüred (HU)
(740) Dr. Pozsgay Gábor,Dr. Pozsgay Gábor Ügyvédi Iroda, Budapest
(541) salontech
(511) 3 Fehérítőkészítmények és egyéb, mosásra szolgáló anyagok; tisztító-, fényesítő-, súroló-, és csiszolószerek; szappanok; illatszerek, illóolajok, kozmetikai cikkek, hajmosó szerek; fogkrémek.

21 Eszközök, edények és tartályok háztartási és konyhai célokra; fésűk és szivacsok; kefék (az ecsetek kivételével); kefegyártáshoz használt anyagok; takarító eszközök; vasforgács; nyers vagy félig megmunkált üveg (kivéve az építéshez használt üveget); üveg-, porcelán- és fajanszáruk, amelyek nem tartoznak más osztályokba.

41 Nevelés; szakmai képzés; szórakoztatás; sport- és kulturális tevékenységek.

---

(111) 219.628
(151) 2016.10.24.

(210) M 16 00927
(220) 2016.03.17.
(732) E-Consult 2000. Tanácsadó Kft., Budapest (HU)
(740) Danka Anita, Debrecen
(546) LELETARCHÍVUM

(511) 42 Tudományos és műszaki szolgáltatások, valamint az idetartozó tervezői és kutatói tevékenység; ipari elemző és kutató szolgáltatások; számítástechnikai hardver és szoftver tervezés és fejlesztés; elektronikus adattárolás.
44 Orvosi szolgáltatások; állatgyógyászati szolgáltatások; higiéniai és szépségápolási szolgáltatások emberek és állatok részére; mezőgazdasági, kertészeti és erdészeti szolgáltatások; egészségügyi szolgáltatások.

---

(111) 219.629
(151) 2016.10.24.
(210) M 16 01306
(220) 2016.04.19.
(732) Bognár György, Budapest (HU)
Pukancsik Zoltán, Budapest (HU)
(740) PINTZ ÉS TÁRSAI Szabadalmi, Védjegy és Jogi Iroda Kft., Budapest
(546)

(511) 43 Catering szolgáltatások ételbiztosításhoz; elvihető ételekkel kapcsolatos szolgáltatások; ételek és italok biztosítása éttermekben és bárokban; ételek és italok felszolgálása; ételek és italok felszolgálása éttermi vendégek számára; ételek és italok felszolgálása éttermekben és bárokban; ételek és italok felszolgálása vendégek számára; ételek és italok készítése és biztosítása azonnali fogyasztásra; ételek és italok szolgáltatása éttermi vendégek számára; ételkészítés; ételkészítési szolgáltatások; ételkiszállítási szolgáltatások, azonnali fogyasztásra; ételrendelési szolgáltatások; étkezdei, menzai szolgáltatások; éttermek (szolgáltatás); éttermek idegenforgalmi célra.

---

(111) 219.630
(151) 2016.10.24.
(210) M 16 00818
(220) 2016.03.07.
(732) Ganz Danubius Hajtástechnika Mérnöki Kft. 100%, Dunakeszi (HU)
(546)

(511) 29 Hús, hal-, baromfi- és vadhús; húskivonatok; tartósított, fagyasztott, szárított és főzött gyümölcsök és zöldségek; zselék, lekvárok (dzsemek), kompótok; tojások; tej és tejtermékek; étkezési olajok és zsírok (az osztály betűrend szerinti jegyzékében szereplő valamennyi áru).
32 Sörök; ásványvizek és szénsavas vizek és egyéb alkoholmentes italok; gyümölcsitalok és gyümölcslevek; szörpök és más készítmények italokhoz (az osztály betűrend szerinti jegyzékében szereplő valamennyi áru).
43 Vendéglátás (élelmezés); időleges szállásadás (az osztály betűrend szerinti jegyzékében szereplő valamennyi szolgáltatás).

---

(111) 219.631

(151) 2016.10.24.
(210) M 16 01311
(220) 2016.04.19.
(732) GALLFOOD Pulykafeldolgozó és Értékesítő Korlátolt Felelősségű Társaság, Budapest (HU)
(740) Illés Levente Ügyvédi Iroda, Budapest
(541) GALLFOOD-Hosszan friss
(511) 29 Hús, hal-, baromfi-, és vadhús; húskivonatok.

---

(111) 219.632
(151) 2016.10.24.
(210) M 16 00186
(220) 2016.01.21.
(732) DIMENZIÓ Kölcsönös Biztosító és Önsegélyező Egyesület, Budapest (HU)
(740) dr. Csőzik László, Budapest
(546)

(511) 35 Reklámozás; kereskedelmi ügyletek; kereskedelmi adminisztráció; irodai munkák (az osztály betűrend szerinti jegyzékében szereplő valamennyi szolgáltatás).
36 Biztosítás; pénzügyi ügyletek; valutaügyletek; ingatlanügyletek (az osztály betűrend szerinti jegyzékében szereplő valamennyi szolgáltatás).
42 Tudományos és műszaki szolgáltatások, valamint az idetartozó tervezői és kutatói tevékenység; ipari elemző és kutató szolgáltatások; számítástechnikai hardver és szoftver tervezés és fejlesztés (az osztály betűrend szerinti jegyzékében szereplő valamennyi szolgáltatás).
44 Orvosi szolgáltatások; állatgyógyászati szolgáltatások; higiéniai és szépségápolási szolgáltatások emberek és állatok résére; mezőgazdasági, kertészeti és erdészeti szolgáltatások (az osztály betűrend szerinti jegyzékében szereplő valamnnyi szolgáltatás).

---

(111) 219.633
(151) 2016.10.24.
(210) M 16 00193
(220) 2016.01.22.
(732) Fortis Hungarorum Kulturális Egyesület, Budapest (HU)
(740) Szöllősi Ügyvédi Iroda, Budapest
(541) SZÉKELYFÖLDI VERSTÁBOR
(511) 41 Nevelés; szakmai képzés; szórakoztatás; sport- és kulturális tevékenységek (az osztály betűrend szerinti jegyzékében szereplő valamennyi szolgáltatás).

---

(111) 219.634
(151) 2016.10.24.
(210) M 16 00304
(220) 2016.02.05.
(732) Biztosítás.hu Biztosítási Alkusz Kft., Budapest (HU)
(740) Berke & Molnár Ügyvédi Iroda, Budapest

(546)

(511) 35 Reklámozás; üzleti tájékoztatás; marketingkutatás; díjak kiosztása a biztosítási szolgáltatások terén.
36 Biztosítási és pénzügyi szolgáltatások.
41 Biztosításszakmai tevékenységgel, így különösen a kiemelkedő biztosítási szolgáltatás elismerésével összefüggő díjátadó rendezvények szervezése és lebonyolítása.

---

(111) 219.635
(151) 2016.10.24.
(210) M 16 00314
(220) 2016.02.05.
(732) Nők a Tudományban Egyesület 100%, Budapest (HU)
(740) dr. Groó Dóra, Budapest
(546)

(511) 35 Reklámozás; kereskedelmi ügyletek; kereskedelmi adminisztráció; irodai munkák.
41 Nevelés; szakmai képzés; szórakoztatás; sport- és kulturális tevékenységek.
42 Tudományos és műszaki szolgáltatások, valamint az idetartozó tervezői és kutatói tevékenység; ipari elemző és kutató szolgáltatások; számítástechnikai hardver és szoftver tervezés és fejlesztés.

---

(111) 219.640
(151) 2016.10.24.
(210) M 16 00681
(220) 2016.02.29.
(732) Aquaworld Zrt., Budapest (HU)
(546)

(511) 43 Vendéglátás (élelmezés); időleges szállásadás (az osztály betűrend szerinti jegyzékében szereplő valamennyi szolgáltatás).

---

(111) 219.643
(151) 2016.10.24.
(210) M 16 00684
(220) 2016.02.29.
(732) Evangelische Superinterdentur Burgenland, Eisenstadt (AT)
(740) Manfred Koch, Eisenstadt
(541) ORGONA HATÁROK NÉLKÜL ORGEL OHNE GRENZEN
(511) 9 Hangok vagy képek rögzítésére, továbbítására, másolására szolgáló készülékek; mágneses adathordozók; hanglemezek; CD-k (kompakt lemezek), DVD-k és egyéb, digitális rögzítésű média.

41 Nevelés, szakmai továbbképzés, különösen zenei nevelés, ezen belül is orgona zenei oktatás; szórakoztatás; kulturális tevékenységek, különösen koncertek, ezen belül is orgonakoncertek; egyéb zenei rendezvények, versenyek, különösen orgona zenei versenyek; workshop, koncertek és szemináriumok gyerekeknek és fiataloknak.

---

(111) 219.646
(151) 2016.10.24.
(210) M 16 01305
(220) 2016.04.19.
(732) Diehl Stiftung & Co, KG, Nürnberg (DE)
(740) PINTZ ÉS TÁRSAI Szabadalmi, Védjegy és Jogi Iroda Kft., Budapest
(541) A Diehl-nél: A jövő az Ön kezében van!
(511) 16 Blokkok [papíráruk]; ceruzák; értesítő kártyák; irodai kellékek (kivéve bútorok); íróeszközök; karton és kartonból készült termékek; képeslapok, levelezőlapok; könyvecskék, brosúrák; könyvjelzők; papír; papír-írószer áruk; plakátok, falragaszok papírból vagy kartonból; poszterek; prospektusokrajzszegek; szórólapok; tollak.
35 Cégek bemutatása az Interneten és egyéb médiákban; hirdetési rovatok készítése; internetes reklámozási szolgáltatások; munkaerő-toborzás; nyomtatott anyagok közzététele reklámcélra, beleértve az elektronikus közzétételi formát is; on-line hirdetői tevékenység; reklámterjesztés személyes tanácsadás.

---

(111) 219.648
(151) 2016.10.24.
(210) M 16 01211
(220) 2016.04.08.
(732) Út a Boldogsághoz Non-profit Kft., Budapest (HU)
(740) Kocsis és Szabó Ügyvédi Iroda, Budapest
(546) Boldogság Térkép
(511) 16 Papír, karton és ezen anyagokból készült termékek, amelyek nem tartoznak más osztályokba; nyomdaipari termékek; könyvkötészeti anyagok; fényképek; papíripari cikkek; papíripari vagy háztartási ragasztóanyagok; anyagok művészek részére; ecsetek; írógépek és irodai cikkek (bútorok kivételével); tanítási és oktatási anyagok (készülékek kivételével); csomagolásra szolgáló műanyagok (amelyek nem tartoznak más osztályokba); nyomdabetűk; klisék (az osztály betűrend szerinti jegyzékében szereplő valamennyi áru).
38 Távközlés (az osztály betűrend szerinti jegyzékében szereplő valamennyi szolgáltatás).
41 Nevelés; szakmai képzés; szórakoztatás; sport- és kulturális tevékenységek (az osztály betűrend szerinti jegyzékében szereplő valamennyi szolgáltatás).
44 Orvosi szolgáltatások; állatgyógyászati szolgáltatások; higiéniai és szépségápolási szolgáltatások emberek és állatok részére; mezőgazdasági, kertészeti és erdészeti szolgáltatások (az osztály betűrend szerinti jegyzékében szereplő valamennyi szolgáltatás).

---

(111) 219.649
(151) 2016.10.24.
(210) M 16 01185
(220) 2016.04.07.
(732) SANGSIN BRAKE CO., LTD, Nongong-eup, Dalseong-gun, Daegu (KR)
(740) dr. Harsányi Zita, Budapest
(546) Hi-Q
(511) 12 Fékek gépkocsikhoz; hajtóláncok gépkocsikhoz; fékbélések gépkocsikhoz; fékpofák gépkocsikhoz; fék szegmensek gépkocsikhoz; fékbetétek gépkocsikhoz; féktárcsák gépkocsikhoz; tengelykapcsolók gépkocsikhoz; tárcsafékek gépkocsikhoz; dobfékek gépkocsikhoz; fékdobok gépkocsikhoz; elektromos retarder gépkocsikhoz;

segédfék gépkocsikhoz; lég tárcsfékek gépkocsikhoz; féknyergek gépkocsikhoz; visszatápláló fék gépkocsikhoz; csapágyak gépkocsikhoz; hajtószíj gépkocsikhoz; szélvédőtörlők gépkocsikhoz; ablaktörlő karok gépkocsikhoz; ablaktörlő karok gépkocsikhoz ablakmosó folyadék adagoló funkciókkal; ablaktörlő, szélvédőtörlő lapátok gépkocsikhoz.

---

(111) 219.650
(151) 2016.10.24.
(210) M 16 00816
(220) 2016.03.07.
(732) Laposa Bence 50%, Badacsonytomaj (HU)
Laposa Zsófia 50%, Badacsonytördemic (HU)
(740) Oppenheim Ügyvédi Iroda, Budapest
(546)

(511) 32 Sörök; ásványvizek és szénsavas vizek és egyéb alkoholmentes italok; gyümölcsitalok és gyümölcslevek; szörpök és más készítmények italokhoz (az osztály betűrend szerinti jegyzékében szereplő valamennyi áru).
33 Alkoholtartalmú italok (a sörök kivételével) (az osztály betűrend szerinti jegyzékében szereplő valamennyi áru).
43 Vendéglátás (élelmezés); időleges szállásadás (az osztály betűrend szerinti jegyzékében szereplő valamennyi szolgáltatás).

---

(111) 219.651
(151) 2016.10.24.
(210) M 16 00932
(220) 2016.03.17.
(732) V-Group Consulting Kft., Budapest (HU)
(546) greentaxi

(511) 12 Járművek; szárazföldi, légi vagy vízi közlekedési eszközök.
35 Reklámozás; kereskedelmi ügyletek; kereskedelmi adminisztráció; irodai munkák (az osztály betűrend szerinti jegyzékében szereplő valamennyi szolgáltatás).
39 Szállítás; áruk csomagolása és raktározása; utazásszervezés.
42 Tudományos és műszaki szolgáltatások, valamint az idetartozó tervezői és kutatói tevékenység; ipari elemző és kutató szolgáltatások; számítástechnikai hardver és szoftver tervezés és fejlesztés.

---

(111) 219.652
(151) 2016.10.24.
(210) M 16 00933
(220) 2016.03.17.
(732) Carabela Kft., Érd (HU)

(546)

(511) 33 Alkoholtartalmú italok (a sörök kivételével) (az osztály betűrend szerinti jegyzékében szereplő valamennyi áru).

35 Reklámozás; kereskedelmi ügyletek; kereskedelmi adminisztráció; irodai munkák (az osztály betűrend szerinti jegyzékében szereplő valamennyi szolgáltatás).

43 Vendéglátás (élelmezés); bár szolgáltatások; ételszobrászat; étkezdék; éttermek; főzőberendezések bérlete; gyorséttermek; kantinok, büfék, étkezdék; kávéházak; önkiszolgáló éttermek; székek, asztalok, asztalterítők, üvegáruk kölcsönzése; vendéglátóipar.

---

(111) 219.660

(151) 2016.10.24.

(210) M 16 00807

(220) 2016.03.06.

(732) NUTRILION Kereskedelmi Korlátolt Felelősségű Társaság, Biatorbágy (HU)

(740) Dr. Nagy Zsuzsa Klaudia, Budapest

(546)

(511) 9 Állványok fényképezőgépekhez; bébiőrök; csengők (riasztóberendezések); egér (számítógép-periféria); fejhallgatók; fényceruzák vizuális kijelzőkhöz, displayekhez; fényemmitáló diódák; fényképezőgépek; füstjelző berendezések; hangfelvevő készülék; hangszórók, hangosbemondók; háromlábú állványok fényképezőgépekhez; hordozható médialejátszók; hőmérsékletjelzők; kábelek, elektromos; kamerás bébiőrök; laptop táskák; laptop tokok; laptop számítógépek; mércék, mértékek, mérőműszerek; mérlegek; mikrofonok; mobiltelefonok; modemek; navigációs eszközök; nyomtatók számítógépekhez; objektívek, lencsék; (optika) okostelefonok; pendrájvok (USB); számítógépes hardver; számítógép billentyűzetek; számítógépek; számítógép memóriák; számítógépperiférián; számítógép programok; táblagépek; vezeték, elektromos; vonalkód leolvasók.

35 Adatok frissítése és karbantartása számítógépes adatbázisokban; árubemutatás; hirdetési hely kölcsönzése; honlapforgalom optimalizálása; információknak számítógépes adatbázisba való szerkesztése; irodagépek és eszközök kölcsönzése; online piactér biztosítása áruk és szolgáltatások eladói és vásárlói részére; kereskedelmi közvetítői szolgáltatások.

37 Elektromos berendezések felszerelése és javítása; számítógépek üzembe helyezése, javítása és karbantartása; távbeszélő készülékek üzembe helyezése és javítása.

---

(111) 219.661

(151) 2016.10.24.

(210) M 16 00808

(220) 2016.03.07.

(732) INNOBET Betonipari-, Kereskedelmi- és Szolgáltató Korlátolt Felelősségű Társaság, Kecskemét (HU)

(740) dr. Patyi Renáta, Kecskemét

(546)

(511) 19 Nem fém építőanyagok; nem fémből készült merev építési csövek; aszfalt, szurok és bitumen; nem fémből készült hordozható szerkezetek; emlékművek nem fémből.

35 Reklámozás; kereskedelmi ügyletek; kereskedelmi adminisztráció; irodai munkák.

---

(111) 219.665
(151) 2016.10.24.
(210) M 16 00815
(220) 2016.03.07.
(732) Laposa Bence 50%, Badacsonytomaj (HU)
Laposa Zsófia 50%, Badacsonytördemic (HU)
(740) Oppenheim Ügyvédi Iroda, Budapest
(541) KISHABLEÁNY
(511) 32 Sörök; ásványvizek és szénsavas vizek és egyéb alkoholmentes italok; gyümölcsitalok és gyümölcslevek; szörpök és más készítmények italokhoz (az osztály betűrend szerinti jegyzékében szereplő valamennyi áru).
33 Alkoholtartalmú italok (a sörök kivételével) (az osztály betűrend szerinti jegyzékében szereplő valamennyi áru).
43 Vendéglátás (élelmezés); időleges szállásadás (az osztály betűrend szerinti jegyzékében szereplő valamennyi szolgáltatás).

---

(111) 219.666
(151) 2016.10.24.
(210) M 16 00802
(220) 2016.03.05.
(732) Oberon Life Coaching Kft., Budapest (HU)
(546) CLEANNE CRYSTALCLEAN
(511) 3 Fehérítőkészítmények és egyéb, mosásra szolgáló anyagok; tisztító-, fényesítő-, súroló-, és csiszolószerek; szappanok; illatszerek, illóolajok, kozmetikai cikkek, hajmosó szerek; fogkrémek (az osztály betűrend szerinti jegyzékében szereplő valamennyi áru).

---

(111) 219.667
(151) 2016.10.24.
(210) M 16 00803
(220) 2016.03.04.
(732) Magyar Öttusa Szövetség, Budapest (HU)
(740) Dobránszky Ügyvédi Iroda, Budapest
(546)
MÖSZ
(511) 16 Papír, karton és ezen anyagokból készült termékek, amelyek nem tartoznak más osztályokba; nyomdaipari termékek; könyvkötészeti anyagok; fényképek; papíripari cikkek; papíripari vagy háztartási ragasztóanyagok; anyagok művészek részére; ecsetek; írógépek és irodai cikkek (bútorok kivételével); tanítási és oktatási anyagok (készülékek kivételével); csomagolásra szolgáló műanyagok (amelyek nem tartoznak más osztályokba); nyomdabetűk; klisék (az osztály betűrend szerinti jegyzékében szereplő valamennyi áru).
25 Ruházati cikkek, cipők, kalapáruk (az osztály betűrend szerinti jegyzékében szereplő valamennyi áru).
28 Játékok, játékszerek; testnevelési és sportcikkek, amelyek nem tartoznak más osztályokba; karácsonyfadíszek (az osztály betűrend szerinti jegyzékében szereplő valamennyi áru).

---

(111) 219.668
(151) 2016.10.24.

(210) M 16 00805
(220) 2016.03.05.
(732) Winergy Mérnökiroda, Nagykőrös (HU)
(740) Török Antal, Győr
(546)

(511) 35 Reklámozás; kereskedelmi ügyletek; kereskedelmi adminisztráció; irodai munkák; üzleti projektmenedzsment.
36 Javítási költségbecslés; pénzügyi tanácsadás, pénzügyi menedzsment, pályázati finanszírozási tanácsadás, pályázatírás, pénzügyi támogatások megszerzése harmadik felek számára.
37 Építőipari kivitelezési, javítási és szerelési szolgáltatások, építkezések felügyelete [irányítás].
42 Mérnöki tevékenység, műszaki tanácsadás, ipari elemző és kutató szolgáltatások; számítástechnikai hardver és szoftver tervezés és fejlesztés, épületenergetikai és villamossági rendszerek elemzése és fejlesztése, terület- és településfejlesztés, komplex energetikai rendszerekkel, megújuló energiahordozókkal kapcsolatos műszaki tervezés, ingatlanok energetikai tanúsítása, energia audit, energiatakarékossági tanácsadás, minőségellenőrzés; műszaki szakértői tevékenység; műszaki tervtanulmányok készítése; szakvélemények adása műszaki munkákkal kapcsolatban.

---

(111) 219.669
(151) 2016.10.24.
(210) M 16 00801
(220) 2016.03.04.
(732) WORLD B.P.I. Tanácsadó, Kulturális és Szolgáltató Betéti Társaság, Budapest (HU)
(546)

(511) 35 Reklámozás; kereskedelmi ügyletek; kereskedelmi adminisztráció; irodai munkák (az osztály betűrend szerinti jegyzékében szereplő valamennyi szolgáltatás).
38 Távközlés (az osztály betűrend szerinti jegyzékében szereplő valamennyi szolgáltatás).
41 Nevelés; szakmai képzés; szórakoztatás; sport- és kulturális tevékenységek (az osztály betűrend szerinti jegyzékében szereplő valamennyi szolgáltatás).

---

(111) 219.701
(151) 2016.11.08.
(210) M 16 00134
(220) 2016.01.18.
(732) Seregélyesi Baptista Általános Iskola és AMI, Seregélyes (HU)
(541) MADÁRLÁTTA FESZTIVÁL
(511) 16 Kiadványok, könyvek, szórólapok.
41 Nevelés; szórakoztatás; sport- és kultúra, rendezvény, fesztivál.
43 Vendéglátás, élelmezés, időleges szállásadás (az osztály betűrend szerinti jegyzékében szereplő valamennyi szolgáltatás).

---

(111) 219.702
(151) 2016.10.25.
(210) M 16 00273

(220) 2016.02.02.

(732) SENSIE Kft., Budapest (HU)

(546)

(511) 3 Fehérítőkészítmények és egyéb, mosásra szolgáló anyagok; tisztítószerek; szappanok; illatszerek, illóolajok, kozmetikai cikkek, hajmosó szerek és fogkrémek; ajakfények; ajakrúzsok; áloé vera készítmények kozmetikai célokra; alunit [adstringens szer]; arckikészítö púder; aromák [eszenciaolajok]; balzsamok nem gyógyászati használatra; bergamottolaj; bőrfehérítö krémek; bőrfehérítö termékek; bőrkonzerváló szerek [kenőcsök]; cédrusolaj; csillagánizs esszencia; dezodoráló szappanok; dezodorok [személyes használatra vagy állatoknak]; díszítő matricák kozmetikai használatra; esszenciális citromolaj; esszenciális citromolaj; eszenciaolajok; éteresszenciák; fehérítő sók; fehérítő [színtelenítő] szerek kozmetikai használatra; fehérítő szóda; fertőtlenítő szappanok; fogfehérítő gélek; fogkrémek; fogprotézisek fényezésére szolgáló készítmények; fogprotézisek tisztítására szolgáló készítmények; fürdősök nem gyógyászati használatra; gélek (fogfehérítő); gerániumolaj; gyógyszappanok; hajbalzsamok; hajegyenesítő készítmények; hajfestékek; hajhullámosító készítmények; haj spray; hajszeszek; henna [kozmetikai festék]; hidrogén-peroxid kozmetikai használatra; hüvelyöblítő készítmények személyes higiénia vagy dezodorálás céljaira; illatos(ított) víz; illatszerek; illatszer készítmények; ionon [illatszergyártás]; italaromák [eszenciaolajok]; izzadásgátló piperecikkek; izzadásgátló szappan; jázminolaj; kálium-hipoklorit oldat; kenőcsök kozmetikai használatra; kozmetikai bőrápoló szerek; kozmetikai ceruzák; kozmetikai festékek; kozmetikai fogyasztószerek; kozmetikai készítmények fürdőkhöz; kozmetikai készletdobozok; kozmetikai krémek; kozmetikai lemosószerekkel impregnált kendők; kozmetikai pakolások; kozmetikai szerek; kozmetikai szerek szempillákhoz; kölnivíz; körömápolási cikkek; körömlakkok; lábizzadásgátló szappanok; lakklemosó termékek; lehelet frissítő spray; lehelet frissítő szalagok; lemosószerek kozmetikai használatra; levendulaolaj; levendulavíz; mandulaolaj; mandulaszappan, mandulatej kozmetikai használatra; masszázs gélek nem gyógyászati célokra; matricák körmök díszítésére; menta illatszerekhez; mentaolaj; mosdószappanok; mosószerek, nem gyártáshoz és nem gyógyászati használatra; műkörmök; műszempillák; napbarnító készítmények; napvédő készítmények [kozmetikumok]; nem gyógyhatású fürdőkészítmények; olajok egészségügyi célra; olajok illatszerekhez; olajok kozmetikai használatra; olajok tisztításra; öblítők; öblítő készítmények; összehúzó/vérzéselállító szerek kozmetikai használatra; pézsma, mósusz [illatszer]; piperecikkek; piperetejek; piperevizek; potpurrik [illatszerek]; ragasztószerek álhajakhoz; ragasztószerek kozmetikai használatra; ragasztószerek műszempillákhoz; rózsaolaj; rúzstokok; samponok; samponok kedvtelésből tartott állatoknak; sminkek, arcfestékek; sminkeltávolító készítményekkel átitatott kendők; sminkeltávolító termékek; sminktermékek; süteményízesítők [illóolajok]; szafrol; szájvizek, nem gyógyászati célra; szakállszinezékek; szappan fakéreg mosáshoz; szappanok; szappanok textíliák élénkítésére; száraz samponok; szemöldök ápolására szolgáló kozmetikai szerek; szem(öldök)ceruzák; szempillafesték; színélénkítö termékek háztartási használatra [fehérítés], színezékek pipere használatra; színezékeltávolító szerek; színezékeltávolító termékek; szőrtelenítő szerek; szőrtelenítő viasz; talkumpor pipere használatra; tartóshullámhoz semlegesítőszerek; teabogyó (teacsarab) olaj; termékek vászon illatosítására; terpének (esszenciaolajok); textilpuhítószerek mosáshoz; tisztítószerek; vatta kozmetikai használatra; vattapálcikák kozmetikai célokra; virágkivonatok (illatszerek); virágokból készített illatszer alapanyagok; zselatin kozmetikai használatra; zsírok kozmetikai használatra; zsírtalanító szerek, nem gyártás során való használata.

5 Közérzet és eü.-i állapot javító készítmények; diétás élelmiszerek és anyagok; étrend-kiegészítők emberek és állatok számára; fertőtlenítőszerek; altatószerek; aranyér elleni készítmények; asztma elleni tea; ásványi élelmiszer-kiegészítők; bedörzsölőszerek; bőrkeményedés elleni készítmények; csíramentes vatta; csukamáj olaj; dezodorok nem személyes használatra; dezodorok ruházathoz és textilanyagokhoz; ehető növényi rostok, nem táplálkozásra; égési sérülések kezelésére szolgáló készítmények; érzéstelenítőszerek, anesztetikumok; fájdalomcsillapítók; fejfájás (migrén) elleni készítmények; fertőtlenítő [csíraölő] szerek; fertőtlenítő készítmények; fertőtlenítő vatta; fertőzésgátló (antiszeptikus) szerek; féreghajtó; féregirtó szerek; fogzást elősegítő készítmények; fürdősök; hajtószerek; hashajtók; herbateák; hólyaghúzó szerek; hörghurut elleni

készítmények; húgyúti bántalmak elleni készítmények; húsleves táptalaj mikroorganizmus tenyészetekhez; hüvelyöblítő készítmények; idegerősítő szerek; iszap fürdőkhöz; jalapa [gyökér]; jodoform; jódtinktúra; kénrudacskák fertőtlenítésre; krotonkéreg, tejfükéreg; kúpok (végbél- vagy hüvely-); lázcsillapító szerek; légfrissítő készítmények; légtisztító készítmények; mentol; migrén elleni ceruzák; mustártapaszok; napfény okozta leégés elleni kenőcsök; nedvszívó tampon; nyomelem készítmények emberi és állati fogyasztásra; nyugtatók; rovarriasztók; szemölcs elleni ceruzák; szem víz, kollirium; szérumok; tápanyagok mikroorganizmusok számára; tejcukor [laktóz]; tejes liszt csecsemők részére; tyúkszemirtó szerek; vértisztító szerek; vitaminkészítmények.

29 Hús, hal-, baromfi- és vadhús; húskivonatok; tartósított, szárított és főzött gyümölcsök és zöldségek; zselék, lekvárok (dzsemek), kompótok; tojások; tej és tejtermékek; étkezési olajok és zsírok; ajvár [tartósított paprika]; alacsony zsírtartalmú burgonyachipsek; albumin étkezésre; albumintartalmú tej; alkoholban tartósított gyümölcsök; almapüré; aludttej; articsóka, tartósított; bab, tartósított; baromfi, nem élő; borsó, tartósított, bundás burgonyaszeletek; bundás virsli; burgonyaszirom; csemegeuborka; csontolaj, étkezési; dzsemek; erjesztett tejes italok étkezési célokra; fagyasztott gyümölcsök; feldolgozott fokhagyma; gomba, tartósított; gyömbérdzsem; gyümölcs csipsz; gyümölcshéj; gyümölcskocsonya, zselé; gyümölcskonzervek; gyümölcsök, tartósított; gyümölcs, párolt; gyümölcspép; gyümölcssaláták; hagyma, tartósított; halból készített ételek; halfilé; halikra, elkészítve; halkonzervek; halliszt emberi fogyasztásra; hal, nem élő; hal, tartósított; hentesáruk; hús; húskivonatok; húskonzervek; hús, tartósított; joghurt; kandírozott [cukrozott] gyümölcsök; kefir; kimcsi [erjesztett zöldségféleség]; kolbász; kompótok; krokett; kukoricaolaj; lecitin étkezési célokra; lekvár; lencse, tartósított; lenmagolaj kulináris célokra; magvak, elkészítve; máj; májpástétom; mandula, őrölt; mandulatej étkezési célokra; margarin; mazsola; mogyorók, elkészített; mogyorótej étkezési célokra; napraforgómag, elkészítve; napraforgóolaj, étkezési; olajok, étkezési; olívaolaj, étkezési; pacal; padlizsánkrém; paradicsomlé főzéshez; paradicsompüré (1); paradicsompüré (2); pektin táplálkozásra; prosztokvasa [savanyított tej]; repceolaj, étkezési; rjazsenka [erjesztett sült tej]; sajtok; savanyú káposzta; savanyúságok; snack ételek (gyümölcs alapú); sonka; sózott hal; sózott hús; sültburgonya, chips; sűrített tej; szárított zöldségek; szarvasgomba, tartósított; szezámolaj; szmetana [tejföl]; szójabab, tartósított, táplálkozási használatra; szójatej [tejpótló]; tahini [szezámmagkrém]; tej; tejes italok, főként tejet tartalmazó; tejoltó; tej savó; tejszínhab; tejszín [tejtermék]; tejtermékek; tofu; tojásfehérje; tojáslikőr (alkoholmentes); tojások; tojáspor; tojássárgája; tőzegáfonya szósz [befőtt]; vadhús; vaj; vajkrém; véreshurka [hentesáru]; virágporkészítmények [élelmiszer]; zöldségek, főtt; zöldségek, tartósított; zöldséges mousse-ok [habok]; zöldségkonzervek; zöldségsaláták; zöldségvelőkrém; zselatin (2); zselék, étkezési.

---

(111) 219.703
(151) 2016.10.25.
(210) M 16 00275
(220) 2016.02.02.
(732) Budapest Hitel- és Fejlesztési Bank Zártkörűen Működő Részvénytársaság 100%, Budapest (HU)
(546) BUDAPEST BANK

HIDD EL, **LEHETSÉGES**

(511) 35 Reklámozás; kereskedelmi ügyletek; kereskedelmi adminisztráció; irodai munkák (az osztály betűrend szerinti jegyzékében szereplő valamennyi áru).

36 Biztosítás; pénzügyi ügyletek; valutaügyletek; ingatlanügyletek (az osztály betűrend szerinti jegyzékében szereplő valamennyi szolgáltatás).

---

(111) 219.704
(151) 2016.10.25.
(210) M 16 00276
(220) 2016.02.01.

(732) Magyar Takarékszövetkezeti Bank Zrt., Budapest (HU)

(740) Oppenheim Ügyvédi Iroda, Budapest

(546)

(511) 35 Reklámozás; kereskedelmi ügyletek; kereskedelmi adminisztráció; irodai munkák (az osztály betűrend szerinti jegyzékében szereplő valamennyi szolgáltatás).

36 Biztosítás; pénzügyi ügyletek; valutaügyletek; ingatlanügyletek (az osztály betűrend szerinti jegyzékében szereplő valamennyi szolgáltatás).

41 Nevelés; szakmai képzés; szórakoztatás; sport- és kulturális tevékenységek (az osztály betűrend szerinti jegyzékében szereplő valamennyi szolgáltatás).

---

(111) 219.705

(151) 2016.10.25.

(210) M 16 00278

(220) 2016.02.01.

(732) Magyar Takarékszövetkezeti Bank Zrt., Budapest (HU)

(740) Oppenheim Ügyvédi Iroda, Budapest

(541) TAKARÉKPONT

(511) 35 Reklámozás; kereskedelmi ügyletek; kereskedelmi adminisztráció; irodai munkák (az osztály betűrend szerinti jegyzékében szereplő valamennyi szolgáltatás).

36 Biztosítás; pénzügyi ügyletek; valutaügyletek; ingatlanügyletek (az osztály betűrend szerinti jegyzékében szereplő valamennyi szolgáltatás).

41 Nevelés; szakmai képzés; szórakoztatás; sport- és kulturális tevékenységek (az osztály betűrend szerinti jegyzékében szereplő valamennyi szolgáltatás).

---

(111) 219.706

(151) 2016.10.25.

(210) M 16 00386

(220) 2016.02.11.

(732) Nutritional Research and Development Kft., Budapest (HU)

(740) dr. Honvári Zoltán, Budapest

(541) SX Power

(511) 5 Gyógyszerészeti és állatgyógyászati készítmények; egészségügyi készítmények gyógyászati használatra; gyógyászati vagy állatgyógyászati használathoz adaptált diétás élemiszerek és anyagok; bébiételek; étrend-kiegészítők emberek és állatok számára; tapaszok, kötszeranyagok; fogtömő anyagok és fogászati mintázóanyagok; fertőtlenítőszerek; kártékony állatok irtására szolgáló készítmények; gombaölő szerek (fungicidek), gyomirtó szerek (herbicidek) (az osztály betűrend szerinti jegyzékében szereplő valamennyi áru).

35 Reklámozás; kereskedelmi ügyletek; kereskedelmi adminisztráció; irodai munkák (az osztály betűrend szerinti jegyzékében szereplő valamennyi szolgáltatás).

---

(111) 219.707

(151) 2016.10.25.

(210) M 16 00394

(220) 2016.02.11.

(732) Nutritional Research and Development Kft., Budapest (HU)

(740) dr. Honvári Zoltán, Budapest

(541) Mega Amino 3200

(511) 5 Gyógyszerészeti és állatgyógyászati készítmények; egészségügyi készítmények gyógyászati használatra; gyógyászati vagy állatgyógyászati használathoz adaptált diétás élemiszerek és anyagok; bébiételek;

étrend-kiegészítők emberek és állatok számára; tapaszok, kötszeranyagok; fogtömő anyagok és fogászati mintázóanyagok; fertőtlenítőszerek; kártékony állatok irtására szolgáló készítmények; gombaölő szerek (fungicidek), gyomirtó szerek (herbicidek) (az osztály betűrend szerinti jegyzékében szereplő valamennyi áru).

29 Hús, hal-, baromfi- és vadhús; húskivonatok; tartósított, szárított és főzött gyümölcsök és zöldségek; zselék, lekvárok (dzsemek), kompótok; tojások; tej és tejtermékek; étkezési olajok és zsírok (az osztály betűrend szerinti jegyzékében szereplő valamennyi áru).

35 Reklámozás; kereskedelmi ügyletek; kereskedelmi adminisztráció; irodai munkák (az osztály betűrend szerinti jegyzékében szereplő valamennyi szolgáltatás).

---

(111) 219.708
(151) 2016.10.25.
(210) M 16 00395
(220) 2016.02.11.
(732) Nutritional Research and Development Kft., Budapest (HU)
(740) dr. Honvári Zoltán, Budapest
(541) Nitro Pure Whey
(511) 5 Protein étrend-kiegészítők.

29 Tejes italok, főként tejet tartalmazó.

35 Reklámozás; kereskedelmi ügyletek; kereskedelmi adminisztráció; irodai munkák (az osztály betűrend szerinti jegyzékében szereplő valamennyi szolgáltatás).

---

(111) 219.709
(151) 2016.10.25.
(210) M 16 00398
(220) 2016.02.11.
(732) Nutritional Research and Development Kft., Budapest (HU)
(740) dr. Honvári Zoltán, Budapest
(541) Nitrox Therapy
(511) 5 Gyógyszerészeti és állatgyógyászati készítmények; egészségügyi készítmények gyógyászati használatra; gyógyászati vagy állatgyógyászati használathoz adaptált diétás élemiszerek és anyagok; bébiételek; étrend-kiegészítők emberek és állatok számára; tapaszok, kötszeranyagok; fogtömő anyagok és fogászati mintázóanyagok; fertőtlenítőszerek; kártékony állatok irtására szolgáló készítmények; gombaölő szerek (fungicidek), gyomirtó szerek (herbicidek) (az osztály betűrend szerinti jegyzékében szereplő valamennyi áru).

35 Reklámozás; kereskedelmi ügyletek; kereskedelmi adminisztráció; irodai munkák (az osztály betűrend szerinti jegyzékében szereplő valamennyi szolgáltatás).

---

(111) 219.710
(151) 2016.10.25.
(210) M 16 00399
(220) 2016.02.11.
(732) Nutritional Research and Development Kft., Budapest (HU)
(740) dr. Honvári Zoltán, Budapest
(541) BCAA Flash
(511) 5 Gyógyszerészeti és állatgyógyászati készítmények; egészségügyi készítmények gyógyászati használatra; gyógyászati vagy állatgyógyászati használathoz adaptált diétás élemiszerek és anyagok; bébiételek; étrend-kiegészítők emberek és állatok számára; tapaszok, kötszeranyagok; fogtömő anyagok és fogászati mintázóanyagok; fertőtlenítőszerek; kártékony állatok irtására szolgáló készítmények; gombaölő szerek (fungicidek), gyomirtó szerek (herbicidek) (az osztály betűrend szerinti jegyzékében szereplő valamennyi áru).

35 Reklámozás; kereskedelmi ügyletek; kereskedelmi adminisztráció; irodai munkák (az osztály betűrend szerinti jegyzékében szereplő valamennyi szolgáltatás).

---

(111) 219.711
(151) 2016.10.25.
(210) M 16 00402
(220) 2016.02.11.
(732) Nutritional Research and Development Kft., Budapest (HU)
(740) dr. Honvári Zoltán, Budapest
(541) Supernova
(511) 5 Gyógyszerészeti és állatgyógyászati készítmények; egészségügyi készítmények gyógyászati használatra; gyógyászati vagy állatgyógyászati használathoz adaptált diétás élemiszerek és anyagok; bébiételek; étrend-kiegészítők emberek és állatok számára; tapaszok, kötszeranyagok; fogtömő anyagok és fogászati mintázóanyagok; fertőtlenítőszerek; kártékony állatok irtására szolgáló készítmények; gombaölő szerek (fungicidek), gyomirtó szerek (herbicidek) (az osztály betűrend szerinti jegyzékében szereplő valamennyi áru).
35 Reklámozás; kereskedelmi ügyletek; kereskedelmi adminisztráció; irodai munkák (az osztály betűrend szerinti jegyzékében szereplő valamennyi szolgáltatás).

---

(111) 219.712
(151) 2016.10.25.
(210) M 16 00403
(220) 2016.02.11.
(732) Nutritional Research and Development Kft., Budapest (HU)
(740) dr. Honvári Zoltán, Budapest
(541) Testandrol
(511) 5 Gyógyszerészeti és állatgyógyászati készítmények; egészségügyi készítmények gyógyászati használatra; gyógyászati vagy állatgyógyászati használathoz adaptált diétás élemiszerek és anyagok; bébiételek; étrend-kiegészítők emberek és állatok számára; tapaszok, kötszeranyagok; fogtömő anyagok és fogászati mintázóanyagok; fertőtlenítőszerek; kártékony állatok irtására szolgáló készítmények; gombaölő szerek (fungicidek), gyomirtó szerek (herbicidek) (az osztály betűrend szerinti jegyzékében szereplő valamennyi áru).
35 Reklámozás; kereskedelmi ügyletek; kereskedelmi adminisztráció; irodai munkák (az osztály betűrend szerinti jegyzékében szereplő valamennyi szolgáltatás).

---

(111) 219.713
(151) 2016.10.25.
(210) M 16 00404
(220) 2016.02.11.
(732) Nutritional Research and Development Kft., Budapest (HU)
(740) dr. Honvári Zoltán, Budapest
(541) Thermo Drine
(511) 5 Gyógyszerészeti és állatgyógyászati készítmények; egészségügyi készítmények gyógyászati használatra; gyógyászati vagy állatgyógyászati használathoz adaptált diétás élemiszerek és anyagok; bébiételek; étrend-kiegészítők emberek és állatok számára; tapaszok, kötszeranyagok; fogtömő anyagok és fogászati mintázóanyagok; fertőtlenítőszerek; kártékony állatok irtására szolgáló készítmények; gombaölő szerek (fungicidek), gyomirtó szerek (herbicidek) (az osztály betűrend szerinti jegyzékében szereplő valamennyi áru).
35 Reklámozás; kereskedelmi ügyletek; kereskedelmi adminisztráció; irodai munkák (az osztály betűrend szerinti jegyzékében szereplő valamennyi szolgáltatás).

---

(111) 219.714

(151) 2016.10.25.
(210) M 16 00523
(220) 2016.02.19.
(732) Farkas Péter, Budapest (HU)
(546)

(511) 35 Reklámozás; kereskedelmi ügyletek; kereskedelmi adminisztráció; irodai munkák (az osztály betűrend szerinti jegyzékében szereplő valamennyi szolgáltatás).
44 Orvosi szolgáltatások; állatgyógyászati szolgáltatások; higiéniai és szépségápolási szolgáltatások emberek és állatok részére; mezőgazdasági, kertészeti és erdészeti szolgáltatások (az osztály betűrend szerinti jegyzékében szereplő valamennyi szolgáltatás).

---

(111) 219.715
(151) 2016.10.25.
(210) M 16 00766
(220) 2016.03.03.
(732) Boldizsár Tamás, Pápa (HU)
(546)

(511) 10 Sebészeti, orvosi, fogorvosi és állatgyógyászati készülékek és műszerek, művégtagok, műszemek és műfogak; ortopédiai cikkek; sebészeti varratanyagok (az osztály betűrend szerinti jegyzékében szereplő valamennyi áru).
38 Távközlés (az osztály betűrend szerinti jegyzékében szereplő valamennyi szolgáltatás).
44 Orvosi szolgáltatások; állatgyógyászati szolgáltatások; higiéniai és szépségápolási szolgáltatások emberek és állatok részére; mezőgazdasági, kertészeti és erdészeti szolgáltatások (az osztály betűrend szerinti jegyzékében szereplő valamennyi szolgáltatás).

---

(111) 219.716
(151) 2016.10.25.
(210) M 16 01150
(220) 2016.04.05.
(732) CORDIA Magyarország Ingatlanforgalmazó Zrt., Budapest (HU)
(740) Dr. Nagy Andrea Ügyvédi Iroda, Budapest
(541) Smarthomes
(511) 36 Biztosítás; pénzügyi ügyletek; valutaügyletek; ingatlanügyletek (az osztály betűrend szerinti jegyzékében szereplő valamennyi szolgáltatás).
37 Építkezés; javítás; szerelési szolgáltatások (az osztály betűrend szerinti jegyzékében szereplő valamennyi szolgáltatás).
42 Tudományos és műszaki szolgáltatások, valamint az idetartozó tervezői és kutatói tevékenység; ipari elemző és kutató szolgáltatások; számítástechnikai hardver és szoftver tervezés és fejlesztés (az osztály betűrend szerinti jegyzékében szereplő valamennyi szolgáltatás).

(111) 219.720
(151) 2016.10.27.
(210) M 16 01031
(220) 2016.03.25.
(732) Biatorbágy Város Önkormányzata, Biatorbágy (HU)
(546)

VIADUKT FESZTIVÁL

(511) 35 Reklámozás; kereskedelmi ügyletek; kereskedelmi adminisztráció; irodai munkák (az osztály betűrend szerinti jegyzékében szereplő valamennyi szolgáltatás).
41 Nevelés; szakmai képzés; szórakoztatás; sport- és kulturális tevékenységek (az osztály betűrend szerinti jegyzékében szereplő valamennyi szolgáltatás).
43 Vendéglátás (élelmezés); időleges szállásadás (az osztály betűrend szerinti jegyzékében szereplő valamennyi szolgáltatás).

---

(111) 219.721
(151) 2016.10.27.
(210) M 16 01032
(220) 2016.03.25.
(732) Lipovit Kft., Budapest (HU)
(546)

Természetesen, egészségesen
FruktoFort
a gyümölcs erejével

(511) 5 Gyógyszerészeti és állatgyógyászati készítmények; egészségügyi készítmények gyógyászati használatra; gyógyászati vagy állatgyógyászati használathoz adaptált diétás élemiszerek és anyagok; bébiételek; étrend-kiegészítők emberek és állatok számára.
32 Gyümölcsitalok és gyümölcslevek; szörpök és más készítmények italokhoz.
44 Orvosi szolgáltatások; állatgyógyászati szolgáltatások; higiéniai és szépségápolási szolgáltatások emberek és állatok részére.

---

(111) 219.723
(151) 2016.10.27.
(210) M 16 01037
(220) 2016.03.25.
(732) TV2 Média Csoport Kft., Budapest (HU)
(740) Mándics és Társa Ügyvédi Iroda, Budapest
(546)

DRÁGÁM, ADD AZ ÉLETED!

(511) 35 Reklámozás; kereskedelmi ügyletek; kereskedelmi adminisztráció; irodai munkák (az osztály betűrend szerinti jegyzékében szereplő valamennyi szolgáltatás).
41 Nevelés; szakmai képzés; szórakoztatás; sport- és kulturális tevékenységek (az osztály betűrend szerinti jegyzékében szereplő valamennyi szolgáltatás).
42 Tudományos és műszaki szolgáltatások, valamint az idetartozó tervezői és kutatói tevékenység; ipari elemző és kutató szolgáltatások; számítástechnikai hardver és szoftver tervezés és fejlesztés (az osztály betűrend szerinti jegyzékében szereplő valamennyi szolgáltatás).

(111) 219.724
(151) 2016.10.27.
(210) M 16 01038
(220) 2016.03.25.
(732) TV2 Média Csoport Kft., Budapest (HU)
(740) Mándics és Társa Ügyvédi Iroda, Budapest
(546)

(511) 35 Reklámozás; kereskedelmi ügyletek; kereskedelmi adminisztráció; irodai munkák (az osztály betűrend szerinti jegyzékében szereplő valamennyi szolgáltatás).
41 Nevelés; szakmai képzés; szórakoztatás; sport- és kulturális tevékenységek (az osztály betűrend szerinti jegyzékében szereplő valamennyi szolgáltatás).
42 Tudományos és műszaki szolgáltatások, valamint az idetartozó tervezői és kutatói tevékenység; ipari elemző és kutató szolgáltatások; számítástechnikai hardver és szoftver tervezés és fejlesztés (az osztály betűrend szerinti jegyzékében szereplő valamennyi szolgáltatás).

---

(111) 219.725
(151) 2016.10.27.
(210) M 16 01157
(220) 2016.04.05.
(732) Szakács Tamás János, Debrecen (HU)
(541) Vitajó
(511) 30 Kávé, tea, kakaó és kávépótló szerek; rizs; tápióka és szágó; lisztek és más gabonakészítmények; kenyér, péksütemények és cukrászsütemények; fagylaltok; cukor, méz, melaszszirup; élesztő, sütőporok; só; mustár; ecet, fűszeres mártások; fűszerek; jég (az osztály betűrend szerinti jegyzékében szereplő valamennyi áru).

---

(111) 219.726
(151) 2016.10.27.
(210) M 16 01284
(220) 2016.04.15.
(732) Codex Értékpapírnyomda Zrt., Budakeszi (HU)
(740) SBGK Szabadalmi Ügyvivői Iroda, Budapest
(541) CODEX SEAL
(511) 16 Papír, karton; nyomdaipari termékek; könyvkötészeti anyagok; fényképek; papíripari cikkek; anyagok művészek részére; irodai cikkek (bútorok kivételével); tanítási és oktatási anyagok (készülékek kivételével); csomagolásra szolgáló műanyagok; nyomdabetűk; klisék.

---

(111) 219.727
(151) 2016.10.27.
(210) M 16 01538
(220) 2016.05.05.
(732) PKN Defense & Industrial Kft., Székesfehérvár (HU)
(740) PINTZ ÉS TÁRSAI Szabadalmi, Védjegy és Jogi Iroda Kft., Budapest
(546)

(511) 42 Műszaki szolgáltatások; műszaki szolgáltatásokkal kapcsolatos tervezői és kutatói tevékenység; ipari elemző és kutató szolgáltatások; számítástechnikai hardver és szoftver tervezés és fejlesztés; számítógép-programozás; számítógépes rendszerek tervezése; számítógépes rendszerelemzés; ipari automatizálással kapcsolatos tervkészítés és konzultáció; ipari automatizálási berendezések és rendszerek tervezése; ipari tesztelés; ipari folyamatok kifejlesztése; ipari gépek tervezése; ipari létesítmények tervezése; ipari üzemek tervezése; ipari tervezéssei kapcsolatos szaktanácsadás; ipari gépekkel kapcsolatos minőségellenőrzési tesztelési szolgáltatások; tanúsítás [minőségellenőrzés]; ipari gyártóeszközök megfelelőségi tanúsítása; műszaki szakértői tevékenység; műszaki tervtanulmányok készítése; technológiai szaktanácsadás.

---

(111) 219.728
(151) 2016.10.27.
(210) M 16 00950
(220) 2016.03.21.
(732) Szerencsejáték Zrt., Budapest (HU)
(740) dr. Lakatos Etta, Budapest
(541) Kövesd a szelvényed!
(511) 9 Számítógépes szoftverek; szoftverek mobil eszközön futtatható alkalmazásokhoz; mobileszköz alkalmazások; végfelhasználói terminálok központi számítógéppel történő kommunikációhoz.
16 Nyomdaipari termékek, fényképek, grafikai ábrázolások, poszterek, papíripari cikkek, brosúrák, vékony fűzött könyvek, prospektusok, reklámújság, kártyák, irodai cikkek (bútorok kivételével).
35 Reklámozás, hirdetés, hirdető ügynökségek, rádiós reklámozás, televíziós reklámozás, reklámanyagok terjesztése, szabadtéri hirdetés.
41 Filmgyártás, szabadidős szolgáltatások, szórakoztatás, televíziós szórakoztatás, show-műsorok, szerencsejátékok, sorsjátékok lebonyolítása, online játékok szolgáltatása számítógépes hálózatból, rádiós szórakoztatás, rádió- és televízióprogramok készítése, versenyek szervezése, rendezése.

---

(111) 219.729
(151) 2016.10.27.
(210) M 16 00952
(220) 2016.03.22.
(732) Kosztolányi-Baji Zsolt, Budapest (HU)
Tóth Marcell, Budapest (HU)
László Ádám, Sopron (HU)
(740) dr. Batiz József, Budapest
(541) Hübris
(511) 16 Papír, karton és ezen anyagokból készült termékek, amelyek nem tartoznak más osztályokba; nyomdaipari termékek; könyvkötészeti anyagok; fényképek; papíripari cikkek; papíripari vagy háztartási ragasztóanyagok; anyagok művészek részére; ecsetek; írógépek és irodai cikkek (bútorok kivételével); tanítási és oktatási anyagok (készülékek kivételével); csomagolásra szolgáló műanyagok (amelyek nem tartoznak más osztályokba); nyomdabetűk; klisék (az osztály betűrend szerinti jegyzékében szereplő valamennyi áru).
32 Sörök; ásványvizek és szénsavas vizek és egyéb alkoholmentes italok; gyümölcsitalok és gyümölcslevek; szörpök és más készítmények italokhoz (az osztály betűrend szerinti jegyzékében szereplő valamennyi áru).
41 Nevelés; szakmai képzés; szórakoztatás; sport- és kulturális tevékenységek (az osztály betűrend szerinti jegyzékében szereplő valamennyi szolgáltatás).

---

(111) 219.730
(151) 2016.10.27.
(210) M 16 00951
(220) 2016.03.21.

(732) Szerencsejáték Zrt., Budapest (HU)

(740) dr. Lakatos Etta, Budapest

(541) Tippmix Radar

(511) 9 Számítógépes szoftverek; szoftverek mobil eszközön futtatható alkalmazásokhoz; mobileszköz alkalmazások; végfelhasználói terminálok központi számítógéppel történő kommunikációhoz.

16 Nyomdaipari termékek, fényképek, grafikai ábrázolások, poszterek, papíripari cikkek, brosúrák, vékony fűzött könyvek, prospektusok, reklámújság, kártyák, irodai cikkek (bútorok kivételével).

35 Reklámozás, hirdetés, hirdető ügynökségek, rádiós reklámozás, televíziós reklámozás, reklámanyagok terjesztése, szabadtéri hirdetés.

41 Filmgyártás, szabadidős szolgáltatások, szórakoztatás, televíziós szórakoztatás, show-műsorok, szerencsejátékok, sorsjátékok lebonyolítása, online játékok szolgáltatása számítógépes hálózatból, rádiós szórakoztatás, rádió- és televízióprogramok készítése, versenyek szervezése, rendezése.

---

(111) 219.731

(151) 2016.10.27.

(210) M 16 00953

(220) 2016.03.22.

(732) G Plus V TEAM Kereskedelmi és Szolgáltató Kft., Budapest (HU)

(740) Dr. Megyesi Ügyvédi Iroda, Budapest

(546)

(511) 8 Kontaktlencse-tisztító készítmények; szemvizek.

9 Barométerek; binokuláris távcsövek; digitális képkeretek; fényképezőgépek; higrométerek, (lég)nedvességmérők; homokórák; hőmérők, nem gyógyászati használatra, hőmérsékletjelzők; iránytűk; kontaktlencsék; kontaktlencse tartók; korrekciós lencsék [optika]; mikroszkópok; nagyítók, lupék [optika]; napszemüvegek; objektívek, lencsék [optika]; optikai cikkek; optikai lencsék; szemüvegek [optika]; szemüvegkeretek; szemüveglencsék; szemüvegtokok; szemüvegzsinórok.

40 Csiszolás; optikai üveg csiszolása.

44 Optikusok szolgáltatásai.

---

(111) 219.732

(151) 2016.10.27.

(210) M 16 00960

(220) 2016.03.18.

(732) Di-Care Egészségügyi Kereskedelmi és Szolgáltató Zártkörűen Működő Részvénytársaság, Csitár (HU)

(740) Dr. Ádler Dóra, Budapest

(541) MÉRYkék

(511) 5 Vércukorszintmérő tesztcsíkok.

10 Vércukorszint-figyelő készülékek; vércukorszint-mérők; vércukorszint vizsgálatára szolgáló gyógyászati eszközök; vércukor vizsgáló berendezések.

44 Egészségügyi tanácsadási és információs szolgáltatások; betegek és orvosok által vezetett nyilvántartások online biztosítása a vércukorszint mérésekkel kapcsolatban.

---

(111) 219.733

(151) 2016.10.27.

(210) M 16 01202

(220) 2016.04.08.

(732) Flexi Medical Hungary Kft., Budapest (HU)

(740) PINTZ ÉS TÁRSAI Szabadalmi, Védjegy és Jogi Iroda Kft., Budapest

(546) FLEXIENT

(511) 42 Hardver és szoftver kölcsönzés és bérbeadása; ipari elemző és kutató szolgáltatások; számítástechnikai hardver fejlesztés; számítástechnikai hardver tervezése; számítógépes szoftver aktualizálása; számítógépes szoftver bővítése; számítógépes szoftver frissítése; számítógépes szoftver írás; számítógépprogramok írása; számítógépprogramok kidolgozása; számítógépprogramok kölcsönzése; szoftverfejlesztés; szoftver-karbantartás; szoftvertervezés; tudományos és műszaki szolgáltatások, valamint az idetartozó tervezői és kutatói tevékenység.

---

(111) 219.734

(151) 2016.10.27.

(210) M 16 00702

(220) 2016.02.29.

(732) Gepax Korlátolt Felelősségű Társaság 1/1, Budapest (HU)

(740) dr. Jaczkó Géza, Budapest

(546)

(511) 14 Nemesfémek és ötvözeteik; ékszerek, drágakövek; órák és más időmérő eszközök.

25 Ruházati cikkek, cipők, kalapáruk.

35 Reklámozás; kereskedelmi ügyletek; kereskedelmi adminisztráció; irodai munkák.

---

(111) 219.735

(151) 2016.10.27.

(210) M 16 01327

(220) 2016.04.20.

(732) UNILEVER N.V., AL ROTTERDAM (NL)

(740) SBGK Ügyvédi Iroda, Budapest

(541) ZENDIUM BIOGUM

(511) 3 Fogkrémek, nem gyógyhatású szájöblítők és szájvizek, fogpolírozók, fogporok.

---

(111) 219.736

(151) 2016.10.27.

(210) M 16 00830

(220) 2016.03.09.

(732) Sárhegyi és Társai Ügyvédi Iroda, Budapest (HU)

(740) dr. Rábely Balázs, Budapest

(546)

(511) 35 Reklámozás; kereskedelmi ügyletek; kereskedelmi adminisztráció; irodai munkák (az osztály betűrend szerinti jegyzékében szereplő valamennyi szolgáltatás).

41 Nevelés; szakmai képzés; szórakoztatás; sport- és kulturális tevékenységek (az osztály betűrend szerinti

jegyzékében szereplő valamennyi szolgáltatás).

45 Jogi szolgáltatások; biztonsági szolgáltatások személyek és vagyontárgyak védelmére; mások által egyéni igényeknek megfelelően nyújtott személyes és társadalmi jellegű szolgáltatások (az osztály betűrend szerinti jegyzékében szereplő valamennyi szolgáltatás).

---

(111) 219.737
(151) 2016.10.27.
(210) M 16 00948
(220) 2016.03.18.
(732) Kertics Mártonné, Kisbajcs (HU)
(740) Török Antal, Győr
(541) Pötyi néni
(511) 29 Tartósított, szárított és főzött gyümölcsök és zöldségek; zselék, lekvárok (dzsemek), kompótok; ajvár [tartósított paprika], paradicsompüré, savanyúságok, zöldségsaláták.

30 Ecet, fűszeres mártások; fűszerek, ízesítők; ételízesítő [fűszer], fűszerkeverék, kerti füvek, konzervált [ízesítőszer], méz.

31 Friss gyümölcsök és zöldségek.

---

(111) 219.738
(151) 2016.10.27.
(210) M 16 00949
(220) 2016.03.21.
(732) Szerencsejáték Zrt., Budapest (HU)
(740) dr. Lakatos Etta, Budapest
(546)

(511) 9 Számítógépes szoftverek; szoftverek mobil eszközön futtatható alkalmazásokhoz; mobileszköz alkalmazások; végfelhasználói terminálok központi számítógéppel történő kommunikációhoz.

16 Nyomdaipari termékek, fényképek, grafikai ábrázolások, poszterek, papíripari cikkek, brosúrák, vékony fűzött könyvek, prospektusok, reklámújság, kártyák, irodai cikkek (bútorok kivételével).

35 Reklámozás, hirdetés, hirdető ügynökségek, rádiós reklámozás, televíziós reklámozás, reklámanyagok terjesztése, szabadtéri hirdetés.

41 Filmgyártás, szabadidős szolgáltatások, szórakoztatás, televíziós szórakoztatás, show-műsorok, szerencsejátékok, sorsjátékok lebonyolítása, online játékok szolgáltatása számítógépes hálózatból, rádiós szórakoztatás, rádió- és televízióprogramok készítése, versenyek szervezése, rendezése.

---

(111) 219.739
(151) 2016.10.27.
(210) M 16 00700
(220) 2016.02.29.
(732) CacTUX Innováció Kft., Ságújfalu (HU)
(740) Dr. Tóth Benedek ügyvéd, Kecskemét
(546)

(511) 9 Tudományos célra szolgáló, tengerészeti, földmérő, fényképészeti, mozgóképi, optikai, súlymérő, egyéb mérő-, jelző-, ellenőrző (felügyeleti), életmentő és oktatóberendezések és felszerelések; elektromos energia vezetésére, kapcsolására, átalakítására, tárolására, szabályozására vagy ellenőrzésére szolgáló készülékek és berendezések; hangok vagy képek rögzítésére, továbbítására, másolására szolgáló készülékek; mágneses

adathordozók, hanglemezek; cd-k (kompakt lemezek), dvd-k és egyéb, digitális rögzítésű média; szerkezetek érmebedobással működő készülékekhez; regiszteres pénztárgépek, számológépek, adatfeldolgozó berendezések, számítógépek; számítógépes szoftverek; tűzoltó készülékek.

12 Járművek; szárazföldi, légi vagy vízi közlekedési eszközök.

37 Építkezés; javítás; szerelési szolgáltatások.

---

(111) 219.740

(151) 2016.10.27.

(210) M 16 00701

(220) 2016.02.29.

(732) Budapesti Értéktőzsde Zrt., Budapest (HU)

(740) dr. Forrai Mihály, Forrai Ügyvédi Iroda, Budapest

(546)

(511) 16 Papír és karton; nyomdaipari termékek; könyvkötészeti anyagok; fényképek; papíripari cikkek; tanítási és oktatási anyagok (készülékek kivételével).

35 Reklámozás; kereskedelmi ügyletek; kereskedelmi adminisztráció; irodai munkák (az osztály betűrend szerinti jegyzékében szereplő valamennyi szolgáltatás).

36 Biztosítás; pénzügyi ügyletek; valutaügyletek; ingatlanügyletek (az osztály betűrend szerinti jegyzékében szereplő valamennyi szolgáltatás).

38 Távközlés (az osztály betűrend szerinti jegyzékében szereplő valamennyi szolgáltatás).

---

(111) 219.741

(151) 2016.10.27.

(210) M 16 00584

(220) 2016.02.23.

(732) SOLAR Kereskedelmi Szaktanácsadási Korlátolt Felelősségű Társaság, Budapest (HU)

(740) Kelemen, Mészáros, Sándor és Társai Ügyvédi Iroda, Budapest

(546)

(511) 13 Lőfegyverek; lőszerek és lövedékek; robbanóanyagok; tűzijátékszerek (az osztály betűrend szerinti jegyzékében szereplő valamennyi áru).

---

(111) 219.742

(151) 2016.10.27.

(210) M 16 00585

(220) 2016.02.23.

(732) EMPÓRIUM Kft, Budapest (HU)

(740) Szánthó Pál, Budapest

(546) EMPORIUM

(511) 25 Ruházati cikkek, cipők, kalapáruk (az osztály betűrend szerinti jegyzékében szereplő valamennyi áru).

35 Reklámozás; kereskedelmi ügyletek; kereskedelmi adminisztráció; irodai munkák (az osztály betűrend szerinti jegyzékében szereplő valamennyi szolgáltatás).

39 Szállítás; áruk csomagolása és raktározása; utazásszervezés (az osztály betűrend szerinti jegyzékében szereplő valamennyi szolgáltatás).

---

(111) 219.743
(151) 2016.10.27.
(210) M 16 00699
(220) 2016.02.29.
(732) Delta Central Team Kft., Budapest (HU)
(740) Dr. Tóth Benedek ügyvéd, Kecskemét
(546)

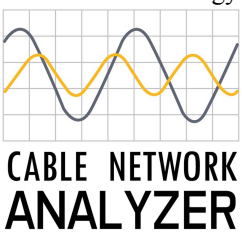

(511) 7 Gépek és szerszámgépek; motorok (a szárazföldi járműmotorok kivételével); tengelykapcsolók és erőátviteli elemek (a szárazföldi járművek céljára készültek kivételével); nem kézi működtetésű mezőgazdasági eszközök; keltetőgépek; árusító automaták.
9 Tudományos célra szolgáló, tengerészeti, földmérő, fényképészeti, mozgóképi, optikai, súlymérő, egyéb mérő-, jelző-, ellenőrző (felügyeleti), életmentő és oktatóberendezések és felszerelések; elektromos energia vezetésére, kapcsolására, átalakítására, tárolására, szabályozására vagy ellenőrzésére szolgáló készülékek és berendezések; hangok vagy képek rögzítésére, továbbítására, másolására szolgáló készülékek; mágneses adathordozók, hanglemezek; CD-k (kompakt lemezek), DVD-k és egyéb, digitális rögzítésű média; szerkezetek érmebedobással működő készülékekhez; regiszteres pénztárgépek, számológépek, adatfeldolgozó berendezések, számítógépek; számítógépes szoftverek; tűzoltó készülékek.
37 Építkezés; javítás; szerelési szolgáltatások.

---

(111) 219.744
(151) 2016.10.27.
(210) M 16 00577
(220) 2016.02.22.
(732) Tolnagro Állatgyógyászati Kft. 100%, Szekszárd (HU)
(541) FIPROMAX
(511) 5 Gyógyszerészeti és állatgyógyászati készítmények; egészségügyi készítmények gyógyászati használatra; gyógyászati vagy állatgyógyászati használathoz adaptált diétás élelmiszerek és anyagok; bébiételek; étrend-kiegészítők emberek és állatok számára; tapaszok, kötszeranyagok; fogtömő anyagok és fogászati mintázóanyagok; fertőtlenítőszerek; kártékony állatok irtására szolgáló készítmények; gombaölő szerek (fungicidek), gyomirtó szerek (herbicidek) (az osztály betűrend szerinti jegyzékében szereplő valamennyi áru).

---

(111) 219.745
(151) 2016.10.27.
(210) M 16 00572
(220) 2016.02.23.
(732) Biggeorge Property Zrt., Budapest (HU)
(740) Kádas Ügyvédi Iroda, Budapest
(541) City Collection
(511) 35 Reklámozás; kereskedelmi ügyletek; kereskedelmi adminisztráció; irodai munkák (az osztály betűrend szerinti jegyzékében szereplő valamennyi szolgáltatás).

36 Biztosítás; pénzügyi ügyletek; valutaügyletek; ingatlanügyletek (az osztály betűrend szerinti jegyzékében szereplő valamennyi szolgáltatás).

---

(111) 219.746
(151) 2016.10.27.
(210) M 16 00575
(220) 2016.02.22.
(732) Fytofontana Korlátolt Felelősségű Társaság, Budapest (HU)
(740) Kálmán, Szilasi, Sárközy és Társai Ügyvédi Iroda, Budapest
(541) NANORAL COMPLEX
(511) 3 Fehérítőkészítmények és egyéb, mosásra szolgáló anyagok; tisztító-, fényesítő-, súroló-, és csiszolószerek; szappanok; illatszerek, illóolajok, kozmetikai cikkek, hajmosó szerek; fogkrémek.
5 Gyógyszerészeti, orvosi és állatgyógyászati készítmények; egészségügyi készítmények gyógyászati használatra; étrend-kiegészítők emberek és állatok számára; tapaszok, kötszeranyagok; fogtömő anyagok és fogászati mintázóanyagok; fertőtlenítőszerek; gombaölő szerek (fungicidek), gyomirtó szerek (herbicidek).

---

(111) 219.748
(151) 2016.10.27.
(210) M 16 00706
(220) 2016.03.01.
(732) Zsindelyes Kereskedőház Kft. 100%, Érpatak (HU)
(541) Centes szeszesital
(511) 33 Alkoholtartalmú italok (a sörök kivételével).

---

(111) 219.750
(151) 2016.10.27.
(210) M 16 00448
(220) 2016.02.15.
(732) TV2 Média Csoport Kft., Budapest (HU)
(740) Mándics és Társa Ügyvédi Iroda, Budapest
(546)

(511) 35 Reklámozás; kereskedelmi ügyletek; kereskedelmi adminisztráció; irodai munkák (az osztály betűrend szerinti jegyzékében szereplő valamennyi szolgáltatás).
41 Nevelés; szakmai képzés; szórakoztatás; sport- és kulturális tevékenységek (az osztály betűrend szerinti jegyzékében szereplő valamennyi szolgáltatás).
42 Tudományos és műszaki szolgáltatások, valamint az idetartozó tervezői és kutatói tevékenység; ipari elemző és kutató szolgáltatások; számítástechnikai hardver és szoftver tervezés és fejlesztés (az osztály betűrend szerinti jegyzékében szereplő valamennyi szolgáltatás).

---

(111) 219.751
(151) 2016.10.27.
(210) M 16 00203
(220) 2016.01.25.

(732) Walton International Ltd., George Town, Grand Cayman (KY)

(740) SBGK Ügyvédi Iroda, Budapest

(546) GIORDANO

(511) 25 Ruházati cikkek; lábbelik; kalapáruk; pehelyből, tollból készült ruházati cikkek; bőrruházat; alsónadrágok; dzsekik; farmernadrágok; hosszúnadrágok; nadrágok; rövidnadrágok; kézelők; ingek; lezser, ingek hétköznapi viseletre; felsőruházat hétköznapi viseletre; pólók; ujjatlan pólók; alsóingek; blúzok; szoknyák; mellények; öltöny mellények; kabátok; melegítő felsők; tornaruhák; trikók; kötött pulóverek; sportos ingek; női overallok; női köpenyek; ruhák; pulóverek; szvetterek; kötött mellények; kardigánok; alsóruházat, fehérnemű; fejszalagok; sapkák; kalapok; sálak; nyakkendők; zoknik; övek; lábszármelegítők legging nadrágok; harisnyák; harisnyanadrágok; melltartók; cipők; magas szárú lábbelik; papucsok; vízhatlan ruházati cikkek; poncsók; kesztyűk; egyujjas kesztyűk; kötött ruházat.

35 Bőr vagy bőrutánzatú áruk, tokok, táskák, strandtáskák, kézitáskák, utazótáskák, övtáskák, erszények, bőröndök, utazókészletek és tartók, utazáshoz használt ruhavédő tokok, bőröndök és kézitáskák, aktatáskák, mappák, diplomatatáskák, levéltárcák, kulcstartók, útitáskák, erszények, levéltárcák, díszes kulcskarikák, esernyők, napernyők, sétapálcák, sétabotok, bankkártya-tartók, hátizsákok, hátitáskák, málhák, oldaltáskák, tarisznyák, iskolatáskák, bőr válltáskák, utazótáskák, sporttáskák, atlétikai táskák, oldaltáskák könyveknek, málhazsákok, táskák pénzhez, válltáskák, vállszíjak, kulcstartó tárcák, csekkfüzet tartók, az előzőekben említett áruk kiegészítői és alkatrészei, divatkiegészítők, ruházati cikkek, lábbelik, kalapáruk, dzsekik, farmernadrágok, hosszúnadrágok, nadrágok, rövidnadrágok, ingek, ingek hétköznapi viseletre, felsőruházat hétköznapi viseletre, pólók, ujjatlan pólók, alsóingek, alsóingek, alsóruházat, blúzok, szoknyák, mellények, öltöny mellények, kabátok, melegítő felsők, tornaruhák, trikók, kötött pulóverek, sportos ingek, női overallok, ruhák, pulóverek, szvetterek, kötött mellények, kardigánok, alsóruhák, fejszalagok, sapkák, kalapok, sálak, nyakkendők, zoknik, övek, lábszármelegítők, legging nadrágok, harisnyák, harisnyanadrágok, melltartók, cipők, magasszárú lábbelik, papucsok, vízhatlan ruházati cikkek, poncsol, kesztyűk, egyujjas kesztyűk, kötött ruházat kis- és nagykereskedelme; az előbbiekben felsorolt áruk kis- és nagykereskedelme interneten és egyéb helyi és globális számítógéprendszeren keresztül; levelezőlisták összeállítása, postai úton, telefonon és egyéb kommunikáción és telekommunikációs eszközön történő rendelés; reklámanyagok terjesztése; üzletvezetési és tanácsadó szolgáltatások; hirdetési- és reklámszolgáltatások; bemutatási szolgáltatások értékesítéshez; reklámszolgáltatások; marketing és promóciós szolgáltatások; piackutatás és analízis; import és/vagy export ügynökségek; árubeszerzés és -vásárlás vállalatok nevében; kirakatrendezés.

---

(111) 219.752

(151) 2016.10.27.

(210) M 16 00201

(220) 2016.01.25.

(732) dr. Bíró Szabolcs János, Gyula (HU)

(740) LITTNER Ügyvédi Iroda, Budapest

(546)

WiseTree
NATURALS

(511) 3 Fehérítőkészítmények és egyéb, mosásra szolgáló anyagok; tisztító-, fényesítő-, súroló-, és csiszolószerek; szappanok; illatszerek, illóolajok, kozmetikai cikkek, hajmosó szerek; fogkrémek (az osztály betűrend szerinti jegyzékében szereplő valamennyi áru).

5 Gyógyszerészeti és állatgyógyászati készítmények; egészségügyi készítmények gyógyászati használatra;

gyógyászati vagy állatgyógyászati használathoz adaptált diétás élemiszerek és anyagok; bébiételek; étrend-kiegészítők emberek és állatok számára; tapaszok, kötszeranyagok; fogtömő anyagok és fogászati mintázóanyagok; fertőtlenítőszerek; kártékony állatok irtására szolgáló készítmények; gombaölő szerek (fungicidek), gyomirtó szerek (herbicidek) (az osztály betűrend szerinti jegyzékében szereplő valamennyi áru).

35 Reklámozás; kereskedelmi ügyletek; kereskedelmi adminisztráció; irodai munkák (az osztály betűrend szerinti jegyzékében szereplő valamennyi szolgáltatás).

---

(111) 219.753

(151) 2016.10.27.

(210) M 16 00096

(220) 2016.01.12.

(732) Mater-Divinitas Kft., Budapest (HU)

(546)

napsugárzó

(511) 25 Ruházati cikkek, cipők, kalapáruk (az osztály betűrend szerinti jegyzékében szereplő valamennyi áru).

28 Játékok, játékszerek; testnevelési és sportcikkek.

41 Nevelés; szakmai képzés; szórakoztatás; sport- és kulturális tevékenységek (az osztály betűrend szerinti jegyzékében szereplő valamennyi szolgáltatás).

44 Higiéniai és szépségápolási szolgáltatások emberek és állatok részére.

---

(111) 219.754

(151) 2016.10.27.

(210) M 16 00089

(220) 2016.01.12.

(732) HR-COM Szervezetfejlesztési és Vezetői Tanácsadó Kft., Budapest (HU)

(546)

HRCOM

(511) 35 Reklámozás; kereskedelmi ügyletek; kereskedelmi adminisztráció; irodai munkák (az osztály betűrend szerinti jegyzékében szereplő valamennyi szolgáltatás).

41 Szakmai képzés.

---

(111) 219.755

(151) 2016.10.27.

(210) M 15 03633

(220) 2015.12.04.

(732) Hírös Modul Kft., Kecskemét (HU)

(740) dr. Szilágyi Zsuzsanna, Szilágyi és Világosi Ügyvédi Iroda, Székesfehérvár

(546) Családinfó

(511) 16 Folyóiratok; magazinok, revük (időszaki lapok); prospektusok.

---

(111) 219.770

(151) 2016.10.27.
(210) M 16 00839
(220) 2016.03.10.
(732) Zen Stúdió Kft., Budapest (HU)
(740) Bárdos Gergely Ügyvédi Iroda, Budapest
(541) ZEN
(511) 9 Online letölthető számítógépes szoftveralkalmazások.

---

(111) 219.771
(151) 2016.10.27.
(210) M 16 00838
(220) 2016.03.10.
(732) Zen Stúdió Kft., Budapest (HU)
(740) Bárdos Gergely Ügyvédi Iroda, Budapest
(541) ZEN PINBALL
(511) 9 Online letölthető számítógépes szoftveralkalmazások.

---

(111) 219.772
(151) 2016.10.27.
(210) M 16 00837
(220) 2016.03.10.
(732) Zen Stúdió Kft., Budapest (HU)
(740) Bárdos Gergely Ügyvédi Iroda, Budapest
(541) CASTLESTORM
(511) 9 Online letölthető számítógépes szoftveralkalmazások.

---

(111) 219.773
(151) 2016.10.27.
(210) M 16 00714
(220) 2016.03.01.
(732) Naturgolden Kft. 100%, Szeged (HU)
(541) Gold Power
(511) 5 Étrend-kiegészítők emberek és állatok számára.

---

(111) 219.774
(151) 2016.10.27.
(210) M 16 00590
(220) 2016.02.23.
(732) Bass és Tasnádi Ügyvédi Iroda, Budapest (HU)
(740) dr. Tasnádi Tamás, Budapest
(546)

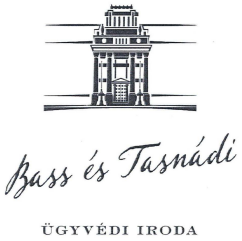

(511) 16 Papír, karton és ezen anyagokból készült termékek, amelyek nem tartoznak más osztályokba; nyomdaipari termékek; könyvkötészeti anyagok; fényképek; papíripari cikkek; papíripari vagy háztartási ragasztóanyagok; anyagok művészek részére; ecsetek; írógépek és irodai cikkek (bútorok kivételével); tanítási és oktatási anyagok

(készülékek kivételével); csomagolásra szolgáló műanyagok (amelyek nem tartoznak más osztályokba); nyomdabetűk; klisék (az osztály betűrend szerinti jegyzékében szereplő valamennyi áru).

45 Jogi szolgáltatások.

---

(111) 219.775

(151) 2016.10.27.

(210) M 16 00216

(220) 2016.01.27.

(732) HYDRO-KING Építőipari, Kereskedelmi és Szolgáltató Kft., Kajászó (HU)

(740) ifj. Dienes György, Kajászó

(546) SUBTEC®

(511) 7 Szivattyúk.

---

(111) 219.776

(151) 2016.10.27.

(210) M 15 03647

(220) 2015.12.07.

(732) PATRICIUS BORHÁZ Kft., Bodrogkisfalud (HU)

(740) Dr. Boytháné Dr. Füzesséry Éva, Budapest

(541) KATINKA

(511) 33 Tokaj eredetmegjelölés termékleírásának megfelelő késői szüretelésű és cuvée tokaji borok.

---

(111) 219.779

(151) 2016.11.03.

(210) M 16 01613

(220) 2016.05.12.

(732) EGIS Gyógyszergyár Zrt., Budapest (HU)

(541) ARBOSA

(511) 5 Humán gyógyszerészeti készítmények.

---

(111) 219.780

(151) 2016.11.03.

(210) M 16 01614

(220) 2016.05.12.

(732) EGIS Gyógyszergyár Zrt., Budapest (HU)

(541) BOSAR

(511) 5 Humán gyógyszerészeti készítmények.

---

(111) 219.781

(151) 2016.11.03.

(210) M 16 01615

(220) 2016.05.12.

(732) EGIS Gyógyszergyár Zrt., Budapest (HU)

(541) CARBEGIT

(511) 5 Humán gyógyszerészeti készítmények.

---

(111) 219.782

(151) 2016.11.03.

(210) M 16 01616
(220) 2016.05.12.
(732) EGIS Gyógyszergyár Zrt., Budapest (HU)
(541) NOABSOR
(511) 5 Humán gyógyszerészeti készítmények.

---

(111) 219.783
(151) 2016.11.03.
(210) M 16 01617
(220) 2016.05.12.
(732) EGIS Gyógyszergyár Zrt., Budapest (HU)
(541) NYMABIS
(511) 5 Humán gyógyszerészeti készítmények.

---

(111) 219.784
(151) 2016.11.03.
(210) M 16 01618
(220) 2016.05.12.
(732) EGIS Gyógyszergyár Zrt., Budapest (HU)
(541) PLEXUMA
(511) 5 Humán gyógyszerészeti készítmények.

---

(111) 219.785
(151) 2016.11.03.
(210) M 16 01619
(220) 2016.05.12.
(732) EGIS Gyógyszergyár Zrt., Budapest (HU)
(541) TALIZAB
(511) 5 Humán gyógyszerészeti készítmények.

---

(111) 219.786
(151) 2016.11.03.
(210) M 16 00526
(220) 2016.02.19.
(732) Bunge Zrt., Budapest (HU)
(740) SBGK Ügyvédi Iroda, Budapest
(541) Vénusz Fritomega
(511) 29 Étkezési olajok és zsírok.

---

(111) 219.787
(151) 2016.11.03.
(210) M 16 00525
(220) 2016.02.19.
(732) Jankó Gergely, Hódmezővásárhely (HU)
(541) AQUABAR
(511) 21 Csészealjak, csészék, demizsonok, üvegballonok, dobozok üvegből,edények, edénykészletek, ételdobozok, fazekasáruk, ivóedények, ivópoharak, ivópalackok sportoláshoz, kancsók, kerámiák háztartási használatra, korsók, kristályok [üvegáruk], lapos csészék, tálkák; laposüvegek; porcelánok, söröskorsók; szódásszifonok; tálak; tálcák; tányérok; teásdobozok; teáskannák; teáskészletek [terítékek]; tejüvegek, opálüvegek.

---

32 Sörök; ásványvizek és szénsavas vizek és egyéb alkoholmentes italok; gyümölcsitalok és gyümölcslevek; szörpök és más készítmények italokhoz (az osztály betűrend szerinti jegyzékében szereplő valamennyi áru).

43 Bár szolgáltatások;étkezdék; éttermek; gyorséttermek; ivóvíz-automaták bérbeadása; kantinok, büfék, étkezdék; kávéházak; önkiszolgáló éttermek; vendéglátóipar; székek,asztalok, asztalterítők, üvegáruk kölcsönzése.

---

(111) 219.788

(151) 2016.11.03.

(210) M 16 00527

(220) 2016.02.18.

(732) VOLÁN Egyesülés, Budapest (HU)

(740) Bolevácz és Vörös Ügyvédi Iroda, Budapest

(541) VOLÁNTOURIST

(511) 9 Tudományos célra szolgáló, tengerészeti, földmérő, fényképészeti, mozgóképi, optikai, súlymérő, egyéb mérő-, jelző-, ellenőrző (felügyeleti), életmentő és oktatóberendezések és felszerelések; elektromos energia vezetésére, kapcsolására, átalakítására, tárolására, szabályozására vagy ellenőrzésére szolgáló készülékek és berendezések; hangok vagy képek rögzítésére, továbbítására, másolására szolgáló készülékek; mágneses adathordozók, hanglemezek; cd-k (kompakt lemezek), dvd-k és egyéb, digitális rögzítésű média; szerkezetek érmebedobással működő készülékekhez; regiszteres pénztárgépek, számológépek, adatfeldolgozó berendezések, számítógépek; számítógépes szoftverek; tűzoltó készülékek (az osztály betűrend szerinti jegyzékében szereplő valamennyi áru).

12 Járművek; szárazföldi, légi vagy vízi közlekedési eszközök (az osztály betűrend szerinti jegyzékében szereplő valamennyi áru).

16 Papír és karton; nyomdaipari termékek; könyvkötészeti anyagok; fényképek; papíripari cikkek; papíripari vagy háztartási ragasztóanyagok; anyagok művészek részére; ecsetek; írógépek és irodai cikkek (bútorok kivételével); tanítási és oktatási anyagok (készülékek kivételével); műanyagok csomagolásra; nyomdabetűk; klisék (az osztály betűrend szerinti jegyzékében szereplő valamennyi áru).

20 Bútorok, tükrök, keretek; megmunkálatlan vagy félig megmunkált csont, szaru, elefántcsont, halcsont vagy gyöngyház; kagylóhéj; tajték; sárga ámbra (az osztály betűrend szerinti jegyzékében szereplő valamennyi áru).

35 Reklámozás; kereskedelmi ügyletek; kereskedelmi adminisztráció; irodai munkák (az osztály betűrend szerinti jegyzékében szereplő valamennyi áru).

36 Biztosítás; pénzügyi ügyletek; valutaügyletek; ingatlanügyletek (az osztály betűrend szerinti jegyzékében szereplő valamennyi szolgáltatás).

37 Építkezés; javítás; szerelési szolgáltatások (az osztály betűrend szerinti jegyzékében szereplő valamennyi szolgáltatás).

39 Szállítás; áruk csomagolása és raktározása; utazásszervezés (az osztály betűrend szerinti jegyzékében szereplő valamennyi szolgáltatás).

41 Nevelés; szakmai képzés; szórakoztatás; sport- és kulturális tevékenységek (az osztály betűrend szerinti jegyzékében szereplő valamennyi szolgáltatás).

42 Tudományos és műszaki szolgáltatások, valamint az idetartozó tervezői és kutatói tevékenység; ipari elemző és kutató szolgáltatások; számítástechnikai hardver és szoftver tervezés és fejlesztés (az osztály betűrend szerinti jegyzékében szereplő valamennyi szolgáltatás).

43 Vendéglátás (élelmezés); időleges szállásadás (az osztály betűrend szerinti jegyzékében szereplő valamennyi szolgáltatás).

---

(111) 219.789

(151) 2016.11.03.

(210) M 16 00528

(220) 2016.02.19.

(732) PSV MÉDIA Kereskedelmi és Szolgáltató Korlátolt Felelősségű Társaság 100%, Budapest (HU)

(740) Szarka Szabolcs Máté, Budapest

(546) issuer

(511) 9 Számítógépes szoftverek.

---

(111) 219.790

(151) 2016.11.03.

(210) M 16 00637

(220) 2016.02.26.

(732) Advanced Network Technologies Kft., Budapest (HU)

(740) Bajcsi Ügyvédi Iroda, Kecskemét

(546) HORYZANT

(511) 9 Tudományos célra szolgáló, tengerészeti, földmérő, fényképészeti, mozgóképi, optikai, súlymérő, egyéb mérő-, jelző-, ellenőrző (felügyeleti), életmentő és oktatóberendezések és felszerelések; elektromos energia vezetésére, kapcsolására, átalakítására, tárolására, szabályozására vagy ellenőrzésére szolgáló készülékek és berendezések; hangok vagy képek rögzítésére, továbbítására, másolására szolgáló készülékek; mágneses adathordozók; hanglemezek; CD-k (kompakt lemezek), DVD-k és egyéb, digitális rögzítésű média; szerkezetek érmebedobással működő készülékekhez; regiszteres pénztárgépek; számológépek, adatfeldolgozó berendezések, számítógépek; számítógépes szoftverek; tűzoltó készülékek (az osztály betűrend szerinti jegyzékében szereplő valamennyi áru).

12 Járművek; szárazföldi, légi vagy vízi közlekedési eszközök (az osztály betűrend szerinti jegyzékében szereplő valamennyi áru).

28 Játékok, játékszerek; testnevelési és sportcikkek, amelyek nem tartoznak más osztályokba; karácsonyfadíszek (az osztály betűrend szerinti jegyzékében szereplő valamennyi áru).

---

(111) 219.791

(151) 2016.11.03.

(210) M 16 00640

(220) 2016.02.26.

(732) Nordmark Arzneimittel GmbH & Co. KG, Uetersen (DE)

(740) Gödölle, Kékes, Mészáros & Szabó Szabadalmi és Védjegy Iroda, Budapest

(541) Neo-Panpur

(511) 1 Vegyi termékek ipari és tudományos célokra; műtrágyák; vegyi termékek élelmiszerek tartósítására, cserzőanyagok.

3 Mosó és fehérítő anyagok; tisztítóanyagok, zsírtalanító anyagok; szappanok, testápoló és szépségápolási készítmények, fogápoló szerek.

5 Gyógyszerészeti készítmények humán és állatgyógyászati gyógyszerekhez; gyógyszer alapanyagok; gyógytermékek; természetes gyógyszerek; egészségügyi készítmények és cikkek gyógyászati célokra; diétás élelmiszerek; humán gyógyászati vagy állatgyógyászati használatra szolgáló termékek; táplálékkiegészítők humán célra és állatok számára; tapaszok, kötszeranyagok, fertőtlenítőszerek; kártékony állatok irtására szolgáló készítmények és cikkek; gombaölő szerek (fungicidek), gyomirtó szerek (herbicidek).

---

(111) 219.792

(151) 2016.11.03.

(210) M 16 00644

(220) 2016.02.26.

(732) Merck KGaA, Darmstadt (DE)

(740) Danubia Szabadalmi és Jogi Iroda Kft., Budapest

(541) LEXAVOD

(511) 5 Gyógyszerészeti készítmények.

---

(111) 219.793

(151) 2016.11.03.

(210) M 16 00648

(220) 2016.02.25.

(732) VOLÁN Egyesülés, Budapest (HU)

(740) Bolevácz és Vörös Ügyvédi Iroda, Budapest

(541) VOLÁN

(511) 4 Ipari olajok és zsírok; kenőanyagok; porfelszívó, portalanító és porlekötő termékek; tüzelőanyagok (beleértve a motorbenzineket) és világítóanyagok; viaszgyertyák, gyertyabelek.

6 Nem nemesfémek és ezek ötvözetei; fém építőanyagok; hordozható fémszerkezetek; fémanyagok vasúti vágányokhoz; nem elektromos fémkábelek és fémvezetékek; lakatosipari termékek, fém tömegcikkek; fémcsövek és csővezetékek; páncélszekrények; ércek.

7 Gépek és szerszámgépek; motorok (a szárazföldi járműmotorok kivételével); tengelykapcsolók és erőátviteli elemek (a szárazföldi járművek céljára készültek kivételével); nem kézi működtetésű mezőgazdasági eszközök; keltetőgépek; árusító automaták.

9 Tudományos célra szolgáló, tengerészeti, földmérő, fényképészeti, mozgóképi, optikai, súlymérő, egyéb mérő-, jelző-, ellenőrző (felügyeleti), életmentő és oktatóberendezések és felszerelések; elektromos energia vezetésére, kapcsolására, átalakítására, tárolására, szabályozására vagy ellenőrzésére szolgáló készülékek és berendezések; hangok vagy képek rögzítésére, továbbítására, másolására szolgáló készülékek; mágneses adathordozók, hanglemezek; cd-k (kompakt lemezek), dvd-k és egyéb, digitális rögzítésű média; szerkezetek érmebedobással működő készülékekhez; regiszteres pénztárgépek, számológépek, adatfeldolgozó berendezések, számítógépek; számítógépes szoftverek; tűzoltó készülékek.

12 Járművek; szárazföldi, légi vagy vízi közlekedési eszközök.

16 Papír és karton; nyomdaipari termékek; könyvkötészeti anyagok; fényképek; papíripari cikkek; papíripari vagy háztartási ragasztóanyagok; anyagok művészek részére; ecsetek; írógépek és irodai cikkek (bútorok kivételével); tanítási és oktatási anyagok (készülékek kivételével); műanyagok csomagolásra; nyomdabetűk; klisék.

19 Nem fém építőanyagok; nem fémből készült merev építési csövek; aszfalt, szurok és bitumen; nem fémből készült hordozható szerkezetek; emlékművek nem fémből.

20 Bútorok, tükrök, keretek; megmunkálatlan vagy félig megmunkált csont, szaru, elefántcsont, halcsont vagy gyöngyház; kagylóhéj; tajték; sárga ámbra.

35 Reklámozás; kereskedelmi ügyletek; kereskedelmi adminisztráció; irodai munkák (az osztály betűrend szerinti jegyzékében szereplő valamennyi áru).

37 Építkezés; javítás; szerelési szolgáltatások (az osztály betűrend szerinti jegyzékében szereplő valamennyi szolgáltatás).

39 Szállítás; áruk csomagolása és raktározása; utazásszervezés (az osztály betűrend szerinti jegyzékében szereplő valamennyi szolgáltatás).

41 Nevelés; szakmai képzés; szórakoztatás; sport- és kulturális tevékenységek (az osztály betűrend szerinti jegyzékében szereplő valamennyi szolgáltatás).

42 Tudományos és műszaki szolgáltatások, valamint az idetartozó tervezői és kutatói tevékenység; ipari elemző és kutató szolgáltatások; számítástechnikai hardver és szoftver tervezés és fejlesztés (az osztály betűrend szerinti jegyzékében szereplő valamennyi szolgáltatás).

43 Vendéglátás (élelmezés); időleges szállásadás (az osztály betűrend szerinti jegyzékében szereplő valamennyi szolgáltatás).

---

(111) 219.794
(151) 2016.11.03.
(210) M 16 00649
(220) 2016.02.25.
(732) Intersett Kft., Érd (HU)
(546)

(511) 3 Szemüveglencse-tisztító oldatok; szemüvegtisztító szerrel átitatott törlőrongyok.
9 Biztonsági szemüvegek; biztonsági szemüvegek a szemek védelméhez; csíptetős szemüvegek, cvikkerek; felírt szemüvegek; fém és műanyag kombinációjából készült szemüvegkeretek; fémből készült szemüvegkeretek; háromdimenziós szemüvegek; kamerás szemüvegek; kerékpáros szemüvegek; keretek nyeles szemüvegekhez, lornyonokhoz; keretek szemüvegekhez; keretek szemüvegekhez és napszemüvegekhez; láncok cvikkerhez, csíptetős szemüveghez; láncok szemüvegekhez és napszemüvegekhez; látásjavító szemüvegek; lencse nélküli szemüvegkeretek; lencsék szemüvegekhez; lencsék szemüvegekhez, szemüveglencsék; motoros szemüvegek; műanyagból készült szemüvegkeretek; nagyító szemüvegek; nyeles szemüvegek, lornyonok [opera szemüvegek]; oldalvédők szemüvegekhez.
21 Eszközök, edények és tartályok háztartási és konyhai célokra; fésűk és szivacsok; kefék (az ecsetek kivételével); kefegyártáshoz használt anyagok; takarítóeszközök; vasforgács; nyers vagy félig megmunkált üveg (kivéve az építéshez használt üveget); üveg-, porcelán- és fajanszáruk.

---

(111) 219.795
(151) 2016.11.03.
(210) M 16 00740
(220) 2016.03.02.
(732) Merck KGaA, Darmstadt (DE)
(740) Danubia Szabadalmi és Jogi Iroda Kft., Budapest
(541) LEDIPSA
(511) 5 Gyógyszerészeti készítmények.

---

(111) 219.796
(151) 2016.11.03.
(210) M 16 01028
(220) 2016.03.24.
(732) Goodwill Pharma Kft. 100%, Szeged (HU)
(740) Reiniger Ügyvédi Iroda, Budapest
(541) LOLIGRIP
(511) 5 Gyógyszerészeti és állatgyógyászati készítmények; egészségügyi készítmények gyógyászati használatra; gyógyászati vagy állatgyógyászati használathoz adaptált diétás élelmiszerek és anyagok; bébiételek; étrend-kiegészítők emberek és állatok számára; ;tapaszok, kötszeranyagok; fogtömő anyagok és fogászati mintázóanyagok; fertőtlenítőszerek; kártékony állatok irtására szolgáló készítmények; gombaölő szerek (fungicidek), gyomirtó szerek (herbicidek) (az osztály betűrend szerinti jegyzékében szereplő valamennyi áru).
10 Sebészeti, orvosi, fogorvosi és állatgyógyászati készülékek és műszerek, művégtagok, műszemek és műfogak; ortopédiai cikkek; sebészeti varratanyagok (az osztály betűrend szerinti jegyzékében szereplő valamennyi áru).

---

(111) 219.797
(151) 2016.11.03.
(210) M 16 01138

(220) 2016.04.05.
(732) EUROWARES TRADING Kereskedelmi és Szolgáltató Korlátolt Felelősségű Társaság, Debrecen (HU)
(740) File Gábor, Debrecen
(541) Amíg szőröd nő és haj van a fejeden!
(511) 8 Kéziszerszámok és kézzel működtetett eszközök; evőeszközök; vágó- és szúrófegyverek; borotvák (az osztály betűrend szerinti jegyzékében szereplő valamennyi áru).

---

(111) 219.798
(151) 2016.11.03.
(210) M 16 00642
(220) 2016.02.26.
(732) Merck KGaA, Darmstadt (DE)
(740) Danubia Szabadalmi és Jogi Iroda Kft., Budapest
(541) ARVELTO
(511) 5 Gyógyszerészeti készítmények.

---

(111) 219.799
(151) 2016.11.04.
(210) M 16 00455
(220) 2016.02.12.
(732) Dulay és Társa Kereskedelmi és Szolgáltató Bt. 100%, Vác (HU)
(546) AiJGO esd service
(511) 9 Ellenállásmérő műszerek; ellenállástesztelő műszerek; készülékek statikus elektromosság ellenőrzéséhez; statikus földelő rendszerek és készülékek; feszültségérzékelők, feszültség detektorok; feszültségellenőrző egységek; automatikus beléptető berendezések; automatikus beléptető berendezések, készülékek; automatikus beléptető egységek; automatikus beléptető rendszerek; automatikus biztonsági beléptető berendezések; elektromos beléptető berendezések; elektromos beléptető egységek; elektromos beléptető rendszerek; elektromos biztonsági beléptető berendezések.

---

(111) 219.801
(151) 2016.11.04.
(210) M 16 00058
(220) 2016.01.08.
(732) X-Meditor Kft., Győr (HU)
(740) Pintér-Péntek Imre, Győr
(541) Látni és látszani
(511) 16 Füzetek, grafikai nyomatok, grafikai reprodukciók, grafikai ábrázolások, hírlevelek, írószerek, matricák, prospektusok, zacskók csomagolásra papírból vagy műanyagból.
35 Reklámozás; kereskedelmi ügyletek; kereskedelmi adminisztráció; irodai munkák.
41 Nevelés; szakmai képzés; szórakoztatás; sport- és kulturális tevékenységek.

---

(111) 219.802
(151) 2016.11.04.
(210) M 16 00418
(220) 2016.02.11.
(732) Jánosházi Zsolt, Budapest (HU)
(740) dr. Nagy Rajmund Ügyvédi Irodája, Budapest

(546)

(511) 37 Javítás,- és szerelési szolgáltatások.

---

(111) 219.803
(151) 2016.11.04.
(210) M 16 00921
(220) 2016.03.16.
(732) La Soleil Kft., Budapest (HU)
(740) Dr. Patyi és Társa Ügyvédi Iroda, Budapest
(541) SUN AND EYE
(511) 9 Szemüvegek, napszemüvegek és kontaktlencsék; szemüveg-, napszemüvegtokok; napszemüvegek; napszemüveg tokok; napszemüveg lencsék; napszemüveg keretek.

---

(111) 219.804
(151) 2016.11.04.
(210) M 16 00924
(220) 2016.03.16.
(732) FÉMÉPÍTŐ 89 Építőipari Korlátolt Felelősségű Társaság, Tápiószecső (HU)
(740) Bolevácz és Vörös Ügyvédi Iroda, Budapest
(541) Global Glass System
(511) 6 Nem nemesfémek és ezek ötvözetei; fém építőanyagok; hordozható fémszerkezetek; fémanyagok vasúti vágányokhoz; nem elektromos fémkábelek és fémvezetékek; lakatosipari termékek, fém tömegcikkek; fémcsövek és csővezetékek; páncélszekrények; ércek (az osztály betűrend szerinti jegyzékében szereplő valamennyi áru).
14 Nemesfémek és ötvözeteik; ékszerek, drágakövek; órák és más időmérő eszközök (az osztály betűrend szerinti jegyzékében szereplő valamennyi áru).
19 Nem fém építőanyagok; nem fémből készült merev építési csövek; aszfalt, szurok és bitumen; nem fémből készült hordozható szerkezetek; emlékművek nem fémből (az osztály betűrend szerinti jegyzékében szereplő valamennyi áru).

---

(111) 219.806
(151) 2016.11.08.
(210) M 16 00367
(220) 2016.02.10.
(732) Bogár Máté, Nyíregyháza (HU)
(740) Kazai Ügyvédi Iroda, Budapest
(541) Meonin
(511) 20 Bútorok, tükrök, keretek.

---

(111) 219.807
(151) 2016.11.08.
(210) M 16 00243
(220) 2016.01.29.
(732) JAN-KER 2001 Kereskedelmi Kft., Hódmezővásárhely (HU)
(740) Dr. Simonffy Ildikó, Szeged
(541) SPURI
(511) 32 Sörök; ásványvizek és szénsavas vizek és egyéb alkoholmentes italok; gyümölcsitalok és gyümölcslevek; szörpök és más készítmények italokhoz (az osztály betűrend szerinti jegyzékében szereplő valamennyi áru).

39 Szállítás; áruk csomagolása és raktározása; utazásszervezés (az osztály betűrend szerinti jegyzékében szereplő valamennyi áru).

---

(111) 219.808
(151) 2016.11.08.
(210) M 15 01509
(220) 2015.06.05.
(732) Klinkó György 1/2, Budapest (HU)
L.Laki László 1/2, Budapest (HU)
(740) Oppenheim Ügyvédi Iroda, Budapest
(541) spaparty
(511) 41 Nevelés; szakmai képzés; szórakoztatás; sport- és kulturális tevékenységek (az osztály betűrend szerinti jegyzékében szereplő valamennyi szolgáltatás).

---

(111) 219.810
(151) 2016.11.09.
(210) M 16 00704
(220) 2016.03.01.
(732) Zsindelyes Kereskedőház Kft. 100%, Érpatak (HU)
(541) Crystal szeszesital
(511) 33 Alkoholos italok (sörök kivételével), kivéve a borokat, habzóborokat, továbbá a bor-, habzóbor alapú italokat; a bor ízesítésű italokat, a habzóbor ízesítésű italokat; a bort, a habzóbort tartalmazó italokat, valamint a habzó likőröket és a habzó szeszes italokat.

---

(111) 219.846
(151) 2016.11.11.
(210) M 15 03770
(220) 2015.12.14.
(732) Jászapáti Városi Önkormányzat, Jászapáti (HU)
(546)

(511) 29 Magyarországról származó: hús, hal-, baromfi -és vadhús; tartósított, szárított és főzött gyümölcsök és zöldségek; zselék, lekvárok (dzsemek), kompótok; tojások; tej és tejtermékek; étkezési olajok és zsírok.
30 Magyarországról származó: lisztek és más gabonakészítmények; kenyér, péksütemények és cukrászsütemények; fagylaltok; cukor, méz, mustár; ecet, fűszeres mártások; fűszerek; jég.
31 Magyarországról származó: gabonamagok, élő állatok; friss gyümölcsök és zöldségek.
32 Magyarországról származó: sörök; ásványvizek és szénsavas vizek, egyéb alkoholmentes italok; gyümölcsitalok és gyümölcslevek; szörpök és más készítmények italokhoz.
33 Magyarországról származó: alkoholtartalmú italok (sörök kivételével).

---

(111) 219.847
(151) 2016.11.11.
(210) M 15 02917
(220) 2015.10.26.
(732) Fűszer és Lélek Kft., Kiskőrös (HU)
(740) Török Antal, Győr

(541) Fűszer és lélek

(511) 29 Friss és tartósított hús, hal-, baromfi- és vadhús; húskivonatok, pástétomok, májasok, füstölt kolbász,szalámik; tartósított, fagyasztott, szárított és főzött gyümölcsök és zöldségek; zselék, lekvárok (dzsemek),kompótok; tojások; tej és tejtermékek; étkezési olajok és zsírok; húsból, halból, zöldségekből, gyümölcsökbőlés tejtermékekből készített friss, fagyasztott, tartósított félkész és készételek.

30 Kenyér, péksütemények és cukrászsütemények; fagylaltok; fűszeres mártások; fűszerek, ízesítők; fűszerkeverékek, csokoládék, bonbonok [cukorkák], pralinék, gabona vagy rizs alapú snack ételek, sós kekszek, sütemények, szendvicsek, ecet, tésztaöníetek.

32 Sörök; ásványvizek és szénsavas vizek és egyéb alkoholmentes italok, gyümölcs és zöldség italok és levek; szöirpök és más készítmények italokhoz.

33 Alkoholtartalmú italok (a sörök kivételével), gyümölcstartalmú alkoholos italok, borok, bor alapú italok,pálinkák, likőrök, koktélok, előkevert alkoholos italok, égetett szeszes italok.

---

(111) 219.848

(151) 2016.11.11.

(210) M 16 01339

(220) 2016.04.20.

(732) SZONJA 76' - Hírügynökségi és Szolgáltató Betéti Társaság, Budapest (HU)

(740) Kocsis és Szénássy Ügyvédi Iroda, Budapest

(541) ÉDESEM

(511) 30 Aprósütemények, teasütemények; briós; cukrászsütemények; csokoládéalapú italok; csokoládés mousse-ok [habok]; desszert mousse-ok [cukrászáru]; fagylalt, jégkrém; gyümölcs coulis-k [mártások]; gyümölcskocsonya, zselé [cukrászáru]; gyümölcsös sütemények/torták; karamellák [cukorkák]; kekszek; kenyér; lepények (gyümölcsös); mandulás cukrászkészítmények; mandulás cukrászsütemény; marcipán; müzli; müzliszeletek; mézeskalács; palacsinták; piskóták; pralinék; pudingok; quiche [tésztában sült sós sodó]; rizspuding; rizssütemény; snack ételek (gabona alapú); sós kekszek; sütemények; süteményekhez való tészta; süteménypor; szörbet [fagylalt]; tejsodó [vaníliás krém]; zabalapú ételek.

35 Marketing; on-line hirdetői tevékenység számítógépes hálózaton; reklámozás; üzleti felvilágosítás, tájékoztatás; üzleti hatékonyság szakértői szolgáltatások.

43 Étkezdék; éttermek; kantinok, büfék, étkezdék; kávéházak, vendéglátóipar.

A rovat 119 darab közlést tartalmaz.

Védjegyoltalom megszűnése

Védjegyoltalom megszűnése megújítás nélküli lejárat miatt

(111) 117.906
(210) M 75 01454
(180) 2016.03.29.

(111) 118.061
(210) M 76 00109
(180) 2016.03.04.

(111) 118.530
(210) M 76 00356
(180) 2016.03.22.

(111) 118.546
(210) M 76 00300
(180) 2016.03.05.

(111) 118.553
(210) M 76 00370
(180) 2016.03.24.

(111) 118.604
(210) M 76 00369
(180) 2016.03.24.

(111) 119.276
(210) M 76 00412
(180) 2016.03.31.

(111) 125.624
(210) M 86 00520
(180) 2016.03.04.

(111) 125.649
(210) M 86 00684
(180) 2016.03.21.

(111) 125.653
(210) M 86 00693
(180) 2016.03.24.

(111) 125.654
(210) M 86 00694
(180) 2016.03.24.

(111) 125.655
(210) M 86 00695

(180) 2016.03.24.

(111) 125.811
(210) M 86 00527
(180) 2016.03.03.

(111) 125.819
(210) M 86 00565
(180) 2016.03.11.

(111) 125.835
(210) M 86 00680
(180) 2016.03.21.

(111) 125.836
(210) M 86 00681
(180) 2016.03.21.

(111) 125.837
(210) M 86 00682
(180) 2016.03.21.

(111) 125.842
(210) M 86 00717
(180) 2016.03.27.

(111) 139.929
(210) M 96 00804
(180) 2016.03.13.

(111) 139.930
(210) M 96 00805
(180) 2016.03.13.

(111) 139.948
(210) M 96 00842
(180) 2016.03.18.

(111) 143.919
(210) M 96 00810
(180) 2016.03.13.

(111) 146.106
(210) M 96 00762
(180) 2016.03.08.

(111) 146.107
(210) M 96 00774
(180) 2016.03.11.

(111) 146.164

(210) M 96 00833
(180) 2016.03.14.

(111) 146.166
(210) M 96 00862
(180) 2016.03.20.

(111) 146.167
(210) M 96 00874
(180) 2016.03.20.

(111) 146.169
(210) M 96 00888
(180) 2016.03.21.

(111) 146.325
(210) M 96 00744
(180) 2016.03.07.

(111) 146.326
(210) M 96 00745
(180) 2016.03.07.

(111) 146.327
(210) M 96 00747
(180) 2016.03.07.

(111) 146.354
(210) M 96 00925
(180) 2016.03.22.

(111) 146.387
(210) M 96 00795
(180) 2016.03.12.

(111) 146.389
(210) M 96 00824
(180) 2016.03.14.

(111) 149.093
(210) M 96 00921
(180) 2016.03.22.

(111) 150.722
(210) M 96 00935
(180) 2016.03.26.

(111) 152.316
(210) M 96 00975
(180) 2016.03.28.

(111) 152.665
(210) M 96 00763
(180) 2016.03.08.

(111) 152.967
(210) M 96 00934
(180) 2016.03.26.

(111) 152.997
(210) M 96 00772
(180) 2016.03.11.

(111) 153.095
(210) M 96 00718
(180) 2016.03.05.

(111) 153.097
(210) M 96 00866
(180) 2016.03.20.

(111) 153.101
(210) M 96 00796
(180) 2016.03.12.

(111) 153.219
(210) M 96 00915
(180) 2016.03.22.

(111) 153.394
(210) M 96 00737
(180) 2016.03.06.

(111) 156.277
(210) M 96 00714
(180) 2016.03.05.

(111) 157.106
(210) M 96 00914
(180) 2016.03.22.

(111) 162.031
(210) M 96 00828
(180) 2016.03.14.

(111) 171.592
(210) M 96 00857
(180) 2016.03.20.

(111) 185.399
(210) M 06 00734
(180) 2016.03.03.

(111) 185.400
(210) M 06 00735
(180) 2016.03.03.

(111) 185.401
(210) M 06 00736
(180) 2016.03.03.

(111) 186.174
(210) M 06 00747
(180) 2016.03.06.

(111) 186.333
(210) M 06 00872
(180) 2016.03.14.

(111) 186.341
(210) M 06 00776
(180) 2016.03.07.

(111) 186.363
(210) M 06 01001
(180) 2016.03.24.

(111) 186.364
(210) M 06 01002
(180) 2016.03.24.

(111) 186.365
(210) M 06 01003
(180) 2016.03.24.

(111) 186.366
(210) M 06 01004
(180) 2016.03.24.

(111) 186.367
(210) M 06 01005
(180) 2016.03.24.

(111) 188.365
(210) M 06 00789
(180) 2016.03.08.

(111) 188.374
(210) M 06 00787
(180) 2016.03.08.

(111) 188.376
(210) M 06 00796

(180) 2016.03.08.

(111) 188.377
(210) M 06 00797
(180) 2016.03.08.

(111) 188.383
(210) M 06 00807
(180) 2016.03.08.

(111) 188.385
(210) M 06 00788
(180) 2016.03.08.

(111) 188.388
(210) M 06 00808
(180) 2016.03.08.

(111) 188.389
(210) M 06 00809
(180) 2016.03.08.

(111) 188.798
(210) M 06 00795
(180) 2016.03.08.

(111) 188.801
(210) M 06 00799
(180) 2016.03.08.

(111) 188.802
(210) M 06 00961
(180) 2016.03.22.

(111) 188.803
(210) M 06 00963
(180) 2016.03.22.

(111) 188.804
(210) M 06 00964
(180) 2016.03.22.

(111) 188.805
(210) M 06 00965
(180) 2016.03.22.

(111) 188.806
(210) M 06 00970
(180) 2016.03.22.

(111) 188.807

(210) M 06 00971
(180) 2016.03.22.

(111) 188.809
(210) M 06 00972
(180) 2016.03.22.

(111) 188.833
(210) M 06 00729
(180) 2016.03.02.

(111) 188.834
(210) M 06 00890
(180) 2016.03.14.

(111) 188.835
(210) M 06 00893
(180) 2016.03.16.

(111) 188.836
(210) M 06 00720
(180) 2016.03.02.

(111) 188.837
(210) M 06 01091
(180) 2016.03.29.

(111) 188.840
(210) M 06 00895
(180) 2016.03.16.

(111) 188.841
(210) M 06 00732
(180) 2016.03.02.

(111) 188.846
(210) M 06 01074
(180) 2016.03.29.

(111) 188.850
(210) M 06 00722
(180) 2016.03.02.

(111) 188.851
(210) M 06 00719
(180) 2016.03.02.

(111) 188.852
(210) M 06 01084
(180) 2016.03.29.

(111) 188.854
(210) M 06 01075
(180) 2016.03.29.

(111) 188.860
(210) M 06 00726
(180) 2016.03.02.

(111) 188.861
(210) M 06 00733
(180) 2016.03.02.

(111) 188.863
(210) M 06 01073
(180) 2016.03.29.

(111) 188.865
(210) M 06 00728
(180) 2016.03.02.

(111) 188.871
(210) M 06 00865
(180) 2016.03.14.

(111) 188.882
(210) M 06 00715
(180) 2016.03.01.

(111) 188.883
(210) M 06 00714
(180) 2016.03.01.

(111) 188.898
(210) M 06 00711
(180) 2016.03.01.

(111) 189.062
(210) M 06 00974
(180) 2016.03.22.

(111) 189.064
(210) M 06 00975
(180) 2016.03.22.

(111) 189.068
(210) M 06 00954
(180) 2016.03.22.

(111) 189.072
(210) M 06 00960
(180) 2016.03.22.

(111) 189.079
(210) M 06 00977
(180) 2016.03.22.

(111) 189.088
(210) M 06 00953
(180) 2016.03.22.

(111) 189.176
(210) M 06 00771
(180) 2016.03.07.

(111) 189.185
(210) M 06 00767
(180) 2016.03.07.

(111) 189.191
(210) M 06 00773
(180) 2016.03.07.

(111) 189.194
(210) M 06 00759
(180) 2016.03.07.

(111) 189.195
(210) M 06 00772
(180) 2016.03.07.

(111) 189.215
(210) M 06 00810
(180) 2016.03.09.

(111) 189.216
(210) M 06 00811
(180) 2016.03.09.

(111) 189.217
(210) M 06 00812
(180) 2016.03.09.

(111) 189.219
(210) M 06 00814
(180) 2016.03.09.

(111) 189.220
(210) M 06 00815
(180) 2016.03.09.

(111) 189.221
(210) M 06 00978

(180) 2016.03.23.

(111) 189.222
(210) M 06 00980
(180) 2016.03.23.

(111) 189.223
(210) M 06 00982
(180) 2016.03.23.

(111) 189.224
(210) M 06 00983
(180) 2016.03.23.

(111) 189.225
(210) M 06 00985
(180) 2016.03.23.

(111) 189.229
(210) M 06 00821
(180) 2016.03.09.

(111) 189.230
(210) M 06 00822
(180) 2016.03.09.

(111) 189.231
(210) M 06 00823
(180) 2016.03.09.

(111) 189.232
(210) M 06 00981
(180) 2016.03.23.

(111) 189.310
(210) M 06 01035
(180) 2016.03.27.

(111) 189.312
(210) M 06 01032
(180) 2016.03.27.

(111) 189.314
(210) M 06 01025
(180) 2016.03.27.

(111) 189.315
(210) M 06 01024
(180) 2016.03.27.

(111) 189.316

(210) M 06 01023
(180) 2016.03.27.

(111) 189.319
(210) M 06 00856
(180) 2016.03.13.

(111) 189.320
(210) M 06 00853
(180) 2016.03.13.

(111) 189.321
(210) M 06 00849
(180) 2016.03.13.

(111) 189.322
(210) M 06 00848
(180) 2016.03.13.

(111) 189.323
(210) M 06 00847
(180) 2016.03.13.

(111) 189.334
(210) M 06 01042
(180) 2016.03.27.

(111) 189.335
(210) M 06 01041
(180) 2016.03.27.

(111) 189.402
(210) M 06 00755
(180) 2016.03.07.

(111) 189.403
(210) M 06 00754
(180) 2016.03.07.

(111) 189.406
(210) M 06 00937
(180) 2016.03.21.

(111) 189.407
(210) M 06 00757
(180) 2016.03.07.

(111) 189.414
(210) M 06 00934
(180) 2016.03.21.

(111) 189.792
(210) M 06 01109
(180) 2016.03.30.

(111) 189.793
(210) M 06 01107
(180) 2016.03.30.

(111) 189.794
(210) M 06 01106
(180) 2016.03.30.

(111) 189.795
(210) M 06 01105
(180) 2016.03.30.

(111) 189.797
(210) M 06 01028
(180) 2016.03.27.

(111) 189.799
(210) M 06 00855
(180) 2016.03.13.

(111) 189.830
(210) M 06 01108
(180) 2016.03.30.

(111) 189.831
(210) M 06 00743
(180) 2016.03.03.

(111) 189.835
(210) M 06 00744
(180) 2016.03.03.

(111) 189.836
(210) M 06 01094
(180) 2016.03.30.

(111) 189.837
(210) M 06 01101
(180) 2016.03.30.

(111) 189.838
(210) M 06 01102
(180) 2016.03.30.

(111) 190.088
(210) M 06 01111
(180) 2016.03.31.

(111) 190.089
(210) M 06 01113
(180) 2016.03.31.

(111) 190.090
(210) M 06 01114
(180) 2016.03.31.

(111) 190.091
(210) M 06 01115
(180) 2016.03.31.

(111) 190.093
(210) M 06 00749
(180) 2016.03.06.

(111) 190.124
(210) M 06 00946
(180) 2016.03.21.

(111) 190.126
(210) M 06 00758
(180) 2016.03.07.

(111) 190.135
(210) M 06 00941
(180) 2016.03.21.

(111) 190.143
(210) M 06 00942
(180) 2016.03.21.

(111) 190.147
(210) M 06 00939
(180) 2016.03.21.

(111) 190.152
(210) M 06 00936
(180) 2016.03.21.

(111) 190.600
(210) M 06 00901
(180) 2016.03.17.

(111) 190.608
(210) M 06 00904
(180) 2016.03.17.

(111) 190.648
(210) M 06 01000

(180) 2016.03.24.

(111) 190.653
(210) M 06 00839
(180) 2016.03.10.

(111) 190.660
(210) M 06 00999
(180) 2016.03.24.

(111) 190.661
(210) M 06 01010
(180) 2016.03.24.

(111) 190.662
(210) M 06 01014
(180) 2016.03.24.

(111) 190.663
(210) M 06 01007
(180) 2016.03.24.

(111) 190.665
(210) M 06 00830
(180) 2016.03.10.

(111) 190.667
(210) M 06 00998
(180) 2016.03.24.

A rovat 172 darab közlést tartalmaz.

Védjegyoltalom megszűnése lemondás miatt

(111) 182.019
(732) DoDo-MM Kft., Kiskőrös (HU)

A rovat 1 darab közlést tartalmaz.

Védjegyoltalom megújítása

(111) 118.515
(732) Qualchem Zrt., Zsámbék (HU)

(111) 119.136
(732) NEC CORPORATION, Tokió (JP)

(111) 119.295
(732) BASF SE, Ludwigshafen/Rhein (DE)

(111) 119.358
(732) SUNKIST GROWERS Inc., Valencia, California 91355 (US)

(111) 119.373
(732) The Procter & Gamble Company, Cincinnati, Ohio (US)

(111) 119.609
(732) Gates Corporation, Denver, Colorado (US)

(111) 119.701
(732) Abbott AG, Baar (CH)

(111) 126.302
(732) Ecolab Inc. (Delaware áll. törv.sz. lét. v.), St. Paul, Minnesota (US)

(111) 126.306
(732) Japan Radio.,Co., Ltd., Tokyo (JP)

(111) 126.325
(732) RAUCH Fruchtsäfte GmbH, Rankweil (AT)

(111) 126.729
(732) TORAY KABUSHIKI KAISHA (TORAY INDUSTRIES, INC.), Tokió (JP)

(111) 141.241
(732) Plaskowski János, Budapest (HU)

(111) 145.346
(732) Redex Limited, Manchester (GB)

(111) 145.347
(732) Holt Products Limited, Manchester (GB)

(111) 145.538
(732) Nature's Sunshine Products Inc., Lehi, Utah (US)

(111) 145.627
(732) AKLING IPARI ÉS KERESKEDELMI Kft., Budapest (HU)

(111) 145.852

(732) FUJITSU LIMITED, Kawasaki-shi, Kanagawa-ken (JP)

(111) 148.032
(732) Super-Pharm (Israel) Ltd., Herzlia Pituach (IL)

(111) 150.302
(732) Estée Lauder Cosmetics Ltd. (Kanada törvényei szerint működő vállalat), Agincourt, Ontario (CA)

(111) 150.855
(732) Companhia Geral da Agricultura das Vinhas do Alto Douro, S.A., Vila Nova de Gaia (PT)

(111) 150.909
(732) Estee Lauder Cosmetics Ltd. (Kanada törvényei szerint működő vállalat), Agincourt, Ontario (CA)

(111) 151.171
(732) Huntsman International LLC (Delaware államban bejegyzett cég), Salt Lake City, Utah (US)

(111) 151.310
(732) ÖKONET-EURÓPA Kereskedelmi és Szolgáltató Korlátolt Felelősségű Társaság, Kecskemét (HU)

(111) 151.659
(732) Bausch & Lomb Incorporated, Rochester, New York (US)

(111) 151.809
(732) INFINEUM INTERNATIONAL LIMITED, Abingdon, Oxfordshire (GB)

(111) 151.978
(732) COLGATE-PALMOLIVE Company (Delaware államban bejegyzett cég), New York, New York (US)

(111) 152.341
(732) Viking Office Products, Inc. (California államban bejegyzett cég), Boca Raton, Florida 33496 (US)

(111) 152.589
(732) Rothmans of Pall Mall Limited, , Zug (CH)

(111) 152.639
(732) The Procter & Gamble Company (Ohio állam törvényei szerint működő vállalat), Cincinnati, Ohio (US)

(111) 152.853
(732) Ganz Holding Zrt., Budapest (HU)

(111) 153.458
(732) Ford Motor Company (Delaware állam törvényei szerint működő vállalat), Dearborn, Michigan (US)

(111) 154.241
(732) Sótonyi József, Budapest (HU)

(111) 158.502
(732) Viking Office Products, Inc. (California államban bejegyzett cég), Boca Raton, Florida 33496 (US)

(111) 166.493
(732) Sótonyi József, Budapest (HU)

(111) 168.329
(732) Szántó Emil, Budapest (HU)

(111) 168.339
(732) Szántó Emil, Budapest (HU)

(111) 189.439
(732) Katona Attila, Debrecen (HU)

(111) 190.083
(732) Mediaworks Hungary Zrt., Budapest (HU)

(111) 190.212
(732) Liu Xiao Qin, Budapest (HU)

(111) 190.440
(732) BUDAPEST-MIX Kft., Budapest (HU)

(111) 190.459
(732) BUDAPEST-MIX Kft., Budapest (HU)

(111) 190.959
(732) Lissé Édességgyár Kft., Keszthely (HU)

(111) 190.962
(732) SCJ EurAFNE Ltd., Camberley, Surrey (GB)

(111) 191.032
(732) KÖNIG-TRADE export-import Kereskedelmi Kft., Balmazújváros (HU)

(111) 191.179
(732) Media Markt Saturn Holding Magyarország Kft., Budaörs (HU)

(111) 191.181
(732) Accenture Global Services Limited, Dublin 4 (IE)

(111) 191.273
(732) TV2 Média Csoport Kft., Budapest (HU)

(111) 191.277
(732) Hankook Tire Co., Ltd., Gangnam-gu, Seoul (KR)

(111) 191.278
(732) Hankook Tire Co., Ltd., Gangnam-gu, Seoul (KR)

(111) 191.333
(732) Magyar Cukorgyártó és Forgalmazó Zártkörűen Működő Részvénytársaság, Budapest (HU)

(111) 191.341
(732) Obshchestvo s Ogranichennoi Otvetstvennostyu "ALMAZ-M", Moscow (RU)

(111) 191.377
(732) Peakston Kereskedelmi Korlátolt Felelősségű Társaság, Nagykovácsi (HU)

(111) 191.473
(732) Central Digitális Média Kft., Budapest (HU)

(111) 191.507
(732) Zimányi Dániel, Igar (HU)

(111) 191.790
(732) Cryovac, Inc., Elmwood Park, New Jersey (US)

(111) 191.985
(732) Bangsue Chia Meng Rice Mill Company Limited, Bangkok (TH)

(111) 192.004
(732) Liu Xiao Qin, Budapest (HU)

(111) 192.095
(732) Obshchestvo s Ogranichennoi Otvetstvennostyu "ALMAZ-M", Moscow (RU)

(111) 192.172
(732) 1A Pharma GmbH, Oberhaching (DE)

(111) 193.586
(732) Bayer Consumer Care AG, Basel (CH)

(111) 193.913
(732) The Coca-Cola Company, Atlanta, Georgia (US)

(111) 194.491
(732) Flautner István, Budapest (HU)

A rovat 62 darab közlést tartalmaz.

Vegyes védjegyközlemények - Lajstromozott védjegyeket érintő közlemények

Jogutódlás

(111) 121.365
(732) Bluesun Consumer Brands, S.L., C/Vilassar, n 5, Mataró-Barcelona (ES)

(111) 124.152
(732) Zoetis Belgium S.A., Louvain-la-Neuve (BE)

(111) 126.986
(732) Travelport International Operations Limited, Langley, Berkshire (GB)

(111) 130.608
(732) Unilever BCS Europe B.V., Rotterdam (NL)

(111) 133.399
(732) Zoetis Belgium S.A., Louvain-la-Neuve (BE)

(111) 133.778
(732) Zoetis Belgium S.A., Louvain-la-Neuve (BE)

(111) 134.851
(732) Pannon Lapok Társasága Kiadó Kft., Veszprém (HU)

(111) 151.811
(732) Unilever BCS Europe B.V., Rotterdam (NL)

(111) 155.451
(732) Soditic Trademarks Limited, Nassau (BS)

(111) 156.452
(732) Unilever BCS Europe B.V., Rotterdam (NL)

(111) 159.677
(732) Unilever BCS Europe B.V., Rotterdam (NL)

(111) 164.337
(732) Unilever BCS Europe B.V., Rotterdam (NL)

(111) 164.339
(732) Unilever BCS Europe B.V., Rotterdam (NL)

(111) 165.319
(732) Unilever BCS Europe B.V., Rotterdam (NL)

(111) 167.101
(732) Unilever BCS Europe B.V., Rotterdam (NL)

(111) 171.526
(732) CBS Interactive Inc., Wilmington, Delaware (US)

(111) 173.090
(732) Unilever BCS Europe B.V., Rotterdam (NL)

(111) 173.543
(732) Unilever BCS Europe B.V., Rotterdam (NL)

(111) 173.544
(732) Unilever BCS Europe B.V., Rotterdam (NL)

(111) 174.156
(732) Unilever BCS Europe B.V., Rotterdam (NL)

(111) 189.187
(732) Covestro Deutschland AG, Leverkusen (DE)

(111) 189.429
(732) CALI-COFFEE Kft., Budapest (HU)

(111) 190.083
(732) Mediaworks Hungary Zrt., Budapest (HU)

(111) 191.273
(732) TV2 Média Csoport Kft., Budapest (HU)

(111) 200.929
(732) EXTRÉM Élményajándékok Kft., Budapest (HU)

(111) 201.056
(732) OLX Global B.V., Hoofddorp (NL)

(111) 201.059
(732) OLX Global B.V., Hoofddorp (NL)

(111) 205.216
(732) Alpha-Vet Állatgyógyászati Kft., Budapest (HU)

(111) 206.419
(732) EXTRÉM Élményajándékok Kft., Budapest (HU)

(111) 207.363
(732) Csek Veronika 1/3, Budapest (HU)
Csek Zoltán Károly 1/3, Budapest (HU)
Csekné Garaba Zsuzsanna 1/3, Budapest (HU)

(111) 208.704
(732) Unilever BCS Europe B.V., Rotterdam (NL)

A rovat 31 darab közlést tartalmaz.

Képviseleti megbízás

(111) 118.814
(732) Société des Produits Nestlé S.A., Vevey (CH)
(740) Dr. Hatházi Vera Ügyvédi Iroda, Budapest

---

(111) 126.729
(732) TORAY KABUSHIKI KAISHA (TORAY INDUSTRIES, INC.), Tokió (JP)
(740) Pintz és Társai Szabadalmi, Védjegy és Jogi Iroda Kft., Budapest

---

(111) 145.066
(732) CNH Industrial America LLC, Wisconsin (US)
(740) Dr. Kocsomba Nelli Ügyvédi Iroda, Budapest

---

(111) 191.341
(732) Obshchestvo s Ogranichennoi Otvetstvennostyu "ALMAZ-M", Moscow (RU)
(740) SBGK Ügyvédi Iroda, Budapest

---

(111) 192.095
(732) Obshchestvo s Ogranichennoi Otvetstvennostyu "ALMAZ-M", Moscow (RU)
(740) SBGK Ügyvédi Iroda, Budapest

---

(111) 199.550
(732) CRH Magyarország Kft., Budapest (HU)
(740) Oppenheim Ügyvédi Iroda, Budapest

---

(111) 199.551
(732) CRH Magyarország Kft., Budapest (HU)
(740) Oppenheim Ügyvédi Iroda, Budapest

---

(111) 199.661
(732) CRH Magyarország Kft., Budapest (HU)
(740) Oppenheim Ügyvédi Iroda, Budapest

---

(111) 199.662
(732) CRH Magyarország Kft., Budapest (HU)
(740) Oppenheim Ügyvédi Iroda, Budapest

---

(111) 199.673
(732) CRH Magyarország Kft., Budapest (HU)
(740) Oppenheim Ügyvédi Iroda, Budapest

---

(111) 199.683
(732) CRH Magyarország Kft., Budapest (HU)
(740) Oppenheim Ügyvédi Iroda, Budapest

---

(111) 199.686
(732) CRH Magyarország Kft., Budapest (HU)
(740) Oppenheim Ügyvédi Iroda, Budapest

---

(111) 200.460
(732) CRH Magyarország Kft., Budapest (HU)

(740) Oppenheim Ügyvédi Iroda, Budapest

(111) 200.461
(732) CRH Magyarország Kft., Budapest (HU)
(740) Oppenheim Ügyvédi Iroda, Budapest

(111) 210.868
(732) SOCIÉTÉ DES PRODUITS NESTLÉ S.A., Vevey (CH)
(740) Dr. Hatházi Vera Ügyvédi Iroda, Budapest

(111) 213.520
(732) SOCIÉTÉ DES PRODUITS NESTLÉ S.A., Vevey (CH)
(740) Dr. Hatházi Vera Ügyvédi Iroda, Budapest

A rovat 16 darab közlést tartalmaz.

Képviselet megszűnése

(111) 118.814
(732) Société des Produits Nestlé S.A., Vevey (CH)

(111) 126.729
(732) TORAY KABUSHIKI KAISHA (TORAY INDUSTRIES, INC.), Tokió (JP)

(111) 151.730
(732) Hermés International, Société en commandite par actions, Párizs (FR)

(111) 190.959
(732) Lissé Édességgyár Kft., Keszthely (HU)

(111) 191.341
(732) Obshchestvo s Ogranichennoi Otvetstvennostyu "ALMAZ-M", Moscow (RU)

(111) 191.377
(732) Peakston Kereskedelmi Korlátolt Felelősségű Társaság, Nagykovácsi (HU)

(111) 192.095
(732) Obshchestvo s Ogranichennoi Otvetstvennostyu "ALMAZ-M", Moscow (RU)

(111) 210.868
(732) SOCIÉTÉ DES PRODUITS NESTLÉ S.A., Vevey (CH)

(111) 213.520
(732) SOCIÉTÉ DES PRODUITS NESTLÉ S.A., Vevey (CH)

A rovat 9 darab közlést tartalmaz.

Név-, illetve címváltozás

(111) 119.358

(732) SUNKIST GROWERS Inc., Valencia, California 91355 (US)

(111) 119.609
(732) Gates Corporation, Denver, Colorado (US)

(111) 123.375
(732) Olympus Corporation, Hachioji-shi, Tokyo (JP)

(111) 126.086
(732) Seiko Epson Kabushiki Kaisha (also trading as Seiko Epson Corporation), Tokyo (JP)

(111) 141.562
(732) Affinity Petcare S.A., L'Hospitalet de Llobregat,Barcelona (ES)

(111) 145.346
(732) Redex Limited, Manchester (GB)

(111) 145.347
(732) Holt Products Limited, Manchester (GB)

(111) 145.538
(732) Nature's Sunshine Products Inc., Lehi, Utah (US)

(111) 146.753
(732) Newell Window Furnishings, Inc. (Delaware államban bejegyzett cég), Atlanta, GA 30328 (US)

(111) 152.341
(732) Viking Office Products, Inc. (California államban bejegyzett cég), Boca Raton, Florida 33496 (US)

(111) 154.241
(732) Sótonyi József, Budapest (HU)

(111) 158.502
(732) Viking Office Products, Inc. (California államban bejegyzett cég), Boca Raton, Florida 33496 (US)

(111) 188.781
(732) Herb-Pharma AG, Zürich (CH)

(111) 189.198
(732) Herb-Pharma AG, Zürich (CH)

(111) 189.439
(732) Katona Attila, Debrecen (HU)

(111) 189.814
(732) Peak Kereskedelmi és Szolgáltató Korlátolt Felelősségű Társaság, Budapest (HU)
PEAKSTON Kereskedelmi Korlátolt Felelősségű Társaság, Nagykovácsi (HU)

(111) 189.821
(732) Peak Kereskedelmi és Szolgáltató Korlátolt Felelősségű Társaság, Budapest (HU)
PEAKSTON Kereskedelmi Korlátolt Felelősségű Társaság, Nagykovácsi (HU)

(111) 189.822
(732) Peak Kereskedelmi és Szolgáltató Korlátolt Felelősségű Társaság, Budapest (HU)
PEAKSTON Kereskedelmi Korlátolt Felelősségű Társaság, Nagykovácsi (HU)

(111) 189.823
(732) Peak Kereskedelmi és Szolgáltató Korlátolt Felelősségű Társaság, Budapest (HU)
PEAKSTON Kereskedelmi Korlátolt Felelősségű Társaság, Nagykovácsi (HU)

(111) 189.824
(732) Peak Kereskedelmi és Szolgáltató Korlátolt Felelősségű Társaság, Budapest (HU)
PEAKSTON Kereskedelmi Korlátolt Felelősségű Társaság, Nagykovácsi (HU)

(111) 190.015
(732) Peak Kereskedelmi és Szolgáltató Korlátolt Felelősségű Társaság, Budapest (HU)
PEAKSTON Kereskedelmi Korlátolt Felelősségű Társaság, Nagykovácsi (HU)

(111) 190.769
(732) TRIOTEL Távközlési Kft., Pápa (HU)

(111) 191.339
(732) PEAKSTON Kereskedelmi Korlátolt Felelősségű Társaság, Nagykovácsi (HU)

(111) 191.341
(732) Obshchestvo s Ogranichennoi Otvetstvennostyu "ALMAZ-M", Moscow (RU)

(111) 191.377
(732) Peakston Kereskedelmi Korlátolt Felelősségű Társaság, Nagykovácsi (HU)

(111) 192.095
(732) Obshchestvo s Ogranichennoi Otvetstvennostyu "ALMAZ-M", Moscow (RU)

(111) 192.866
(732) Kis-Guczi Péter, Budapest (HU)

(111) 217.685
(732) Nutriversum Kft., Budapest (HU)

(111) 219.575
(732) Publimont Hirdetésszervező Kft., Budapest (HU)

(111) 219.576
(732) Publimont Hirdetésszervező Kft., Budapest (HU)

A rovat 30 darab közlést tartalmaz.

Használati szerződés

(111) 212.953
(732) K9-Sport Kereskedelmi és Szolgáltató Kft., Szigetszentmiklós (HU)
(740) dr. Pataki Norbert András, Dr. Pataki Norbert Ügyvédi Iroda, Budapest

(111) 213.093

(732) K9-Sport Kereskedelmi és Szolgáltató Kft., Szigetszentmiklós (HU)

(740) dr. Pataki Norbert András, Dr. Pataki Norbert Ügyvédi Iroda, Budapest

A rovat 2 darab közlést tartalmaz.

Lajstromozó határozat visszavonása különleges gyorsított eljárásban

(210) M 16 02415

(731) YOYO FRESH Kft., Budapest (HU)

A rovat 1 darab közlést tartalmaz.

Vegyes védjegyközlemények - Védjegybejelentéseket érintő közlemények

Jogutódlás

(210) M 15 01758
(731) KOVALD Kft., Biatorbágy (HU)

A rovat 1 darab közlést tartalmaz.

Képviseleti megbízás

(210) M 15 03589
(731) UNIX AUTÓ Autó- és Alkatrészkereskedelmi Kft., Budapest (HU)
(740) Réti, Antall és Társai Ügyvédi Iroda, Budapest

(210) M 16 00108
(731) Marosán-Pál Melinda Éva, Budapest (HU)
Szaka Eleonóra, Budapest (HU)
(740) Dr. M Szabó Nóra ügyvéd, Budapest

(210) M 16 00437
(731) Mérnökök a Járműves Műszaki Felsőoktatásért Egyesület, Győr (HU)
(740) Dr. Kiss-Kovács Orsolya ügyvéd, Mosonmagyaróvár

(210) M 16 02886
(731) Sándor Mária és Társai Egyesület, Érd (HU)
(740) Dr. Ruttner György, Budapest

A rovat 4 darab közlést tartalmaz.

Képviselet változás

(210) M 16 02543
(731) Cosmetics Limited, Nassau (BS)
(740) SBGK Ügyvédi Iroda, Budapest

A rovat 1 darab közlést tartalmaz.

Név-, illetve címváltozás

(210) M 03 02929
(731) Spirits International B.V., Strassen (LU)

(210) M 03 02930
(731) Spirits International B.V., Strassen (LU)

(210) M 16 00123
(731) György István 50%, Budapest (HU)

György Istvánné 50%, Budapest (HU)

A rovat 3 darab közlést tartalmaz.

Jelzálogjog alapítás/megszűnés

(210) M 01 00598
(731) Hunguest Hotels Zrt., Budapest (HU)
(740) Havasi Ügyvédi Iroda, Budapest

(210) M 05 03463
(731) Mediaworks Hungary Zrt., Budapest (HU)
(740) dr. Huszák Balázs jogtanácsos, Budapest

(210) M 11 01442
(731) Hunguest Hotels Zrt., Budapest (HU)
(740) dr. Havasi József, Havasi Ügyvédi Iroda, Budapest

(210) M 11 01040
(731) Hunguest Hotels Zrt., Budapest (HU)
(740) dr. Havasi József, Havasi Ügyvédi Iroda, Budapest

A rovat 4 darab közlést tartalmaz.

NEMZETKÖZI VÉDJEGYKÖZLEMÉNYEK

Védjegybejelentések meghirdetése

(111) 706.444

(546) MURR ELEKTRONIK

(511) 9, 42

(580) 2016.08.25.

(450) GAZ 33/2016

---

(111) 767.453

(546)

(511) 5

(580) 2016.08.25.

(450) GAZ 33/2016

---

(111) 891.779

(541) KORDOBA

(511) 9, 35, 42

(580) 2016.08.18.

(450) GAZ 32/2016

---

(111) 892.088

(546) KORDOBA

(511) 9, 35, 42

(580) 2016.08.18.

(450) GAZ 32/2016

---

(111) 943.301

(541) HILLSIDE

(511) 39, 41, 43

(580) 2016.08.25.

(450) GAZ 33/2016

---

(111) 1.223.860

(546) Persil

(511) 3

(580) 2016.08.18.

(450) GAZ 32/2016

---

(111) 1.242.510
(541) LINEA
(511) 7, 11
(580) 2016.08.25.
(450) GAZ 33/2016

---

(111) 1.305.451
(541) NO SLEEP
(511) 30, 32-33
(580) 2016.08.18.
(450) GAZ 32/2016

---

(111) 1.305.465
(546) Nativa
(511) 30, 32
(580) 2016.08.18.
(450) GAZ 32/2016

---

(111) 1.305.506
(546)
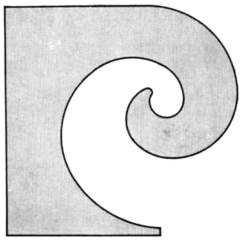
(511) 25
(580) 2016.08.18.
(450) GAZ 32/2016

---

(111) 1.305.631
(546)
(511) 9
(580) 2016.08.18.
(450) GAZ 32/2016

---

(111) 1.305.632
(546)
(511) 35
(580) 2016.08.18.
(450) GAZ 32/2016

---

(111) 1.305.683
(546) ConnectingChemistry
(511) 1-4, 37, 39-40, 42, 45
(580) 2016.08.18.
(450) GAZ 32/2016

(111) 1.305.751

(546)

(511) 1

(580) 2016.08.18.

(450) GAZ 32/2016

---

(111) 1.305.752

(546)

(511) 4, 35, 37

(580) 2016.08.18.

(450) GAZ 32/2016

---

(111) 1.305.769

(546)

(511) 7

(580) 2016.08.18.

(450) GAZ 32/2016

---

(111) 1.305.818

(546)

(511) 5, 30, 35

(580) 2016.08.18.

(450) GAZ 32/2016

---

(111) 1.305.868

(546)

(511) 30

(580) 2016.08.18.

(450) GAZ 32/2016

---

(111) 1.305.901

(546) watte watte

(511) 3, 5, 10
(580) 2016.08.18.
(450) GAZ 32/2016

---

(111) 1.306.077
(541) PHYSIOVITAL
(511) 5
(580) 2016.08.18.
(450) GAZ 32/2016

---

(111) 1.306.155
(541) Softie
(511) 32
(580) 2016.08.18.
(450) GAZ 32/2016

---

(111) 1.306.156
(541) Hipster
(511) 32
(580) 2016.08.18.
(450) GAZ 32/2016

---

(111) 1.306.237
(546) POWERSELECT
(511) 7, 9
(580) 2016.08.25.
(450) GAZ 33/2016

---

(111) 1.306.240
(541) NATHAL
(511) 41, 44
(580) 2016.08.25.
(450) GAZ 33/2016

---

(111) 1.306.248
(546)
(511) 11
(580) 2016.08.25.
(450) GAZ 33/2016

---

(111) 1.306.250
(546) HLA 海澜之家
(511) 24, 37, 45
(580) 2016.08.25.
(450) GAZ 33/2016

---

(111) 1.306.251

(546)

(511) 37

(580) 2016.08.25.

(450) GAZ 33/2016

---

(111) 1.306.289

(591)

(511) 7, 11-12

(580) 2016.08.25.

(450) GAZ 33/2016

---

(111) 1.306.400

(541) Primawell

(511) 5, 29-30, 32

(580) 2016.08.25.

(450) GAZ 33/2016

---

(111) 1.306.481

(541) SPRING AIR

(511) 20

(580) 2016.08.25.

(450) GAZ 33/2016

---

(111) 1.306.503

(546)

(511) 38

(580) 2016.08.25.

(450) GAZ 33/2016

---

(111) 1.306.509

(546)

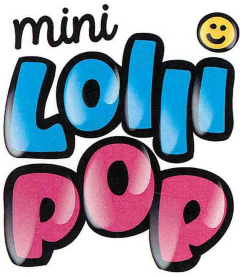

(511) 41, 43

(580) 2016.08.25.

(450) GAZ 33/2016

(111) 1.306.529
(546)
Claus Jacob
(511) 33
(580) 2016.08.25.
(450) GAZ 33/2016

---

(111) 1.306.543
(541) Cocomaison
(511) 20, 24, 27, 35, 39
(580) 2016.08.25.
(450) GAZ 33/2016

---

(111) 1.306.544
(541) Coco-maison
(511) 20, 24, 27, 35, 39
(580) 2016.08.25.
(450) GAZ 33/2016

---

(111) 1.306.605
(546)
(511) 12
(580) 2016.08.25.
(450) GAZ 33/2016

---

(111) 1.306.852
(541) GENESIS
(511) 7
(580) 2016.08.25.
(450) GAZ 33/2016

---

(111) 1.306.853
(541) GENESIS
(511) 9
(580) 2016.08.25.
(450) GAZ 33/2016

---

(111) 1.306.860
(541) Wild Berry
(511) 30, 32
(580) 2016.08.25.
(450) GAZ 33/2016

---

(111) 1.306.971
(541) Gustav Lindner
(511) 11, 14, 21
(580) 2016.08.25.
(450) GAZ 33/2016

(111) 1.307.002
(541) INTIMED
(511) 5, 10
(580) 2016.08.25.
(450) GAZ 33/2016

---

(111) 1.307.007
(546) Polychem Systems
(511) 1, 16-17
(580) 2016.08.25.
(450) GAZ 33/2016

---

(111) 1.307.098
(541) BOND SHAPER
(511) 3
(580) 2016.08.25.
(450) GAZ 33/2016

A rovat 43 darab közlést tartalmaz.

Bejegyzések a kiegészítő lajstromba

Védjegybejelentések magyarországi oltalmának elismerése

(111) 808.986
(151) 2016.11.17.

(111) 1.280.947
(151) 2016.11.09.

(111) 1.295.240
(151) 2016.11.16.

(111) 1.295.249
(151) 2016.11.16.

(111) 1.295.385
(151) 2016.11.16.

(111) 1.295.402
(151) 2016.11.16.

(111) 1.295.506
(151) 2016.11.16.

(111) 1.295.510
(151) 2016.11.16.

(111) 1.295.519
(151) 2016.11.16.

(111) 1.295.553
(151) 2016.11.16.

(111) 1.295.564
(151) 2016.11.16.

(111) 1.295.665
(151) 2016.11.16.

(111) 1.295.743
(151) 2016.11.17.

(111) 1.295.851
(151) 2016.11.17.

(111) 1.295.864
(151) 2016.11.17.

(111) 1.295.976
(151) 2016.11.17.

(111) 1.295.994
(151) 2016.11.17.

(111) 1.296.087
(151) 2016.11.08.

(111) 1.296.159
(151) 2016.11.08.

(111) 1.296.258
(151) 2016.11.08.

(111) 1.296.331
(151) 2016.11.08.

(111) 1.296.418
(151) 2016.11.08.

(111) 1.296.451
(151) 2016.11.08.

(111) 1.296.507
(151) 2016.11.08.

(111) 1.296.542
(151) 2016.11.08.

(111) 1.296.545
(151) 2016.11.08.

(111) 1.296.605
(151) 2016.11.08.

(111) 1.296.612
(151) 2016.11.08.

(111) 1.296.613
(151) 2016.11.08.

A rovat 29 darab közlést tartalmaz.

INTÉZMÉNYI KÖZLEMÉNYEK

Hirdetményi úton történő kézbesítés

A döntés ügyszáma és az intézkedés száma:	**A 11 44675 / 16**
A döntés tárgya:	Nemzetközi védjegybejelentés elutasítása felszólalás esetén
A címzett(ek) neve(i) és utolsó ismert címe:	Drustvo za proizvodstvo, promet i uslugi VIVAKS Risto i drugi DOO uvoz-izvoz Skopje, 1000 Skopje, ul Treta Makedonska Brigada bb (MK)

A döntés ügyszáma és az intézkedés száma:	**A 12 09550 / 12**
A döntés tárgya:	Nemzetközi védjegybejelentés elutasítása felszólalás esetén
A címzett(ek) neve(i) és utolsó ismert címe:	Gorokhovskaya Tatyana Germanovna, RU-630091 Novosibirsk, Krasnyi prospekt, d. 49, kv. 58 (RU)

A döntés ügyszáma és az intézkedés száma:	**A 12 48840 / 16**
A döntés tárgya:	Eljárás megszüntetése
A címzett(ek) neve(i) és utolsó ismert címe:	JULLY EXPRESS Ltd., BG-2300 PERNIK, ~Otets Paisij~ Str., bl. 10,entr. V, fl. 3, app. 71 (BG)

A döntés ügyszáma és az intézkedés száma:	**A 12 51583 / 9**
A döntés tárgya:	Nemzetközi védjegybejelentés elutasítása
A címzett(ek) neve(i) és utolsó ismert címe:	WENZHOU CHENGBO GOOR SHOES CO., LTD., Wenzhou, Zhejiang 325000, Nanbaixiang Industry Area (CN)

A döntés ügyszáma és az intézkedés száma:	**A 12 64413 / 7**
A döntés tárgya:	Nemzetközi védjegybejelentés oltalmának részleges elismerése
A címzett(ek) neve(i) és utolsó ismert címe:	SABSAI OLEG, m.Dnipropetrovsk 49000, vul. Hoholia, bud. 5, kv. 1-A (UA)

A döntés ügyszáma és az intézkedés száma:	**A 12 65264 / 7**
A döntés tárgya:	Nemzetközi védjegybejelentés elutasítása
A címzett(ek) neve(i) és utolsó ismert címe:	WESTWAY FEED PRODUCTS LLC, New Orleans LA 70130, 365 Canal Street,Suite 2900 (US)

A döntés ügyszáma és az intézkedés száma:	**A 12 68846 / 9**
A döntés tárgya:	Nemzetközi védjegybejelentés elutasítása
A címzett(ek) neve(i) és utolsó ismert címe:	KIM, Sung Eun, Daegu-si 41147, 110-1405,8, Hwarang-ro 80-gil,Dong-gu (KR)

A döntés ügyszáma és az intézkedés száma:	**A 12 79905 / 6**
A döntés tárgya:	Nemzetközi védjegybejelentés elutasítása
A címzett(ek) neve(i) és utolsó ismert címe:	Mario Di Pietrantonio, Brighton Victoria 3186, 2 St Ninians Court (AU)

A döntés ügyszáma és az intézkedés száma:	**A 12 80470 / 6**
A döntés tárgya:	Nemzetközi védjegybejelentés elutasítása
A címzett(ek) neve(i) és utolsó ismert címe:	BAYADERA MANAGEMENT LIMITED, CY-1660 Nicosia, Karpenisiou, 30, P.C. (CY)

A döntés ügyszáma és az intézkedés száma:	**A 12 85627 / 6**
A döntés tárgya:	Nemzetközi védjegybejelentés elutasítása
A címzett(ek) neve(i) és utolsó ismert címe:	SZ TELSTAR CO., LTD., 518000 Guangdong Province, Room 501, Building 13,Shenzhen Software Park,Keji Mid, Road 2nd,Nanshan district, Shenzhen City (CN)
A döntés ügyszáma és az intézkedés száma:	**A 12 88799 / 7**
A döntés tárgya:	Nemzetközi védjegybejelentés elutasítása
A címzett(ek) neve(i) és utolsó ismert címe:	Ünsa Madencilik Turizm, Enerji,Seramik,Orman Ürünleri Elektrik Üretim Sanayi Ve Ticaret Anonim Sirketi, Merkez Kütahya, Menderes Bulvari Yilmaz Apartmania Blok Kat: 1 (TR)
A döntés ügyszáma és az intézkedés száma:	**A 83 9119 / 21**
A döntés tárgya:	Döntés ismételt megküldése
A címzett(ek) neve(i) és utolsó ismert címe:	Ahmed M. TAYEL, A-8042 Graz-St. Peter, St. Peter Pfarrweg 35/34 (AT)
A döntés ügyszáma és az intézkedés száma:	**A 83 9120 / 17**
A döntés tárgya:	Döntés ismételt megküldése
A címzett(ek) neve(i) és utolsó ismert címe:	Ahmed M. TAYEL, A-8042 Graz-St. Peter, St. Peter Pfarrweg 35/34 (AT)
A döntés ügyszáma és az intézkedés száma:	**E 09 150432 / 12**
A döntés tárgya:	Szabadalmi oltalom megszűnése díjfizetés elmulasztása miatt
A címzett(ek) neve(i) és utolsó ismert címe:	Orga Systems GmbH & Co.KG, 33104 Paderborn, Am Hoppenhof 33 (DE)
A döntés ügyszáma és az intézkedés száma:	**E 11 462004 / 9**
A döntés tárgya:	Szabadalmi oltalom megszűnése díjfizetés elmulasztása miatt
A címzett(ek) neve(i) és utolsó ismert címe:	Somló János, 1111 Budapest, c/o MTA SZTAKI, Kende u. 13-17 (HU)
A döntés ügyszáma és az intézkedés száma:	**M 06 01554 / 10**
A döntés tárgya:	Képviselet megszűnésének tudomásulvétele
A címzett(ek) neve(i) és utolsó ismert címe:	Horváth Péter ügyvéd, Budapest, 1051 Hercegprímás u. 6. (HU)
A döntés ügyszáma és az intézkedés száma:	**M 06 01555 / 11**
A döntés tárgya:	Képviselet megszűnésének tudomásulvétele
A címzett(ek) neve(i) és utolsó ismert címe:	Horváth Péter ügyvéd, Budapest, 1051 Hercegprímás u. 6. (HU)
A döntés ügyszáma és az intézkedés száma:	**M 06 01557 / 11**
A döntés tárgya:	Képviselet megszűnésének tudomásulvétele
A címzett(ek) neve(i) és utolsó ismert címe:	Horváth Péter ügyvéd, Budapest, 1051 Hercegprímás u. 6. (HU)
A döntés ügyszáma és az intézkedés száma:	**M 06 01558 / 11**
A döntés tárgya:	Képviselet megszűnésének tudomásulvétele
A címzett(ek) neve(i) és utolsó ismert címe:	Horváth Péter ügyvéd, Budapest, 1051 Hercegprímás u. 6. (HU)
A döntés ügyszáma és az intézkedés száma:	**M 06 01559 / 10**
A döntés tárgya:	Képviselet megszűnésének tudomásulvétele

A címzett(ek) neve(i) és utolsó ismert címe:	Horváth Péter ügyvéd, Budapest, 1051 Hercegprímás u. 6. (HU)

A döntés ügyszáma és az intézkedés száma:	**M 06 01560 / 11**
A döntés tárgya:	Képviselet megszűnésének tudomásulvétele
A címzett(ek) neve(i) és utolsó ismert címe:	Horváth Péter ügyvéd, Budapest, 1051 Hercegprímás u. 6. (HU)

A döntés ügyszáma és az intézkedés száma:	**M 06 01561 / 11**
A döntés tárgya:	Képviselet megszűnésének tudomásulvétele
A címzett(ek) neve(i) és utolsó ismert címe:	Horváth Péter ügyvéd, Budapest, 1051 Hercegprímás u. 6. (HU)

A döntés ügyszáma és az intézkedés száma:	**M 06 01762 / 10**
A döntés tárgya:	Képviseletváltozás tudomásulvétele
A címzett(ek) neve(i) és utolsó ismert címe:	Sors László, Sors Ügyvédi Iroda, Budapest, 1054 Akadémia u. 1. (HU)

A döntés ügyszáma és az intézkedés száma:	**M 06 03061 / 6**
A döntés tárgya:	Képviselet megszűnésének tudomásulvétele
A címzett(ek) neve(i) és utolsó ismert címe:	Horváth Péter ügyvéd, Budapest, 1051 Hercegprímás u. 6. (HU)

A döntés ügyszáma és az intézkedés száma:	**M 09 00612 / 6**
A döntés tárgya:	Jogutódlás tudomásulvétele
A címzett(ek) neve(i) és utolsó ismert címe:	Sütő és Burger Ügyvédi Iroda, Budapest, 1054 205. Szabadság tér 7. (HU)

A döntés ügyszáma és az intézkedés száma:	**M 13 02171 / 19**
A döntés tárgya:	Jogutódlás tudomásulvétele
A címzett(ek) neve(i) és utolsó ismert címe:	Dombi Viktor, Dr. Dombi Viktor Ügyvédi Iroda, Budapest, 1051 Október 6. u. 8. III. em. 3. ajtó (HU)

A döntés ügyszáma és az intézkedés száma:	**M 14 02189 / 33**
A döntés tárgya:	Tárgyalás kitűzése felszólalás tárgyában
A címzett(ek) neve(i) és utolsó ismert címe:	Fulajtár Zsófia ügyvés, Bérczes Ügyvédi Iroda, Taliándörögd, 8295 Petőfi u. 2. (HU)

A döntés ügyszáma és az intézkedés száma:	**M 15 00679 / 22**
A döntés tárgya:	Képviseletváltozás tudomásulvétele
A címzett(ek) neve(i) és utolsó ismert címe:	Németh László, Budapest, 1138 Madarász Viktor u. 47-49. (HU)

A döntés ügyszáma és az intézkedés száma:	**M 16 00784 / 6**
A döntés tárgya:	Védjegy lajstromozása
A címzett(ek) neve(i) és utolsó ismert címe:	Jónás Gergely Csaba, Budapest, 1054 Széchenyi rakpart 8. 3. em. (HU)

A döntés ügyszáma és az intézkedés száma:	**M 16 00854 / 6**
A döntés tárgya:	Védjegy lajstromozása
A címzett(ek) neve(i) és utolsó ismert címe:	Tuza Péter, Budapest, 1097 Táblás u 39 (HU)

A döntés ügyszáma és az intézkedés száma:	**M 16 01106 / 6**
A döntés tárgya:	Védjegy lajstromozása
A címzett(ek) neve(i) és utolsó ismert címe:	Holicska Szilvia, Budapest, 1139 Petneházy utca 30-32. (HU)

A döntés ügyszáma és az intézkedés száma:	**M 16 01254 / 4**
A döntés tárgya:	Felhívás hiánypótlásra
A címzett(ek) neve(i) és utolsó ismert címe:	WH Services Kft., Budapest, 1075 Síp u. 22. 7. em. (HU)

A döntés ügyszáma és az intézkedés száma:	**M 16 01255 / 4**
A döntés tárgya:	Felhívás hiánypótlásra
A címzett(ek) neve(i) és utolsó ismert címe:	WH Services Kft., Budapest, 1075 Síp u. 22. 7. em. (HU)

A döntés ügyszáma és az intézkedés száma:	**M 96 02195 / 10**
A döntés tárgya:	Képviseletváltozás tudomásulvétele
A címzett(ek) neve(i) és utolsó ismert címe:	Sándor József szabadalmi ügyvivő, Budapest, 1124 Németvölgyi út 73/b. (HU)

A döntés ügyszáma és az intézkedés száma:	**P 14 00382 / 22**
A döntés tárgya:	Lemondásnak tekintés ideiglenes szabadalmi oltalomról
A címzett(ek) neve(i) és utolsó ismert címe:	Koras Réka, Budapest, 1126 Istenhegyi út 20/B. mfsz. 1. (HU)

A döntés ügyszáma és az intézkedés száma:	**P 14 00387 / 13**
A döntés tárgya:	Ideiglenes szabadalmi oltalom megszűnése díjfizetés elmulasztása miatt
A címzett(ek) neve(i) és utolsó ismert címe:	Ficsur Tibor István, Budapest, 1188 Lajos utca 60. (HU)

A döntés ügyszáma és az intézkedés száma:	**P 15 00425 / 11**
A döntés tárgya:	Szabadalmi bejelentés visszavontnak tekintése
A címzett(ek) neve(i) és utolsó ismert címe:	Diczig István, Szentendre, 2000 Mandula u. 1. I. em. 3. (HU)

A döntés ügyszáma és az intézkedés száma:	**U 16 00199 / 4**
A döntés tárgya:	Használati mintaoltalmi bejelentés visszavontnak tekintése
A címzett(ek) neve(i) és utolsó ismert címe:	Szitás Diána, Budapest, 1015 Hunfalvy u. 4. (HU)

A rovat 38 darab közlést tartalmaz.

SZABADALMI KÖZLÖNY ÉS VÉDJEGYÉRTESÍTŐ

a Szellemi Tulajdon Nemzeti Hivatalának hivatalos lapja

Webcím: http://www.sztnh.gov.hu/kiadv/szkv/

Felelős kiadó: Farkas Szabolcs

Szerkesztőség: Szellemi Tulajdon Nemzeti Hivatala
1081 Budapest, II. János Pál pápa tér 7.
Telefon: (1) 312 4400
Levélcím: 1438 Budapest, Pf. 415.
E-mail: sztnh@hipo.gov.hu
http://www.sztnh.gov.hu

Felelős vezető: Szabó Richárd
Telefon: (1) 474 5761

HU ISSN 1588–0974