SZABADALMI KÖZLÖNY ÉS VÉDJEGYÉRTESÍTŐ

A SZELLEMI TULAJDON NEMZETI HIVATALÁNAK HIVATALOS LAPJA

128. ÉVFOLYAM 2. SZÁM 2023. JANUÁR 28.

TARTALOM

A hatósági közlemények rovataiban alkalmazott kódok és rendezési elvek 4

A Szellemi Tulajdon Nemzeti Hivatala elnökének 1/2023. (I. 20.) SZTNH közleménye 7

Nemzetközi tájékoztatás 8

Szabadalmi közlemények P1–P38

Európai szabadalmi közlemények E1–E134

Kiegészítő oltalmi tanúsítványra vonatkozó közlemények S1–S10

Növényfajta-oltalmi közlemények F1–F3

Használati minta közlemények U1–U20

Formatervezési minta közlemények D1–D2

Nemzeti védjegyközlemények M31–M132

Nemzetközi védjegyközlemények W10–W23

Intézményi közlemények H11–H10

A hatósági közlemények rovataiban alkalmazott kódok és rendezési elvek

Az iparjogvédelmi dokumentumokat kibocsátó egyes országokat és egyes nemzetközi szervezeteket azonosító kódok (a WIPO 3. szabványa szerint)

AD Andorra
AE Egyesült Arab Emirátusok
AF Afganisztán
AG Antigua és Barbuda
AI Anguilla
AL Albánia
AM Örményország
AO Angola
AP Afrikai Országok Iparjogvédelmi Szervezete (ARIPO)
AR Argentína
AT Ausztria
AU Ausztrália
AW Aruba
AZ Azerbajdzsán
BA Bosznia-Hercegovina
BB Barbados
BD Banglades
BE Belgium
BF Burkina Faso
BG Bulgária
BH Bahrein
BI Burundi
BJ Benin
BM Bermuda
BN Brunei
BO Bolívia
BQ Bonaire, Sint Eustasius és Saba
BR Brazília
BS Bahama-szigetek
BT Bhután
BV Bouvet-sziget
BW Botswana
BX Benelux Szellemi Tulajdonvédelmi Hivatal (BOIP)
BY Belorusszia
BZ Belize
CA Kanada
CD Kongói Demokratikus Köztársaság
CF Közép-afrikai Köztársaság
CG Kongó
CH Svájc
CI Elefántcsontpart
CK Cook-szigetek
CL Chile
CM Kamerun
CN Kína
CO Kolumbia
CR Costa Rica
CU Kuba
CV Zöld-foki Köztársaság
CW Curaçao
CY Ciprus
CZ Cseh Köztársaság
DE Németország
DJ Dzsibuti
DK Dánia
DM Dominikai Közösség
DO Dominikai Köztársaság
DZ Algéria
EA Eurázsiai Szabadalmi Szervezet (EAPO)
EC Ecuador
EE Észtország
EG Egyiptom
EH Nyugat-Szahara
EM Európai Unió Szellemi Tulajdoni Hivatala (EUSZTH)
EP Európai Szabadalmi Hivatal (EPO)
ER Eritrea
ES Spanyolország
ET Etiópia
FI Finnország
FJ Fidzsi-szigetek
FK Falkland-szigetek (Malvin-szigetek)
FO Faröer-szigetek
FR Franciaország
GA Gabon
GB Nagy-Britannia
GC Az Öböl menti Arab Államok Együttműködési Tanácsának Szabadalmi Hivatala (GCC)
GD Grenada
GE Grúzia
GG Guernsey
GH Ghána
GI Gibraltár
GL Grönland
GM Gambia
GN Guinea
GQ Egyenlítői-Guinea
GR Görögország
GS Dél-Georgia és a Dél-Sandwich-szigetek
GT Guatemala
GW Bissau-Guinea
GY Guyana
HK Hongkongi Különleges Igazgatású Terület
HN Honduras
HR Horvátország
HT Haiti
HU Magyarország
IB A Szellemi Tulajdon Világszervezetének (WIPO) Nemzetközi Irodája
ID Indonézia
IE Írország
IL Izrael
IM Man-sziget
IN India
IQ Irak
IR Iráni Iszlám Köztársaság
IS Izland
IT Olaszország
JE Jersey
JM Jamaica
JO Jordánia
JP Japán
KE Kenya
KG Kirgizisztán
KH Kambodzsa
KI Kiribati
KM Comore-szigetek
KN Saint Christopher és Nevis
KP Koreai Népi Demokratikus Köztársaság
KR Koreai Köztársaság
KW Kuvait
KY Kajmán-szigetek
KZ Kazahsztán
LA Laoszi Népi Demokratikus Köztársaság
LB Libanon
LC Saint Lucia
LI Liechtenstein
LK Srí Lanka
LR Libéria
LS Lesotho
LT Litvánia
LU Luxemburg
LV Lettország
LY Líbia
MA Marokkó
MC Monaco
MD Moldovai Köztársaság
ME Montenegró
MG Madagaszkár
MK Macedón Köztársaság
ML Mali
MM Mianmar
MN Mongólia
MO Makao
MP Észak-Marina-szigetek
MR Mauritánia
MS Montserrat
MT Málta

MU Mauritius
MV Maldív-szigetek
MW Malawi
MX Mexikó
MY Malajzia
MZ Mozambik
NA Namíbia
NE Niger
NG Nigéria
NI Nicaragua
NL Hollandia
NO Norvégia
NP Nepál
NR Nauru
NZ Új-Zéland
OA Szellemi Tulajdon Afrikai Szervezete (OAPI)
OM Omán
PA Panama
PE Peru
PG Pápua Új-Guinea
PH Fülöp-szigetek
PK Pakisztán
PL Lengyelország
PT Portugália
PW Palau
PY Paraguay
QA Katar
QZ Közösségi Fajtaoltalmi Hivatal (CPVO)
RO Románia
RS Szerbia
RU Oroszországi Föderáció
RW Ruanda
SA Szaúd-Arábia
SB Salamon-szigetek
SC Seychelle-szigetek
SD Szudán
SE Svédország
SG Szingapúr
SH Szent Ilona
SI Szlovénia
SK Szlovákia
SL Sierra Leone
SM San Marino
SN Szenegál
SO Szomália
SR Suriname
SS Dél-Szudán
ST São Tomé és Principe
SV Salvador
SX Sint Maarten (holland rész)
SY Szíriai Arab Köztársaság
SZ Szváziföld
TC Turks- és Caicos-szigetek
TD Csád
TG Togo
TH Thaiföld
TJ Tádzsikisztán
TL Kelet-Timor
TM Türkmenisztán
TN Tunézia
TO Tonga
TR Törökország
TT Trinidad és Tobago
TV Tuvalu
TW Tajvan (Kínai Köztársaság)
TZ Tanzániai Egyesült Köztársaság
UA Ukrajna
UG Uganda
US Amerikai Egyesült Államok
UY Uruguay
UZ Üzbegisztán
VA Szentszék
VC Saint Vincent és Grenadine
VE Venezuela
VG Brit Virgin-szigetek
VN Vietnam
VU Vanuatu
WO Szellemi Tulajdon Világszervezete (WIPO) Nemzetközi Irodája
WS Szamoa
XN Északi Szabadalmi Intézet (NPI)
XU Új Növényfajták Oltalmára létesült Nemzetközi Unió (UPOV)
XV Visegrádi Szabadalmi Intézet (VSZI)
YE Jemen
ZA Dél-afrikai Köztársaság
ZM Zambia
ZW Zimbabwe

Szabadalom, kiegészítő oltalmi tanúsítvány, növényfajta-oltalom, használati minta és formatervezési minta adatok azonosítói (INID-kódok a WIPO 9. szabványa szerint)

(10) Lajstromozási és közzétételi adatok
- (11) a dokumentum száma: szabadalmi és növényfajta-oltalmi rovatokban közzétételi szám vagy lajstromszám; használati minta és formatervezési minta rovatokban lajstromszám; a megadott szabadalmak, a megadott növényfajta- oltalmak, a megadott használati minta oltalmak és a megadott formatervezési mintaoltalmak rovatokban a lajstromszámhoz kapcsolt dátum a megadó határozat kelte
- (13) a publikáció fajtája a WIPO 16. szabványa szerint

(20) Bejelentési adatok
- (21) a bejelentés ügyszáma
- (22) a bejelentés napja
- (23) a kiállítási elsőbbség vagy kedvezmény, illetve a módosítási elsőbbség napja
- (24) a tanúsítvány oltalmi idejének kezdete

(30) Uniós elsőbbség adatai, illetve UPOV Egyezmény szerinti elsőbbség adatai

(40) A közzététel napja

(50) Műszaki adatok
- (51) Nemzetközi Szabadalmi Osztályozás (szabadalmi, illetve használati minta rovatokban); Locarnói Megállapodás szerinti osztályozás (formatervezési minta rovatokban) UPOV-kód (növényfajta-oltalmi rovatokban)
- (53) növényfajta fajtaneve
- (54) a találmány, illetve a szabadalom címe, a növényfajta fajneve, latin neve, a használati minta címe, a formatervezési minta megnevezése
- (55) a növényfajta fényképe, illetve a formatervezési minta fényképe vagy rajza
- (57) szabadalmi rovatokban a kivonat, használati minta rovatokban a főigénypont (a jellemző ábrával)

(60) Összefüggő bejelentések, szabadalmak, kiegészítő oltalmi tanúsítványok, növényfajta-oltalmak, használati minták adatai
- (62) megosztás esetén a korábbi szabadalmi, növényfajta- oltalmi, illetve használati minta bejelentés ügyszáma
- (65) közzétételi szám (megadott szabadalmakkal kapcsolatban)
- (66) belső elsőbbség napja
- (67) származtatást megalapozó irat adatai
- (68) az alapszabadalom lajstromszáma

(70) A jogosult, a feltaláló és a képviselő adatai
- (71) bejelentő
- (72) feltaláló, szerző, nemesítő
- (73) szabadalmas, jogosult
- (74) képviselő

(80) A Budapesti Szerződés és a Szabadalmi Együttműködési Szerződés szerinti adatok
- (83) a mikroorganizmus törzs (biológiai anyag) letétbe helyezésének adatai
- (84) szekvencialista, illetve táblázat
- (86) a nemzetközi (PCT) bejelentés száma
- (87) a nemzetközi (PCT) bejelentés közzétételi száma

(90) Az Európai Szabadalmi Egyezmény szerinti adatok, valamint a kiegészítő oltalmi tanúsítványra vonatkozó adatok
- (92) a termék első magyarországi forgalomba hozatali engedélyének száma és kelte, vala-

mint az engedélyezett termék neve
(93) a termék első közösségi forgalomba hozatali engedélyének száma és kelte
(94) a tanúsítvány oltalmi idejének lejárta
(95) a kiegészítő oltalmi tanúsítvány címe (a termék megnevezése) és a termék típusa
(96) az európai (EP) bejelentés adatai
(97) az európai (EP) bejelentés közzétételi adatai; az európai szabadalom megadásának az Európai Szabadalmi Közlönyben történt meghirdetési adatai
(98) a kiegészítő oltalmi tanúsítvány időtartamának meghosszabbítása iránti kérelem napja

A publikáció fajtája (a WIPO 16. szabványa szerint)

A 1996. január 1-je előtti bejelentési nappal rendelkező szabadalmi bejelentések közzététele, illetve közzététel nélkül megadott szabadalmak meghirdetése
A1 1996. január 1-je utáni bejelentési nappal rendelkező szabadalmi bejelentések közzététele és tájékoztatás az elvégzett újdonságkutatásról
A2 1996. január 1-je utáni bejelentési nappal rendelkező szabadalmi bejelentések, növényfajta-oltalmak közzététele
A3 Külön tájékoztatás az 1996. január 1-je utáni bejelentési nappal rendelkező szabadalmi bejelentésekben a közzétételt követően elvégzett újdonságkutatásokról
B1 Megadott szabadalmak, növényfajta-oltalmak
B2 Korlátozott szabadalmak
B8 Helyreigazítás a szabadalmi leírások bibliográfiai adataiban
B9 Helyreigazítás a szabadalmi leírásokban
T1 Európai szabadalmi bejelentések igénypont fordításának közzététele
T2 Tájékoztatás európai szabadalmak szövege fordításának benyújtásáról
T3 Európai szabadalmi bejelentések igénypontjai fordítás-kijavításának közzététele
T4 Európai szabadalmak szövege fordítás-kijavításának közzététele
T5 Tájékoztatás az Európai Szabadalmi Egyezmény szerinti felszólalási eljárásban módosítással fenntartott európai szabadalmak szövege fordításának benyújtásáról
T6 Tájékoztatás az Európai Szabadalmi Egyezmény szerinti korlátozási eljárásban módosítással fenntartott európai szabadalmak szövege fordításának benyújtásáról
T7 Korlátozott európai szabadalom
T8 Helyreigazítás európai szabadalmak szövege fordításának bibliográfiai adataiban
T9 Helyreigazítás európai szabadalmak szövege fordításában
T10 Európai szabadalom igénypontokon kívüli szövegének magyar nyelvű fordítása
U8 Helyreigazítás a használati mintaoltalmi leírások bibliográfiai adataiban
U9 Helyreigazítás a használati mintaoltalmi leírásokban

Védjegy és földrajzi árujelző adatok azonosítói (INID-kódok a WIPO 60. szabványa szerint)

(100) Lajstromozási és megújítási adatok
(111) lajstromszám
(141) a lajstromozási eljárás és az oltalom megszűnésének napja
(151) a lajstromozás napja
(156) a megújítás napja
(180) a lejárat napja
(200) Bejelentési adatok
(210) a bejelentés ügyszáma
(220) a bejelentés napja
(230) a kiállítási elsőbbség adatai
(250) a bejelentés benyújtásának helye
(300) Uniós elsőbbség adatai
(400) A Nemzetközi Iroda részéről történő közzététel adatai
(450) a Nemzetközi Irodánál a közzétételt tartalmazó lap száma
(500) Egyéb adatok
(511) az árujegyzék vagy a termékjegyzék a Nizzai Megállapodás szerint, adatközlésnél csak az osztályok száma szerepel
(540) a földrajzi árujelző megnevezése
(541) a megjelölés közönséges írásmóddal
(546) a megjelölés ábrával, illetve a közönségestől eltérő írásmóddal
(551) együttes vagy tanúsító védjegy
(552) pozíció- vagy mintázat megjelölés
(553) mozgás- vagy multimédia megjelölés
(554) térbeli megjelölés
(555) hologrammegjelölés
(556) hangmegjelölés
(580) a Nemzetközi Iroda hivatalos lapjában történő közzététel napja
(591) szín- vagy színes megjelölés
(600) Összefüggő bejelentések, védjegyek adatai
(641) megosztás esetén a korábbi bejelentés ügyszáma
(646) megosztás esetén a korábbi védjegy lajstromszáma
(660) a belső elsőbbség adatai
(700) A jogosult, a képviselő és az engedélyes adatai
(731) bejelentő
(732) védjegyjogosult, a nemzetközi lajstrom szerinti jogosult vagy a lajstromozási eljárásban résztvevő bejelentő
(740) képviselő
(791) engedélyes

A rovatok rendezési elvei

A szabadalmi és a használati mintaoltalmi bejelentések, illetve a megadott szabadalmak és használati mintaoltalmak adatai NSZO-szekciónként, a formatervezési mintaoltalmi bejelentések, illetve a megadott formatervezési mintaoltalmak adatai a Locarnói Megállapodás szerinti osztályonként csoportosítva, az első helyen szereplő bejelentők nevének betűrendjében, a növényfajta-oltalmi bejelentések ügyszám szerinti sorrendben jelennek meg.

Az egyes rovatcímek mellett feltüntetett négyjegyű kódok az adott rovatok tartalmára utalnak a WIPO 17. szabványa szerint.

A szabadalmi bejelentések közzététele című rovatban a T betűvel kezdődő dokumentumszám az 1996. január 1-je előtti bejelentési nappal rendelkező teljes vizsgálatú, a H betűvel kezdődő dokumentumszám halasztott vizsgálatú szabadalmi bejelentésre utal.

Kiegészítő oltalmi tanúsítvány iránti bejelentések az ügyszám, a megadott kiegészítő oltalmi tanúsítványok a lajstromszám szerinti sorrendben jelennek meg.

A védjegy és földrajzi árujelző bejelentések a bejelentők nevének betűrendjében, a lajstromozások lajstromszám szerinti sorrendben jelennek meg.

A Szellemi Tulajdon Nemzeti Hivatala elnökének 1/2023. (I. 20.) SZTNH közleménye

a XIII. Nyugat-dunántúli Regionális Innovációs Kiállításon és Találmányi Vásáron bemutatásra kerülő találmányok, védjegyek, formatervezési és használati minták kiállítási kedvezményéről, illetve kiállítási elsőbbségéről

A találmányok szabadalmi oltalmáról szóló 1995. évi XXXIII. törvény 3. § b) pontja, a védjegyek és a földrajzi árujelzők oltalmáról szóló 1997. évi XI. törvény 53. § (1) bekezdés c) pontja, a formatervezési minták oltalmáról szóló 2001. évi XLVIII. törvény 40. § (1) bekezdés c) pontja és a használati minták oltalmáról szóló 1991. évi XXXVIII. törvény 36. § (1) bekezdése alapján közzéteszem, hogy a 2023. április 19-én Győrben megrendezendő XIII. Nyugat-dunántúli Regionális Innovációs Kiállításon és Találmányi Vásáron bemutatásra kerülő találmányokat, védjegyeket, formatervezési és használati mintákat az említett jogszabályokban meghatározott kiállítási kedvezmény, illetve kiállítási elsőbbség illeti meg.

Pomázi Gyula s. k.,
a Szellemi Tulajdon Nemzeti Hivatala elnöke

NEMZETKÖZI TÁJÉKOZTATÁS

A VÉDJEGYEK NEMZETKÖZI LAJSTROMOZÁSÁHOZ KAPCSOLÓDÓ MADRIDI JEGYZŐKÖNYV

Változás az egyedi díjak összegében: Norvégia

1. Norvégia Kormánya a Madridi Jegyzőkönyv 8. cikk (7) bekezdése szerint a Norvégia tekintetében fizetendő egyedi díjakat módosító nyilatkozatot juttatott el a Szellemi Tulajdon Világszervezetének (WIPO) főigazgatójához.

2. 2023. február 28-ig a Norvégia tekintetében fizetendő egyedi díjak a következők:

Megnevezés		**Összeg** (svájci frankban)
Bejelentés vagy utólagos megjelölés	- **<u>három</u>** áru- vagy szolgáltatási osztályra	216
	- minden egyes további osztályra	61
	<u>Együttes védjegyek</u> *estén:*	
	- **<u>három</u>** áru- vagy szolgáltatási osztályra	216
	- minden egyes további osztályra	61
Megújítás	- **<u>három</u>** áru- vagy szolgáltatási osztályra	244
	- minden egyes további osztályra	94
	<u>Együttes védjegyek</u> *estén:*	
	- **<u>három</u>** áru- vagy szolgáltatási osztályra	244
	- minden egyes további osztályra	94

3. 2023. március 1-jétől a Norvégia tekintetében fizetendő egyedi díjak a következők:

Megnevezés		**Összeg** (svájci frankban)
Bejelentés vagy utólagos megjelölés	- **<u>egy</u>** áru- vagy szolgáltatási osztályra	280
	- minden egyes további osztályra	72
	Együttes és tanúsító védjegyek, illetve hitelesítési jegyek estén:	

	- **egy** áru- vagy szolgáltatási osztályra - minden egyes további osztályra	386 159
Megújítás	- **egy** áru- vagy szolgáltatási osztályra - minden egyes további osztályra *Együttes és tanúsító védjegyek, illetve hitelesítési jegyek estén:* - **egy** áru- vagy szolgáltatási osztályra - minden egyes további osztályra	251 97 497 203

4. Ezek a díjak akkor fizetendőek, ha

a) Norvégiát megjelölték egy olyan nemzetközi bejelentésben, amely a származási hivatalhoz 2023. március 1-jén vagy azt követően beérkezett; vagy

b) Norvégia a tárgya egy olyan utólagos megjelölésnek, amely a jogosult Szerződő Felének hivatalához 2023. március 1-jén vagy azt követően beérkezett, vagy amelyet közvetlenül a WIPO Nemzetközi Irodájánál ezen a napon vagy azt követően nyújtottak be; vagy

c) Norvégiát olyan nemzetközi lajstromozásban jelölték meg, amelyet 2023. március 1-jén vagy azt követően újítottak meg.

A VAKOK, LÁTÁSKÁROSULTAK ÉS NYOMTATOTT SZÖVEGET EGYÉB OKBÓL HASZNÁLNI KÉPTELEN SZEMÉLYEK MEGJELENT MŰVEKHEZ VALÓ HOZZÁFÉRÉSÉNEK MEGKÖNNYÍTÉSÉRŐL SZÓLÓ MARRAKESH-I SZERZŐDÉS

A Vietnámi Szocialista Köztársaság csatlakozása

A Vietnámi Szocialista Köztársaság Kormánya a Szellemi Tulajdon Világszervezete (World Intellectual Property Organization, WIPO) főigazgatójánál 2022. december 6-án letétbe helyezte csatlakozási okiratát a 2013. június 27-én Marrakesh-ben elfogadott, a vakok, látáskárosultak és nyomtatott szöveget egyéb okból használni képtelen személyek megjelent művekhez való hozzáférésének megkönnyítéséről szóló Marrakesh-i Szerződés vonatkozásában.

A fenti Szerződés a Vietnámi Szocialista Köztársaság tekintetében 2023. március 6-án lép hatályba.

SZABADALMI EGYÜTTMŰKÖDÉSI SZERZŐDÉS
(Patent Cooperation Treaty, PCT)

A Mauritiusi Köztársaság csatlakozása

A Mauritiusi Köztársaság Kormánya 2022. december 15-én a Szellemi Tulajdon Világszervezete (World Intellectual Property Organization, WIPO) főigazgatójánál letétbe helyezte csatlakozási okiratát az 1970. június 19-én Washingtonban aláírt, és 1979. szeptember 28-án, 1984. február 3-án és 2001. október 3-án módosított Szabadalmi Együttműködési Szerződés vonatkozásában.

A Szerződés a Mauritiusi Köztársaság tekintetében 2023. március 15-én lép hatályba.

A MIKROORGANIZMUSOK SZABADALMI ELJÁRÁS CÉLJÁBÓL TÖRTÉNŐ LETÉTBE HELYEZÉSE NEMZETKÖZI ELISMERÉSÉRŐL SZÓLÓ BUDAPESTI SZERZŐDÉS

Az Afrikai Szellemi Tulajdoni Szervezet nyilatkozata

Az Afrikai Szellemi Tulajdoni Szervezet (OAPI) 2022. december 15-én a következő nyilatkozatot helyezte letétbe a Szellemi Tulajdon Világszervezetének (WIPO) főigazgatójánál:

- „Az OAPI kijelenti, hogy a mikroorganizmusok szabadalmi eljárás céljából történő letétbe helyezése nemzetközi elismeréséről szóló, 1977. április 28-án Budapesten aláírt és 1980. szeptember 26-án módosított Budapesti Szerződés 9. cikk (1) bekezdés *a)* pontjának megfelelően elfogadja a Budapesti Szerződés 3. cikk (1) bekezdés *a)* pontjában foglalt elismerés kötelezettségét, a Szerződés 3. cikk (2) bekezdésében foglalt követelményekre vonatkozó kötelezettséget, valamint a Szerződés és Végrehajtási Szabályzata minden olyan rendelkezését, amely kormányközi iparjogvédelmi szervezetekre vonatkozik.”

A fenti nyilatkozat az Afrikai Szellemi Tulajdoni Szervezet tekintetében 2023. március 15-én lép hatályba.

A LISSZABONI MEGÁLLAPODÁS EREDETMEGJELÖLÉSEKRŐL ÉS FÖLDRAJZI JELZÉSEKRŐL SZÓLÓ GENFI SZÖVEGE

Az Afrikai Szellemi Tulajdoni Szervezet csatlakozása

Az Afrikai Szellemi Tulajdoni Szervezet (OAPI) a Szellemi Tulajdon Világszervezete (World Intellectual Property Organization, WIPO) főigazgatójánál 2022. december 15-én letétbe helyezte csatlakozási okmányát a Lisszaboni Megállapodás eredetmegjelölésekről és földrajzi jelzésekről szóló, 2015. május 20-

án Genfben elfogadott szövege (a Lisszaboni Megállapodás genfi szövege) vonatkozásában. Az említett okmány a következő nyilatkozatot tartalmazza:

- Összhangban a Lisszaboni Megállapodás genfi szövegének 28. cikk (1) bekezdés *(iii)* pontjával, az OAPI belső eljárásaival összhangban megfelelő felhatalmazást kapott arra, hogy a Lisszaboni Megállapodás genfi szövegének részese legyen és, hogy az Afrikai Szellemi Tulajdoni Szervezetet létrehozó Bangui Megállapodás értelmében a 2015. december 14-i törvény VI. melléklete alkalmazandó, amely szerint a földrajzi árujelzők tekintetében regionális oltalom szerezhető;
- Összhangban a Lisszaboni Megállapodás genfi szövegének 29. cikk (4) bekezdésével, az OAPI kijelenti, hogy a Lisszaboni Megállapodás genfi szövegének 15. cikk (1) bekezdése szerinti határidőt és a Lisszaboni Megállapodás genfi szövegének 17. cikke szerinti időszakot egy évvel kiterjeszti, a Közös Végrehajtási Szabályzatban rögzített eljárásoknak megfelelően; és
- Összhangban a Lisszaboni Megállapodás genfi szövegének 7. cikk (4) bekezdésével, az OAPI kijelenti, hogy egyedi díjat kíván kapni az egyes nemzetközi lajstromozások érdemi vizsgálata költségeinek fedezésére.

A Lisszaboni Megállapodás genfi szövege az OAPI tekintetében 2023. március 15-én lép hatályba.

A VÉDJEGYEK NEMZETKÖZI LAJSTROMOZÁSÁRÓL SZÓLÓ MADRIDI JEGYZŐKÖNYV

A Madridi Jegyzőkönyv 8. cikk (7) bekezdés *a)* pontja szerinti nyilatkozat: Belize

1. Belize Kormánya a Madridi Jegyzőkönyv 8. cikk (7) bekezdés *a)* pontja szerinti nyilatkozatot juttatott el a Szellemi Tulajdon Világszervezetének (WIPO) főigazgatójához, amely alapján Belize egyedi díjat kíván kapni, ha Belize-t egy nemzetközi bejelentésben vagy a nemzetközi lajstromozást követő megjelölésben megjelölték, illetve, ha egy nemzetközi lajstromozás megújítása tekintetében Belize-t megjelölték (a pótdíjakból és díjkiegészítésekből származó jövedelemrész helyett).

2. Összhangban a Madridi Jegyzőkönyvhöz kapcsolódó Végrehajtási Szabályzat 35. szabály (2) bekezdés *b)* pontjával, a WIPO főigazgatója, Belize hivatalával történt egyeztetést követően, a következő egyedi díjakat állapította meg svájci frankban:

Megnevezés		**Összeg** (svájci frankban)
Bejelentés vagy utólagos megjelölés	- egy áru- vagy szolgáltatási osztályra	226
	- minden egyes további osztályra	48
Megújítás	- egy áru- vagy szolgáltatási osztályra	178
	- minden egyes további osztályra	36

3. A nyilatkozat 2023. február 24-én lép hatályba. Így ezek a díjak akkor fizetendőek, ha

a) Belize-t megjelölték egy olyan nemzetközi bejelentésben, amely a származási hivatalhoz ezen a napon vagy ezt követően beérkezett; vagy
b) Belize a tárgya egy olyan utólagos megjelölésnek, amely a jogosult Szerződő Felének hivatalához ezen a napon vagy ezt követően beérkezett, vagy amelyet közvetlenül a WIPO Nemzetközi Irodájánál ezen a napon vagy ezt követően nyújtottak be; vagy
c) Belize-t olyan nemzetközi lajstromozásban jelölték meg, amelyet ezen a napon vagy ezt követően újítottak meg.

SZABADALMI KÖZLEMÉNYEK

Szabadalmi bejelentések közzététele

A. SZEKCIÓ - KÖZSZÜKSÉGLETI CIKKEK

(51) **A01F 25/00** (2006.01)
A01F 25/14 (2006.01)
B65G 3/00 (2006.01)
B65G 3/04 (2006.01)
(13) **A1**
(21) **P 20 00397**
(22) 2020.11.30.
(71) Eötvös Loránd Tudományegyetem, 1053 Budapest, Egyetem tér 1-3. (HU)
Magyar Agrár- és Élettudományi Egyetem, 2100 Gödöllő, Páter Károly utca 1. (HU)
(72) Dr. Világi Ildikó 17%, 1147 Budapest, Kerékgyártó utca 45/c (HU)
Dr. Tamás László 16%, 1032 Budapest, Vályog utca 5. (HU)
Dr. Jolánkai Márton 17%, 1034 Budapest, Bécsi út 98. (HU)
Dr. Kassai Mária Katalin 17%, 1172 Budapest, Hencida utca 16. (HU)
Dr. Kende Zoltán 16%, 6400 Kiskunhalas, Kórház utca 2/a (HU)
Dr. Tarnawa Ákos 17%, 1145 Budapest, Róna utca 151. (HU)
(54) **Eljárás mezőgazdasági szemestermények mikotoxin szennyezettségének megelőzésére a tárolás során**
(74) Danubia Szabadalmi és Jogi Iroda Kft., 1051 Budapest, Bajcsy-Zsilinszky út 16. (HU)
(57)
A találmány tárgyát képezi egy eljárás mezőgazdasági szemestermények mikotoxin szennyezettségének mérséklésére vagy megelőzésére a tárolás során, amely eljárás a következő lépéseket tartalmazza: (1) fuzárium rezisztens fajta termesztése; (2) betakarítás kezdete fiziológiai teljes érésben; (3) terményszárítás, tisztítás önmagában ismert módon; (4) mikotoxin mérés és frakcionált betárolás; (5) legfeljebb 180 cm anyagvastagság és legfeljebb 20°C hőmérséklet biztosítása; (6) az előbbi tárolási körülmények folyamatos fenntartása; (7) terménytárolási folyamatok önmagukban ismert módon; (8) mikotoxin mérés és tétel visszaellenőrzése; és (9) termény kizárása, megsemmisítése és kármentő feldolgozás vagy (10) termény felhasználása.

1. ábra

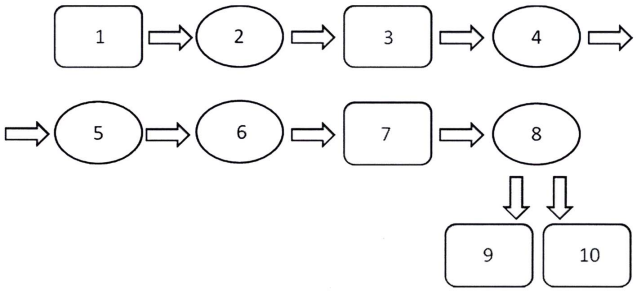

(51) **A23F 3/18** (2006.01)
A61K 36/484 (2006.01)
A61K 36/79 (2006.01)
A61K 36/9068 (2006.01)
(13) **A1**
(21) **P 21 00246**

(22) 2021.06.28.

(71) Dr. Yu Funian, 1077 Budapest, Bethlen Gábor utca 8. 1. em. 9. (HU)

(72) Dr. Yu Funian, 1077 Budapest, Bethlen Gábor utca 8. 1. em. 9. (HU)

(54) Gyógynövénykeveréket tartalmazó teakeverék előállítására vonatkozó eljárás, valamint alkalmazása

(57)

A találmány tárgya mézes sült gyökér (Radix Glycyrrhizae), szárított gyömbér (Rhizoma Zingiberis exsiccata) és kínai boglárfolyondár (Schisandrae Chinesis) növényi anyagának felhasználásával készült gyógyteakeverék és eljárás ezen keverék előállítására.

---

(51) A23L 5/30 (2016.01)
A23L 3/01 (2006.01)
A23L 3/02 (2006.01)

(13) A1

(21) P 21 00256

(22) 2021.07.05.

(71) Hergár Győző, 1118 Budapest, Gombocz Zoltán u. 7/a fsz.2. (HU)

(72) Hergár Győző, 1118 Budapest, Gombocz Zoltán u. 7/a fsz.2. (HU)

(54) Berendezés és eljárás folyamatos ételkészítéshez

(57)

Berendezés folyamatos ételkészítéshez, melynek olyan mikrohullámú alagútkemencéje van, amely duplafalú fémdobozban elrendezett magnetron berendezéssel, azt hűtő ventilátorral, a mikrohullámokat vezető üreges vezetőkkel, az alagútkemencét szellőztető ventilátorral van. A berendezést az jellemzi, hogy az alagútkemencének cserélhető alagútkemence eleme (7) van, és a nyers étel (1) egymást toló, vagy lejtőn csúszó, nyers ételtartóban (2) van, és/vagy ugyancsak egymást toló, vagy lejtőn csúszó, egymásra illeszkedő, mikrohullámálló rácsos tányérokon (21, 22) van. Az ételkészítő eljárás mikrohullámú sütőben bio minőségű, hosszan eltartható, és tartósító anyagot nem tartalmazó, az eredeti ízt ételként is megőrző gyümölcsök, és azonnal fogyasztható ételek készítéséről szól. Az eljárást az jellemi, hogy a nyers étel (1) legalább fél kilogrammnyi tömegének az elkészítéséhez, - 25% + 35% szórású 14 $Watt_x$perc/gramm hőmennyiséget, a nyers ételt (1) szárítjuk, aszaljuk, az előző érték kétszerese: 28 $Watt_x$perc/gramm, a nyers étel (1) gyümölcscukrát karamellizáljuk háromszorosa: 42 $Watt_x$perc/gramm, a nyers étel (1) vékony hasábját vagy vékony szeletét bő forró olajban sütjük pedig a kétharmada: 9 $Watt_x$perc/gramm hőmennyiséget közlünk, ugyanekkora szórással.

1. ábra

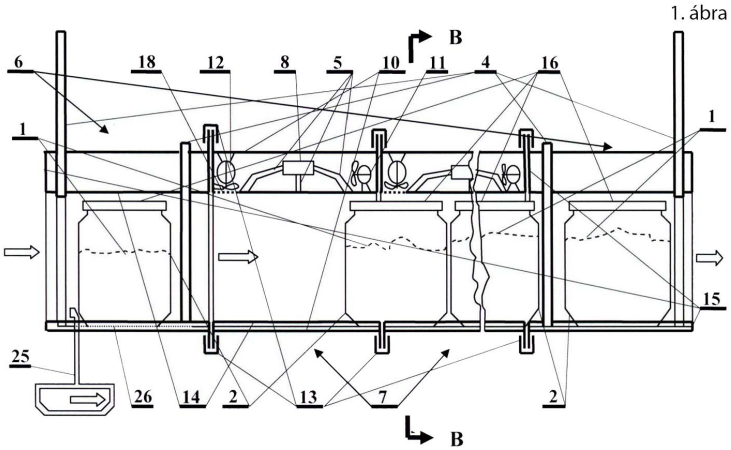

---

(51) A47J 27/00 (2006.01)
A47J 36/02 (2006.01)

(13) A1

(21) P 21 00252

(22) 2021.07.02.

(71) Trimetto Ipari és Kereskedelmi Kft., 3744 Múcsony, Edelény IV. akna (HU)

(72) Tóth András, 3516 Miskolc, Ginzery Sándor u. 43. (HU)
Horváth Sándor, 3770 Sajószentpéter, Kossuth út 108. 1/2. (HU)
Tóbiás Benjámin, 3525 Miskolc, Árok u. 73. (HU)
Komló György, 3770 Sajószentpéter, Patak út 22. (HU)
Szankai Csaba, 3535 Miskolc, Csóka u. 30. 1/4. (HU)

(54) Eljárás alumínium edény talpkialakítása, talpra merőleges indukálható lemez és/vagy huzalelemekkel

(57)

Alumínium öntött edény talpának (1) indukálható kialakítása a megoldás célja. Öntéssel egy lépésben az edény talpában (1) indukálható lemez (2) vagy huzalelemeket helyezünk el a talpra (1) merőlegesen (tengellyel párhuzamosan).
Az indukálható elemek teljes tömege az edény talpában (1) helyezkedik el. Az elemek lehetnek lemezek (2), huzalok, lehetnek önállók, egymáshoz rögzítettek. Elrendezésük a teljes talpfelület indukálhatóságát lehetővé teszik úgy, hogy sugárirányú, körkörös, spirális vagy tetszőleges vannak elhelyezve.

1. ábra

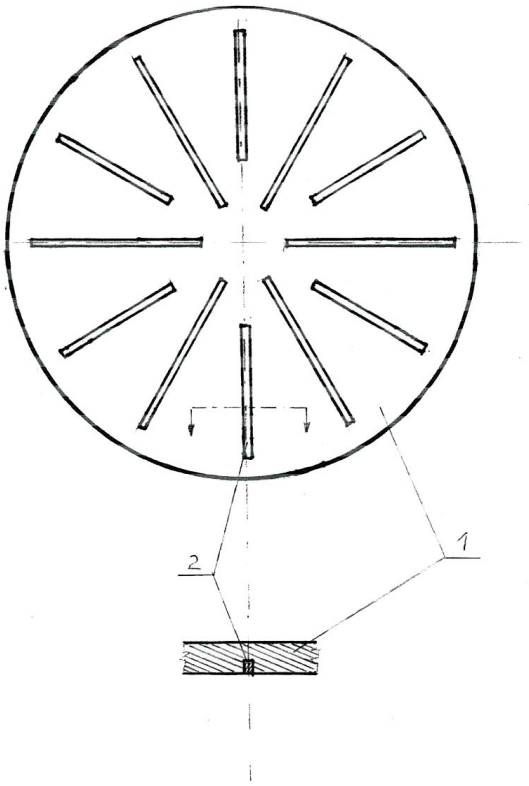

(51) A61K 31/495 (2006.01)
A61P 9/00 (2006.01)
A61P 25/18 (2006.01)

(13) A1

(21) P 21 00259

(22) 2021.07.07.

(71) Richter Gedeon Nyrt., 1103 Budapest, Gyömrői út 19-21. (HU)

(72) dr. Konta Melinda 95%, 1098 Budapest, Napfény u. 5. III. lh. F/1. (HU)
dr. Lázár József 5%, 1162 Budapest, Akácfa u. 89. (HU)

(54) Cariprazine tartalmú szabályozott hatóanyag-leadású injekciós készítmények

(57) A jelen találmány olyan cariprazine ((transz-4-{2-[4-(2,3-diklórfenil)-piperazin-1-il-etil}N,N-dimetilkarbamoil-ciklohexilamin) tartalmú szabályozott hatóanyag-leadású injekciós készítményekre vonatkozik, amelyekből beadás után a cariprazine legalább egy hetes periódus alatt szabadul fel, továbbá vonatkozik ezen készítmények előállítására és a készítmények dopamin receptorok modulációját igénylő kóros állapotok kezelésében és/vagy megelőzésében történő alkalmazására.

---

(51) **A61K 47/69** (2017.01)
A61K 9/51 (2006.01)
A61K 47/54 (2017.01)
A61K 47/56 (2017.01)
A61K 47/60 (2017.01)
B01J 19/00 (2006.01)
B82Y 40/00 (2011.01)

(13) **A1**

(21) **P 22 00445**

(22) 2021.03.31.

(71) Innostudio Zrt., 1031 Budapest, Záhony u. 7. (HU)

(72) Dr. Darvas Ferenc, 1016 Budapest, Lisznyai utca 15. (HU)
Manek Enikő, 1114 Budapest, Magyari István u. 10. fszt. 7. (HU)
Jones Richárd, 1071 Budapest, Damjanich utca 30. III. em. 4. (HU)

(54) **Eljárás egymással nem kompatibilis szervetlen és szerves komponenseket tartalmazó inhomogén vizes oldatok homogén oldattá történő alakítására**

(30) 63/005,529 2020.04.06. US
P2100129 2021.03.26. HU

(86) IB21052679

(87) 21205289

(74) Danubia Szabadalmi és Jogi Iroda Kft., 1051 Budapest, Bajcsy-Zsilinszky út 16. (HU)

(57)
Az élet számos területén előfordul, hogy szervetlen, illetve szerves sókból olyan homogén elegyet kell készíteni, amely az adott körülmények között kémiai reakciók vagy egyéb transzformációk következtében kicsapják egymást és így lehetetlen a megfelelő ion-összetételű vizes oldatot homogén formában előállítani. A csapadékképződés megváltoztatja az oldat összetételét és így csökkenti annak gyógyászati vagy egyéb-alkalmazhatóságát. A kompatibilitási problémákat bizonyos mértékig csökkenthetjük, ha az oldatba vitt komponenseket a szokásos és ismert módon nanorészecskévé alakítjuk át, azonban az általános tapasztalat szerint a nanorészecske képzés önmagában még nem elegendő az inkompatibilitási problémák kellő mértékű megoldásához. Jelen találmány eljárást szolgáltat homogén oldatok készítésére egymással inkompatibilis szerves és/vagy szervetlen sókból kiindulva.

C. SZEKCIÓ - VEGYÉSZET ÉS KOHÁSZAT

(51) **C01B 3/02** (2006.01)
C01B 3/22 (2006.01)
C01B 3/38 (2006.01)
H01M 8/00 (2006.01)

(13) **A1**

(21) **P 22 00115**

(22) 2022.04.13.

(71) GeoMax Projekt Kft., 2040 Budaörs, Gyár utca 2. (HU)

(72) dr. Joó Ferenc 25%, 4027 Debrecen, Sétakert u. 4. (HU)
dr. Papp Gábor Csaba 25%, 4032 Debrecen, Cívis utca 7. VII/56. (HU)
dr. Elek János 25%, 4225 Debrecen, Elek utca 166. (HU)
dr. Horváth Henrietta 25%, 4024 Debrecen, Kossuth u. 42. (HU)

(54) Vizes közegű formiát-bikarbonát (hidrogénkarbonát) egyensúlyon alapuló hidrogéntárolás

(74) Danubia Szabadalmi és Jogi Iroda Kft., 1051 Budapest, Bajcsy-Zsilinszky út 16. (HU)

(57)

A találmány tárgyát képezi egy eljárás hidrogén-karbonát hidrogénezésére vizes reakciórendszerben, ahol az eljárás biztosítja a hidrogén-karbonát, hidrogén és katalizátor egymással való érintkeztetését, miközben a gáztérben szén-dioxid van jelen. Az eljárás ezen fázisában formiátot állítunk elő. A találmány tárgya továbbá egy eljárás formiát vizes reakciórendszerben való katalitikus bontására és ugyanezen reakciórendszerben keletkező hidrogén-karbonát találmány szerinti hidrogénezésére, ahol a találmány szerinti reakciórendszer felhasználásával a reaktánsokat és a reakciótermékeket reverzibilis reakcióciklusban képezzük, és ezt a reakcióciklust a szükséges számban megismételjük. Az említett formiát bontási eljárásban megvalósul a formiát és a katalizátor érintkeztetése, így a reakció termékeként CO_x melléktermékektől mentes hidrogéngázt és hidrogén-karbonátot állítunk elő. A találmány tárgya továbbá a találmány szerinti eljáráson alapuló hidrogéntároló rendszer, előnyösen hidrogén-akkumulátor. A találmány tárgya továbbá a találmány szerinti hidrogéntároló rendszer, előnyösen hidrogén-akkumulátor alkalmazása üzemanyagcella (vagy más H_2-t igénylő berendezés) működéséhez szükséges hidrogén tárolására, és adott esetben annak a szükséglethez képest történő felszabadítására.

1. ábra

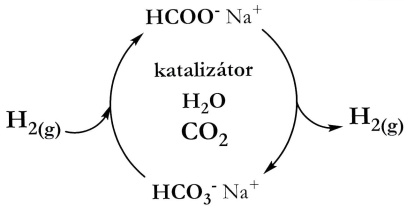

---

(51) C01B 25/37 (2006.01)
H01M 4/58 (2006.01)
H01M 10/54 (2006.01)

(13) A1

(21) P 22 00267

(22) 2021.12.29.

(71) Guangdong Brunp Recycling Technology Co., Ltd., 528137 Leping Town, Sanshui District, Foshan, Guangdong, No. 6 Zhixin Avenue (CN)
Hunan Brunp Recycling Technology Co., Ltd., 410600 Jinzhou New District, Changsha, Hunan, No. 018 Jinsha East Road (CN)
Hunan Brunp Vehicles Recycling Co., Ltd., 410600 Jinzhou New District, Changsha, Hunan, No. 018 Jinsha East Road (CN)

(72) Li Changdong, 528137 Leping Town, Sanshui District, Foshan, Guangdong, No. 6 Zhixin Avenue (CN)
Tang Chunxia, 528127 Leping Town, Sanshui District, Foshan, Guangdong, No. 6 Zhixin Avenue (CN)
Ruan Dingshan, 528137 Leping Town, Sanshui District, Foshan, Guangdong, No. 6 Zhixin Avenue (CN)
Tang Shenghe, 528137 Leping Town, Sanshui District, Foshan, Guangdong, No. 6 Zhixin Avenue (CN)
Qiao Yanchao, 528137 Leping Town, Sanshui District, Foshan, Guangdong, No. 6 Zhixin Avenue (CN)

(54) Eljárás vasfoszfát hulladékok újrahasznosítására és annak felhasználása

(30) 202110365978.8 2021.04.06. CN

(86) CN21142510

(87) 22213676

(74) SWORKS Nemzetközi Szabadalmi Ügyvivői Iroda Kft., 1134 Budapest, Tüzér u. 8. 4/24. (HU)

(57)

A jelen bejelentés vasfoszfát hulladék újrahasznosítására szolgáló eljárást és annak felhasználását ismerteti. Az eljárás magában foglalja a következőket: a vasfoszfát hulladék savas folyadékkal való összekeverése oldás céljából, hogy vas-foszfor oldatot kapjanak; a vas-foszfor oldat kis részének felhasználása vas-foszfát kicsapató reagens előállításához; a vas-foszfát kicsapató reagens a vas-foszfor oldat fennmaradó részéhez való hozzáadása, hogy reakcióba lépjen és vas-foszfát-dihidrát csapadék jöjjön létre; majd a vas-foszfát-dihidrát csapadék egy részének kicsapató reagensként való megtartása egy következő tételben történő reakcióhoz, és a vas-foszfát-dihidrát csapadék fennmaradó részének vízmentes vas-foszfáttá való elkészítése. A jelen bejelentésben vasfoszfát kicsapató reagenst állítanak elő és használnak fel a vasfoszfát későbbi előállításához, és az egyes előállítások során kapott vasfoszfát felhasználható a vasfoszfát következő előállításához. Az előállítási folyamat egyszerű, és csak a kicsapató reagens előállításához használt lúgos folyadékot, a későbbi gyártás során pedig nem kell lúgos folyadékot használni, ami környezetbarát. A jelen bejelentés szerinti eljárás ezen felül nagy termékkonzisztenciával, alacsony költséggel, nagy termelési kapacitással és alacsony energiafogyasztással jár, valamint alkalmas nagyüzemi ipari termelésre.

1. ábra

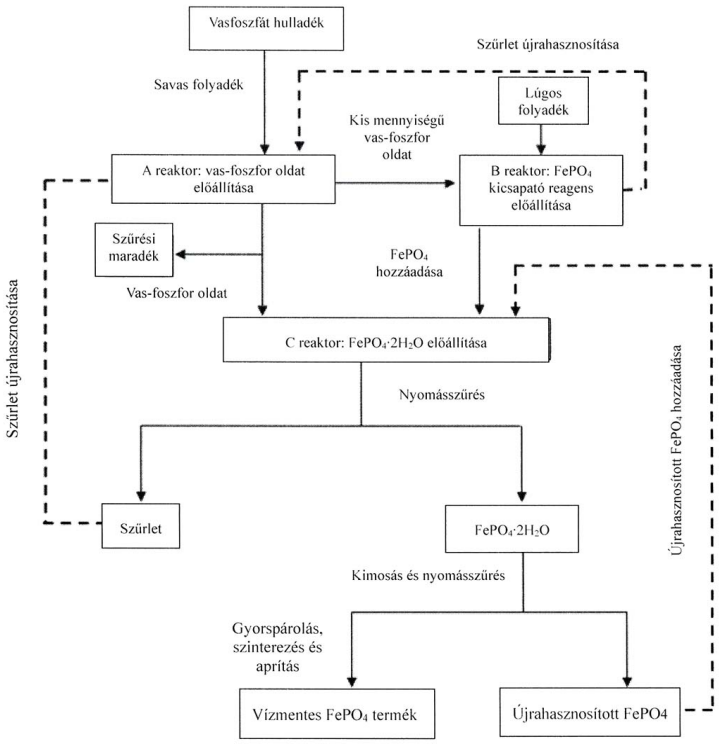

A $FePO_4$ ciklikus előállításának folyamatábrája, amelynél a szaggatott vonal a ciklikus előállítási folyamatot jelzi

(51) **C01G 53/00** (2006.01)
H01M 4/505 (2010.01)
H01M 4/525 (2010.01)
H01M 10/0525 (2010.01)

(13) **A1**

(21) **P 22 00278**

(22) 2021.12.29.

(71) Guangdong Brunp Recycling Technology Co., Ltd., 528137 Leping Town, Sanshui District, Foshan, Guangdong, No. 6 Zhixin Avenue (CN)
Hunan Brunp Recycling Technology Co., Ltd., 410600 Jinzhou New District, Changsha, Hunan, No. 018 Jinsha East Road (CN)

Hunan Brunp Vehicles Recycling Co., Ltd., 410600 Jinzhou New District, Changsha, Hunan, No. 018 Jinsha East Road (CN)

(72) Li Weiquan, 528137 Leping Town, Sanshui District, Foshan, Guangdong, No. 6 Zhixin Avenue (CN)
Li Changdong, 528137 Leping Town, Sanshui District, Foshan, Guangdong, No. 6 Zhixin Avenue (CN)
Liu Genghao, 528137 Leping Town, Sanshui District, Foshan, Guangdong, No. 6 Zhixin (CN)
Ruan Dingshan, 528137 Leping Town, Sanshui District, Foshan, Guangdong, No. 6 Zhixin Avenue (CN)
Lin Hongjia, 528137 Leping Town, Sanshui District, Foshan, Guangdong, No. 6 Zhixin Avenue (CN)

(54) Nikkelben gazdag ternáris prekurzor előállítási eljárása és annak felhasználása

(30) 202110354586.1 2021.04.01. CN

(86) CN21142502

(87) 22206069

(74) SWORKS Nemzetközi Szabadalmi Ügyvivői Iroda Kft., 1134 Budapest, Tüzér u. 8. 4/24. (HU)

(57)

A jelen bejelentés a nikkelben gazdag ternáris prekurzor előállítási eljárását és annak felhasználását tárja fel. Az előállítási eljárás az alábbi lépésekből áll: meghatározott feltételek mellett lúg és fémsóoldat egyidejű hozzáadása a kicsapási reakció érdekében, hogy 7,0 és 15,0 μm közötti D50 értékű részecskéket kapjunk; magkristály folyamatos adagolása, és miután a részecskék D10 értékét 2,0 μm és 7,0 μm közötti értékre állítjuk, leállítjuk a magkristály táplálását; a lúg és a fémsóoldat folyamatos adagolása és a túlfolyó anyag összegyűjtése; és amikor a részecskeméret ismét 7,0 μm és 15,0 μm közötti D50-re nő, a fenti műveletet meg kell ismételni magkristály hozzáadásával és a túlfolyó anyag folyamatos összegyűjtésével; és a begyűjtött anyagok mosása, szárítása és szitálása a nikkelben gazdag ternáris prekurzor megkapása érdekében. A jelen bejelentésben magkristályt használunk a részecskeméret beállítására, hogy a részecskeméret megfelelően széles eloszlási tartományban maradjon, és javul a prekurzor szemcsesűrűsége; és szakaszos magkristály adagolás szakaszos-folyamatos előállítási eljárását és a folyamatos kisütést alkalmazzuk az igen konstans növekedési környezet biztosítása érdekében a részecskék számára az előállítási eljárásban, valamint a környezeti ingadozások által okozott hibák csökkentése érdekében a kristályszemcséken belül.

1. ábra

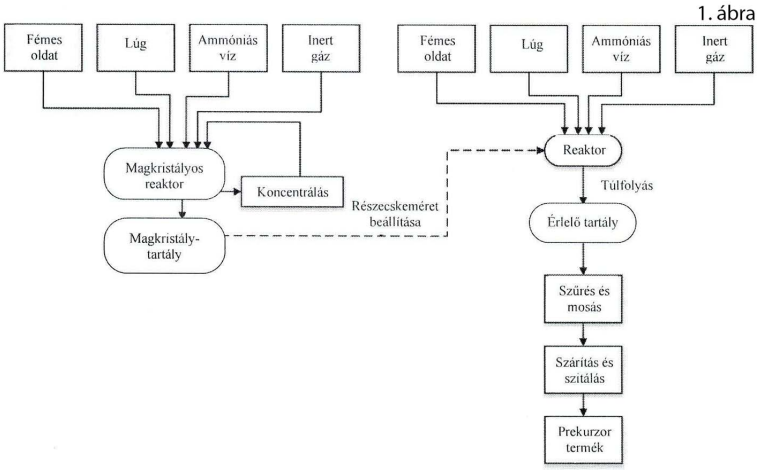

(51) C07K 14/00 (2006.01)
A61K 38/00 (2006.01)
B82Y 5/00 (2011.01)

(13) A1

(21) P 21 00247

(22) 2021.06.29.

(71) Semmelweis Egyetem 67%, 1085 Budapest, Üllői út 26. (HU)
Pázmány Péter Katolikus Egyetem 33%, 1088 Budapest, SZENTKIRÁLYI U.28-30. (HU)

(72) Dr. Kellermayer Miklós Sándor Zoltán 70%, 7694 Hosszúhetény , Iskola u. 19. (HU)
Csányi Mária Csilla 30%, 1108 Budapest, Újhegyi út 4/A, A lph. 1.em. 5. a. (HU)

(54) Amiloid alapú bionikus nanochip és eljárás előállítására

(74) Erkel András, 1162 Budapest, Fahéj u. 46. (HU)

(57)
Bionikus nanochip amiloid alap és eljárás előállítására. Célunk a bionikus nanochip alapjául szolgáló csillámon növesztett Aβ25-35 amiloid hálózat kialakításának optimalizálása. Ehhez kis koncentrációjú, nem-ionos detergenst használunk, ami (A) gyorsítja a hálózat növekedését, (B) hosszabb fibrillumok növeszthetők, (C) stabilizálja a hálózat szerkezetét. A hatása Aβ25-35_N27C mutánsra is vonatkozik.

1. ábra

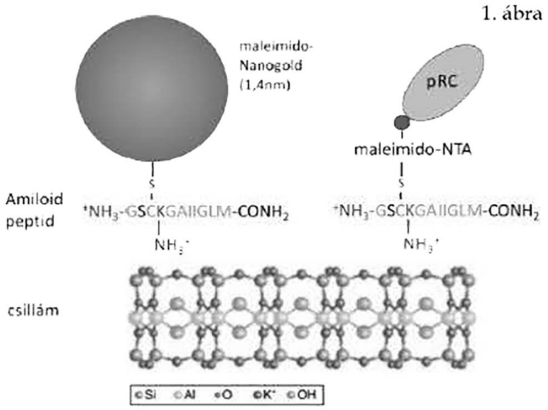

---

(51) C22B 7/00 (2006.01)
B09B 3/00 (2006.01)

(13) A1

(21) P 22 00331

(22) 2021.12.29.

(71) Guangdong Brunp Recycling Technology Co., Ltd., 528137 Leping Town, Sanshui District, Foshan, Guangdong, No. 6 Zhixin Avenue (CN)
Hunan Brunp Recycling Technology Co., Ltd., 410600 Jinzhou New District, Changsha, Hunan, No. 018 Jinsha East Road (CN)
Hunan Brunp Vehicles Recycling Co., Ltd., 410600 Jinzhou New District, Changsha, Hunan, No.018 Jinsha East Road (CN)

(72) Yu Haijun, 528137 Leping Town, Sanshui District, Foshan, Guangdong, No. 6 Zhixin Avenue (CN)
Zhong Yingsheng, 528137 Leping Town, Sanshui District, Foshan, Guangdong, No. 6. Zhixin Avenue (CN)
Xie Yinghao, 528137 Leping Town, Sanshui District, Foshan, Guangdong, No. 6 Zhixin Avenue (CN)
Li Changdong, 528137 Leping Town, Sanshui District, Foshan, Guandong, No. 6 Zhixin Avenue (CN)
Zhang Xuemei, 528137 Leping Town, Sanshui District, Foshan, Guangdong, No. 6 Zhixin Avenue (CN)

(54) Eljárás alumínium kinyerésére elhasznált pozitív elektród-lapból szelektív áztatással, és ennek alkalmazása

(30) 202110373860.X 2021.04.07. CN

(86) CN21142546

(87) 22213678

(74) Danubia Szabadalmi és Jogi Iroda Kft., 1051 Budapest, Bajcsy-Zsilinszky út 16. (HU)

(57)
A találmány fémek akkumulátorokból történő kinyerésének szakterületére, közelebbről alumínium elhasznált pozitív elektródlapból szelektív áztatással történő kinyerésére szolgáló eljárásra és ennek alkalmazására vonatkozik. Az eljárás tartalmazza a következő lépéseket: az elhasznált pozitív elektródlapot ledarálják, szitálják, mossák és összezúzzák, így szennyeződéseket tartalmazó elhasznált pozitív elektródlap port kapnak; az elhasznált pozitív elektródlap port áztatószerrel és redukálószerrel összekeverik, a reakciót hagyják végbemenni, majd a kapott keveréket szűrik, így szűrletet és alumínium maradékot kapnak, ahol az áztatószer ammóniás vizet és ammónium-bikarbonátot tartalmaz. A találmány szerinti megoldásban az NH_3 és a HCO^{3-} között jelentkező

szinergikus hatás következtében az Al kioldása szelektíven gátolt és a Ni, a Co és a Li kioldása szelektíven végbemegy. Amikor a szennyeződések közül az Al nehézen oldódik ki, a kis alumínium szemcsék összeállnak nagy alumínium szemcsékké, és ez a kulcskérdése a nagy-szemcséjű alumínium maradék képződés szabályzásának. Ezért az alumínium szennyeződés nagy része hatásosan kiszűrődik, és ezt követően a kisszemcséjű alumínium maradéknak a Ni, Mn, Co és más fémes elemek savas áztatással történő kinyerésére gyakorolt befolyása csökken.

1. ábra

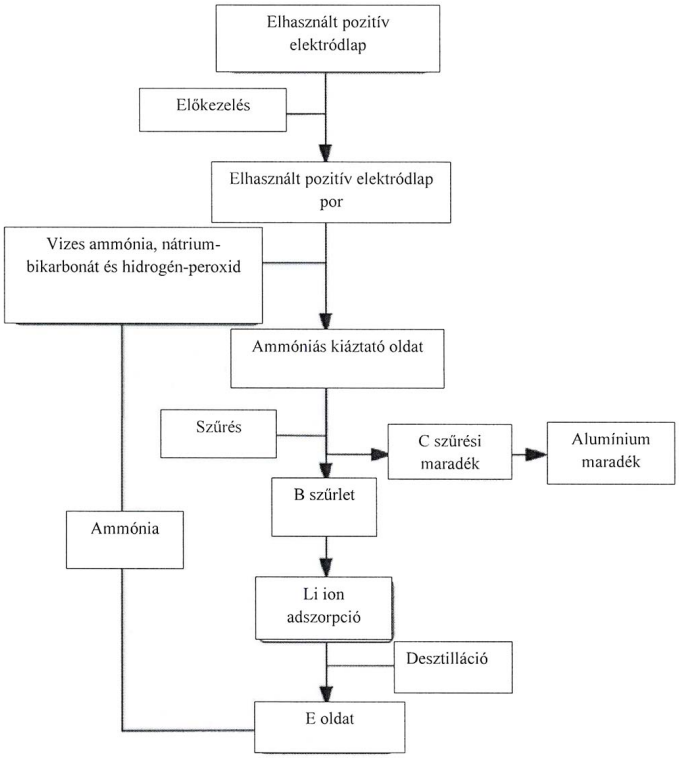

E. SZEKCIÓ - HELYHEZ KÖTÖTT LÉTESÍTMÉNYEK

(51) **E04B 1/00** (2006.01)
E04B 1/02 (2006.01)
E04B 1/18 (2006.01)
E04B 1/19 (2006.01)
E04B 1/348 (2006.01)
E04B 1/38 (2006.01)

(13) **A1**

(21) **P 21 00262**

(22) 2021.07.09.

(71) Molnár András Imre, 2030 Érd, Favágó u 1a (HU)

(72) Molnár András Imre, 2030 Érd, Favágó u 1a (HU)

(54) **Modulárisan variálható moduláris épületszerkezeti elem**

(57)

Épületszerkezeti elem, amely önmagában modulként kerül kialakításra, hasonló vagy azonos épületszerkezeti elemekkel könnyen és egyszerűen összeilleszthető, ezen túlmenően felépítése révén mind belső tartalma mind külső, felületi kialakítása szintén moduláris módon variálható.

Az épületszerkezeti elem részei: teherhordó vázszerkezet (1), nulla, egy, vagy több belső modul (2), nulla, egy, vagy több külső modul (3), legalább egy vagy több belső modul tér (4), legalább egy vagy több külső modul rögzítés (5).

Az épületszerkezeti elem olyan, amely legalább egy belső modul (2) befogadására alkalmas és legalább egy külső modul (3) fogadására alkalmas. Belső modulok lehetnek például, de nem kizárólag: szigetelések, épületgépészeti egységek, napelem vezérlőelektronikák és inverterek, hűtés, fűtés, használati melegvíz tartályok, akkumulátorok, energiacellák, esővízgyűjtők, széfek, nyílászárók, épületvezérlés és diagnosztikai berendezések, akár ezek vagy egyéb funkciók kombinációja stb. Külső modulok lehetnek például, de nem kizárólag: külső falazatok, üvegfalak, téglaburkolatok, kőburkolatok, kerámiaburkolatok, napelemek, napkollektorok, szigetelésből és külső felületi kialakításból álló rétegelt modulok vagy akár belső elválasztó fal kialakítások.

3. ábra

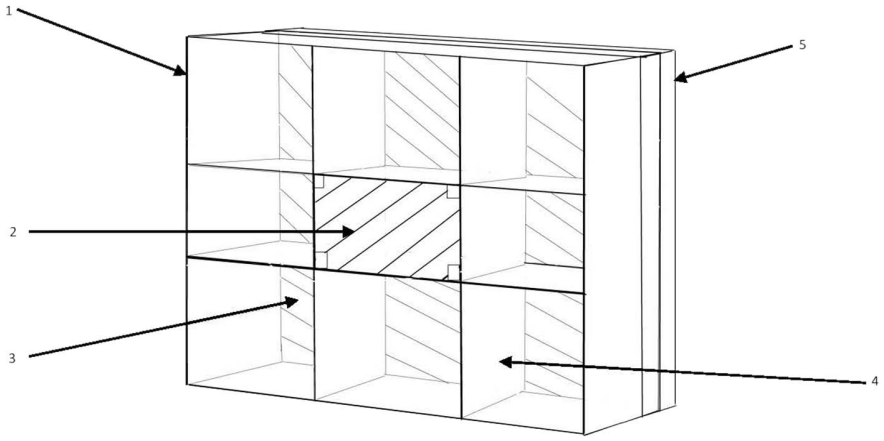

G. SZEKCIÓ - FIZIKA

(51) **G01M 3/20** (2006.01)
H01M 8/04664 (2016.01)

(13) **A1**

(21) **P 21 00272**

(22) 2021.07.14.

(71) Audi Hungária Zrt., 9027 Győr, Audi Hungária út 1. (HU)

(72) Musitz András 60%, 2900 Komárom, Török Ignác utca 78. (HU)
Klaj András 30%, 9172 Győrzámoly, Patkó utca 4.a. (HU)
Szanyi-Nagy Dávid 10%, 8135 Dég, Szabadság tér 8. (HU)

(54) **Rendszer és eljárás üzemanyagcella-köteg belső szivárgásának detektálására**

(74) Audi Hungária Zrt./Suri Katalin, 9027 Győr, Audi Hungária út 1. (HU)

(57)

A találmány szerinti eljárás üzemanyagcella-kötegben létrejövő belső szivárgás detektálására szolgál. Az eljárás során veszünk egy összeállított üzemanyagcella-köteget (300), amelynek minden egyes cellája (302) három egymáson elrendezett kamrából (304, 306) áll; mindegyik cella (302) egy első kamráján (304) egy első nyomással rendelkező töltőgázt áramoltatunk keresztül; mindegyik cellának (302) egy, az első kamrával (304) szomszédos második kamráján (306) egy, az első nyomásnál nagyobb második nyomással rendelkező töltőgázt áramoltatunk keresztül; egy, a cellák (302) síkjára merőlegesen mozgatott fúvókából (280) folyamatosan vizsgálógázt adagolunk a nagyobb nyomású töltőgázhoz, miközben a fúvókát (280) egyenletes sebességgel mozgatjuk a cellák (302) mentén; az első kamrákból (304) távozó gázt egy tömegspektrométerbe vezetjük; a tömegspektrométerrel mérjük az első kamrákból (304) kilépő gázban a vizsgálógáz koncentrációját; és belső szivárgást állapítunk meg azon két szomszédos kamra (304, 306) között, amelyeknél az első kamrából (304) kivezetett gázban a vizsgálógáz koncentrációja a teljes mérés során a legnagyobb.

5. ábra

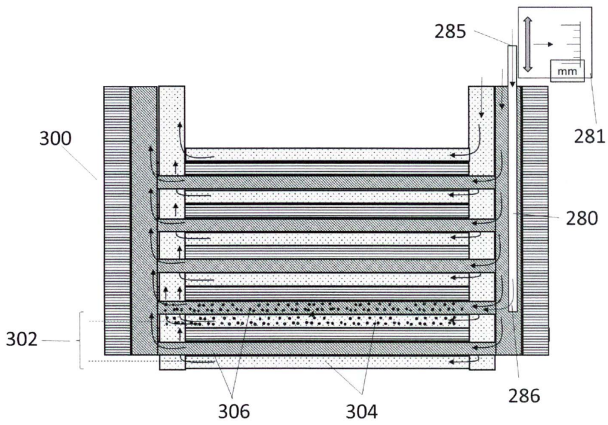

(51) **G01N 3/00** (2006.01)

(13) **A1**

(21) **P 21 00265**

(22) 2021.07.14.

(71) Magyar Földgáztároló Zrt., 1138 Budapest, Váci út 144-150. (HU)

(72) Lovas László, 2132 Göd, Virágos utca 3. (HU)

(54) **Próbatest nagynyomású korrozív és/vagy robbanásveszélyes gáz vizsgálati közegben történő anyagvizsgálathoz, valamint elrendezés és eljárás ilyen próbatest vizsgálatára**

(74) SBGK Szabadalmi Ügyvivői Iroda, 1062 Budapest, Andrássy út 113. (HU)

(57)

A találmány tárgya próbatest nagynyomású vizsgálati közegben történő anyagvizsgálathoz, valamint elrendezés és eljárás ilyen próbatest vizsgálatára, amely speciális anyagtechnológiai vizsgálatok lefolytatására alkalmas.
A próbatest (1) jellemzője, hogy egy hosszanti üreget (2) foglal magában, amely hosszanti üreg (2) egyik vége közelében vizsgálati közeg belépő nyílással (3) rendelkezik.
Az elrendezésre jellemző, hogy a próbatest (1) vizsgálati közeg belépő nyílása (3) egy vizsgálati közeg forráshoz (9) csatlakozik.
Az eljárásra jellemző, hogy az anyagvizsgálatot egy, a találmány szerinti próbatesten (1) végezzük el, ahol a vizsgálati közeget a próbatest (1) belsejében kialakított hosszanti üregbe (2) vezetjük.
A találmány révén az anyag magas hőmérsékletű és/vagy magas nyomású agresszív, korrozív közeggel való érintkezése jól modellezhető és mérhető azok károsító hatása.

1. ábra

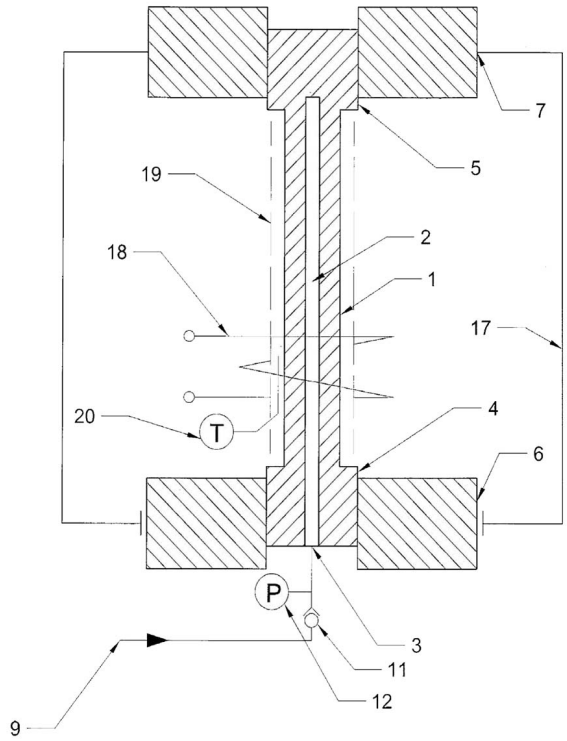

(51) G01N 25/28 (2006.01)

(13) A1

(21) P 21 00276

(22) 2021.07.21.

(71) Dunaújvárosi Egyetem, 2400 Dunaújváros, Táncsics M. u. 1/a (HU)

(72) Dr. Kiss Endre 50%, 2400 Dunaújváros, Frangepán u. 98. (HU)
Dr. Horváth Miklós 45%, 2400 Dunaújváros, Szilvás u. 15/3. (HU)
Kovács-Bokor Éva 5%, 2400 Dunaújváros, Rákóczi F. u. 80. (HU)

(54) Berendezés 20g anyag fűtőértékének és égéshőjének mérésére

(74) Pap Béla, 1021 Budapest, Budakeszi út 55/D (HU)

(57)
A találmány jellemzői az alábbiakban foglalhatók össze:
Egy berendezés szigetelő borítással (1) ellátott lemezvázból (2), belső részből (3), oxigénbevezetőből (4), villamos csatlakozókból (5), a hozzájuk kapcsolt rácsszerkezetből (10), gázkivezetőből (6), továbbá a lemezváz (2) és a belső rész (3) közötti teret kitöltő vízből (7), keverőből (8), hőmérőből (9), szigetelő kupakból (11) van összerendezve. E berendezéshez szén-dioxid-koncentráció-mérőből, szén-monoxid-koncentráció-mérőből, kén-dioxid-koncentráció-mérőből, pH-mérőből, vízmennyiség-mérőből, áramlásmérőből álló mérőeszközcsoport van csatlakoztatva.

2. ábra

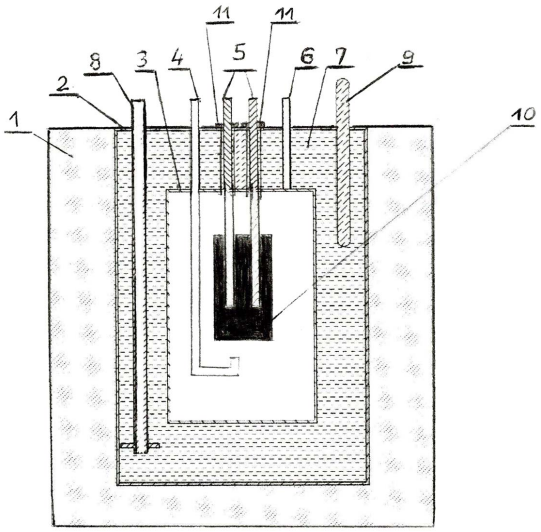

(51) **G01N 33/574** (2006.01)
A61K 31/506 (2006.01)
(13) **A1**
(21) **P 21 00248**
(22) 2021.06.29.
(71) Semmelweis Egyetem, 1085 Budapest, Üllői út 26. (HU)
(72) Dr. Mócsai Attila, 1022 Budapest, Lévay utca 5/a (HU)
Dr. Némethné Dr. Futosi Krisztina, 1075 Budapest, Madách Imre út 1. (HU)
(54) **Eljárás gyógyszerjelölt tirozin-kináz gátlószerek in vivo hatásának gyors vizsgálatára**
(74) Erkel András, 1162 Budapest, Fahéj utca 46. (HU)
(57)
A gyulladásgátló és egyes hematológiai daganatok elleni vegyületek fejlesztésének egyik fontos iránya a fehérvérsejtek tirozin-kinázainak gátlása. Találmányunk gyógyszerjelölt tirozin-kináz gátlószerek in vivo hatásának gyors vizsgálati eljárására vonatkozik. Az eljárás lényege, a tirozin-kináz gátló vegyületek hatékonyságának in vivo tesztelése a kísérleti állatok vérmintáiban jelenlévő fehérvérsejt-populációk tirozin-foszforilációs szintjének kvantitatív meghatározásával már ismert immunfluoreszcencián alapuló áramlási citométeres mérés segítségével.
A kísérleti állatoktól egyszeri gátlószeres kezelést követően pár órán belül vért veszünk és intracelluláris áramlási citometria módszerével megvizsgáljuk a vérmintában jelenlévő fehérvérsejtek tirozin-foszforilációjának mértékét. A módszer lehetővé teszi a kísérleti állatok feláldozása nélkül, egy adott állatban a fehérvérsejtek többszöri egymás utáni és az egyes fehérvérsejt-populációkra lebontott vizsgálatát. Az egyszeri adagolásból kinyert nagy mennyiségű információ által kis gátlószer-mennyiségekkel is hatékonyan vizsgálható a fehérvérsejtek tirozin-kináz-gátlószereinek a hatása.
Eljárásunkkal lehetőség nyílik a gyógyszerfejlesztés nagyon korai fázisában a gyógyszerkandidáns molekulák egyes farmakokinetikai és farmakodinámiai tulajdonságainak (biohasznosulásának, hatékonyságának és dózis-hatás összefüggésének) releváns és gyors in vivo tesztelésére.

1. ábra

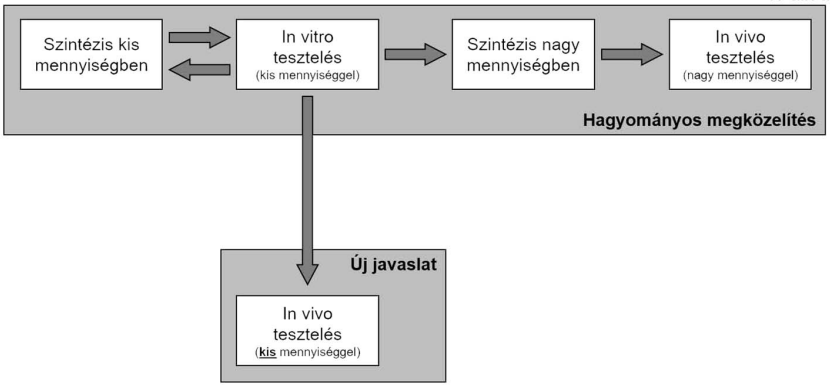

(51) G01P 3/68 (2006.01)

(13) A1

(21) P 21 00249

(22) 2021.06.29.

(71) Budapesti Műszaki és Gazdaságtudományi Egyetem 91%, 1111 Budapest, Műegyetem rakpart 3. (HU)
Támogatott Kutatócsoportok Irodája 9%, 1052 Budapest, Piarista u. 4. (HU)

(72) dr. Stépán Gábor 16.67%, 1124 Budapest, Korompai u. 21-23D (HU)
dr. Takács Dénes 16.67%, 2100 Gödöllő, Erdőszél u. 37. (HU)
Wohlfart Richárd 33.32%, 1116 Budapest, Fegyvernek u. 56. 1. kapu (HU)
dr. Magyar Bálint 16.67%, 2093 Budajenő, Szőlőhegyi út 27. (HU)
dr. Miklós Ákos 16.67%, 9400 Sopron, Malomházi utca 2. (HU)

(54) Optikai kapu, valamint eljárás gömbszerű lövedék sebesség vektorának meghatározására

(74) Kacsukpatent Kft., 1139 Budapest, Üteg utca 11/a (HU)

(57)

A találmány tárgya optikai kapu (100) gömbszerű lövedék (10) sebesség vektorának (V) meghatározására, melynek lényege, hogy egymás mellett sorban elrendezett fényérzékelő szenzorok (22) által meghatározott szenzor sort (20), valamint a szenzorok (22) felé világító, egymás mellett sorban elrendezett pontszerű fényforrások (32) által meghatározott, a szenzor sorral (20) szemközt elrendezett világító sort (30) tartalmaz. A világító sor (30) és szenzor sor (20) közös síkban helyezkedik el, a világító sor (30) és a szenzor sor (20) között optikai diffúzor lemez (40) van elrendezve, a fényérzékelő szenzorok (22) a diffúzor lemezen (40) a szenzor sorral (20) párhuzamos érzékelési sávot (42) határoznak meg, és amely optikai kapu (100) a pontszerű fényforrások (32) meghatározott időpillanatokban történő egymást követő nagyfrekvenciás felvillantására alkalmas módon konfigurált elektronikus vezérlő egységet (36), valamint a fényérzékelő szenzorok (22) által létrehozott jelek feldolgozására alkalmas elektronikus mérő egységet (26) tartalmaz. A mérő egység (26) a szenzor sor (20) szenzorai (22) által létrehozott adatok alapján az érzékelési sáv (42) menti fényességeloszlás és összfényesség meghatározására alkalmas módon van konfigurálva.
A találmány tárgya még eljárások gömbszerű lövedék (10) sebesség vektorának (V) meghatározására.

1. ábra

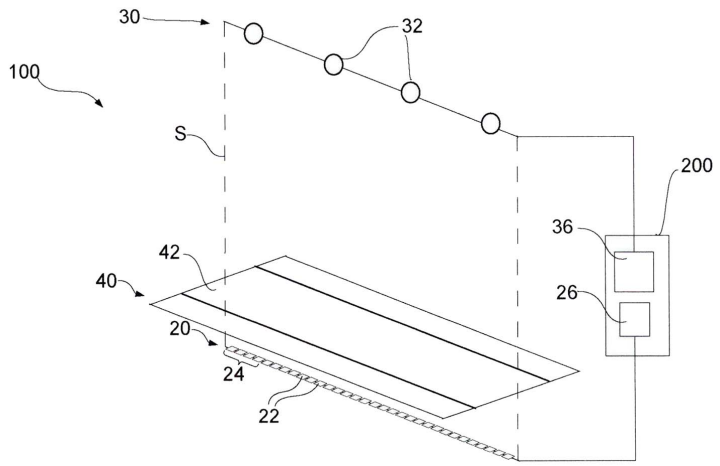

(51) **G01V 5/04** (2006.01)
G01N 23/02 (2006.01)
G01N 23/095 (2018.01)
G01V 5/00 (2006.01)
G01V 5/12 (2006.01)

(13) **A1**

(21) **P 21 00251**

(22) 2021.06.30.

(71) Miskolci Egyetem, 3515 Miskolc-Egyetemváros, Pf. 1 (HU)

(72) dr. Dobos Endre, , (HU)
dr. Vass Péter Tamás, , (HU)
dr. Turai Endre, , (HU)
Kovács Károly Zoltán, , (HU)
Abordán Armand, , (HU)

(54) **Eljárás a művelt réteg alatt képződő tömörödött talajréteg (eketalp) kimutatására a természetes gamma sugárzás detektálásával**

(74) SBGK Szabadalmi Ügyvivői Iroda, 1062 Budapest, Andrássy út 113. (HU)

(57)
A találmány tárgya eljárás a művelt réteg alatt képződő tömörödött talajréteg (eketalp) kimutatására a természetes gamma sugárzás detektálásával, melynek során mélyítünk a talajba egy legalább 1 méter széles és 1 méter mély (H) függőleges síkú talajszelvényt, a talajszelvény középpontjában kijelölünk egy függőleges mérési profilt a 0,1-0,8 méter mérési tartományban és a mérési profilon konstans mintavételi közökkel (DH) kijelöljük a mérési pontokat. A felszín közeléből (H = 0,1 m) indulva megmérjük minden észlelési pontban, konstans mérési idővel a totális gamma ablakban (GIT) és a kálium ablakban (GIK) mérhető gamma sugárzás értékeit. A mérési eredményeket a GIT értékek maximumára normáljuk és a normált különbségi görbét (DGI (H) [%]) használjuk fel az eketalp kijelöléséhez, úgy, hogy ábrázoljuk a GIK, a GIT és a DGI százalékos értékekeit a mélység (H) függvényében, majd kijelöljük a GIK(H) [%] és DGI(H) [%] görbék alapján az eketalp mélységintervallumát azokon a helyeken, ahol DGI értékek kisebbek a DIK értékeknél (DGI (H) [%] < GIK (H) [%]).

(51) **G06F 3/00** (2006.01)
A61B 5/00 (2006.01)
G06F 3/01 (2006.01)

(13) **A1**

(21) **P 21 00271**

(22) 2021.07.15.

(71) Pázmány Péter Katolikus Egyetem, 1088 Budapest, Szentkirályi utca 28-30. (HU)

(72) Dr. Márton Gergely 80%, 1016 Budapest, Mészáros utca 60C (HU)
Eftimiu Nikomidisz Jorgosz 5%, 1163 Budapest, Ballada u. 34 (HU)
dr. Rokai János 5%, 1113 Budapest, Laufenauer utca 10/1 (HU)
Rácz Melinda 5%, 2400 Dunaújváros, Petőfi Sándor u. 2344/4 hrsz. (HU)
Szűcs Péter 5%, 2072 Zsámbék, Honvéd utca 20 (HU)

(54) Fej- vagy nyakizom-aktivitással kalibrációs üzemmódba váltható tekintetirányt meghatározó eszköz és a vezérlését biztosító eljárás

(74) Dr. Márton Gergely, 1016 Budapest, Mészáros u. 60/c (HU)

(57)
A találmány a tekintetirányt meghatározó eszközök továbbfejlesztését valósítja meg. A korábbi kalibrációs eljárással rendelkező tekintetirányt meghatározó, jellemzően fejen viselhető eszközök kalibrációs eljárásának indítása nem vagy csak nehezen megoldható négy végtagot érintő mozgássérüléssel rendelkező felhasználók számára. A találmányhoz fűződő megoldás lehetővé teszi, hogy a felhasználók csupán a fej- vagy nyakizmaikat használva, egyszerűen és gyorsan tudják a kalibrációs eljárást elindítani anélkül, hogy az eszköz kamerájának látóterébe vizuális jelzést legyen szükséges elhelyezni.

1. ábra

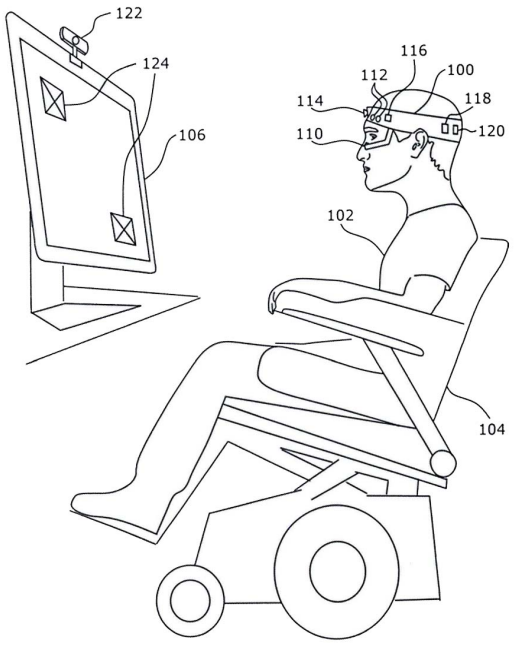

---

(51) G06F 13/00 (2006.01)
G01R 31/00 (2006.01)

(13) A1

(21) P 21 00221

(22) 2021.06.08.

(71) NBTeam Kft. , 1137 Budapest, Pozsonyi út 33. A. lház. 1. em. 1. (HU)

(72) Orbán János, 2144 Kerepes, Wéber Ede u. 34. (HU)

(54) Digitális időbélyegző - logikai analizátor

(57)
A találmány tárgyát képező eszköz egy sokcsatornás, nagysebességű időmérő kártyáikon alapuló mérő és minősítő berendezés, amely alkalmas nagyszámú, párhuzamos digitális jelek tranzienseinek, szinkronban történő időbélyeggel való ellátására, valamint ezen a mérési elven eszközök, berendezések állapotának követésére. Az alkalmazott újszerű, speciális méréstechnikai eljárásnak köszönhetően a rendszer időfelbontó képessége kisebb

mint 1 ns. A találmány tárgyát képező eszköz és eljárás a digitális méréstechnika területéhez tartozik.
A rendszer a 400 MHz frekvenciájú, tehát 2,5 nsec periódusidejű - órajel négyfázisú bontásával 0,625 nsec (<1 nsec; nanoszekundum alatti) elemi mérési időintervallumokkal dolgozik az 1. ábrán látható kapcsolás szerint; ez adja a rendszer időfelbontó képességét. A 4 db négybites finomszámláló (2, 3, 4, 5) tehát $4*2^4 = 64$ elemi időegységig ~40 nsec-ig tud mérni. Az ennél hosszabb jelenségek időtartartamának meghatározására szolgálnak a nyolcbites durvaszámlálók (8, 9, 10), amelyek segítségével már 2^{24}x40 nsec ~0,7sec hosszúságú időtartamok is megmérhetők.

1. ábra

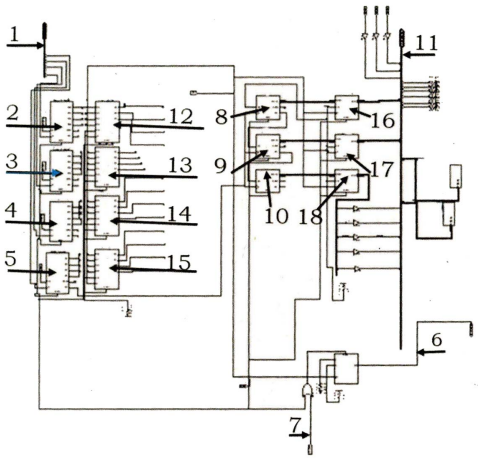

(51) **G07D 13/00** (2006.01)
B25J 9/00 (2006.01)
B65G 47/04 (2006.01)
B65G 47/91 (2006.01)
B65H 5/02 (2006.01)
B65H 5/08 (2006.01)
G01G 3/10 (2006.01)
G01G 3/12 (2006.01)

(13) **A1**

(21) **P 21 00274**

(22) 2021.07.16.

(71) Schumicky Pál, 2071 Páty, Dobogó u. 10. (HU)

(72) Schumicky Pál, 2071 Páty, Dobogó u. 10. (HU)

(54) **Robotkarra szerelhető megfogófej, valamint készpénz csomagoló automata, amely ilyen megfogófejet tartalmaz**

(74) Dwornik Marek, 1139 Budapest, Üteg u. 11/a (HU)

(57)

A találmány tárgya robotkarra szerelhető pneumatikus megfogófej (10) készpénz egységcsomagok mozgatására. A megfogófej (10) vázat (12), a vázra (12) szerelt több vákuumos tapadókorongot (16), valamint a megfogófej (10) robotkarhoz történő rögzítésére szolgáló tartókonzolt (30) tartalmaz. A tartókonzol (30) egy vagy több súlymérő egységen (40) keresztül a vázhoz (12) van rögzítve, az egy vagy több súlymérő egység (40) a vázat (12) a tartókonzollal (30) összekötő, a váz (12) és a tartókonzol (30) relatív elmozdulásának hatására deformálódó rugalmas elemet (42), valamint a rugalmas elemhez (42) rögzített és a rugalmas elemmel (42) együtt deformálódó egy vagy több nyúlásmérő szenzort tartalmaz.

1. ábra

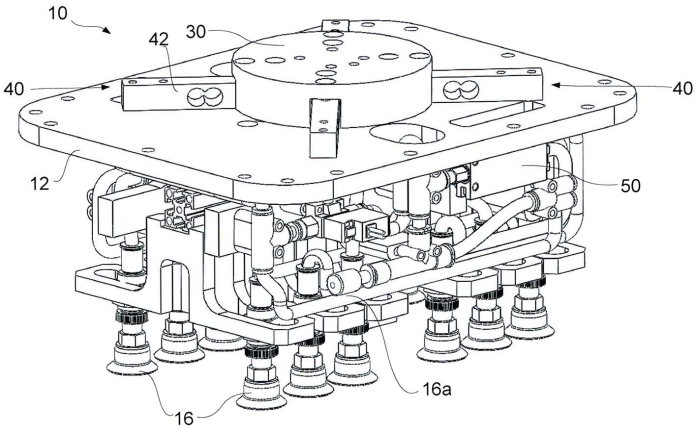

H. SZEKCIÓ - VILLAMOSSÁG, ELEKTROMOSSÁG

(51) **H01M 4/505** (2010.01)
H01M 4/525 (2010.01)
H01M 4/62 (2006.01)
H01M 10/0525 (2010.01)

(13) **A1**

(21) **P 22 00275**

(22) 2021.12.30.

(71) Guangdong Brunp Recycling Technology Co., Ltd., 528137 Leping Town, Sanshui District, Foshan, Guangdong, No. 6 Zhixin Avenue (CN)
Hunan Brunp Recycling Technology Co., Ltd., 410600 Jinzhou New District, Changsha, Hunan, No. 018 Jinsha East Road (CN)
Hunan Brunp Vehicles Recycling Co., Ltd., 410600 Jinzhou New District, Changsha, Hunan, No. 018 Jinsha East Road (CN)

(72) Huang Dong, 528137 Leping Town, Sanshui District, Foshan, Guangdong, No. 6 Zhixin Avenue (CN)
Li Changdong, 528137 Leping Town, Sanshui District, Foshan, Guangdong, No. 6 Zhixin Avenue (CN)
Wang Qian, 528137 Leping Town, Sanshui District, Foshan, Guangdong, No. 6 Zhixin Avenue (CN)
Liu Jingjing, 528137 Leping Town, Sanshui District, Foshan, Guangdong, No. 6 Zhixin Avenue (CN)
Ruan Dingshan, 528137 Leping Town, Sanshui District, Foshan, Guangdong, No. 6 Zhixin Avenue (CN)

(54) **Kobaltmentes nikkel-mangán katódanyag, annak előállítási eljárása és felhasználása**

(30) 202110335607.5 2021.03.29. CN

(86) CN21142817

(87) 22206071

(74) SWORKS Nemzetközi Szabadalmi Ügyvivői Iroda Kft., 1134 Budapest, Tüzér u. 8. 4/24. (HU)

(57)
A találmány az akkumulátoranyagok műszaki területéhez tartozik, és egy kobaltmentes rétegelt nikkel-mangán katódanyagra, és annak előállítási eljárására és felhasználására vonatkozik. Kobaltmentes rétegelt nikkel-mangán katódanyag, amelynek kémiai képlete $Li_aNi_xMn_yMe_zO_2@M_b$, és Me legalább egy a Zr, Al, W, Sr, Ti, és Mg csoportból kiválasztott anyag;
M legalább az Al_2O_3, CeO_2, TiO_2, Yb_2O_3, Nb_2O_5, La_2O_3, WO_3, titán-szol, alumínium-szol, titánalumínium-szol, alumínium-izopropoxid, butiltitanát, alumínium-dihidrogén-foszfát vagy lítium-volframát csoportból kiválasztott anyag. A jelen találmány a fémoxid bevonatot követő magas hőmérsékletű kalcinálással ér el vékony bevonatot, amely előnyös az anyagnak a töltési-kisütési ciklusok során az anyagszerkezet és a belső feszültségváltozás okozta mikrorepedések továbbterjedésének megakadályozására.

3. ábra

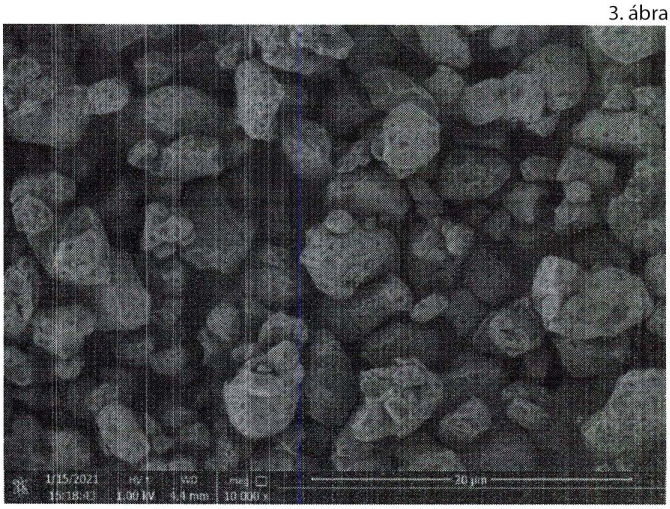

(51) **H01M 10/00** (2006.01)
B09B 3/00 (2006.01)

(13) **A1**

(21) **P 22 00281**

(22) 2021.12.30.

(71) Guangdong Brunp Recycling Technology Co., Ltd., 528137 Leping Town, Sanshui District, Foshan, Guangdong, No. 6 Zhixin Avenue (CN)
Hunan Brunp Recycling Technology Co., Ltd., 410600 Jinzhou New District, Changsha, Hunan, No. 018 Jinsha East Road (CN)
Hunan Brunp Vehicles Recycling Co., Ltd., 410600 Jinzhou New District, Changsha, Hunan, No. 018 Jinsha East Road (CN)

(72) Xie Yinghao, 528137 Leping Town, Sanshui District, Foshan, Guangdong, No. 6 Zhixin Avenue (CN)
Yu Haijun, 528137 Leping Town, Sanshui District, Foshan, Guangdong, No. 6 Zhixin Avenue (CN)
Li Changdong, 528137 Leping Town, Sanshui District, Foshan, Guandong, No. 6 Zhixin Avenue (CN)
Liu Shumin, 528137 Leping Town, Sanshui District, Foshan, Guangdong, No. 6 Zhixin Avenue (CN)

(54) **Lítiumion-akkumulátor hulladék anódrészének biztonságos kinyerési eljárása, és annak felhasználása**

(30) 202110295469.2 2021.03.19. CN

(86) CN21142799

(87) 22193783

(74) SWORKS Nemzetközi Szabadalmi Ügyvivői Iroda Kft., 1134 Budapest, Tüzér u. 8. 4/24. (HU)

(57)

A találmány az akkumulátorok újrahasznosításának műszaki területéhez tartozik, és a lítiumion-akkumulátorok hulladék anódrészeinek biztonságos kinyerési eljárását és annak felhasználását ismerteti. A eljárás a következő lépésekből áll: a hulladék anódrész összezúzása és szitálása egy „A” anódpor és zúzott alumínium salak előállítása céljából; a zúzott alumínium salak és egy savas oldat összekeverése, ultrahangos keverése, majd nedves szitálása az alumínium salak és az akkumulátorpor kinyerése érdekében; a kapott alumínium salak mosása először vízzel, majd robbanásgátló anyaggal, centrifugálása robbanásgátló alumínium salak előállítása érdekében, majd a robbanásgátló alumínium salak tömörítése és préselése egy alumínium salaktömbbé; az alumínium salaktömb két végének csatlakoztatása külön-külön egy egyenáramú elektróda pozitív és negatív lemezéhez; áram felhasználása az alumínium salaktömb megolvasztására, hűtés biztonságos alumínium salaktömb előállítása céljából. A jelen találmányban az alumínium salak előállítási folyamat során képződött maradék sav reakcióba lép a telített kalcium-hidroxid-oldattal, és semlegesítésre kerül a telített kalcium-hidroxid-oldattal történő mosás során, így elkerülhetővé válik az alumínium salak és a maradék sav közötti reakció, megakadályozható a hidrogén felszabadulása és a hőtermelődés, ami biztosítja a biztonságos tárolást.

(51) **H01M 10/052** (2010.01)
H01M 4/36 (2006.01)
H01M 4/48 (2006.01)
H01M 4/485 (2010.01)
H01M 10/0525 (2010.01)
H01M 10/0562 (2010.01)
(13) **A1**
(21) **P 22 00261**
(22) 2021.12.29.

(71) Guangdong Brunp Recycling Technology Co., Ltd., 528137 Leping Town, Sanshui District, Foshan, Guangdong, No. 6 Zhixin Avenue (CN)
Hunan Brunp Recycling Technology Co., Ltd., 410600 Jinzhou New District, Changsha, Hunan, No. 018, Jinsha East Road (CN)
Hunan Brunp Vehicles Recycling Co., Ltd., 410600 Jinzhou New District, Changsha, Hunan, No. 018 Jinsha East Road (CN)

(72) Li Bin, 528137 Leping Town, Sanshui District, Foshan, Guangdong, No. 6 Zhixin Avenue (CN)
Li Changdong, 528137 Leping Town, Sanshui District, Foshan, Guandong, No. 6 Zhixin Avenue (CN)
Tang Shenghe, 528137 Leping Town, Sanshui District, Foshan, Guangdong, No. 6 Zhixin Avenue (CN)
Liu Weijian, 528137 Leping Town, Sanshui District, Foshan, Guangdong, No. 6 Zhixin Avenue (CN)
Ruan Dingshan, 528137 Leping Town, Sanshui District, Foshan, Guangdong, No. 6 Zhixin Avenue (CN)
Xu Zhenpeng, 528137 Leping Town, Sanshui District, Foshan, Guangdong, No. 6 Zhixin Avenue (CN)
Wu Xingyu, 528137 Leping Town, Sanshui District, Foshan, Guangdong, No. 6 Zhixin Avenue (CN)

(54) **Szilárdtest elektrolittal bevont lítium-átmenetifém-oxid anyag és annak előállítási eljárásra**

(30) 202110345374.7 2021.03.31. CN
(86) CN21142288
(87) 22206067

(74) SWORKS Nemzetközi Szabadalmi Ügyvivői Iroda Kft., 1134 Budapest, Tüzér u. 8. 4/24. (HU)

(57)

A találmány a lítiumion-akkumulátorok anyagainak műszaki területéhez tartozik, és a $(1-x)Li_{1+a}(Ni_{(1-m-n)}Co_n Mn_m)_{1-b}M_bO_2 \cdot xLi_cAl_dTi_eM'_fM''_g(PO_4)_3$ kémiai képletű, szilárdtest elektrolittal bevont lítium-átmenetifém-oxid anyagot és annak előállítási eljárását tartalmazza. A jelen találmány szilárdtest elektrolittal bevont lítium-átmenetifém-oxid anyaga kisebb ellenállású, valamint kiváló ciklusteljesítményt és biztonságosságot nyújt nagyfeszültségen, különösen 4,62 V vagy akár 4,65 V feletti töltőfeszültség esetén. A lítium-átmenetifém-oxid létrehozható az első kalcinálással, a szilárdtest elektrolittal bevont lítium-átmenetifém-oxid anyag végtermék pedig létrehozható második kalcinálással.

2. ábra

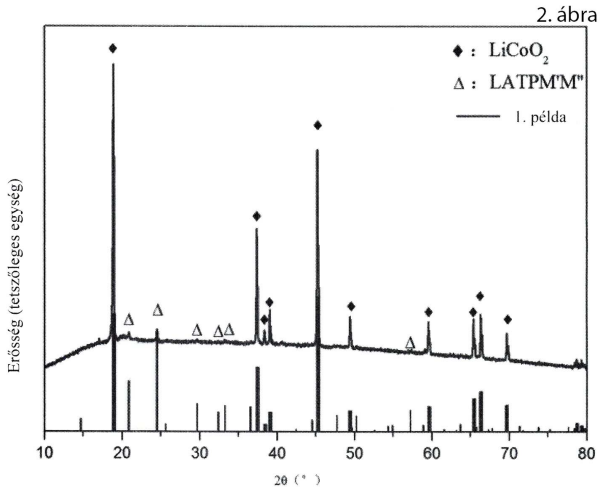

(51) **H02J 1/00** (2006.01)
H01G 2/00 (2006.01)
H02J 15/00 (2006.01)
(13) **A1**
(21) **P 21 00273**
(22) 2021.07.16.
(71) Tóth József, 2097 Pilisborosjenő, Szent István u. 10. (HU)
(72) Tóth József, 2097 Pilisborosjenő, Szent István u. 10. (HU)

(54) **Nagyfeszültségű elektrosztatikus energiatároló egység**

(57)

A jelen találmány tárgya nagyon magas egyenfeszültséggel működő, nagy térfogati töltéssűrűséget létrehozó, adott zárt térben csak egynemű térbeli töltéseket felhalmozó, extra nagy belső átlagos villamos térerősséget elérő, extra nagy belső térbeli villamos energiasűrűséget előállító és kiemelkedően magas villamos tárolókapacitást megvalósító elektrosztatikus elven működő villamos energiatároló egység, amely tartalmaz legalább egy nagy átütési szilárdsággal jellemzett anyagból készült, belső (5') és külső (5") felületeket tartalmazó fallal (5) rendelkező, villamosan szigetelő tartályt (1), ahol a szigetelő tartályban (1) elektrosztatikus úton tölthető, villamos töltéstároló tulajdonságú elektrosztatikus anyag (2) van elrendezve. Az elektrosztatikus anyag (2) vagy csak pozitív, vagy csak negatív, kizárólag egynemű tértöltések tárolására alkalmas.
Az elektrosztatikus anyag (2) szilárd vagy folyékony halmazállapotú anyag, amely a szilárd vagy folyékony állapotú szigetelőanyag vagy szilárd vagy folyékony állapotú bizonyos mértékben vezető anyag mátrixban eloszlatott kisméretű, villamosan vezető vagy szigetelő szemcsék keverékeként vagy kompozitjaként van kialakítva, vagy olyan folyékony vagy gáz halmazállapotú anyag, amelyben térerősség hatására pozitív vagy negatív ionok keletkeznek. A nagyfeszültségű energiatároló egység a villamos energiatárolási feladat megvalósításához legalább egy tartályt (1), továbbá például transzformátort (12) és egyenirányító egységeket (11) tartalmazó feszültség átalakító egységet (8), és elektronforrást (9) tartalmaz. A találmány szerinti megoldással azonos előjelű villamos töltések nagy térfogati töltéssűrűséggel történő tárolása útján egy vagy több szigetelőanyagból készült tartály belsejében igen magas töltéskoncentrációt tudunk létrehozni.
A találmány szerinti energiatároló egység előnyösen olyan elektromos rendszerekben vagy berendezésekben alkalmazható, amelyek feladata általánosságban nagymennyiségű villamos energia tárolása. Ezekben a rendszerekben a találmány szerinti eszköz képezi konkrétan azt az egységet, amely a villamos energia nagymennyiségű tárolását megvalósítja. A találmány fő alkalmazási területét a járműipar és az energiaipar jelenti. A találmány szerinti villamos energiatároló egység alkalmas minden olyan közúti, vasúti, vízi és légi jármű villamos energiával történő ellátására, amelyekben elektromos meghajtást kívánnak alkalmazni. Az energiaiparban a megoldás felhasználható kiépített elektromos hálózattal nem rendelkező fogyasztók villamosenergia-ellátására, az elektromos hálózat terhelésében jelentkező fluktuációk kiegyenlítésére, alacsony energiafelhasználás jellemezte időszakokban a termelt energia tárolására, vagy olyan egyéb szakterületeken, ahol stabil, szünetmentes áramellátás biztosítására, vagy fizikailag mozgatható elektromos energiaforrás biztosítására van igény.

1. ábra

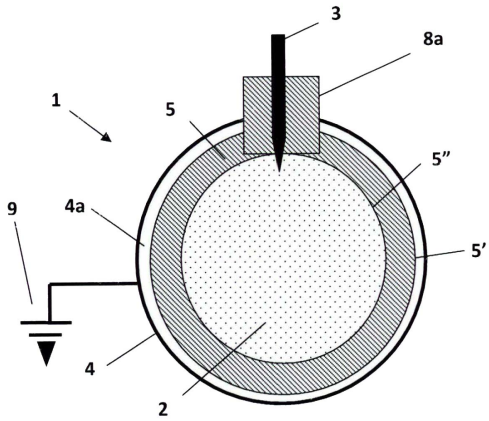

9. ábra

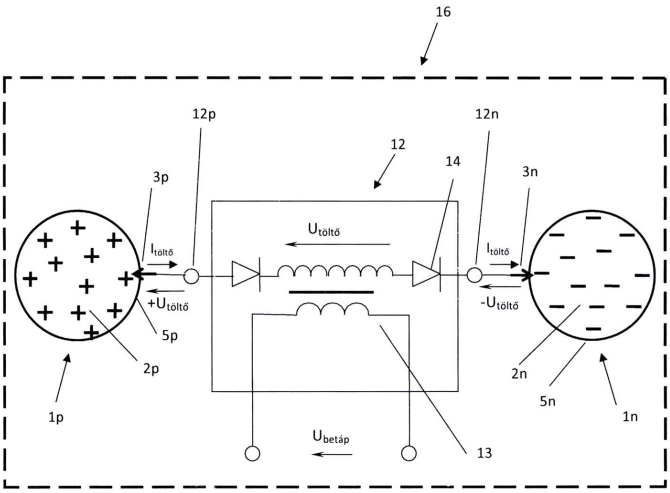

(51) H02K 99/00 (2014.01)
H02K 1/00 (2006.01)
H02K 16/00 (2006.01)
H02K 53/00 (2006.01)
(13) A1
(21) P 21 00267
(22) 2021.07.14.
(71) Figler Csaba, 7145 Sárpilis, Kossuth L. u. 9. (HU)
(72) Figler Csaba, 7145 Sárpilis, Kossuth L. u. 9. (HU)
(54) Nyugvó mágneses indukciós gép - és működésének legegyszerűbb elve
(57)
A nyugvó mágneses indukciós gép váltakozó áramot termel olyan módon, hogy indítását követően, midőn az üzemelési állapotát eléri, nem igényel külső energia bevitelt.
Működéséhez szükséges energiát a mágneses erőterében tárolt mágneses energia szolgáltatja.

1. ábra

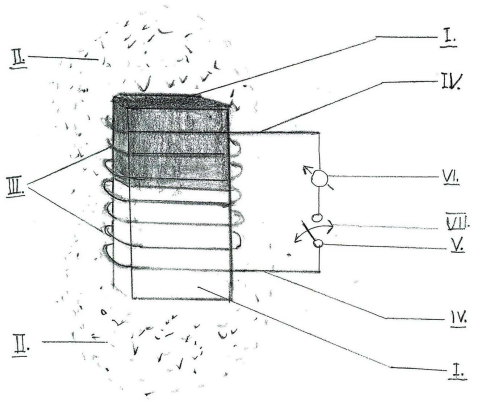

(51) H03K 17/567 (2006.01)
H03K 3/021 (2006.01)
(13) A1
(21) P 21 00277
(22) 2021.07.22.
(71) Mátyás József, 6521 Vaskút, Bokodi utca 5. (HU)
(72) Mátyás József, 6521 Vaskút, Bokodi utca 5. (HU)
(54) IGBTs egyenáramú szaggató kapcsolási elrendezés kapcsolóüzemű tápegység, egyenáramú motor, ívhegesztő vezérlésére
(57)
Találmány szerinti IGBTs egyenáramú szaggató kapcsolási elrendezés lényege a mai korszerű elektronikai alkatrészekből Berendezés Orientált Áramkörből felépített áramkör (CMOS IC, bipoláris tranzisztor, feszültségszabályozó IC, nyitott kollektoros kapcsoló, IGBTs.) tartalmaz lineáris fűrészfeszültség generátort (A) astabil multivibrátorral, áramgenerátorral, - impulzus - szélesség modulátort (B) feszültségszabályzóval, kapcsoló fokozatot (E) IGBTs, kimenettel, komparátor fokozatot (H) túláram védelemre, kikapcsoló fokozatot (F) hőmérséklet és zárlat védelemre, polaritás védő és stabilizátort (G) tápfeszültség védelemre, így megvalósítja a kapcsolóüzemű tápegységet 0-90% -impulzus- szélesség kitöltési tényezővel, -impulzus- üzemi ívhegesztőt, egyenáramú motor teljesítményének szabályozását 0-100% impulzus kitöltési tényezővel ez utóbbi a hajtómotorok fékhatásban a vezérlő jelek hatására az induktív áram visszatáplálását az akkumulátorba vagy a hálózatba.

1. ábra

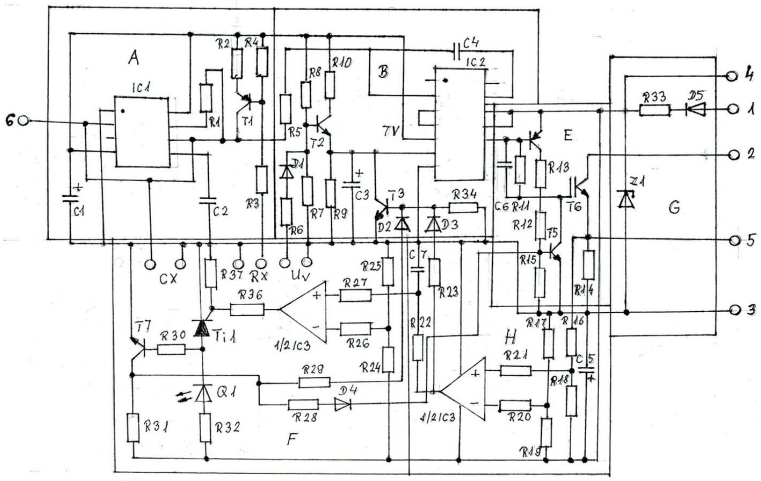

(51) **H04Q 9/02** (2006.01)
H04B 17/00 (2006.01)
H04L 12/28 (2006.01)
H04L 43/12 (2022.01)
H04W 12/06 (2009.01)
(13) **A1**
(21) **P 21 00266**
(22) 2021.07.14.
(71) Széchenyi István Egyetem, 9026 Győr, Egyetem tér 1. (HU)
(72) Drotár István 60%, 2890 Tata, Kazincbarcikai utca 21/1 (HU)
Takács Olivér 25%, 9700 Szombathely, Thököly Imre u. 31. IV/10 (HU)
Lukács Balázs 15%, 9023 Győr, Fehérvári út 72/A (HU)
(54) **Eljárás vezeték nélküli helyi hálózat sávfoglaltságának menedzselésére**
(74) DANUBIA Szabadalmi és Jogi Iroda Kft., 1051 Budapest, Bajcsy-Zsilinszky út 16. (HU)
(57)
Eljárás vezeték nélküli helyi hálózat, WLAN, sávfoglaltságának menedzselésére, amelynek során IEEE 802.11 ajánlás szerinti WLAN technológiát használó felhasználói eszközök és hozzáférési pontok által küldött, üzeneteket, kereteket és a kommunikáció által létrejövő rádiófrekvenciás spektrumképeket magukban foglaló adatokat kizárólag figyelő, azaz monitoring módban gyűjtünk, és ezzel azonosítjuk az eszközöket (S1, S2), a sávnak megfelelő csatornán tartózkodó eszközök száma, valamint a sávnak megfelelő csatornán áthaladó adatkeretek száma és azok nagysága alapján vizsgáljuk a sávtelítettséget (S3), vizsgáljuk, hogy a sávnak megfelelő WLAN csatorna telített-e vagy sem (S4), ha nem telített, újra kezdjük az eszközök azonosítását (S1, S2), ha pedig telített, megvizsgáljuk, hogy van-e kevésbé terhelt WLAN csatorna (S5). Ha nincs kevésbé terhelt WLAN csatorna, újra kezdjük az eszközök azonosítását (S1, S2), ha pedig van kevésbé terhelt WLAN csatorna, a hozzáférési pontot WLAN csatornaváltásra utasítjuk (S6), azt követően a hozzáférési pont Beacon kereteit vizsgálva ellenőrizzük, hogy a hozzáférési pont az utasításnak megfelelően váltott-e WLAN csatornát (S7). Igenlő esetben a felhasználói eszköz listát ellenőrizve (S8) a hozzáférési pontok által folytatott kommunikáció vizsgálatával (S9) ellenőrizzük, hogy a felhasználói eszközök is követték-e a WLAN csatornát váltott hozzáférési pontot (S10), és ha azt állapítjuk meg, hogy a hozzáférési pontok által folytatott kommunikációban zavar lépett fel, listázzuk a lecsatlakozott felhasználói eszközöket, és a listát eltároljuk (S11), majd visszatérünk a WLAN csatorna telítettségének vizsgálatára (S4), és az eljárást attól kezdve ismételjük, és ha azt állapítjuk meg, hogy a hozzáférési pontok által folytatott kommunikáció zavartalan, visszatérünk művelet elejére és újból kezdjük az eljárást.

1. ábra

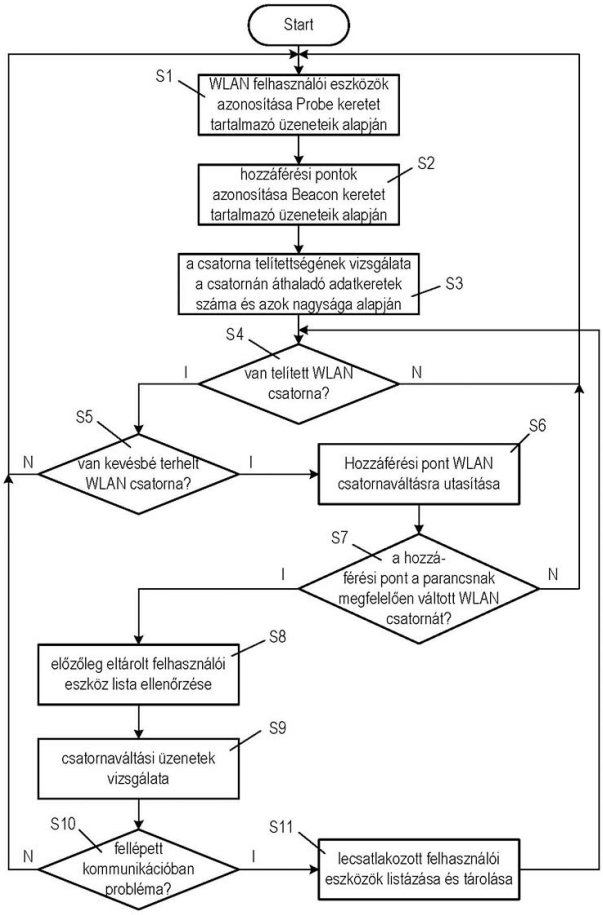

A rovat 28 darab közlést tartalmaz.

Megadott szabadalmak

A. SZEKCIÓ - KÖZSZÜKSÉGLETI CIKKEK

(51) A47B 27/16 (2006.01)
A47B 9/00 (2006.01)
(13) B1
(11) 231.339 2022.11.07.
(21) P 19 00293
(22) 2019.08.15.
(40) 2021.03.01
(73) dr. Koch Anna Mária, 1112 Budapest, Ördögorom lejtő 9/b. (HU)
(72) dr. Koch Anna Mária, 1112 Budapest, Ördögorom lejtő 9/b. (HU)
(54) Mozgató rendszer, valamint ilyen mozgató rendszert tartalmazó multifunkciós asztal
(74) Dwornik Marek egyéni szabadalmi ügyvivő, 1555 Budapest, Pf.64 (HU)
KACSUKPATENT Európai Szabadalmi és Védjegy Iroda Kft., 1139 Budapest, Üteg utca 11/a. (HU)

---

(51) A61N 1/36 (2006.01)
A61N 1/05 (2006.01)
(13) B1
(11) 231.345 2022.11.17.
(21) P 20 00233
(22) 2020.07.16.
(40) 2021.03.01
(73) Triax International Kft., 2089 Telki, Áfonya köz 9. (HU)
(72) Bolyky János Antal, 2089 Telki, Áfonya köz 9. (HU)
(54) Horkolás- és légzéskimaradás-gátló készülék
(74) Kormos Ágnes, 1132 Budapest, Váci út 66. (HU)

---

(51) A62D 1/00 (2006.01)
C08G 18/00 (2006.01)
C08K 3/04 (2006.01)
C08K 3/32 (2006.01)
C08K 5/3492 (2006.01)
(13) B1
(11) 231.340 2022.11.08.
(21) P 18 00116
(22) 2018.04.06.
(40) 2019.10.28
(73) PEMÜ Műanyagipari Zrt., 2083 Solymár, Terstyánszky u. 89. (HU)
(72) Hollósi Ernő 60%, 2084 Pilisszentiván, Szüret u. 5. (HU)
Nagy Szabolcs 40%, 1142 Budapest, Csáktornya u. 13. 8. em. 50. (HU)
(54) Eljárás poliuretán termékeknél alkalmazható környezetbarát háromkomponensű égésgátolt rendszer előállítására
(74) DANUBIA Szabadalmi és Jogi Iroda Kft., 1051 Budapest, Bajcsy-Zsilinszky út 16. (HU)

B. SZEKCIÓ - IPARI MŰVELETEK ÁLTALÁBAN ÉS SZÁLLÍTÁS

(51) B22D 17/12 (2006.01)
B22D 17/00 (2006.01)
B22D 17/26 (2006.01)
C22C 9/00 (2006.01)
C22C 21/00 (2006.01)
(13) B1
(11) 231.347 2022.11.22.
(21) P 19 00456
(22) 2019.12.30.
(40) 2021.07.28
(73) Selmeczi Imre, 2000 Szentendre, Várkonyi Zoltán u. 6. (HU)
(72) Selmeczi Imre, 2000 Szentendre, Várkonyi Zoltán u. 6. (HU)
(54) Berendezés nyomásos öntésre
(74) Dr. Markó József, 1027 Budapest, Csalogány u. 43/A (HU)

---

(51) B25J 9/00 (2006.01)
B25J 9/10 (2006.01)
B25J 17/02 (2006.01)
(13) B1
(11) 231.346 2022.11.22.
(21) P 20 00124
(22) 2020.04.06.
(40) 2021.10.28
(73) Óbudai Egyetem, 1034 Budapest, Bécsi út 96/B. (HU)
(72) dr. Somló János, 1144 Budapest, Gvadányi utca 5. (HU)
(54) Átkonfigurálható tartószerkezet háromszögrobothoz, valamint átkonfigurálható háromszögrobot
(74) SBGK Szabadalmi Ügyvivői Iroda, 1062 Budapest, Andrássy út 113. (HU)

---

(51) B62K 9/00 (2006.01)
B62B 7/12 (2006.01)
(13) B1
(11) 231.338 2022.11.07.
(21) P 20 00127
(22) 2020.04.08.
(40) 2021.10.28
(73) Lakos Dániel, 1026 Budapest, Pasaréti út 34. (HU)
(72) Lakos Dániel, 1026 Budapest, Pasaréti út 34. (HU)
(54) Gyermek sporteszközként és babakocsiként is használható átalakítható eszköz
(74) SBGK Szabadalmi Ügyvivői Iroda, 1062 Budapest, Andrássy út 113. (HU)

---

(51) B63B 35/42 (2006.01)
B63B 35/34 (2006.01)
B63B 35/38 (2006.01)
(13) B1
(11) 231.351 2022.12.02.
(21) P 20 00389
(22) 2020.11.23.

(40) 2021.07.28
(73) Amitis Mérnöki Vállalkozó Kft., 1027 Budapest, Horvát utca 2-12. 6. emelet 76. (HU)
(72) Kardos Gábor, 2049 Diósd, Diófasor 72. (HU)
Körmendi Szilvia, 2314 Halásztelek, Hold utca 16/1. (HU)
(54) Pontonmodul úszóműhöz, úszómű, valamint eljárás pontonmodulnak úszóműből történő eltávolítására és úszóműhöz való csatlakoztatására
(74) Gödölle, Kékes, Mészáros & Szabó Szabadalmi és Védjegy Iroda, 1024 Budapest, Keleti Károly utca 13/b (HU)

---

(51) B65D 81/24 (2006.01)
B29C 49/00 (2006.01)
(13) B1
(11) 231.348 2022.11.22.
(21) P 20 00017
(22) 2020.01.15.
(40) 2020.11.30
(73) Pelcz Antal, 2040 Budaörs, Seregély u. 3. (HU)
(72) Pelcz Antal, 2040 Budaörs, Seregély u. 3. (HU)
(54) Eljárás műanyag felületű, csíra- és oxigénmentes csomagolóanyag előállítására, aszeptikus csomagolási eljárás csíra- és oxigénmentes felületű csomagolóanyagokkal
(74) INNOPLEX Iparjogvédelmi Kft., 1036 Budapest, Bécsi út 85. fszt. 5. (HU)

C. SZEKCIÓ - VEGYÉSZET ÉS KOHÁSZAT

(51) C07D307/935 (2006.01)
(13) B1
(11) 231.350 2022.11.30.
(21) P 19 00434
(22) 2019.12.18.
(40) 2021.06.28
(73) Chinoin Gyógyszer és Vegyészeti Termékek Gyára Zrt., 1045 Budapest, Tó u. 1-5. (HU)
(72) Lászlófi István 30%, 2146 Mogyoród, Lotz Károly u. 14. (HU)
Takács László 4%, 1211 Budapest, Ady Endre u. 12. II/8. (HU)
Dr. Kardos Zsuzsanna 29%, 1132 Budapest, Visegrádi u. 80/B. (HU)
Dr. Sántáné Csutor Andrea 2%, 1107 Budapest, Szárnyas u. 22/C (HU)
Hortobágyi Irén 29%, 1048 Budapest, Külső Szilágyi út 114. 6/16. (HU)
Kertész Máriusz 2%, 1203 Budapest, Közműhelytelep u. 28/B. I. em. 1. (HU)
Meleg Ildikó 2%, 1045 Budapest, Nyár u. 97. 1. em. 3. (HU)
Póti Judit 2%, 2230 Gyömrő, Kóczán út 10/B/1. (HU)
(54) Eljárás királis prosztaglandin-enol intermedier előállítására, és az eljárásban hasznos köztitermék vegyületek
(74) Danubia Szabadalmi és Jogi Iroda Kft., 1051 Budapest, Bajcsy-Zsilinszky út 16. (HU)

---

(51) C07D401/12 (2006.01)
A61K 31/454 (2006.01)
A61P 25/00 (2006.01)
(13) B1
(11) 231.335 2022.10.18.
(21) P 19 00193

(22) 2019.05.31.
(40) 2020.12.28
(73) Richter Gedeon Nyrt., 1103 Budapest, Gyömrői út 19-21. (HU)
(72) Meiszterics Anikó dr. 40%, 1138 Budapest, Úszódaru utca 12. (HU)
Sebők Ferenc Endre 20%, 2217 Gomba, Arató házaspár utca 24. (HU)
Demeter Ádám dr. 40%, 1163 Budapest, Ladháza utca 13. (HU)
(54) Szelektív hisztamin H3 receptor antagonista savaddíciós sók és eljárás előállításukra

---

(51) C07D491/107 (2006.01)
A61K 31/438 (2006.01)
A61P 25/00 (2006.01)
C07D491/20 (2006.01)
(13) B1
(11) 231.333 2022.10.18.
(21) P 18 00248
(22) 2018.07.13.
(40) 2020.01.28
(73) Richter Gedeon Nyrt., 1103 Budapest, Gyömrői út 19-21. (HU)
(72) dr. Éles János 30%, 1121 Budapest, Ördögszikla u. 2. (HU)
Dudásné Molnár Katalin 20%, 8002 Veszprém, Sólyi u. 18. (HU)
dr. Ledneczki István 10%, 7025 Bölcske, Baracsi u. 14. (HU)
dr. Tapolcsányi Pál 10%, 1046 Budapest, Lahner György u. 2/B (HU)
dr. Horváth Anita 10%, 8800 Nagykanizsa, Törökvári út 120. (HU)
dr. Némethy Zsolt 10%, 2131 Göd, Ibolya u. 3. (HU)
dr. Lévay György István 10%, 2092 Budakeszi, Gábor Áron u. 10. (HU)
(54) Spirokromán származékok

---

(51) C10J 3/54 (2006.01)
C10J 3/46 (2006.01)
C10J 3/72 (2006.01)
C10K 1/02 (2006.01)
C10K 1/32 (2006.01)
(13) B1
(11) 231.341 2022.11.08.
(21) P 19 00100
(22) 2019.03.29.
(40) 2020.10.28
(73) MOL Magyar Olaj- és Gázipari Nyilvánosan Működő Részvénytársaság, 1117 Budapest, Október huszonharmadika u. 18. (HU)
(72) Kurkela Esa Albert 40%, F-02210 Espoo, Meteorinkatu 4D. 70. (FI)
Matti Nieminen 30%, F02940 Espoo, Tammihaantie 15-17. A1 (FI)
Benkő Norbert 5%, 2112 Veresegyház, Zsellérföldi út 12. (HU)
dr. Leveles László 10%, 2440 Százhalombatta, Ponty utca 6. (HU)
Jelinek István 10%, 1141 Budapest, Jerney utca 28. (HU)
Auer Róbert 5%, 2890 Tata, Aradi Vértanúk útja 12. (HU)
(54) Eljárás hidrogénben gazdag gázkeverék előállítására
(74) DANUBIA Szabadalmi és Jogi Iroda Kft, 1051 Budapest, Bajcsy-Zsilinszky út 16. (HU)

E. SZEKCIÓ - HELYHEZ KÖTÖTT LÉTESÍTMÉNYEK

(51) E01C 9/08 (2006.01)
E01B 21/00 (2006.01)
(13) B1
(11) 231.342 2022.11.09.
(21) P 19 00377
(22) 2019.11.12.
(40) 2021.06.28
(73) Hatvani Jenő, 6800 Hódmezővásárhely, Márton u. 4/a. (HU)
Hatvani Márk, 6721 Szeged, Kálvin tér 3-4. C. 3. em. 6. (HU)
(72) Hatvani Jenő, 6800 Hódmezővásárhely, Márton u. 4/a. (HU)
Hatvani Márk, 6721 Szeged, Kálvin tér 3-4. C. 3. em. 6. (HU)
(54) Eljárás átjáró létesítésére vasúti vagy villamos vasúti pálya és útpálya szintbeni kereszteződésében, valamint fedő-védőelem az eljárás foganatosítására
(74) Advopatent Szabadalmi és Védjegy Iroda, 1011 Budapest, Fő u. 19. (HU)

---

(51) E02D 27/12 (2006.01)
E02D 5/40 (2006.01)
E02D 5/48 (2006.01)
E02D 27/52 (2006.01)
(13) B1
(11) 231.343 2022.11.08.
(21) P 20 00244
(22) 2020.07.27.
(40) 2022.01.28
(73) A-HÍD ÉPÍTŐ Zrt., 1138 Budapest, Karikás Frigyes u. 20. (HU)
(72) Feczkó Róbert, 2000 Szentendre, Csóka u. 6. (HU)
Magyar János, 2013 Pomáz, Lázár Vilmos u. 24. (HU)
Orosz Károly, 2051 Biatorbágy, József Attila u. 72. (HU)
Sal László, 1083 Budapest, Práter u. 6-8. B. lépcsőház 2/1. (HU)
(54) Javított tulajdonságú cölöpsablon víz alatti alaptest készítésének megkönnyítésére és javított tulajdonságú szerkezeti cölöp víz alatti alaptesthez
(74) PATINORG KFT., 1132 Budapest, Victor Hugo u. 6-8. (HU)

G. SZEKCIÓ - FIZIKA

(51) G01N 3/52 (2006.01)
E02D 1/00 (2006.01)
(13) B1
(11) 231.344 2022.11.11.
(21) P 20 00170
(22) 2020.05.27.
(40) 2021.11.29
(73) Subert András, 2030 Érd, Rizling u. 26. (HU)
(72) Subert András, 2030 Érd, Rizling u. 26. (HU)
Subert István, 2030 Érd, Rizling u. 26. (HU)
(54) Javított tulajdonságú terhelőtárcsa ejtősúlyos mérőkészülékekhez

(74) Patinorg Kft., 1132 Budapest, Victor Hugo u. 6-8. (HU)

(51) G01T 1/17 (2006.01)
G01T 1/20 (2006.01)
(13) B1
(11) 231.352 2022.12.02.
(21) P 17 00022
(22) 2015.06.23.
(40) 2017.05.29
(73) Siemens Medical Solutions USA, Inc., 19355-1406 Malvern, 51 Valley Stream Parkway (US)
(72) Caruba, James Frank, IL 60103 Bartlett, 225 Buckingham Drive (US)
Malmin, Ronald E., 60618 Chicago, 3852 N. Monticello (US)
(54) Eljárás holtidő meghatározásához gamma kameránál és rendszer az eljárás megvalósításához
(30) 62/015,567 2014.06.23 US
62/130,677 2015.03.10 US
(86) IB1554677
(87) 15198207
(74) SBGK Szabadalmi Ügyvivői Iroda, 1062 Budapest, Andrássy út 113. (HU)

A rovat 16 darab közlést tartalmaz.

Megtekinthetővé vált szabadalmi leírások

(11) 231.038
(54) Eljárás nitráló eljárásból kapott nitrált aromás vegyületek tisztítására

(11) 231.308
(54) Eljárás tejben lévő fő fehérjefrakciók elválasztására HPLC segítségével

(11) 231.309
(54) Nanostrukturált Indomethacint, gyógyszerészetileg elfogadott sóit és kokristályait tartalmazó készítmény és eljárás előállításukra

(11) 231.310
(54) Tenzidek harmadlagos olajkitermelési eljáráshoz

(11) 231.313
(54) Inhomogén anyagokból készített próbatestek szilárdsági tulajdonságának minősítése a töréshez tartozó forgatónyomaték mérésével

(11) 231.314
(54) Csigolyaközi implantátum

(11) 231.315
(54) Élettani kutatásokon és méréseken alapuló új ínyformázó gyógyulási rendszer, valamint ínyformázási eljárás

(11) 231.316
(54) Vezérelt hőtároló egység

(11) 231.317
(54) Hőszigetelő üvegpanel

(11) 231.318
(54) Hőszigetelő üvegpanel

(11) 231.319
(54) Előregyártott építőelem együttes parkolóházak létrehozására

(11) 231.322
(54) Eljárás hármas tagolású monoblokk fogászati implantátum előállítására

(11) 231.323
(54) Optikai berendezés versenyhelyzetek dinamikus rekonstruálására vagy szimulációjára

(11) 231.324
(54) Programozható hangszerbeállító és jelfeldolgozó rendszer húros hangszerekhez, valamint eljárás a rendszer programozására és üzemeltetésére

(11) 231.325

(54) Ultrahangfelvételen látszólagos nyúlás meghatározására szolgáló eljárás és ultrahang berendezés

---

(11) 231.326
(54) Hajtóerő átviteli mechanizmus

---

(11) 231.327
(54) Többemissziós energiák egyfotonos emissziós komputertomográfiában

---

(11) 231.328
(54) Lélegeztető rendszer

---

(11) 231.329
(54) Eljárás, adatfeldolgozó rendszer, számítógépes programtermék és számítógéppel olvasható tárolóegység neurokognitív zavar automatizált felismerésére

---

A rovat 19 darab közlést tartalmaz.

Szabadalmi oltalom megszűnése és újra érvénybe helyezése

Ideiglenes szabadalmi oltalom megszűnése díjfizetés hiányában

(21) P 20 00135
(54) Állítható túlemeléssel rendelkező vasúti pálya

A rovat 1 darab közlést tartalmaz.

Ideiglenes szabadalmi oltalom megszűnése lemondás vagy lemondottnak tekintés miatt

(21) P 19 00215
(54) Kis-közepes radioaktivitású szilárd hulladékok kezelése

(21) P 19 00224
(54) Szalmapaplan termékcsalád építőipari felhasználásra 100%-ban természetes anyagok felhasználásával, valamint eljárás ennek megvalósítására

(21) P 20 00063
(54) Eljárás perdületes láng alakjának meghatározására zárt tűztérben

(21) P 20 00066
(54) Randomizált szekvenciájú gRNS könyvtár

(21) P 20 00079
(54) Belsőégésű motor csökkentett nyomású közösnyomócsöves közvetlen befecskendezésű üzemanyag ellátó rendszerrel és eljárás annak működtetésére

(21) P 20 00081
(54) Szikkasztóberendezés

(21) P 20 00121
(54) Fizikális lázcsillapító készülék

(21) P 20 00298
(54) Vírusfertőzés, előnyösen SARS-COV-2 és IBV koronavírusok fertőzésének visszaszorítására alkalmazható táplálék-kiegészítő vagy gyógyászati vagy gyógyszerkészítmény és formulálásuk

(21) P 20 00336
(54) Játékkészlet vakok számára táblás játékokhoz

(21) P 20 00337
(54) Természetes anyagú szívószál és eljárás annak előállítására

(21) P 20 00350
(54) Környezetbarát tisztító eszköz

(21) P 20 00359
(54) Elrendezés antigravitációs látványt keltő hálózati vízvételi rendszer kialakítására és eljárás ennek üzemeltetésére

(21) P 20 00376
(54) Eljárás és rendszer italok, különösen ásványvizek előállítására és forgalmazására, valamint elosztóegység ilyen eljáráshoz és rendszerhez

(21) P 20 00408
(54) Fagyvédelmi gép, főleg szabadföldi kertészeti ültetvények fagykárának kiküszöbölésére

(21) P 21 00364
(54) Ultrakönnyű moduláris reaktorok űrbeli elektrokémiai folyamatokhoz

A rovat 15 darab közlést tartalmaz.

Végleges szabadalmi oltalom megszűnése díjfizetés hiányában

(11) 225.934
(21) P 04 00747
(54) Nagynyomású, több rétegben erősítőbetéteket tartalmazó tömlő

(11) 227.905
(21) P 05 00731
(54) Állítómű váltóhoz, valamint berendezés és rendszer csúcssínek végállásának folyamatos ellenőrzésére

(11) 230.283
(21) P 13 00530
(54) Kúptárcsás pelletáló

(11) 230.324
(21) P 13 00529
(54) Csőkamrás kazán

(11) 230.327
(21) P 12 00221
(54) Eljárás és berendezés inhomogén összetételű pépek termikus, aprító-porlasztással történő szárítására, lepárlására

(11) 230.446
(21) P 10 00207
(54) Gázfogyasztást csökkentő szerkezet, egyedi gázfűtő készülékekhez, elsősorban gázkonvektorokhoz és gázkandallókhoz

(11) 230.565
(21) P 14 00217
(54) Indítószerkezet belső égésű motorhoz

(11) 230.592
(21) P 09 00214
(54) Áramlásőr

(11) 230.627
(21) P 09 00213
(54) Áramlásőr

(11) 230.673
(21) P 15 00171
(54) Fűnyírókerék

(11) 231.004
(21) P 16 00274
(54) Csípőprotézis

(11) 231.005
(21) P 16 00241
(54) Léptető szerkezet humanic robothoz

(11) 231.022
(21) P 18 00293
(54) Mobil légtisztító készülék, fluid rendszerű adszorber és regenerálható adszorbens felhasználásával

(11) 231.133
(21) P 16 00286
(54) Fungicid hatású készítmény és alkalmazása

(11) 231.207
(21) P 16 00283
(54) Allil-izotiocianátot tartalmazó illóolaj előállítása

A rovat 15 darab közlést tartalmaz.

Szabadalmi oltalom újra érvénybe helyezése

(11) 229.826
(21) P 11 00156
(54) Hőenergetikai rendszer épületek vagy épületrészek belső terének fűtéséhez és/vagy hőegyensúlyának fenntartásához

(11) 230.694
(21) P 12 00220
(54) Fogászati implantátum

(11) 231.147
(21) P 14 00262
(54) Többrétegű fóliahulladékok újrahasznosításával készült egyenletes összetételű polimer agglomerátum, eljárás ezek előállítására, valamint az ebből előállított termékek

(11) 231.241
(21) P 20 00174
(54) Állati eredetű - és növényi eredetű kivonatokat tartalmazó gyógyhatású készítmény és ennek alkalmazása

A rovat 4 darab közlést tartalmaz.

Vegyes szabadalmi közlemények

Jogutódlás

(11) 230.886
(21) P 16 00294
(73) Kocska Gábor 1/2, Ózd (HU)
Dr. Kocska Máté 1/2, Ózd (HU)

(21) P 21 00423
(71) PMT Szerszámgép Kereskedelmi és Szervíz Zártkörűen Működő Részvénytársaság., Csongrád (HU)
(74) Kiss János József, 1051 Budapest, Arany János utca 15. / postázási cím: 1372 Budapest, Pf. 484. (HU)

A rovat 2 darab közlést tartalmaz.

Képviseleti megbízás

(21) P 08 00302
(73) Energotest Diagnosztikai és Automatizálási Kft., Dunaharaszti (HU)
(74) Dr. Vitéz Bátor egyéni ügyvéd, 1114 Budapest, Fadrusz utca 2. (HU)

(21) P 11 00690
(73) Energotest Diagnosztikai és Automatizálási Kft., Dunaharaszti (HU)
(74) Dr. Vitéz Bátor egyéni ügyvéd, 1114 Budapest, Fadrusz utca 2. (HU)

(21) P 20 00443
(71) UVATERV Út, Vasúttervező Zrt., Budapest (HU)
(74) ADVOPATENT Szabadalmi és Védjegy Iroda, 1011 Budapest, Fő utca 19. (HU)

(21) P 21 00038
(71) Richter Gedeon Nyrt. 58%, Budapest (HU)
ImmunoGenes Kft. 17%, Budakeszi (HU)
Pécsi Tudományegyetem 15%, Pécs (HU)
Eötvös Loránd Tudományegyetem 10%, Budapest (HU)
(74) Richter Gedeon Nyrt., 1103 Budapest, Gyömrői út 19-21. (HU)

(21) P 21 00128
(71) Hágen Erika Zsuzsánna, Budapest (HU)
Richter Csaba, Budapest (HU)
(74) KACSUKPATENT Európai Szabadalmi és Védjegy Iroda Kft., 1139 Budapest, Üteg u. 11/a. (HU)

A rovat 5 darab közlést tartalmaz.

Képviselet megszűnése

(21) P 08 00302
(73) Energotest Diagnosztikai és Automatizálási Kft., Dunaharaszti (HU)
(74) dr. Vitéz Bátor, dr. Vitéz Bátor Ügyvédi Iroda, 1114 Budapest, Fadrusz u. 2. IV/5. (HU)

---

(21) P 11 00690
(73) Energotest Diagnosztikai és Automatizálási Kft., Dunaharaszti (HU)
(74) Dr. Vitéz Bátor Ügyvédi Iroda, 1114 Budapest, Fadrusz u. 2. IV. em. 5. (HU)

---

(21) P 20 00443
(71) UVATERV Út, Vasúttervező Zrt., Budapest (HU)
(74) Szilágyi Ildikó, 1111 Budapest, Bertalan Lajos u. 20. Fsz. 3/A. (HU)

---

(21) P 21 00128
(71) Hágen Erika Zsuzsánna, Budapest (HU)
Richter Csaba, Budapest (HU)
(74) Dwornik Marek, 1139 Budapest, Üteg u. 11/a (HU)

A rovat 4 darab közlést tartalmaz.

Hatósági tájékoztatás hatálytalanítása

(21) P 21 00228
(54) Tampon, betét, illetve pelenka fertőzés megelőzésére, kezelésére és/vagy utókezelésére
(71) Ratkó Tünde, 2000 Szentendre, Barackos út 84. (HU)

A rovat 1 darab közlést tartalmaz.

EURÓPAI SZABADALMI KÖZLEMÉNYEK

Európai szabadalmi bejelentések igénypontjai fordítás-kijavításának közzététele

(21) E 18 177217

(96) EP 20180177217 2018.06.12.

(97) EP 3549842 A1 2019.10.09.

(71) Thales Management & Services Deutschland GmbH, 71254 Ditzingen, (DE)

(72) SCHÄFER, Michael, 70806 Kornwestheim, (DE)
TIPLÉ, Abhay, 70188 Stuttgart, (DE)

(74) SBGK Szabadalmi Ügyvivői Iroda, 1062 Budapest, (HU)

(54) Vasúti forgalomirányító rendszer és eljárás egy vágányút- és vonatbefolyásoló rendszer állapotjelzésének biztonságos megjelenítésére

(51) B61L 19/06 (2006.01)
B61L 21/06 (2006.01)
B61L 25/06 (2006.01)
B61L 27/00 (2006.01)

(13) T3

(30) 102018205235 2018.04.06 DE
18166202 2018.04.06 EP

A rovat 1 darab közlést tartalmaz.

Európai szabadalmak szövege fordításának benyújtása

(11) E059966
(21) E 18 799727
(96) EP 20180799727 2018.11.06.
(97) EP 3706546 A1 2019.05.16.
EP 3706546 B1 2022.08.17.
(73) B. Strautmann & Söhne GmbH u. Co. KG, 49196 Bad Laer (DE)
(72) Oelgeschläger, Oliver
(74) SBGK Szabadalmi Ügyvivői Iroda, 1062 Budapest, (HU)
(54) Fémdetektorral ellátott pick-up
(51) A01D 75/18 (2006.01)
A01D 89/00 (2006.01)
(13) T2
(30) 102017126413 2017.11.10. DE

---

(11) E059993
(21) E 20 175661
(96) EP 20200175661 2020.05.20.
(97) EP 3741203 A1 2020.11.25.
EP 3741203 B1 2022.08.03.
(73) Lemmen, Jacobus Alexander Jozef, 5928 LW Venlo (NL)
Van Doremaele, Marcus Gerardus Maria, 5334 LB Velddriel (NL)
(72) Lemmen, Jacobus Alexander Jozef
Van Doremaele, Marcus Gerardus Maria
(74) SBGK Szabadalmi Ügyvivői Iroda, 1062 Budapest, (HU)
(54) Gombatermesztő berendezés
(51) A01G 18/62 (2018.01)
A01G 18/64 (2018.01)
A01G 18/70 (2018.01)
(13) T2
(30) 2023168 2019.05.20. NL
2024382 2019.12.04. NL

---

(11) E060097
(21) E 18 708834
(96) EP 20180708834 2018.02.21.
(97) EP 3585154 A1 2018.08.30.
EP 3585154 B1 2022.08.03.
(73) Zoetis Services LLC, Parsippany, NJ 07054 (US)
(72) SUH, William Dongwook
(74) Danubia Szabadalmi és Jogi Iroda Kft., 1051 Budapest, (HU)
(54) Egymásba fonódó tagokkal rendelkező tojásmegfogó eszköz, valamint ahhoz kapcsolódó rendszerek és eljárások
(51) A01K 43/04 (2006.01)
A01K 41/00 (2006.01)
A01K 43/00 (2006.01)
A01K 45/00 (2006.01)

(13) T2
(30) 201762461855 P 2017.02.22. US

---

(11) E059831
(21) E 17 804837
(96) EP 20170804837 2017.11.16.
(97) EP 3544416 A1 2018.05.31.
EP 3544416 B1 2022.07.13.
(73) BASF Agro Trademarks GmbH, 67056 Ludwigshafen am Rhein (DE)
(72) WAHABZADA, Mirwaes
PETERS, Ole
MAYER, Walter
GRIMMIG, Bernhard
(74) SBGK Szabadalmi Ügyvivői Iroda, 1062 Budapest, (HU)
(54) Folyadékok alkalmazása
(51) A01M 7/00 (2006.01)
(13) T2
(30) 16200158 2016.11.23. EP

---

(11) E060153
(21) E 19 165176
(96) EP 20190165176 2019.03.26.
(97) EP 3714688 A1 2020.09.30.
EP 3714688 B1 2022.08.03.
(73) BASF Agro Trademarks GmbH, 67063 Ludwigshafen am Rhein (DE)
(72) JANSSEN, Ole
KIEPE, Bjoern
WAHABZADA, Mirwaes
A feltalálók nevük feltüntetésének mellőzését kérték
(74) SBGK Szabadalmi Ügyvivői Iroda, 1062 Budapest, (HU)
(54) Kameraalapú kártevőírtó permetező
(51) A01M 7/00 (2006.01)
(13) T2

---

(11) E059968
(21) E 20 737099
(96) EP 20200737099 2020.06.25.
(97) EP 3784036 A1 2020.12.30.
EP 3784036 B1 2022.07.20.
(73) Rutronik Elektronische Bauelemente GmbH, 75228 Ispringen (DE)
(72) MANGLER, Andreas
(74) Danubia Szabadalmi és Jogi Iroda Kft., 1051 Budapest, (HU)
(54) Eljárás ízeltlábúak befolyásolására
(51) A01M 29/28 (2011.01)
G06F 30/00 (2020.01)
G16B 40/00 (2019.01)
(13) T2
(30) 102019117088 2019.06.25. DE
102019121833 2019.08.13. DE

---

(11) E060027
(21) E 17 829007
(96) EP 20170829007 2017.11.24.
(97) EP 3544420 A1 2018.05.31.
EP 3544420 B1 2022.06.22.
(73) Sigmadrugs Kutató Korlátolt Felelősségü Társaság, 1012 Budapest (HU)
(72) FEKETE, Andrea
VANNAY, Ádám
HOSSZÚ, Ádám
(74) Danubia Szabadalmi és Jogi Iroda Kft., 1051 Budapest, (HU)
(54) Készítmények alkalmazása szerv/szövet prezervációjára
(51) A01N 1/02 (2006.01)
(13) T2
(30) 1600639 2016.11.24. HU

---

(11) E059927
(21) E 15 876237
(96) EP 20150876237 2015.12.30.
(97) EP 3240416 A1 2016.07.07.
EP 3240416 B1 2022.07.27.
(73) Corteva Agriscience LLC, Indianapolis, IN 46268 (US)
(72) HOPKINS, Derek J.
CATHIE, Cheryl Ann
MATHIESON, Todd
FOSTER, Neil
(74) Danubia Szabadalmi és Jogi Iroda Kft., 1051 Budapest, (HU)
(54) Gombaölő készítmények
(51) A01N 43/40 (2006.01)
A01N 25/02 (2006.01)
A01P 3/00 (2006.01)
(13) T2
(30) 201462098224 P 2014.12.30. US
201462098199 P 2014.12.30. US
201462098202 P 2014.12.30. US

---

(11) E060055
(21) E 15 876236
(96) EP 20150876236 2015.12.30.
(97) EP 3240415 A1 2016.07.07.
EP 3240415 B1 2022.07.20.
(73) Corteva Agriscience LLC, Indianapolis, IN 46268 (US)
(72) HOPKINS, Derek J.
CATHIE, Cheryl Ann
MATHIESON, Todd
FOSTER, Neil
(74) Danubia Szabadalmi és Jogi Iroda Kft., 1051 Budapest, (HU)
(54) Gombaölő készítmények
(51) A01N 43/40 (2006.01)

A01N 25/02 (2006.01)
A01P 3/00 (2006.01)
(13) T2
(30) 201462098202 P 2014.12.30. US
201462098199 P 2014.12.30. US
201462098224 P 2014.12.30. US

---

(11) E060018
(21) E 14 701403
(96) EP 20140701403 2014.01.27.
(97) EP 3082445 A1 2015.06.25.
EP 3082445 B1 2022.07.27.
(73) Spécialités Pet Food, 56250 Elven (FR)
(72) AUBRIL, Delphine
CALLEJON, Laurence
(74) Danubia Szabadalmi és Jogi Iroda Kft., 1051 Budapest, (HU)
(54) Ízletességet fokozó anyagok állateledelhez, eljárás előállításukra és alkalmazásuk
(51) A23K 50/40 (2016.01)
A23K 20/174 (2016.01)
A23K 40/30 (2016.01)
(13) T2
(30) 13306761 2013.12.18. EP

---

(11) E059984
(21) E 09 842782
(96) EP 20090842782 2009.04.03.
(97) EP 2413971 A1 2010.10.07.
EP 2413971 B1 2022.08.10.
(73) Winnington AB, 523 74 Hökerum (SE)
(72) BJÖRKHOLM, Lars
HÜBINETTE, Fredrik
(74) Ivánka Gábor László, 1122 Budapest, (HU)
(54) Növényi rosttermék és eljárás annak előállítására
(51) A24B 15/16 (2006.01)
A23L 33/22 (2016.01)
A61K 9/00 (2006.01)
A61K 47/36 (2006.01)
A61P 25/26 (2006.01)
A61P 25/34 (2006.01)
(13) T2

---

(11) E060002
(21) E 20 214228
(96) EP 20200214228 2020.12.15.
(97) EP 3837999 A1 2021.06.23.
EP 3837999 B1 2022.07.27.
(73) Shaheen Innovations Holding Limited, Abu Dhabi (AE)
(72) LAHOUD, Imad
ALSHAIBA SALEH GHANNAM ALMAZROUEI, Mohammed

BHATTI, Sajid
MACHOVEC, Jeff
LAMOUREUX, Clement
(74) SBGK Szabadalmi Ügyvivői Iroda, 1062 Budapest, (HU)
(54) Pára inhalációs eszközök
(51) A24B 15/167 (2020.01)
A24F 40/05 (2020.01)
A24F 40/10 (2020.01)
A61M 11/00 (2006.01)
A61M 15/00 (2006.01)
B05B 17/00 (2006.01)
B05B 17/06 (2006.01)
(13) T2
(30) 20168245 2020.04.06. EP
20168231 2020.04.06. EP
20168938 2020.04.09. EP
PCT/IB2019/060808 2019.12.15. WO
PCT/IB2019/060810 2019.12.15. WO
PCT/IB2019/060811 2019.12.15. WO
PCT/IB2019/060812 2019.12.15. WO

---

(11) E060037
(21) E 18 708076
(96) EP 20180708076 2018.02.22.
(97) EP 3589142 A1 2018.09.07.
EP 3589142 B1 2022.09.14.
(73) Philip Morris Products S.A., 2000 Neuchatel (CH)
(72) ZAPPOLI, Stefano
(74) SBGK Szabadalmi Ügyvivői Iroda, 1062 Budapest, (HU)
(54) Berendezés és eljárás burkolóanyag kezelésére
(51) A24C 5/10 (2006.01)
B65H 27/00 (2006.01)
B65H 37/02 (2006.01)
(13) T2
(30) 17158343 2017.02.28. EP

---

(11) E059840
(21) E 18 705140
(96) EP 20180705140 2018.02.13.
(97) EP 3585190 A1 2018.08.30.
EP 3585190 B1 2022.10.12.
(73) Philip Morris Products S.A., 2000 Neuchatel (CH)
(72) SILVESTRINI, Patrick Charles
FREDERICK, Guillaume
ZINOVIK, Ihar Nikolaevich
(74) SBGK Szabadalmi Ügyvivői Iroda, 1062 Budapest, (HU)
(54) Sajtolt szerelvény aeroszolfejlesztő rendszerben lévő aeroszolfejlesztő elemhez
(51) A24F 40/42 (2020.01)
A24F 40/10 (2020.01)

A24F 40/46 (2020.01)
A24F 40/485 (2020.01)
A24F 40/50 (2020.01)
H05B 1/02 (2006.01)
(13) T2
(30) 17157957 2017.02.24. EP

---

(11) E059837
(21) E 18 207065
(96) EP 20180207065 2013.10.09.
(97) EP 3485747 A1 2019.05.22.
EP 3485747 B1 2022.07.20.
(73) Nicoventures Trading Limited, London WC2R 3LA (GB)
(72) LORD, Christopher
(74) Danubia Szabadalmi és Jogi Iroda Kft., 1051 Budapest, (HU)
(54) Elektronikus inhalációs készülék
(51) A24F 47/00 (2006.01)
(13) T2
(30) 201218817 2012.10.19. GB

---

(11) E059989
(21) E 19 769311
(96) EP 20190769311 2019.08.30.
(97) EP 3843566 A1 2020.03.05.
EP 3843566 B1 2022.07.13.
(73) Nicoventures Trading Limited, London WC2R 3LA (GB)
(72) KORUS, Anton
MOLONEY, Patrick
ABI AOUN, Walid
MILLIGAN, Terrence
BLANDINO, Thomas Paul
(74) Ivánka Gábor László, 1122 Budapest, (HU)
(54) Egy rezonáns áramkör egy aeroszol generáló rendszerhez
(51) A24F 47/00 (2006.01)
H05B 6/10 (2006.01)
(13) T2
(30) 201814202 2018.08.31. GB

---

(11) E059932
(21) E 20 209697
(96) EP 20200209697 2020.11.25.
(97) EP 3827680 A1 2021.06.02.
EP 3827680 B1 2022.07.06.
(73) Calzedonia S.p.A., 37018 Malcesine (VR) (IT)
(72) TASSINARI, Giorgio
(74) SBGK Szabadalmi Ügyvivői Iroda, 1062 Budapest, (HU)
(54) Eljárás fehérnemű, különösen melltartó gyártására
(51) A41C 5/00 (2006.01)
B29C 51/00 (2006.01)

(13) T2
(30) 201900022143 2019.11.26. IT

---

(11) E059924
(21) E 17 183462
(96) EP 20170183462 2017.07.27.
(97) EP 3281541 A1 2018.02.14.
EP 3281541 B1 2022.07.06.
(73) Uni&Forma d.o.o., 1236 Trzin (SI)
(72) Wagner, Armin
(74) SBGK Szabadalmi Ügyvivői Iroda, 1062 Budapest, (HU)
(54) Rugalmas rétegelrendezés
(51) A41D 31/00 (2006.01)
B32B 3/02 (2006.01)
B32B 3/08 (2006.01)
(13) T2
(30) 102016114762 2016.08.09. DE

---

(11) E060052
(21) E 18 187389
(96) EP 20180187389 2018.08.03.
(97) EP 3586706 A1 2020.01.01.
EP 3586706 B1 2022.07.06.
(73) Taizhou Zhongyi Sanitary Ware Co., Ltd., Xinghua City Jiangsu Province (CN)
(72) Yang, Huiming
(74) SBGK Szabadalmi Ügyvivői Iroda, 1062 Budapest, (HU)
(54) Vécécsésze-helyzet beállító rendszer a vécéülőke balra és jobbra történő elmozdulásának megakadályozására
(51) A47K 13/04 (2006.01)
(13) T2
(30) 201810644803 2018.06.21. CN

---

(11) E060045
(21) E 18 748025
(96) EP 20180748025 2018.02.02.
(97) EP 3515297 A1 2018.08.09.
EP 3515297 B1 2022.06.22.
(73) Bruin Biometrics, LLC, Los Angeles, CA 90024 (US)
(72) BURNS, Martin F.
BARRINGTON, Sara
ROSS, Graham O.
(74) Danubia Szabadalmi és Jogi Iroda Kft., 1051 Budapest, (HU)
(54) Szubepidermális nedvességértékek biszimmetrikus összehasonlítása
(51) A61B 5/00 (2006.01)
A61B 5/0537 (2021.01)
(13) T2
(30) 201762454455 P 2017.02.03. US
201762521871 P 2017.06.19. US

---

(11) E060004
(21) E 16 169640
(96) EP 20160169640 2016.05.13.
(97) EP 3243434 A1 2017.11.15.
EP 3243434 B1 2022.07.20.
(73) F. Hoffmann-La Roche AG, 4070 Basel (CH)
(72) WIEDER, Herbert
(74) Danubia Szabadalmi és Jogi Iroda Kft., 1051 Budapest, (HU)
(54) Analitmérő rendszer inicializálási eljárás
(51) A61B 5/145 (2006.01)
A61B 5/00 (2006.01)
A61B 5/1486 (2006.01)
A61B 5/1495 (2006.01)
(13) T2

---

(11) E059845
(21) E 20 189311
(96) EP 20200189311 2020.08.04.
(97) EP 3772347 A1 2021.02.10.
EP 3772347 B1 2022.06.15.
(73) Medipack AG, 8200 Schaffhausen (CH)
(72) ARTUSI, Reto
(74) Paul Cosmovici, 010641 Bucharest, (RO)
(54) Csomagolás gyártására és csomagolásra szolgáló módszer
(51) A61B 17/86 (2006.01)
A61B 50/30 (2016.01)
A61C 8/00 (2006.01)
B65D 75/32 (2006.01)
B65D 75/58 (2006.01)
(13) T2
(30) 102019121111 2019.08.05. DE

---

(11) E060003
(21) E 16 203234
(96) EP 20160203234 2016.12.09.
(97) EP 3332725 A1 2018.06.13.
EP 3332725 B1 2022.06.22.
(73) Sutter Medizintechnik GmbH, 79312 Emmendingen (DE)
(72) Weitkamp, Dirk
(74) SBGK Szabadalmi Ügyvivői Iroda, 1062 Budapest, (HU)
(54) Csatlakozó, orvosi műszer és eljárás orvosi műszer előállítására
(51) A61B 18/14 (2006.01)
A61B 18/00 (2006.01)
A61B 18/12 (2006.01)
(13) T2

---

(11) E059909
(21) E 12 855055
(96) EP 20120855055 2012.12.07.

(97) EP 2787926 A1 2013.06.13.
EP 2787926 B1 2022.07.06.
(73) Edwards Lifesciences Corporation, Irvine, CA 92614 (US)
(72) Yohanan, Ziv
LEVI, Tamir, S.
BENICHOU, Netanel
BUKIN, Michael
GUROVICH, Nikolay
SHERMAN, Elena
(74) Danubia Szabadalmi és Jogi Iroda Kft., 1051 Budapest, (HU)
(54) Szívbillentyű-protézis javított összeköttetéstámaszokkal
(51) A61F 2/24 (2006.01)
(13) T2
(30) 201161569022 P 2011.12.09. US

---

(11) E060070
(21) E 19 719925
(96) EP 20190719925 2019.02.20.
(97) EP 3755275 A2 2019.08.29.
EP 3755275 B1 2022.09.14.
(73) Xilloc Holding B.V., 6167 RD Geleen (NL)
(72) BEERENS, Maikel Michael Adrianus
JANSEN, Harry Christiaan Antoon
(74) Paul Cosmovici, 010641 Bucharest, (RO)
(54) Protézis rögzítésére szolgáló adapter
(51) A61F 2/76 (2006.01)
A61F 2/78 (2006.01)
(13) T2
(30) 2020464 2018.02.20. NL

---

(11) E059848
(21) E 16 801081
(96) EP 20160801081 2016.11.04.
(97) EP 3370666 A1 2017.05.11.
EP 3370666 B1 2022.09.28.
(73) The Procter & Gamble Company, Cincinnati, OH 45202 (US)
(72) BEWICK-SONNTAG, Christopher Philip
MORROW, Clint Adam
HUBBARD, Wade Monroe Jr.
DUVAL, Dean Larry
KIRKBRIDE, Tana Marie
(74) INNOPLEX Iparjogvédelmi Kft., 1036 Budapest, (HU)
(54) Vékony és flexibilis nedvszívó termékek
(51) A61F 13/532 (2006.01)
A61F 13/534 (2006.01)
(13) T2
(30) 201562251029 P 2015.11.04. US

---

(11) E059980

(21) E 14 829886
(96) EP 20140829886 2014.05.23.
(97) EP 3024424 A1 2015.01.29.
EP 3024424 B1 2022.10.19.
(73) ConvaTec Technologies Inc., Las Vegas, NV 89169 (US)
(72) JOHNSEN, Kenneth
(74) SBGK Szabadalmi Ügyvivői Iroda, 1062 Budapest, (HU)
(54) Alakítható tapadótárcsa
(51) A61F 13/58 (2006.01)
A61F 5/44 (2006.01)
A61F 5/443 (2006.01)
A61F 5/445 (2006.01)
A61F 5/448 (2006.01)
A61F 13/02 (2006.01)
A61L 24/00 (2006.01)
(13) T2
(30) 201361857647 P 2013.07.23. US

---

(11) E060068
(21) E 18 738921
(96) EP 20180738921 2018.01.12.
(97) EP 3568118 A1 2018.07.19.
EP 3568118 B1 2022.07.20.
(73) Loria Pharmaceutical, LLC, Doral, FL 33178 (US)
(72) LORIA, Victor
(74) Pintz és Társai Kft., 1085 Budapest, (HU)
(54) Injekciózható töltőanyagként és kollagénnövekedést elősegítő hordozóként használható szilikonolaj vízben készítmény
(51) A61K 8/06 (2006.01)
A61F 2/02 (2006.01)
A61F 2/10 (2006.01)
A61F 2/12 (2006.01)
A61F 2/26 (2006.01)
A61K 8/73 (2006.01)
A61K 8/89 (2006.01)
(13) T2
(30) 201715405240 2017.01.12. US

---

(11) E059869
(21) E 19 386059
(96) EP 20190386059 2019.12.30.
(97) EP 3845215 A1 2021.07.07.
EP 3845215 B1 2022.07.27.
(73) LABOMED PHARMACEUTICAL COMPANY S.A., 19441 Koropi, Attica (GR)
(72) Liolios, Georgios
Psarrakis, Ioannis
(74) SBGK Szabadalmi Ügyvivői Iroda, 1062 Budapest, (HU)
(54) Lizdexamfetamin-sókat tartalmazó orális oldatok
(51) A61K 9/00 (2006.01)

A61K 9/08 (2006.01)
A61K 31/4015 (2006.01)
A61K 47/10 (2006.01)
A61P 25/26 (2006.01)
(13) T2

---

(11) E060093
(21) E 13 709143
(96) EP 20130709143 2013.03.14.
(97) EP 2825159 A1 2013.09.19.
EP 2825159 B1 2022.06.22.
(73) Boehringer Ingelheim Vetmedica GmbH, 55216 Ingelheim am Rhein (DE)
(72) FOLGER, Martin
HOFFMANN, Ragna
ROBIN, Florent
(74) Advopatent Szabadalmi és Védjegy Iroda, 1255 Budapest, (HU)
(54) Gyógyszerészeti tablettakészítmény az állatgyógyászati ágazat számára, eljárás annak előállítására és annak alkalmazása
(51) A61K 9/00 (2006.01)
A61K 9/16 (2006.01)
A61K 9/20 (2006.01)
A61K 9/50 (2006.01)
A61K 31/501 (2006.01)
A61K 31/55 (2006.01)
(13) T2
(30) 12159629 2012.03.15. EP

---

(11) E059921
(21) E 17 783039
(96) EP 20170783039 2017.04.12.
(97) EP 3442586 A1 2017.10.19.
EP 3442586 B1 2022.06.08.
(73) Acasti Pharma U.S., Inc., Wilmington, DE 19808 (US)
(72) KOTTAYIL, S., George
KUMAR, Amresh
SUNTHANKAR, Prasanna
KAVURU, Vimal
(74) SBGK Szabadalmi Ügyvivői Iroda, 1062 Budapest, (HU)
(54) Stabil nimodipin parenterális készítmény
(51) A61K 9/107 (2006.01)
A61K 9/00 (2006.01)
A61K 31/4422 (2006.01)
A61K 47/10 (2006.01)
A61K 47/24 (2006.01)
A61K 47/26 (2006.01)
A61K 47/44 (2006.01)
A61P 9/00 (2006.01)
A61P 9/04 (2006.01)
A61P 9/06 (2006.01)

A61P 9/10 (2006.01)
A61P 9/12 (2006.01)
(13) T2
(30) 201662322008 P 2016.04.13. US

---

(11) E059904
(21) E 20 174336
(96) EP 20200174336 2020.05.13.
(97) EP 3738584 A1 2020.11.18.
EP 3738584 B1 2022.06.29.
(73) MEDITOP Gyógyszeripari Korlátolt Felelősségü Társaság, 2097 Pilisborosjenö (HU)
(72) Fekete, Pál
Bajdik, János
Gál, Lívia
Öszi, Zsolt
(74) Kovári Szabadalmi és Védjegy Iroda Kft., 1012 Budapest, (HU)
(54) Eszlikarbazepin acetátot tartalmazó granulátum, előállítása, ezt tartalmazó gyógyszerészeti készítmények, és alkalmazásuk
(51) A61K 9/16 (2006.01)
A61K 9/20 (2006.01)
A61K 9/48 (2006.01)
A61K 31/55 (2006.01)
A61P 25/08 (2006.01)
(13) T2
(30) 1900153 2019.05.14. HU

---

(11) E059757
(21) E 18 179796
(96) EP 20180179796 2014.10.06.
(97) EP 3421033 A1 2019.01.02.
EP 3421033 B1 2022.07.27.
(73) Bristol-Myers Squibb Holdings Ireland Unlimited Company, 6312 Steinhausen (CH)
(72) KOO, Otilia May Yue
NIKFAR, Faranak
TAO, Jing
KOTTALA, Niranjan Kumar
VARIA, Sailesh A.
(74) SWORKS Nemzetközi Szabadalmi Ügyvivői Iroda Kft., 1134 Budapest, (HU)
(54) Atazanavir és cobicistat formulációja HIV kezelésére
(51) A61K 9/24 (2006.01)
A61K 31/4418 (2006.01)
A61K 31/5377 (2006.01)
A61P 31/12 (2006.01)
A61P 31/18 (2006.01)
A61P 43/00 (2006.01)
(13) T2
(30) 201361887574 P 2013.10.07. US

---

(11) E060024

(21) E 18 792812
(96) EP 20180792812 2018.10.05.
(97) EP 3691620 A1 2019.04.11.
EP 3691620 B1 2022.07.27.
(73) Fulcrum Therapeutics, Inc., Cambridge, Massachusetts 02139 (US)
(72) CACACE, Angela Marie
ROJAS SOTO, Luis Gustavo Alejandro
THOMPSON, Lorin A., III
WALLACE, Owen Brendan
RONCO, Lucienne V.
CHANG, Aaron Nakwon
SHEN, Ning
ROBERTSON, Alan Scott
(74) Danubia Szabadalmi és Jogi Iroda Kft., 1051 Budapest, (HU)
(54) DUX4 és a DUX4-reakcióút későbbi génjei expresszióját csökkentő P38-kináz-inhibitorok FSHD kezelésére

(51) A61K 31/00 (2006.01)
A61K 31/416 (2006.01)
A61K 31/437 (2006.01)
A61K 31/4418 (2006.01)
A61K 31/4439 (2006.01)
A61K 31/496 (2006.01)
A61K 31/519 (2006.01)
A61K 31/53 (2006.01)
A61K 31/5377 (2006.01)
A61P 21/00 (2006.01)
G01N 33/15 (2006.01)
(13) T2
(30) 201762568673 P 2017.10.05. US
201762568754 P 2017.10.05. US
201862682565 P 2018.06.08. US
201862682563 P 2018.06.08. US

---

(11) E060060
(21) E 14 778088
(96) EP 20140778088 2014.03.12.
(97) EP 2968208 A1 2014.10.09.
EP 2968208 B1 2022.07.20.
(73) Jazz Pharmaceuticals Ireland Limited, Dublin 4 (IE)
SK Biopharmaceuticals Co., Ltd., Seoul110-110 (KR)
(72) KHAYRALLAH, Moise A.
BREAM, Gary
BUTTS, Stephen E.
(74) Danubia Szabadalmi és Jogi Iroda Kft., 1051 Budapest, (HU)
(54) Kataplexia kezelése
(51) A61K 31/03 (2006.01)
A61K 9/00 (2006.01)
A61K 31/198 (2006.01)

A61K 31/27 (2006.01)
A61K 31/325 (2006.01)
A61K 45/06 (2006.01)
A61P 21/00 (2006.01)
C07C 31/04 (2006.01)
C07C269/04 (2006.01)
C07C271/00 (2006.01)
C07C271/20 (2006.01)

(13) T2

(30) 201361778998 P 2013.03.13. US

---

(11) E059878

(21) E 15 836003

(96) EP 20150836003 2015.08.28.

(97) EP 3187178 A1 2017.07.05.
EP 3187178 B1 2022.06.08.

(73) Caliway Biopharmaceuticals Co. Ltd., New Taipei City 221 (TW)

(72) LING, Yu-Fang

(74) Danubia Szabadalmi és Jogi Iroda Kft., 1051 Budapest, (HU)

(54) Készítmény és gyógyszerek lokális zsír és testtömeg csökkentésére és ezek alkalmazása

(51) A61K 31/12 (2006.01)
A61K 8/34 (2006.01)
A61K 8/35 (2006.01)
A61K 8/9794 (2017.01)
A61K 9/06 (2006.01)
A61K 9/08 (2006.01)
A61K 9/70 (2006.01)
A61K 31/05 (2006.01)
A61K 36/9066 (2006.01)
A61P 3/04 (2006.01)
A61P 3/06 (2006.01)
A61Q 19/06 (2006.01)

(13) T2

(30) 201462042864 P 2014.08.28. US

---

(11) E059922

(21) E 15 177166

(96) EP 20150177166 2007.06.25.

(97) EP 2959894 A1 2015.12.30.
EP 2959894 B1 2015.12.30.

(73) Novartis AG, 4056 Basel (CH)

(72) Hiestand Peter C.
Schnell Christian

(74) SBGK Szabadalmi Ügyvivői Iroda, 1062 Budapest, (HU)

(54) S1 receptor modulátorok sclerosis multiplex kezelésére

(51) A61K 31/137 (2006.01)
A61K 31/397 (2006.01)
A61P 37/06 (2006.01)

(13) T2

(30) 20060012721 2006.06.27. GB

---

(11) E059838
(21) E 17 722943
(96) EP 20170722943 2017.04.26.
(97) EP 3463328 A1 2017.12.07.
EP 3463328 B1 2022.06.15.
(73) CymaBay Therapeutics, Inc., Newark, CA 94560 (US)
(72) BOUDES, Pol
MCWHERTER, Charles, A.
(74) Gödölle, Kékes, Mészáros & Szabó Szabadalmi és Védjegy Iroda, 1024 Budapest, (HU)
(54) Seladelpar primer epe cholangitis kezelésére
(51) A61K 31/192 (2006.01)
A61P 1/16 (2006.01)
(13) T2
(30) 201662343688 P 2016.05.31. US

---

(11) E059844
(21) E 17 786579
(96) EP 20170786579 2017.04.19.
(97) EP 3445354 A1 2017.10.26.
EP 3445354 B1 2022.05.25.
(73) New Frontier Labs, LLC, San Antonio, TX 78209-1403 (US)
(72) STREEPER, Robert T.
IZBICKA, Elzbieta
(74) Paul Cosmovici, 010641 Bucharest, (RO)
(54) Azelainsav-észterek az inzulin-rezisztencia kezelésében
(51) A61K 31/23 (2006.01)
A01N 37/02 (2006.01)
A01N 37/06 (2006.01)
A61K 9/00 (2006.01)
A61K 45/06 (2006.01)
A61K 47/00 (2006.01)
A61P 3/08 (2006.01)
A61P 3/10 (2006.01)
(13) T2
(30) 201662325381 P 2016.04.20. US

---

(11) E059916
(21) E 19 756525
(96) EP 20190756525 2019.02.11.
(97) EP 3755318 A1 2019.08.29.
EP 3755318 B1 2022.08.24.
(73) MyMD Pharmaceuticals, Inc., Baltimore, MD 21205 (US)
(72) WILLIAMS, Jonnie R.
(74) Ivánka Gábor László, 1122 Budapest, (HU)
(54) Genetikailag módosított cannabis sativa növények és módosított kannabinoid vegyületek a kábítószer-függőség és más rendellenességek kezelésére
(51) A61K 31/352 (2006.01)

C07D311/04 (2006.01)
C07D311/80 (2006.01)
C12N 15/09 (2006.01)
(13) T2
(30) 201862632448 P 2018.02.20. US

---

(11) E059891
(21) E 16 737944
(96) EP 20160737944 2016.01.15.
(97) EP 3244891 A1 2016.07.21.
EP 3244891 B1 2022.07.20.
(73) The General Hospital Corporation, Boston, MA 02114 (US)
The United States of America, as represented by The Secretary, Department of Health and Human Services, Bethesda, MD 20852-7660 (US)
(72) SLAUGENHAUPT, Susan, A.
JOHNSON, Graham
PAQUETTE, William, D.
ZHANG, Wei
MARUGAN, Juan
(74) Danubia Szabadalmi és Jogi Iroda Kft., 1051 Budapest, (HU)
(54) MRNS splicing javítására alkalmas vegyületek
(51) A61K 31/4196 (2006.01)
A61P 25/28 (2006.01)
C07D251/00 (2006.01)
C07D339/06 (2006.01)
(13) T2
(30) 201562104547 P 2015.01.16. US
201562180380 P 2015.06.16. US

---

(11) E059876
(21) E 17 853334
(96) EP 20170853334 2017.09.08.
(97) EP 3515443 A1 2018.03.29.
EP 3515443 B1 2022.06.22.
(73) Chong Kun Dang Pharmaceutical Corp., Seoul 03742 (KR)
National Cancer Center, Goyang-si, Gyeonggi-do 10408 (KR)
(72) KIM, SooJin
KIM, Young Sang
KIM, Minchae
PARK, Young-Whan
KIM, Jung-Yong
KIM, In Chull
(74) Danubia Szabadalmi és Jogi Iroda Kft., 1051 Budapest, (HU)
(54) Rák megelőzésére vagy kezelésére szolgáló, VDA-ként benzofenon-tiazol-származékot és topoizomerázgátlót tartalmazó, kombinált készítmény
(51) A61K 31/427 (2006.01)
A61K 31/437 (2006.01)
A61K 31/4741 (2006.01)
A61K 31/4745 (2006.01)

A61K 45/06 (2006.01)
A61P 35/00 (2006.01)
(13) T2
(30) 201662400054 P 2016.09.26. US
201715447247 2017.03.02. US

---

(11) E060082
(21) E 17 719688
(96) EP 20170719688 2017.04.18.
(97) EP 3442535 A1 2017.10.19.
EP 3442535 B1 2022.06.01.
(73) Cancer Research Technology Limited, London E20 1JQ (GB)
(72) JORDAN, Allan
NEWTON, Rebecca
WASZKOWYCZ, Bohdan
SUTTON, Jonathan, Mark
HYND, George
PAOLETTA, Silvia
FORDYCE, Euan Alexander Fraser
(74) Ivánka Gábor László, 1122 Budapest, (HU)
(54) Heterociklusos vegyületek, mint RET kináz inhibitorok
(51) A61K 31/519 (2006.01)
A61K 31/437 (2006.01)
A61K 31/53 (2006.01)
A61P 35/00 (2006.01)
C07D471/04 (2006.01)
C07D487/04 (2006.01)
C07D519/00 (2006.01)
(13) T2
(30) 201606635 2016.04.15. GB

---

(11) E059774
(21) E 17 767701
(96) EP 20170767701 2017.03.20.
(97) EP 3439665 A1 2017.09.21.
EP 3439665 B1 2022.06.29.
(73) UWM Research Foundation, Inc., Milwaukee, WI 53202 (US)
Centre For Addiction And Mental Health, Toronto, ON M6J 1H4 (CA)
University of Belgrade-Faculty of Pharmacy, Belgrade 11221 (RS)
(72) COOK, James M.
LI, Guanguan
POE, Michael, Ming-Jin
SAVIC, Miroslav M.
SIBILLE, Etienne
(74) SWORKS Nemzetközi Szabadalmi Ügyvivői Iroda Kft., 1134 Budapest, (HU)
(54) Kognitív és hangulati szimptómák kezelése neurodegeneratív és neuropszichiátriai betegségekben ALFA5-öt tartalmazó GABAA receptoragonistákkal
(51) A61K 31/5517 (2006.01)
A61P 25/18 (2006.01)

C07D487/04 (2006.01)
(13) T2
(30) 201662310409 P 2016.03.18. US

---

(11) E059857
(21) E 15 835924
(96) EP 20150835924 2015.08.27.
(97) EP 3185957 A2 2016.03.03.
EP 3185957 B1 2022.06.01.
(73) Alnylam Pharmaceuticals, Inc., Cambridge, MA 02142 (US)
(72) BETTENCOURT, Brian
(74) Danubia Szabadalmi és Jogi Iroda Kft., 1051 Budapest, (HU)
(54) Patizirán transztiretin által közvetített amiloidózis kezelésében történő alkalmazásra
(51) A61K 31/573 (2006.01)
A61K 31/341 (2006.01)
A61K 31/41 (2006.01)
A61K 31/435 (2006.01)
A61K 31/495 (2006.01)
A61P 9/00 (2006.01)
A61P 25/02 (2006.01)
A61P 25/28 (2006.01)
(13) T2
(30) 201462044100 P 2014.08.29. US
201562150596 P 2015.04.21. US

---

(11) E059914
(21) E 14 874617
(96) EP 20140874617 2014.12.23.
(97) EP 3086793 A1 2015.07.02.
EP 3086793 B1 2022.05.11.
(73) Virginia Commonwealth University, Richmond, VA 23298 (US)
The United States Government as Represented by the Department of Veterans Affairs, Washington, DC 20420 (US)
Durect Corporation, Cupertino, CA 95014 (US)
(72) REN, Shunlin
THEEUWES, Felix
BROWN, James E.
LIN, WeiQi
(74) Pintz és Társai Kft., 1085 Budapest, (HU)
(54) Oxigenált koleszterinszulfátok (OCS) alkalmazása a vese működési zavarának kezelésére
(51) A61K 31/575 (2006.01)
A61K 31/56 (2006.01)
A61K 31/568 (2006.01)
A61K 35/12 (2006.01)
A61P 1/16 (2006.01)
A61P 13/12 (2006.01)
A61P 43/00 (2006.01)
(13) T2
(30) 201361920617 P 2013.12.24. US

(11) E059877
(21) E 14 869541
(96) EP 20140869541 2014.12.12.
(97) EP 3079476 A1 2015.06.18.
EP 3079476 B1 2022.06.29.
(73) VM Agritech Limited, Aylesbury, Buckinghamshire HP18 9BX (GB)
(72) HALL, Tony, John
(74) Ivánka Gábor, 1122 Budapest, (HU)
(54) Savval oldott réz-cink-ammónium komplexek, kompozíciók, preparárumok, módszerek és felhasználások
(51) A61K 33/02 (2006.01)
A01N 59/16 (2006.01)
A01N 59/20 (2006.01)
A61K 33/30 (2006.01)
A61K 33/34 (2006.01)
A61P 31/02 (2006.01)
(13) T2
(30) 201314106676 2013.12.13. US

---

(11) E059827
(21) E 18 825837
(96) EP 20180825837 2018.11.29.
(97) EP 3716992 A1 2019.06.06.
EP 3716992 B1 2022.08.10.
(73) Regeneron Pharmaceuticals, Inc., Tarrytown, NY 10591 (US)
(72) VITTI, Robert L.
BERLINER, Alyson J.
CHU, Karen
(74) Pintz és Társai Kft., 1085 Budapest, (HU)
(54) VEGF-antagonista alkalmazása angiogén szembetegségek kezelésére
(51) A61K 38/17 (2006.01)
A61P 27/02 (2006.01)
(13) T2
(30) 201762593033 P 2017.11.30. US
201862644425 P 2018.03.17. US
201862748782 P 2018.10.22. US

---

(11) E060040
(21) E 17 721109
(96) EP 20170721109 2017.04.28.
(97) EP 3448416 A1 2017.11.02.
EP 3448416 B1 2022.08.10.
(73) Novo Nordisk A/S, 2880 Bagsvard (DK)
(72) HANSEN, Oluf Kristian Hojbjerg
(74) SBGK Szabadalmi Ügyvivői Iroda, 1062 Budapest, (HU)
(54) Szemaglutid kardiovaszkuláris állapotokban
(51) A61K 38/26 (2006.01)
A61P 3/10 (2006.01)
A61P 9/00 (2006.01)

(13) T2
(30) 16167458 2016.04.28. EP
16188262 2016.09.12. EP

---

(11) E060176
(21) E 17 807982
(96) EP 20170807982 2017.11.10.
(97) EP 3538143 A1 2018.05.17.
EP 3538143 B1 2022.06.22.
(73) Boehringer Ingelheim Vetmedica GmbH, 55216 Ingelheim am Rhein (DE)
(72) INGEBRITSON, Alaina
NEUBAUER, Axel
SMITH, Hilda Elizabeth
DE GREEFF, Astrid
(74) Advopatent Szabadalmi és Védjegy Iroda, 1011 Budapest, (HU)
(54) Bakteriális folát-transzport csillapításának segítségével történő bakteriális fertőzőképesség csillapítása
(51) A61K 39/09 (2006.01)
A61K 39/00 (2006.01)
C12R 1/46 (2006.01)
(13) T2
(30) 16198361 2016.11.11. EP

---

(11) E060065
(21) E 17 832405
(96) EP 20170832405 2017.12.14.
(97) EP 3554554 A1 2018.06.28.
EP 3554554 B1 2022.09.07.
(73) Sarepta Therapeutics, Inc., Cambridge, MA 02142 (US)
(72) PASSINI, Marco, A.
HANSON, Gunnar, J.
(74) Danubia Szabadalmi és Jogi Iroda Kft., 1051 Budapest, (HU)
(54) Exonátugró oligomerkonjugátumok izomdisztrófiára
(51) A61K 47/64 (2017.01)
A61P 21/00 (2006.01)
(13) T2
(30) 201662436199 P 2016.12.19. US
201762443481 P 2017.01.06. US
201762479177 P 2017.03.30. US
201762562119 P 2017.09.22. US

---

(11) E059843
(21) E 17 832401
(96) EP 20170832401 2017.12.13.
(97) EP 3554553 A1 2018.06.28.
EP 3554553 B1 2022.07.20.
(73) Sarepta Therapeutics, Inc., Cambridge, MA 02142 (US)
(72) PASSINI, Marco A.
HANSON, Gunnar J.
(74) Danubia Szabadalmi és Jogi Iroda Kft., 1051 Budapest, (HU)

(54) Exonátugró oligomerkonjugátumok izomdisztrófiára
(51) A61K 47/64 (2017.01)
A61K 31/712 (2006.01)
A61K 31/7125 (2006.01)
A61P 21/00 (2006.01)
(13) T2
(30) 201662436182 P 2016.12.19. US
201762443476 P 2017.01.06. US
201762479173 P 2017.03.30. US
201762562080 P 2017.09.22. US

---

(11) E059905
(21) E 17 826645
(96) EP 20170826645 2017.12.14.
(97) EP 3554552 A1 2018.06.28.
EP 3554552 B1 2022.08.17.
(73) Sarepta Therapeutics, Inc., Cambridge, MA 02142 (US)
(72) PASSINI, Marco, A.
HANSON, Gunnar, J.
(74) Danubia Szabadalmi és Jogi Iroda Kft., 1051 Budapest, (HU)
(54) Exonátugró oligomerkonjugátumok izomdisztrófiára
(51) A61K 47/64 (2017.01)
A61K 31/7088 (2006.01)
A61P 21/00 (2006.01)
A61P 25/14 (2006.01)
(13) T2
(30) 201662436223 P 2016.12.19. US
201762443484 P 2017.01.06. US
201762479178 P 2017.03.30. US
201762562146 P 2017.09.22. US

---

(11) E059919
(21) E 19 795572
(96) EP 20190795572 2019.11.04.
(97) EP 3876997 A1 2020.05.14.
EP 3876997 B1 2022.08.03.
(73) Byondis B.V., 6545 CM Nijmegen (NL)
(72) VAN DER HOEF, Carolus Johannes Edgar
(74) SBGK Szabadalmi Ügyvivői Iroda, 1062 Budapest, (HU)
(54) Duokarmicintartalmú antitest-hatóanyag konjugátum szűrhető készítményei és ezekkel kapcsolatos eljárások
(51) A61K 47/68 (2017.01)
A61P 35/00 (2006.01)
(13) T2
(30) 18205459 2018.11.09. EP

---

(11) E060072
(21) E 17 796915
(96) EP 20170796915 2017.05.12.

(97) **EP 3455261 A1** 2017.11.16.
EP 3455261 B1 2022.08.03.
(73) BioAtla, Inc., San Diego, CA 92121 (US)
(72) SHORT, Jay, M.
CHANG, Hwai, Wen
FREY, Gerhard
(74) SBGK Szabadalmi Ügyvivői Iroda, 1062 Budapest, (HU)
(54) Anti-Ror2 antitestek, antitestfragmensek, immunkonjugátumaik és alkalmazásaik
(51) **A61K 47/68** (2017.01)
A61K 47/50 (2017.01)
A61P 35/00 (2006.01)
C07K 16/28 (2006.01)
G01N 33/574 (2006.01)
(13) T2
(30) 201662335719 P 2016.05.13. US
201762447218 P 2017.01.17. US

---

(11) E060034
(21) E 14 847119
(96) **EP 20140847119** 2014.09.26.
(97) **EP 3049117 A1** 2015.04.02.
EP 3049117 B1 2022.07.27.
(73) EXACT THERAPEUTICS AS, 0581 Oslo (NO)
(72) HEALEY, Andrew John
SONTUM, Per Christian
KVALE, Svein
(74) Danubia Szabadalmi és Jogi Iroda Kft., 1051 Budapest, (HU)
(54) Ultrahanggal közvetített hatóanyag leadás
(51) **A61K 49/00** (2006.01)
A61K 9/107 (2006.01)
A61K 31/337 (2006.01)
A61K 41/00 (2006.01)
A61K 49/22 (2006.01)
(13) T2
(30) 20131293 2013.09.27. NO

---

(11) E059974
(21) E 20 157476
(96) **EP 20200157476** 2016.06.20.
(97) **EP 3673924 A1** 2020.07.01.
EP 3673924 B1 2022.06.29.
(73) MBP (Mauritius) Ltd, Port Louis (MU)
(72) CAMPRASSE, Georges
CAMPRASSE, Serge
(74) Danubia Szabadalmi és Jogi Iroda Kft., 1051 Budapest, (HU)
(54) Természetes tengeri bioanyag összetételének módosításával nyert félszintetikus porszerű anyag, és annak előállítási eljárása és alkalmazása
(51) **A61L 24/02** (2006.01)
A61K 35/618 (2015.01)

A61L 27/02 (2006.01)
A61L 27/36 (2006.01)
A61L 27/42 (2006.01)
A61L 27/44 (2006.01)
A61L 27/58 (2006.01)
(13) T2
(30) 1555782 2015.06.23. FR

---

(11) E059867
(21) E 20 157466
(96) EP 20200157466 2016.06.20.
(97) EP 3673926 A1 2020.07.01.
EP 3673926 B1 2022.07.06.
(73) MBP (Mauritius) Ltd, Port Louis (MU)
(72) CAMPRASSE, Georges
CAMPRASSE, Serge
(74) Danubia Szabadalmi és Jogi Iroda Kft., 1051 Budapest, (HU)
(54) Félszintetikus porszerű anyag, amely természetes tengeri bioanyag összetételének módosításával van előállítva, annak előállítási eljárása, alkalmazásai
(51) A61L 27/42 (2006.01)
A61K 35/618 (2015.01)
A61L 24/02 (2006.01)
A61L 27/36 (2006.01)
A61L 27/44 (2006.01)
A61L 27/58 (2006.01)
A61P 17/02 (2006.01)
A61P 17/06 (2006.01)
(13) T2
(30) 1555782 2015.06.23. FR

---

(11) E059826
(21) E 19 836332
(96) EP 20190836332 2019.12.12.
(97) EP 3897766 A1 2020.06.25.
EP 3897766 B1 2022.07.20.
(73) Hollister Incorporated, Libertyville, IL 60048-3781 (US)
(72) FARRELL, David, J.
(74) Gödölle, Kékes, Mészáros & Szabó Szabadalmi és Védjegy Iroda, 1024 Budapest, (HU)
(54) Hidrofil bevonatok orvosi eszközökhöz
(51) A61L 29/12 (2006.01)
A61L 29/14 (2006.01)
(13) T2
(30) 201862781987 P 2018.12.19. US

---

(11) E059908
(21) E 19 170190
(96) EP 20190170190 2014.06.17.
(97) EP 3682920 A1 2020.07.22.
EP 3682920 B1 2022.08.03.

(73) Enable Injections, Inc., Cincinnati, OH 45241 (US)
(72) HOOVEN, Michael
HUDDLESTON, Matthew
PALMER, Joetta Renee
STEFANCHIK, David
(74) SBGK Szabadalmi Ügyvivői Iroda, 1062 Budapest, (HU)
(54) Fiolaátviteli és injektáló készülék és eljárás
(51) A61M 5/178 (2006.01)
A61M 5/00 (2006.01)
A61M 5/142 (2006.01)
A61M 5/152 (2006.01)
A61M 5/20 (2006.01)
A61M 5/24 (2006.01)
A61M 5/31 (2006.01)
A61M 5/315 (2006.01)
(13) T2
(30) 201361836266 P 2013.06.18. US
201461979816 P 2014.04.15. US

---

(11) E059907
(21) E 16 822214
(96) EP 20160822214 2016.12.29.
(97) EP 3397324 A1 2017.07.06.
EP 3397324 B1 2022.07.06.
(73) Ascendis Pharma A/S, 2900 Hellerup (DK)
(72) FABRICIUS, Paul Erik
MADSEN, Flemming
OLESEN, Jan
(74) Danubia Szabadalmi és Jogi Iroda Kft., 1051 Budapest, (HU)
(54) Patronrögzítő rendszerrel ellátott automata befecskendező eszköz
(51) A61M 5/24 (2006.01)
A61M 5/20 (2006.01)
(13) T2
(30) 15203132 2015.12.30. EP
15203137 2015.12.30. EP

---

(11) E060048
(21) E 17 777343
(96) EP 20170777343 2017.09.21.
(97) EP 3519022 A1 2018.04.05.
EP 3519022 B1 2022.07.13.
(73) Owen Mumford Limited, Oxfordshire OX20 1TU (GB)
(72) HOLLAND, Damian Alexander
(74) SBGK Szabadalmi Ügyvivői Iroda, 1062 Budapest, (HU)
(54) Fecskendő és dugattyúrúd tömített csatlakozási résszel
(51) A61M 5/315 (2006.01)
(13) T2
(30) 201616398 2016.09.27. GB

---

(11) E059926
(21) E 18 727866
(96) EP 20180727866 2018.03.23.
(97) EP 3628014 A1 2018.09.27.
EP 3628014 B1 2022.07.06.
(73) Wilke, Tobias, 49477 Ibbenbühren (DE)
Mohr, Bernd, 25355 Barmstedt (DE)
Fischer, Stephan, 32120 Hiddenhausen (DE)
(72) WILKE, Tobias
MOHR, Bernd
(74) SBGK Szabadalmi Ügyvivői Iroda, 1062 Budapest, (HU)
(54) Többkomponensű, biztonsági tűvédő kupak
(51) A61M 5/32 (2006.01)
(13) T2
(30) 201762476722 P 2017.03.24. US
201762477419 P 2017.03.27. US
201762501127 P 2017.05.04. US
201862646700 P 2018.03.22. US

---

(11) E059911
(21) E 14 868882
(96) EP 20140868882 2014.12.10.
(97) EP 3079743 A1 2015.06.18.
EP 3079743 B1 2022.08.03.
(73) De Motu Cordis Pty. Ltd., Wilston, Queensland 4051 (AU)
(72) FRASER, John Francis
GREGORY, Shaun David
(74) SBGK Szabadalmi Ügyvivői Iroda, 1062 Budapest, (HU)
(54) Készülék
(51) A61M 11/02 (2006.01)
A61K 9/00 (2006.01)
A61K 31/137 (2006.01)
A61K 31/4166 (2006.01)
A61K 31/485 (2006.01)
A61K 31/5517 (2006.01)
A61K 31/7004 (2006.01)
A61M 11/06 (2006.01)
A61M 15/00 (2006.01)
A61M 16/00 (2006.01)
A61M 16/04 (2006.01)
A61M 16/06 (2006.01)
A61M 16/14 (2006.01)
A61M 16/20 (2006.01)
A61P 3/00 (2006.01)
A61P 9/04 (2006.01)
A61P 37/00 (2006.01)
(13) T2
(30) 2013904823 2013.12.11. AU

---

(11) E060036
(21) E 20 178285
(96) EP 20200178285 2005.08.19.
(97) EP 3766534 A1 2021.01.20.
EP 3766534 B1 2022.09.28.
(73) Fisher & Paykel Healthcare Limited, Auckland 2013 (NZ)
(72) PAYTON, Matthew Jon
O'DONNELL, Kevin Peter
CLARK, Andrew Baden
QUILL, Christopher Simon James
HAWKINS, Peter Geoffrey
(74) SBGK Szabadalmi Ügyvivői Iroda, 1062 Budapest, (HU)
(54) Berendezés páciensnek szállított gázok tulajdonságainak mérésére
(51) A61M 16/10 (2006.01)
A61M 16/00 (2006.01)
A61M 16/06 (2006.01)
A61M 16/08 (2006.01)
A61M 16/16 (2006.01)
(13) T2
(30) 53485304 2004.08.20. NZ

---

(11) E059830
(21) E 14 725262
(96) EP 20140725262 2014.03.13.
(97) EP 2968842 A2 2014.10.02.
EP 2968842 B1 2022.07.20.
(73) Hollister Incorporated, Libertyville, IL 60048 (US)
(72) HANNON, David
MULKERRIN, Colm
MURRAY, Michael
O'FLYNN, Padraig
McMENAMIN, Martin
FOLEY, Adam
(74) Gödölle, Kékes, Mészáros & Szabó Szabadalmi és Védjegy Iroda, 1024 Budapest, (HU)
(54) Vizelet katéterek védőcsúccsal
(51) A61M 25/00 (2006.01)
(13) T2
(30) 201313803139 2013.03.14. US

---

(11) E059825
(21) E 16 808768
(96) EP 20160808768 2016.12.01.
(97) EP 3393579 A1 2017.06.29.
EP 3393579 B1 2022.06.29.
(73) Edinburgh Biosciences Limited, Livingston, West Lothian EH54 7DQ (GB)
(72) SMITH, Desmond
KERR, Alan
(74) Ivánka Gábor László, 1122 Budapest, (HU)
(54) Szemkezelő rendszer

(51) **A61N 5/06** (2006.01)
A61B 3/10 (2006.01)
A61F 9/00 (2006.01)
(13) **T2**
(30) 201522555 2015.12.21. GB

---

(11) **E060029**
(21) **E 19 186310**
(96) **EP 20190186310** 2009.08.11.
(97) **EP 3597216 A1** 2020.01.22.
EP 3597216 B1 2022.08.24.
(73) E. R. Squibb & Sons, L.L.C., Princeton, NJ 08540 (US)
(72) Thudium, Kent B.
KORMAN, Alan J.
LEBLANC, Heidi
YAMANAKA, Mark
SELBY, Mark
ZENS, Kyra, D.
(74) SWORKS Nemzetközi Szabadalmi Ügyvivői Iroda Kft., 1134 Budapest, (HU)
(54) **Emberi antitestek, amelyek kötnek limfocita aktivációs gént-3 (LAG-3) és azok felhasználásai**
(51) **A61P 43/00** (2006.01)
A61K 39/00 (2006.01)
A61P 31/12 (2006.01)
A61P 31/18 (2006.01)
A61P 35/00 (2006.01)
A61P 35/02 (2006.01)
C07K 16/28 (2006.01)
(13) **T2**
(30) 188548 P 2008.08.11. US

---

(11) **E059871**
(21) **E 17 830597**
(96) **EP 20170830597** 2017.07.05.
(97) **EP 3484590 A1** 2018.01.25.
EP 3484590 B1 2022.09.07.
(73) Beth-el Zikhron-ya'akov Industries Ltd., 3095101 Zikhron Yaaqov (IL)
(72) KOEGER, Samuel
SCHNEIDER, Jonathan
(74) Ivánka Gábor László, 1122 Budapest, (HU)
(54) **Kompakt NBC-szűrőrendszer kollektív védőbunkerekhez**
(51) **A62B 13/00** (2006.01)
B01D 46/00 (2006.01)
(13) **T2**
(30) 24682716 2016.07.18. IL

---

(11) **E059866**
(21) **E 19 181056**
(96) **EP 20190181056** 2014.09.25.
(97) **EP 3574968 A2** 2019.12.04.

EP 3574968 B1 2022.06.01.
(73) Mack Rides GmbH & Co. KG, 79183 Waldkirch (DE)
(72) Burger, Günter
(74) SBGK Szabadalmi Ügyvivői Iroda, 1062 Budapest, (HU)
(54) Sínrendszer élményparki létesítményekhez, különösen hullámvasúthoz vagy függővasúthoz
(51) A63G 7/00 (2006.01)
(13) T2
(30) 102013220067 2013.10.02. DE

---

(11) E059997
(21) E 20 176433
(96) EP 20200176433 2020.05.26.
(97) EP 3750610 A1 2020.12.16.
EP 3750610 B1 2022.08.10.
(73) Josef Wiegand GMBH & CO. KG, 36169 Rasdorf (DE)
(72) Wiegand, Hendrik
(74) Danubia Szabadalmi és Jogi Iroda Kft., 1051 Budapest, (HU)
(54) Legalább egy utas szállítására szolgáló szerkezet
(51) A63G 21/06 (2006.01)
A63G 7/00 (2006.01)
A63G 21/04 (2006.01)
(13) T2
(30) 202019103340 U 2019.06.14. DE

---

(11) E059879
(21) E 15 776382
(96) EP 20150776382 2015.01.27.
(97) EP 3130395 A1 2017.02.15.
EP 3130395 B1 2022.04.27.
(73) Ok Engineering Co. Ltd., Osaka-shi, Osaka 543-0045 (JP)
(72) MATSUNAGA Takeshi
MATSUNAGA Daisuke
(74) Danubia Szabadalmi és Jogi Iroda Kft., 1051 Budapest, (HU)
(54) Hurokáramlású buborékképző fúvóka
(51) B05B 1/02 (2006.01)
B05B 1/18 (2006.01)
B05B 7/04 (2006.01)
(13) T2
(30) 2014082085 2014.04.11. JP

---

(11) E059912
(21) E 15 162482
(96) EP 20150162482 2015.04.02.
(97) EP 3075441 A1 2016.10.05.
EP 3075441 B1 2022.10.05.
(73) SPCM SA, 42160 Andrézieux-Bouthéon (FR)
(72) Bonnier, Julien
Pich, Emmanuel
(74) SBGK Szabadalmi Ügyvivői Iroda, 1062 Budapest, (HU)

(54) Továbbfejlesztett készülék vízoldható polimer diszpergálására
(51) B01F 23/53 (2022.01)
B01F 27/81 (2022.01)
(13) T2

---

(11) E059951
(21) E 18 200749
(96) EP 20180200749 2018.10.16.
(97) EP 3639915 A1 2020.04.22.
EP 3639915 B1 2022.07.20.
(73) VISCO JET Rührsysteme GmbH, 79790 Küssaberg (DE)
(72) WASSMER, Dieter
KOHLBRENNER, Christoph
(74) SBGK Szabadalmi Ügyvivői Iroda, 1062 Budapest, (HU)
(54) Többsíkú keverőmű
(51) B01F 27/072 (2022.01)
B01F 27/117 (2022.01)
B01F 27/191 (2022.01)
(13) T2

---

(11) E059915
(21) E 20 210328
(96) EP 20200210328 2015.10.08.
(97) EP 3799955 A1 2021.04.07.
EP 3799955 B1 2022.05.18.
(73) Photocat A/S, 4000 Roskilde (DK)
(72) Humle, Jonathan Michael Hetland
(74) SBGK Szabadalmi Ügyvivői Iroda, 1062 Budapest, (HU)
(54) Fotokatalitikus bitumenes termék
(51) B01J 35/10 (2006.01)
B01J 21/06 (2006.01)
B01J 35/00 (2006.01)
B01J 37/02 (2006.01)
(13) T2
(30) PA201470630 2014.10.10. DK

---

(11) E059920
(21) E 15 856110
(96) EP 20150856110 2015.09.09.
(97) EP 3212340 A1 2016.05.06.
EP 3212340 B1 2022.08.24.
(73) Hardwire, LLC, Pocomoke City, MD 21851 (US)
Tunis, George C., III, Ocean City, MD 21842 (US)
(72) TUNIS III, George, C.
KREMER, Benjamin, J.
(74) Ivánka Gábor László, 1122 Budapest, (HU)
(54) Puha ballisztikus ellenálló páncélzat
(51) B05D 5/08 (2006.01)
B32B 5/02 (2006.01)

B32B 5/12 (2006.01)
B32B 5/16 (2006.01)
B32B 5/22 (2006.01)
B32B 5/26 (2006.01)
B32B 5/30 (2006.01)
B32B 7/04 (2006.01)
B32B 7/09 (2019.01)
B32B 7/12 (2006.01)
B32B 9/00 (2006.01)
B32B 9/04 (2006.01)
B32B 15/14 (2006.01)
B32B 27/12 (2006.01)
B32B 27/32 (2006.01)
B32B 27/36 (2006.01)
B32B 27/40 (2006.01)
B32B 29/02 (2006.01)
F41H 5/02 (2006.01)
F41H 5/04 (2006.01)

(13) T2

(30) 201462073293 P 2014.10.31. US

---

(11) E059995

(21) E 18 171616

(96) EP 20180171616 2018.05.09.

(97) EP 3401032 A1 2018.11.14.

EP 3401032 B1 2022.07.06.

(73) Läpple Automotive GmbH, 93158 Teublitz (DE)

(72) BAUMANN, Valeri
HECKMANN, Martin

(74) SBGK Szabadalmi Ügyvivői Iroda, 1062 Budapest, (HU)

(54) Összetett szerszám és eljárás lemezalkatrész előállításához

(51) B21D 22/06 (2006.01)
B21D 24/04 (2006.01)
B21D 35/00 (2006.01)

(13) T2

(30) 102017207934 2017.05.10. DE
202017107906 U 2017.12.22. DE

---

(11) E059803

(21) E 19 737180

(96) EP 20190737180 2019.05.29.

(97) EP 3801963 A1 2019.12.05.

EP 3801963 B1 2022.06.29.

(73) NCM1, 42390 Villars (FR)

(72) COMBE, Robert

(74) SBGK Szabadalmi Ügyvivői Iroda, 1062 Budapest, (HU)

(54) Kerékpárhoz való kerékfelnik automatizált fűrészelőállomása

(51) B23D 45/12 (2006.01)
B21D 53/30 (2006.01)

B23D 45/00 (2006.01)
B23D 47/04 (2006.01)
B23D 47/06 (2006.01)
B23D 47/08 (2006.01)
(13) T2
(30) 1854713 2018.05.31. FR

---

(11) E060063
(21) E 19 891239
(96) EP 20190891239 2019.10.30.
(97) EP 3750659 A1 2020.12.16.
EP 3750659 B1 2022.09.07.
(73) LG Energy Solution, Ltd., Seoul 07335 (KR)
(72) JUNG, Jaewoong
YOON, Yeo Min
CHO, Kyungwook
(74) Danubia Szabadalmi és Jogi Iroda Kft., 1051 Budapest, (HU)
(54) Elektromos ellenállás hegesztő berendezés
(51) B23K 11/30 (2006.01)
B23K 11/00 (2006.01)
B23K 11/11 (2006.01)
B23K 11/36 (2006.01)
B23K101/36 (2006.01)
H01M 10/04 (2006.01)
H01M 50/10 (2021.01)
H01M 50/531 (2021.01)
(13) T2
(30) 20180148841 2018.11.27. KR

---

(11) E059889
(21) E 17 196318
(96) EP 20170196318 2017.10.13.
(97) EP 3311949 A2 2018.04.25.
EP 3311949 B1 2022.07.20.
(73) ELHA-Maschinenbau Liemke KG, 33161 Hövelhof (DE)
(72) WOLKE, Meinolf
(74) Danubia Szabadalmi és Jogi Iroda Kft., 1051 Budapest, (HU)
(54) Eljárás egy munkadarab megmunkálására, valamint szerszámgép az eljárás megvalósítására
(51) B23Q 3/157 (2006.01)
B23B 3/00 (2006.01)
B23Q 11/00 (2006.01)
B23Q 11/08 (2006.01)
(13) T2
(30) 102016119778 2016.10.18. DE

---

(11) E060064
(21) E 19 179842
(96) EP 20190179842 2019.06.13.
(97) EP 3597387 A1 2020.01.22.

EP 3597387 B1 2022.08.10.
(73) Continental Reifen Deutschland GmbH, 30165 Hannover (DE)
(72) Reinhardt, Thomas
(74) Danubia Szabadalmi és Jogi Iroda Kft., 1051 Budapest, (HU)
(54) Készülék gumikeverékek keverésére, amely keverőszerszám-szárnyakhoz ellenőrző érzékelővel rendelkezik, ahol egy érzékelő egy keverőszerszám-szárny és egy készülékház belső fala közti távolság ellenőrzésére van alkalmazva, valamint eljárás egy keverőszerszám-szárny és egy készülékház belső fala közti távolság ellenőrzésére
(51) B29B 7/72 (2006.01)
B29B 7/28 (2006.01)
B29B 7/42 (2006.01)
B29B 7/74 (2006.01)
B29C 48/00 (2019.01)
B29C 48/92 (2019.01)
G01B 7/14 (2006.01)
G01B 17/00 (2006.01)
(13) T2
(30) 102018212078 2018.07.19. DE

---

(11) E059893
(21) E 18 834000
(96) EP 20180834000 2018.12.24.
(97) EP 3732009 A1 2019.07.04.
EP 3732009 B1 2022.07.27.
(73) Greentech Laser Manufactoring S.p.A., 40138 Bologna (BO) (IT)
(72) CASESA, Lorenzo
BARGAGLI PETRUCCI, Enrico
(74) SBGK Szabadalmi Ügyvivői Iroda, 1062 Budapest, (HU)
(54) Automatikus üzem gumiabroncsok présformáinak tisztítására
(51) B29C 33/72 (2006.01)
B29D 30/06 (2006.01)
(13) T2
(30) 201700150342 2017.12.28. IT

---

(11) E060084
(21) E 19 730441
(96) EP 20190730441 2019.05.29.
(97) EP 3802092 A1 2019.12.05.
EP 3802092 B1 2022.07.13.
(73) ATG Ceylon (Pvt) Limited, Katunayake (LK)
(72) ABDEEN, Mohamed Fazal
MENDIS, Sunil
GOTH, Andrew
TAYLOR, John
(74) SBGK Szabadalmi Ügyvivői Iroda, 1062 Budapest, (HU)
(54) Eljárás ruházati anyag készítésére, ruházati anyag és ruházat
(51) B29C 41/14 (2006.01)
A41D 19/00 (2006.01)
B05D 1/18 (2006.01)

B05D 7/02 (2006.01)
D06N 3/10 (2006.01)
(13) T2
(30) 201808887 2018.05.31. GB

---

(11) E059888
(21) E 18 703732
(96) EP 20180703732 2018.01.31.
(97) EP 3580033 A1 2018.08.16.
EP 3580033 B1 2022.08.24.
(73) Leonhard Kurz Stiftung & Co. KG, 90763 Fürth (DE)
(72) BURGER, Harald
(74) Danubia Szabadalmi és Jogi Iroda Kft., 1051 Budapest, (HU)
(54) Eljárás egy díszített felülettel ellátott műanyag alaktest előállítására, valamint egy díszített felülettel ellátott műanyag alaktest
(51) B29C 45/14 (2006.01)
B29C 45/16 (2006.01)
(13) T2
(30) 102017102541 2017.02.09. DE

---

(11) E060071
(21) E 17 857722
(96) EP 20170857722 2017.09.05.
(97) EP 3523110 A1 2018.04.12.
EP 3523110 B1 2022.07.20.
(73) Husky Injection Molding Systems Limited, Bolton, ON L7E 5S5 (CA)
(72) WEATHERALL, Douglas James
OUYANG, Daoshan
WANG, Zhiming
(74) Danubia Szabadalmi és Jogi Iroda Kft., 1051 Budapest, (HU)
(54) Eljárás fröccsöntő berendezés vezérlésére
(51) B29C 45/40 (2006.01)
B29C 45/76 (2006.01)
B29C 45/80 (2006.01)
B29L 31/56 (2006.01)
(13) T2
(30) 201662404248 P 2016.10.05. US
201762450137 P 2017.01.25. US

---

(11) E060067
(21) E 19 784063
(96) EP 20190784063 2019.10.11.
(97) EP 3755524 A1 2020.05.22.
EP 3755524 B1 2022.07.27.
(73) Raylase GmbH, 82234 Wessling (DE)
(72) LEHMANN, Wolfgang
(74) Pintz és Társai Kft., 1085 Budapest, (HU)
(54) Lézeres feldolgozási rendszer automatikus kalibrálása integrált telecentrikus optikai érzékelőt alkalmazva korlátozott szabadságfokkal

(51) **B29C 64/393** (2017.01)
B22F 3/105 (2006.01)
B23K 26/03 (2006.01)
B23K 26/60 (2014.01)
B23K 26/70 (2014.01)
G05B 19/401 (2006.01)
(13) **T2**
(30) 18205647 2018.11.12. EP
18212406 2018.12.13. EP

---

(11) **E060054**
(21) **E 17 724776**
(96) **EP 20170724776** 2017.05.08.
(97) **EP 3463837 A1** 2017.12.14.
EP 3463837 B1 2022.07.06.
(73) Continental Reifen Deutschland GmbH, 30165 Hannover (DE)
(72) HASSELLÖF, Magnus
Dzick, Jürgen
(74) Danubia Szabadalmi és Jogi Iroda Kft., 1051 Budapest, (HU)
(54) **Légtelenítő egység egy jármű-gumiabroncs vulkanizáló formájához**
(51) **B29D 30/06** (2006.01)
B29C 33/10 (2006.01)
(13) **T2**
(30) 102016209910 2016.06.06. DE

---

(11) **E060126**
(21) **E 18 170366**
(96) **EP 20180170366** 2018.05.02.
(97) **EP 3401088 A1** 2018.11.14.
EP 3401088 B1 2022.08.03.
(73) Röhren- und Pumpenwerk Bauer Ges.mbH, 8570 Voitsberg (AT)
(72) Dr. EICHLER, Dietrich
Roiss, Otto
(74) SBGK Szabadalmi Ügyvivői Iroda, 1062 Budapest, (HU)
(54) **Eljárás és berendezés zagy, különösen trágyalé kezelésére**
(51) **B30B 9/18** (2006.01)
C12G 1/02 (2006.01)
C12M 3/04 (2006.01)
(13) **T2**
(30) 102017207310 2017.05.02. DE

---

(11) **E059884**
(21) **E 18 195504**
(96) **EP 20180195504** 2018.09.19.
(97) **EP 3456528 A2** 2019.03.20.
EP 3456528 B1 2022.07.27.
(73) C.E.E Compagnie Européenne des Emballages Robert Schisler, 79100 Thouars (FR)
(72) SALLOT, Thierry
SCHISLER, Claire

(74) Danubia Szabadalmi és Jogi Iroda Kft., 1051 Budapest, (HU)
(54) Eljárás biológiailag lebomló lakkal bevont kartonból álló poharak gyártására
(51) B31B 50/74 (2017.01)
B31B105/00 (2017.01)
B31B110/10 (2017.01)
B31B120/50 (2017.01)
(13) T2
(30) 1758657 2017.09.19. FR

---

(11) E059937
(21) E 19 192430
(96) EP 20190192430 2019.08.20.
(97) EP 3613577 A1 2020.02.26.
EP 3613577 B1 2022.07.13.
(73) Gemini Group, Inc., Bad Axe, MI 48413 (US)
(72) Robinson, Mark
(74) Gödölle, Kékes, Mészáros & Szabó Szabadalmi és Védjegy Iroda, 1024 Budapest, (HU)
(54) Többdimenziós teherhordó szerkezet
(51) B32B 1/00 (2006.01)
B32B 3/12 (2006.01)
B32B 3/28 (2006.01)
B32B 5/02 (2006.01)
B32B 5/24 (2006.01)
B32B 7/022 (2019.01)
B32B 7/12 (2006.01)
B32B 21/10 (2006.01)
B32B 27/12 (2006.01)
(13) T2
(30) 201816110409 2018.08.23. US

---

(11) E059953
(21) E 16 881626
(96) EP 20160881626 2016.12.13.
(97) EP 3399572 A1 2018.11.07.
EP 3399572 B1 2022.08.10.
(73) Zeon Corporation, Tokyo 100-8246 (JP)
(72) OGURO, Hiroki
MAEDA, Kouichirou
TAKAHASHI, Naoki
(74) Danubia Szabadalmi és Jogi Iroda Kft., 1051 Budapest, (HU)
(54) Hőérzékeny réteg lítiumion szekunder akkumulátorhoz
(51) B32B 7/02 (2006.01)
H01M 10/0525 (2010.01)
H01M 50/417 (2021.01)
H01M 50/42 (2021.01)
H01M 50/443 (2021.01)
H01M 50/449 (2021.01)
(13) T2
(30) 2015256592 2015.12.28. JP

(11) E060098
(21) E 19 208898
(96) EP 20190208898 2015.10.30.
(97) EP 3656572 A1 2020.05.27.
EP 3656572 B1 2022.08.10.
(73) Boehringer Ingelheim Animal Health USA Inc., Duluth, GA 30096 (US)
(72) BREHM, Andy
SCHINDLER, Ed
CAMPBELL, Julie
(74) Danubia Szabadalmi és Jogi Iroda Kft., 1051 Budapest, (HU)
(54) Eljárás akár -200 °C hőmérsékleten tárolt fiolák vagy ampullák feliratozására
(51) B41M 5/24 (2006.01)
A61P 31/04 (2006.01)
B41M 5/26 (2006.01)
(13) T2
(30) 201462072695 P 2014.10.30. US

---

(11) E059835
(21) E 20 164949
(96) EP 20200164949 2020.03.23.
(97) EP 3885152 A1 2021.09.29.
EP 3885152 B1 2022.06.08.
(73) Koehler Innovation & Technology GmbH, 77704 Oberkirch (DE)
(72) HORN, Michael
STALLING, Timo
STEPPAT, Maren
(74) Danubia Szabadalmi és Jogi Iroda Kft., 1051 Budapest, (HU)
(54) N-(p-Toluolszulfonil)-N'-(3-p-toluolszulfoniloxifenil)-karbamid alkalmazása színelőhívóként egy hőérzékeny rögzítő anyagban
(51) B41M 5/323 (2006.01)
B41M 5/333 (2006.01)
(13) T2

---

(11) E059962
(21) E 19 702209
(96) EP 20190702209 2019.01.22.
(97) EP 3743287 A1 2019.08.01.
EP 3743287 B1 2022.07.20.
(73) HELIOSONIC GmbH, 46483 Wesel (DE)
(72) LEHMANN, Udo
(74) SBGK Szabadalmi Ügyvivői Iroda, 1062 Budapest, (HU)
(54) Lézer nyomtatási eljárás
(51) B41M 5/382 (2006.01)
B41J 2/005 (2006.01)
(13) T2
(30) 102018000653 2018.01.27. DE

---

(11) E060114

(21) E 14 174587
(96) EP 20140174587 2014.06.26.
(97) EP 2960073 A1 2015.12.30.
EP 2960073 B1 2022.08.10.
(73) Bombardier Transportation GmbH, 10785 Berlin (DE)
(72) BIEKER, Guido
Doerner, Heinz-Dieter
(74) SBGK Szabadalmi Ügyvivői Iroda, 1062 Budapest, (HU)
(54) Futómű csökkentett torziós lengéssel
(51) B60B 17/00 (2006.01)
B61H 5/00 (2006.01)
F16D 65/00 (2006.01)
F16D 65/12 (2006.01)
F16F 15/12 (2006.01)
F16F 15/14 (2006.01)
(13) T2

---

(11) E059842
(21) E 19 791305
(96) EP 20190791305 2019.06.18.
(97) EP 3810439 A1 2019.12.26.
EP 3810439 B1 2022.06.01.
(73) COMPAGNIE GENERALE DES ETABLISSEMENTS MICHELIN, 63000 Clermont-Ferrand (FR)
(72) DRONET, Séverin
SCHNELL, Benoit
(74) Danubia Szabadalmi és Jogi Iroda Kft., 1051 Budapest, (HU)
(54) Funkcionális elasztomert tartalmazó gumiösszetétel
(51) B60C 1/00 (2006.01)
C08C 19/22 (2006.01)
C08C 19/25 (2006.01)
C08K 9/04 (2006.01)
C08L 15/00 (2006.01)
(13) T2
(30) 1855515 2018.06.21. FR

---

(11) E060075
(21) E 19 774183
(96) EP 20190774183 2019.09.20.
(97) EP 3853050 A1 2020.03.26.
EP 3853050 B1 2022.08.03.
(73) Faymonville Distribution AG, 9990 Weiswampach (LU)
(72) LIPPI, Fabrizio
FRONI, Francesco
(74) dr. Csányi Balázs Mihály ügyvéd, 1111 Budapest, (HU)
(54) Félpótkocsi mozgatandó rakomány szállítására
(51) B60G 11/26 (2006.01)
B60G 17/056 (2006.01)
B60G 21/067 (2006.01)
B60G 21/073 (2006.01)

B62D 53/06 (2006.01)
(13) T2
(30) 100932 2018.09.21. LU

---

(11) E059873
(21) E 19 198746
(96) EP 20190198746 2019.09.20.
(97) EP 3628517 A1 2020.04.01.
EP 3628517 B1 2022.08.31.
(73) MAN Truck & Bus SE, 80995 München (DE)
(72) Peteranderl, Christian
Bernath, Michael
Yildirim, Kemal-Edip
Köhler, Jürgen
(74) SBGK Szabadalmi Ügyvivői Iroda, 1062 Budapest, (HU)
(54) Moduláris légkondicionáló berendezés gépjárműhöz
(51) B60H 1/00 (2006.01)
F25B 5/02 (2006.01)
F25B 41/20 (2021.01)
F25B 47/02 (2006.01)
(13) T2
(30) 102018123551 2018.09.25. DE

---

(11) E059874
(21) E 18 175156
(96) EP 20180175156 2018.05.30.
(97) EP 3421277 A1 2019.01.02.
EP 3421277 B1 2022.08.10.
(73) MAN Truck & Bus SE, 80995 München (DE)
(72) Schilling, Fabrice
Hunzelmann, Tobias
(74) SBGK Szabadalmi Ügyvivői Iroda, 1062 Budapest, (HU)
(54) Ajtószárny felső, csökkentett résztartománnyal, külső tükörkialakítás számára
(51) B60J 5/04 (2006.01)
B60J 5/06 (2006.01)
(13) T2
(30) 102017113779 2017.06.21. DE

---

(11) E060132
(21) E 18 706442
(96) EP 20180706442 2018.02.09.
(97) EP 3582989 A1 2018.08.23.
EP 3582989 B1 2022.07.20.
(73) Mubea Carbo Tech GmbH, 5020 Salzburg (AT)
(72) Spielvogel, Bernhard
SCHMITZ, Sebastian
INSAM, Guido
DORFINGER, Herbert
(74) Danubia Szabadalmi és Jogi Iroda Kft., 1051 Budapest, (HU)

(54) Akkumulátorszerkezet és védőelem
(51) B60K 1/04 (2006.01)
B60K 1/00 (2006.01)
H01M 10/613 (2014.01)
(13) T2
(30) 1862017 2017.02.17. CH

---

(11) E059833
(21) E 20 189389
(96) EP 20200189389 2020.08.04.
(97) EP 3772425 A1 2021.02.10.
EP 3772425 B1 2022.06.08.
(73) Suzuki Motor Corporation, Shizuoka 432-8611 (JP)
(72) HARADA, Yu
(74) SBGK Szabadalmi Ügyvivői Iroda, 1062 Budapest, (HU)
(54) Gépjármű akkumulátor csomag
(51) B60K 1/04 (2006.01)
B60K 1/00 (2006.01)
B60K 11/06 (2006.01)
(13) T2
(30) 2019146737 2019.08.08. JP

---

(11) E059942
(21) E 17 868395
(96) EP 20170868395 2017.10.18.
(97) EP 3535152 A1 2018.05.11.
EP 3535152 B1 2022.06.15.
(73) Bae Systems Hägglunds Aktiebolag, 891 82 Örnsköldsvik (SE)
(72) ROWA, Andreas
(74) Danubia Szabadalmi és Jogi Iroda Kft., 1051 Budapest, (HU)
(54) Teljesítménymegosztásos hibrid hajtáslánc és eljárás annak működtetésére
(51) B60K 6/48 (2007.10)
B60K 1/02 (2006.01)
B60K 6/365 (2007.10)
B60K 6/387 (2007.10)
B60K 6/50 (2007.10)
B60W 10/02 (2006.01)
B60W 10/04 (2006.01)
B60W 10/08 (2006.01)
B60W 20/10 (2016.01)
B60W 20/40 (2016.01)
(13) T2
(30) 1651442 2016.11.01. SE

---

(11) E059862
(21) E 20 203674
(96) EP 20200203674 2020.10.23.
(97) EP 3819152 A1 2021.05.12.
EP 3819152 B1 2022.06.29.

(73) Pretini, Enrico, 62019 Recanati (MC) (IT)
(72) Pretini, Enrico
(74) SBGK Szabadalmi Ügyvivői Iroda, 1062 Budapest, (HU)
(54) Üzemanyag adagolóberendezésből, különösen töltőállomásból tárolótartályba, különösen egy jármű tankjába történő leadásának vezérlésére szolgáló rendszer
(51) B60K 15/04 (2006.01)
B67D 7/14 (2010.01)
B67D 7/34 (2010.01)
(13) T2
(30) 201900019792 2019.10.25. IT

---

(11) E060142
(21) E 18 173617
(96) EP 20180173617 2018.05.22.
(97) EP 3412497 A1 2018.12.12.
EP 3412497 B1 2022.08.24.
(73) MAN Truck & Bus SE, 80995 München (DE)
(72) Schönherr, Stephan
Schmidt-Robin, Rolf
Darul, Jadranka
(74) SBGK Szabadalmi Ügyvivői Iroda, 1062 Budapest, (HU)
(54) Töltőberendezés elektromos járművekhez
(51) B60L 53/14 (2020.01)
B60L 53/30 (2019.01)
B60L 53/35 (2019.01)
B60L 53/62 (2019.01)
(13) T2
(30) 102017005508 2017.06.09. DE
102017119930 2017.08.30. DE

---

(11) E059949
(21) E 19 729504
(96) EP 20190729504 2019.06.05.
(97) EP 3802212 A1 2019.12.12.
EP 3802212 B1 2022.07.20.
(73) The Dynamic Engineering Solution Pty Ltd, Holden Hill, South Australia 5088 (AU)
(72) NEWSTEAD, Michael
BROWNE, James
FIORINOTTO, Oscar
(74) SBGK Szabadalmi Ügyvivői Iroda, 1062 Budapest, (HU)
(54) Rakodókar-elrendezés cserefelépítményes járműhöz ISO-konténerek berakodására és horoggal rendelkező szállítókonténerek berakodására
(51) B60P 1/48 (2006.01)
B60P 1/64 (2006.01)
(13) T2
(30) 102018113510 2018.06.06. DE

---

(11) E059959
(21) E 17 199633

(96) EP 20170199633 2017.11.02.
(97) EP 3321131 A1 2018.05.16.
EP 3321131 B1 2022.08.31.
(73) MAN Truck & Bus SE, 80995 München (DE)
(72) Zaindl, Albert
Kopp, Stephan
(74) SBGK Szabadalmi Ügyvivői Iroda, 1062 Budapest, (HU)
(54) Haszongépjármű vezetőfülkéje, kamerával lefedett látómezőkkel
(51) B60R 1/00 (2006.01)
B60J 1/20 (2006.01)
B62D 35/00 (2006.01)
(13) T2
(30) 102016013350 2016.11.09. DE

---

(11) E060096
(21) E 19 769226
(96) EP 20190769226 2019.07.10.
(97) EP 3849848 A1 2020.03.19.
EP 3849848 B1 2022.08.31.
(73) ArcelorMittal, 1160 Luxembourg (LU)
(72) GIBEAU, Elie
KHEYATI, Yannis
MENEGADY, Nabil
(74) Danubia Szabadalmi és Jogi Iroda Kft., 1051 Budapest, (HU)
(54) Betéttel ellátott lökhárító-gerenda
(51) B60R 19/18 (2006.01)
(13) T2
(30) PCT/IB2018/056868 2018.09.10. WO

---

(11) E059939
(21) E 19 150603
(96) EP 20190150603 2019.01.07.
(97) EP 3521125 A1 2019.08.07.
EP 3521125 B1 2022.05.25.
(73) ALSTOM Transport Technologies, 93400 Saint-Ouen (FR)
(72) RODET, Alain
(74) SBGK Szabadalmi Ügyvivői Iroda, 1062 Budapest, (HU)
(54) Forgózsámoly vasúti járműhöz
(51) B61D 13/00 (2006.01)
B61F 3/04 (2006.01)
B61F 5/52 (2006.01)
(13) T2
(30) 1850287 2018.01.15. FR

---

(11) E060066
(21) E 13 730553
(96) EP 20130730553 2013.06.19.
(97) EP 2861476 A1 2013.12.27.
EP 2861476 B1 2022.08.03.

(73) Bombardier Transportation GmbH, 10785 Berlin (DE)
(72) SCHNEIDER, Richard
(74) SBGK Szabadalmi Ügyvivői Iroda, 1062 Budapest, (HU)
(54) Jármű, előre meghatározható keresztrugó-karakterisztikával rendelkező rugóberendezéssel
(51) B61F 5/02 (2006.01)
B61F 5/14 (2006.01)
B61F 5/22 (2006.01)
(13) T2
(30) 102012105310 2012.06.19. DE

---

(11) E059999
(21) E 13 182037
(96) EP 20130182037 2013.08.28.
(97) EP 2842827 A1 2015.03.04.
EP 2842827 B1 2022.08.03.
(73) Bombardier Transportation GmbH, 10785 Berlin (DE)
(72) Häse, Peter
SCHNEIDER, Richard
(74) SBGK Szabadalmi Ügyvivői Iroda, 1062 Budapest, (HU)
(54) Jármű oldalszélhatás-kompenzációval
(51) B61F 5/24 (2006.01)
(13) T2

---

(11) E059973
(21) E 19 203064
(96) EP 20190203064 2019.10.14.
(97) EP 3643621 A1 2020.04.29.
EP 3643621 B1 2022.06.29.
(73) General Atomics, San Diego, California 92121 (US)
(72) Derrick II, John Benton
(74) SBGK Szabadalmi Ügyvivői Iroda, 1062 Budapest, (HU)
(54) Műholdas beállító szabályozó rendszer sajátvektor használatával, nemlineáris dinamikus inverzióval és előre-irányú csatolt vezérléssel
(51) B64G 1/24 (2006.01)
B64G 1/28 (2006.01)
(13) T2
(30) 201816170157 2018.10.25. US

---

(11) E060124
(21) E 20 195322
(96) EP 20200195322 2020.09.09.
(97) EP 3805120 A1 2021.04.14.
EP 3805120 B1 2022.08.17.
(73) Brianpack S.r.l., 20851 Lissone (Monza Brianza) (IT)
(72) LA SCALA, Massimiliano Francesco
(74) SBGK Szabadalmi Ügyvivői Iroda, 1062 Budapest, (HU)
(54) Dobozokhoz való fogantyú elasztikus papíranyagból készült elemmel
(51) B65D 5/46 (2006.01)
B31D 1/06 (2006.01)

B65D 65/46 (2006.01)
(13) T2
(30) 201900018101 2019.10.07. IT

---

(11) E060077
(21) E 20 173780
(96) EP 20200173780 2020.05.08.
(97) EP 3907149 A1 2021.11.10.
EP 3907149 B1 2022.10.19.
(73) The Procter & Gamble Company, Cincinnati, OH 45202 (US)
(72) HOEFTE, Paulus Antonius Augustinus
NG PAK LEUNG, Clara Sophie Lea
LEFLERE, Joost Peter
KEULEERS, Robby Renilde Francois
(74) INNOPLEX Iparjogvédelmi Kft., 1036 Budapest, (HU)
(54) Mosószertermék tartály zárral
(51) B65D 5/68 (2006.01)
(13) T2

---

(11) E059853
(21) E 16 886208
(96) EP 20160886208 2016.07.29.
(97) EP 3405071 A1 2017.07.27.
EP 3405071 B1 2022.04.20.
(73) Kapoor, Asheer, Pune, Maharashtra 411036 (IN)
(72) Kapoor, Asheer
(74) Pintz és Társai Kft., 1085 Budapest, (HU)
(54) Testre szabható raklap
(51) B65D 19/26 (2006.01)
(13) T2
(30) 201621002075 2016.01.20. IN

---

(11) E060033
(21) E 19 749218
(96) EP 20190749218 2019.07.17.
(97) EP 3807156 A2 2020.01.23.
EP 3807156 B1 2022.06.22.
(73) Feurer Febra GmbH, 74336 Brackenheim (DE)
(72) FORTENBACHER, Klaus
GOLLER, Achim
FEURER, Markus
(74) Danubia Szabadalmi és Jogi Iroda Kft., 1051 Budapest, (HU)
(54) Szállítószerkezet
(51) B65D 25/04 (2006.01)
B29C 53/04 (2006.01)
B29C 53/84 (2006.01)
B65D 6/18 (2006.01)
(13) T2
(30) 102018117396 2018.07.18. DE

102018117944 2018.07.25. DE
102018118373 2018.07.30. DE

---

(11) E060057
(21) E 19 745003
(96) EP 20190745003 2019.07.01.
(97) EP 3817985 A1 2020.01.09.
EP 3817985 B1 2022.08.31.
(73) Reynolds Presto Products Inc., Lake Forest, IL 60045 (US)
(72) ATHANS, John, D.
DERUE, Nicholas, A.
THOMPSON, Zachary, R.
THOMPSON, Gregg
SNYDER, Scott
(74) SBGK Szabadalmi Ügyvivői Iroda, 1062 Budapest, (HU)
(54) Gyermek-biztos cipzáras zárási rendszer és billenthető csúszó eszköz és eljárások
(51) B65D 33/25 (2006.01)
A44B 19/26 (2006.01)
(13) T2
(30) 201816025616 2018.07.02. US
201816051090 2018.07.31. US

---

(11) E059944
(21) E 20 179713
(96) EP 20200179713 2020.06.12.
(97) EP 3763634 A1 2021.01.13.
EP 3763634 B1 2022.08.03.
(73) A. Raymond et Cie, 38000 Grenoble (FR)
(72) CLAVEL, Maxime
REY, Gaëtan
(74) Paul Cosmovici, 010641 Bucharest, (RO)
(54) Zárókupak nyakas tartályhoz
(51) B65D 51/24 (2006.01)
A61J 1/14 (2006.01)
B65D 45/30 (2006.01)
B65D 51/00 (2006.01)
(13) T2
(30) 1907693 2019.07.09. FR

---

(11) E060000
(21) E 20 194095
(96) EP 20200194095 2020.09.02.
(97) EP 3789315 A2 2021.03.10.
EP 3789315 B1 2022.08.03.
(73) Buhl-PaperForm GmbH, 57299 Burbach (DE)
(72) Buhl, Christoph
(74) Danubia Szabadalmi és Jogi Iroda Kft., 1051 Budapest, (HU)
(54) Csomagoló kipárnázás
(51) B65D 81/133 (2006.01)

B65D 5/50 (2006.01)
B65D 81/113 (2006.01)
(13) T2
(30) 202019104944 U 2019.09.06. DE

---

(11) E060095
(21) E 21 712513
(96) EP 20210712513 2021.03.18.
(97) EP 3983312 A1 2021.09.23.
EP 3983312 B1 2022.08.17.
(73) Altachem NV, 8530 Harelbeke (BE)
(72) POPPE, Jean-marie
HALFMAERTEN, Wouter
(74) Danubia Szabadalmi és Jogi Iroda Kft., 1051 Budapest, (HU)
(54) Adaptergyűrű
(51) B65D 83/24 (2006.01)
B65D 83/40 (2006.01)
(13) T2
(30) 202005184 2020.03.20. BE

---

(11) E060125
(21) E 16 707646
(96) EP 20160707646 2016.02.09.
(97) EP 3313756 A1 2016.08.18.
EP 3313756 B1 2022.07.27.
(73) Global Bins Designs Ltd., Edinburgh, Scotland EH2 4AN (GB)
(72) O'GORMAN, Kevin A.
(74) SBGK Szabadalmi Ügyvivői Iroda, 1062 Budapest, (HU)
(54) Gyűjtőedény újrahasznosítható hulladék számára
(51) B65F 1/00 (2006.01)
B65F 1/16 (2006.01)
(13) T2
(30) 201502081 2015.02.09. GB

---

(11) E059898
(21) E 18 730733
(96) EP 20180730733 2018.06.08.
(97) EP 3595990 A1 2018.12.13.
EP 3595990 B1 2022.08.10.
(73) Steute Technologies GmbH & Co. KG, 32584 Löhne (DE)
(72) HEGGER, Christof
BÖWERING, Gabriel
BOTH, Carsten
(74) Danubia Szabadalmi és Jogi Iroda Kft., 1051 Budapest, (HU)
(54) Rádiós szenzormodul anyagtárolók detektálására
(51) B65G 43/08 (2006.01)
G01P 15/08 (2006.01)
(13) T2
(30) 202017103459 U 2017.06.08. DE

(11) E060058
(21) E 15 825942
(96) EP 20150825942 2015.12.29.
(97) EP 3240743 A1 2016.07.07.
EP 3240743 B1 2022.08.24.
(73) Sidel Participations, 76930 Octeville sur Mer (FR)
(72) ROTH, Emmanuel
(74) SBGK Szabadalmi Ügyvivői Iroda, 1062 Budapest, (HU)
(54) Irányba állított elemek szállítására szolgáló berendezés és eljárás
(51) B65G 47/14 (2006.01)
B65G 47/57 (2006.01)
B65G 47/82 (2006.01)
(13) T2
(30) PCT/EP2014/079478 2014.12.30. WO

---

(11) E060117
(21) E 19 726305
(96) EP 20190726305 2019.05.14.
(97) EP 3793922 A1 2019.11.21.
EP 3793922 B1 2022.07.13.
(73) FMK Innovation A/S, 3050 Humlebaek (DK)
(72) CONRADT, Daniel Niklas
(74) SBGK Szabadalmi Ügyvivői Iroda, 1062 Budapest, (HU)
(54) Vákuumos konvejor granulátum és/vagy porszerű anyag szállítására
(51) B65G 53/64 (2006.01)
B65G 53/46 (2006.01)
B65G 53/60 (2006.01)
(13) T2
(30) PA201870291 2018.05.14. DK

---

(11) E059957
(21) E 19 166557
(96) EP 20190166557 2013.09.13.
(97) EP 3524552 A1 2019.08.14.
EP 3524552 B1 2022.07.20.
(73) Paper Converting Machine Company Italia S.p.A., 55051 Fornaci di Barga Lucca (IT)
(72) Techlin, Michael E.
(74) Danubia Szabadalmi és Jogi Iroda Kft., 1051 Budapest, (HU)
(54) Eljárás és berendezés magmentes papírtekercsek gyártására
(51) B65H 18/28 (2006.01)
B65H 18/04 (2006.01)
B65H 19/22 (2006.01)
B65H 19/28 (2006.01)
B65H 75/24 (2006.01)
(13) T2
(30) 201213623959 2012.09.21. US

---

(11) E059964

(21) E 21 167465
(96) EP 20210167465 2021.04.08.
(97) EP 3901082 A1 2021.10.27.
EP 3901082 B1 2022.08.31.
(73) Franz Xaver Meiller Fahrzeug- und Maschinenfabrik - GmbH & Co KG, 80997 München (DE)
(72) Glas, Alexander
FOLGER, Dominik
BERNAIS, Erich
KRAL, Jürgen
(74) SBGK Szabadalmi Ügyvivői Iroda, 1062 Budapest, (HU)
(54) Fülkeajtó-elrendezés mechanikus fülkeajtó-reteszeléssel rendelkező felvonó számára
(51) B66B 13/06 (2006.01)
B66B 13/12 (2006.01)
B66B 13/18 (2006.01)
(13) T2
(30) 102020204593 2020.04.09. DE

---

(11) E060103
(21) E 16 802003
(96) EP 20160802003 2016.11.18.
(97) EP 3380222 A1 2017.06.01.
EP 3380222 B1 2022.08.03.
(73) BASF SE, 67056 Ludwigshafen (DE)
(72) OLBERT, Gerhard
GAUER, Jochen
FRIEDRICH, Holger
SPIEGEL, Andreas
WOELFERT, Andreas
GMEINER, Wolfgang
LORENZ, Michael
(74) SBGK Szabadalmi Ügyvivői Iroda, 1062 Budapest, (HU)
(54) Moduláris katalizátor monolitok
(51) C01B 21/26 (2006.01)
B01J 8/00 (2006.01)
B01J 19/24 (2006.01)
C01B 21/28 (2006.01)
C01B 21/38 (2006.01)
(13) T2
(30) 15196794 2015.11.27. EP

---

(11) E060115
(21) E 18 850479
(96) EP 20180850479 2018.08.28.
(97) EP 3546424 A1 2019.10.02.
EP 3546424 B1 2022.08.17.
(73) LG Energy Solution, Ltd., Seoul 07335 (KR)
(72) JUNG, Jongwook
PARK, Se Ho
JANG, Minchul

HWANG, Gyo Hyun
PARK, Eunkyung
PARK, Changhun
(74) SBGK Szabadalmi Ügyvivői Iroda, 1062 Budapest, (HU)
(54) Eljárás üreges szerkezet előállítására
(51) C01B 32/05 (2017.01)
H01M 4/02 (2006.01)
H01M 4/1395 (2010.01)
H01M 4/36 (2006.01)
H01M 4/38 (2006.01)
H01M 4/62 (2006.01)
H01M 10/052 (2010.01)
(13) T2
(30) 20170111311 2017.08.31. KR

---

(11) E060111
(21) E 19 704923
(96) EP 20190704923 2019.01.21.
(97) EP 3743387 A1 2019.08.01.
EP 3743387 B1 2022.11.02.
(73) Owens-Brockway Glass Container Inc., Perrysburg, OH 43551 (US)
(72) FAYERWEATHER, Carl, L.
GAERKE, Dale, A.
ROTH, Robert
(74) Danubia Szabadalmi és Jogi Iroda Kft., 1051 Budapest, (HU)
(54) Rendszer üvegolvasztó kemence nyersanyagainak előmelegítésére
(51) C03B 3/02 (2006.01)
(13) T2
(30) 201815879233 2018.01.24. US

---

(11) E059886
(21) E 14 704590
(96) EP 20140704590 2014.02.14.
(97) EP 2956421 A1 2014.08.21.
EP 2956421 B1 2022.07.27.
(73) AGC Glass Europe, 1348 Louvain-La-Neuve (BE)
(72) MAHIEU, Stijn
DUSOULIER, Laurent
(74) Danubia Szabadalmi és Jogi Iroda Kft., 1051 Budapest, (HU)
(54) Napvédő üvegezés
(51) C03C 17/36 (2006.01)
E06B 3/66 (2006.01)
(13) T2
(30) 201300100 2013.02.14. BE
13173991 2013.06.27. EP

---

(11) E059808
(21) E 19 175953
(96) EP 20190175953 2019.05.22.

(97) EP 3741734 A1 2020.11.25.
EP 3741734 B1 2022.07.06.
(73) KNAUF AQUAPANEL GmbH, 44147 Dortmund (DE)
(72) KOSLOWSKI, Thomas
SCHWIEBACHER, Werner
MARTIN, Kai
NAURATH, Bert
KLÖCKENER, Albert
(74) Paul Cosmovici, Bucharest, (RO)
(54) Magas tűzállóságú építőlemez
(51) C04B 28/18 (2006.01)
C04B 40/02 (2006.01)
C04B111/28 (2006.01)
(13) T2

---

(11) E060081
(21) E 15 757552
(96) EP 20150757552 2015.08.27.
(97) EP 3201160 A1 2016.04.07.
EP 3201160 B1 2022.06.22.
(73) Anglo American Woodsmith Limited, London EC1N 6RA (GB)
(72) FARNWORTH, Steve
EVANS, Mike
EVANS, Jim
(74) Ivánka Gábor László, 1122 Budapest, (HU)
(54) Keményítő felhasználásával történő pelletálás
(51) C05G 3/00 (2006.01)
C05D 1/00 (2006.01)
C05D 3/00 (2006.01)
C05D 5/00 (2006.01)
C05F 11/00 (2006.01)
C05G 5/12 (2020.01)
C05G 5/40 (2020.01)
(13) T2
(30) 201417290 2014.09.30. GB

---

(11) E060010
(21) E 19 710577
(96) EP 20190710577 2019.02.28.
(97) EP 3759065 A1 2019.09.06.
EP 3759065 B1 2022.08.03.
(73) OMV Downstream GmbH, 1020 Wien (AT)
(72) SCHÖFFL, Paul
(74) Danubia Szabadalmi és Jogi Iroda Kft., 1051 Budapest, (HU)
(54) Eljárás glicerin katalitikus átalakítására propanollá
(51) C07C 29/60 (2006.01)
B01J 23/30 (2006.01)
B01J 23/652 (2006.01)
B01J 27/188 (2006.01)

B01J 35/10 (2006.01)
B01J 37/00 (2006.01)
B01J 37/02 (2006.01)
C07C 31/10 (2006.01)
(13) T2
(30) 501732018 2018.02.28. AT

---

(11) E060001
(21) E 16 776718
(96) EP 20160776718 2016.04.08.
(97) EP 3281934 A1 2018.02.14.
EP 3281934 B1 2022.06.22.
(73) Daikin Industries, Ltd., Osaka-shi, Osaka 530-8323 (JP)
(72) HAMADA, Tomohito
MATSUURA, Makoto
YOSHIYAMA, Asako
GOTOU, Akihiro
MIYAZAKI, Manaho
KISHIKAWA, Yosuke
(74) SBGK Szabadalmi Ügyvivői Iroda, 1062 Budapest, (HU)
(54) 2-fluorakrilsav-származékok stabilizálása aldehidekkel
(51) C07C 67/62 (2006.01)
C07C 69/653 (2006.01)
(13) T2
(30) 2015080380 2015.04.09. JP

---

(11) E060105
(21) E 20 178641
(96) EP 20200178641 2020.06.08.
(97) EP 3750869 A1 2020.12.16.
EP 3750869 B1 2022.08.10.
(73) Covestro Intellectual Property GmbH & Co. KG, 51373 Leverkusen (DE)
(72) Merkel, Michael
Loddenkemper, Tim
Gerhartz, Frank
Hirschfeld, Stefan
(74) Danubia Szabadalmi és Jogi Iroda Kft., 1051 Budapest, (HU)
(54) Eljárás amin-hidroklorid-szuszpenzió előállítására
(51) C07C209/00 (2006.01)
C07C209/90 (2006.01)
C07C211/09 (2006.01)
C07C211/12 (2006.01)
C07C211/51 (2006.01)
C07C263/10 (2006.01)
C07C265/14 (2006.01)
(13) T2
(30) 19179482 2019.06.11. EP

---

(11) E060023

(21) E 17 745158
(96) EP 20170745158 2017.07.20.
(97) EP 3487837 A1 2018.01.25.
EP 3487837 B1 2022.08.17.
(73) Syngenta Participations AG, 4058 Basel (CH)
(72) ZELLER, Martin
FEDOU, Nicolas
(74) Danubia Szabadalmi és Jogi Iroda Kft., 1051 Budapest, (HU)
(54) Eljárás spiroheterociklusos pirrolidin-dion herbicidek előállítására 2-(4-klór-2,6-dimetil-fenil)ecetsav köztitermékeken keresztül
(51) C07C255/35 (2006.01)
C07C 51/08 (2006.01)
C07C 53/134 (2006.01)
C07C253/30 (2006.01)
(13) T2
(30) 16180827 2016.07.22. EP

---

(11) E059947
(21) E 15 767345
(96) EP 20150767345 2015.07.29.
(97) EP 3180314 A1 2016.02.18.
EP 3180314 B1 2022.06.22.
(73) NewAmsterdam Pharma B.V., 1411 DC Naarden (NL)
(72) FORD, John
SEERDEN, Johannes Paulus Gerardus
LEDRU, Amandine
(74) Danubia Szabadalmi és Jogi Iroda Kft., 1051 Budapest, (HU)
(54) Eljárás tetrahidrokinolin-származékok előállításához való szintézis-köztitermékek előállítására
(51) C07D215/42 (2006.01)
C07D401/12 (2006.01)
(13) T2
(30) PCT/NL2014/050556 2014.08.12. WO

---

(11) E059992
(21) E 18 830523
(96) EP 20180830523 2018.11.29.
(97) EP 3717461 A1 2019.06.06.
EP 3717461 B1 2022.06.15.
(73) OAT Agrio Co., Ltd., Tokyo 101-0052 (JP)
(72) VENUVENKA, Srinivas
SINGH, Rajesh Kumar
SHARMA, Ritesh
SWAMI, Pitamber
SINGH, Braj Bhushan
YADAV, Manish Kumar
KUMAWAT, Surendra
SINGH, Manish K
(74) SBGK Szabadalmi Ügyvivői Iroda, 1062 Budapest, (HU)
(54) Új izoxazol vegyület vagy egy sója

(51) **C07D261/08** (2006.01)
A01N 43/80 (2006.01)
A61K 31/42 (2006.01)
A61P 33/00 (2006.01)
(13) **T2**
(30) 201711042933 2017.11.30. IN

---

(11) **E059858**
(21) **E 16 762046**
(96) **EP 20160762046** 2016.04.21.
(97) **EP 3263713 A2** 2018.01.03.
EP 3263713 B1 2022.06.08.
(73) Light Bio, Inc., Mount Horeb, WI 53572 (US)
(72) PETUSHKOV, Valentin Nikolaevich
PURTOV, Konstantin Viktorovich
RODIONOVA, Natal'ya Sergeevna
BARANOV, Mikhail Sergeevich
YAMPOL'SKIY, Il'ya Viktorovich
(74) SBGK Szabadalmi Ügyvivői Iroda, 1062 Budapest, (HU)
(54) **Eljárás és szerek luciferáz aktivitás kimutatására**
(51) **C07D307/62** (2006.01)
C07C 13/16 (2006.01)
C12Q 1/66 (2006.01)
(13) **T2**
(30) 2015106305 2015.02.25. RU

---

(11) **E060120**
(21) **E 18 719892**
(96) **EP 20180719892** 2018.04.26.
(97) **EP 3619201 A1** 2018.11.08.
EP 3619201 B1 2022.08.10.
(73) Bayer CropScience Aktiengesellschaft, 40789 Monheim (DE)
(72) AHRENS, Hartmut
TIEBES, Jörg
WALDRAFF, Christian
DIETRICH, Hansjörg
GATZWEILER, Elmar
ROSINGER, Christopher, Hugh
MACHETTIRA, Anu, Bheemaiah
(74) Danubia Szabadalmi és Jogi Iroda Kft., 1051 Budapest, (HU)
(54) **Herbicidként aktív 4-difluormetilbenzoilamid**
(51) **C07D317/14** (2006.01)
A01N 43/26 (2006.01)
A01N 43/824 (2006.01)
C07D255/02 (2006.01)
C07D257/06 (2006.01)
C07D271/04 (2006.01)
C07D271/06 (2006.01)
(13) **T2**

(30) 17169505 2017.05.04. EP

---

(11) E059861
(21) E 19 167943
(96) EP 20190167943 2008.04.11.
(97) EP 3567035 A1 2019.11.13.
EP 3567035 B1 2022.06.01.
(73) CanBas Co. Ltd., 410-0801 Shizuoka (JP)
(72) KAWABE, Takumi
ISHIGAKI, Machiyo
SATO, Takuji
YAMAMOTO, Sayaka
HASEGAWA, Yoko
(74) SBGK Szabadalmi Ügyvivői Iroda, 1062 Budapest, (HU)
(54) N-Szubsztituált 2,5-dioxo-azolin vegyületek a rák kezelésében való felhasználásra
(51) C07D401/12 (2006.01)
A61K 31/4439 (2006.01)
A61K 31/4725 (2006.01)
A61K 31/496 (2006.01)
A61P 35/00 (2006.01)
C07D207/452 (2006.01)
C07D401/14 (2006.01)
C07D403/04 (2006.01)
C07D405/14 (2006.01)
C07D417/12 (2006.01)
(13) T2
(30) 911258 P 2007.04.11. US

---

(11) E060128
(21) E 19 733686
(96) EP 20190733686 2019.06.18.
(97) EP 3810591 A1 2019.12.26.
EP 3810591 B1 2022.08.10.
(73) UCB Pharma GmbH, 40789 Monheim (DE)
(72) PEGURIER, Cécile
PROVINS, Laurent
CARDENAS, Alvaro
LEDECQ, Marie
MUELLER, Christa E.
HOCKEMEYER, Joerg
EL-TAYEB, Ali
BOSHTA, Nader
RASHED, Mahmoud
(74) Danubia Szabadalmi és Jogi Iroda Kft., 1051 Budapest, (HU)
(54) Piridinil- és pirazinil-(aza)indolszulfonamidok
(51) C07D401/12 (2006.01)
A61K 31/404 (2006.01)
A61K 31/4439 (2006.01)
A61P 25/00 (2006.01)

C07D471/04 (2006.01)
(13) T2
(30) 18178429 2018.06.19. EP
19157936 2019.02.19. EP

---

(11) E059965
(21) E 19 782584
(96) EP 20190782584 2019.10.02.
(97) EP 3860990 A1 2020.04.09.
EP 3860990 B1 2022.09.14.
(73) Inventiva, 21121 Daix (FR)
(72) BARTH, Martine
CONTAL, Sylvie
JUNIEN, Jean-Louis
MASSARDIER, Christine
MONTALBETTI, Christian
SOUDE, Anne
(74) Danubia Szabadalmi és Jogi Iroda Kft., 1051 Budapest, (HU)
(54) A YAP/TAZ-TEAD kölcsönhatás inhibitorai és ezek alkalmazása rák kezelésében
(51) C07D403/04 (2006.01)
A61K 31/425 (2006.01)
A61K 31/517 (2006.01)
A61K 31/519 (2006.01)
A61P 35/00 (2006.01)
C07D239/94 (2006.01)
C07D275/06 (2006.01)
C07D417/04 (2006.01)
C07D487/04 (2006.01)
C07D491/048 (2006.01)
C07D495/04 (2006.01)
C07F 5/02 (2006.01)
(13) T2
(30) 18306294 2018.10.02. EP

---

(11) E059849
(21) E 18 822414
(96) EP 20180822414 2018.11.30.
(97) EP 3717476 A1 2019.06.06.
EP 3717476 B1 2022.08.03.
(73) Orion Corporation, 02200 Espoo (FI)
(72) LAITINEN, Ilpo
LESKINEN, Mikko
MÄKELÄ, Mikko
(74) Pintz és Társai Kft., 1085 Budapest, (HU)
(54) Eljárás 2-(5-metoxi-izokromán-1-il)-4,5-dihidro-1H-imidazol és annak hidrogénszulfát-sója előállítására
(51) C07D405/04 (2006.01)
C07D311/76 (2006.01)
(13) T2
(30) 20176085 2017.12.01. FI

(11) E060104
(21) E 16 756553
(96) EP 20160756553 2016.02.29.
(97) EP 3261639 A1 2016.09.01.
EP 3261639 B1 2022.08.24.
(73) Verseon International Corporation, Dover, DE 19901 (US)
(72) SHORT, Kevin Michael
ESTIARTE-MARTINEZ, Maria de los Angeles
KITA, David Ben
SHIAU, Timothy Philip
(74) INNOPLEX Iparjogvédelmi Kft., 1036 Budapest, (HU)
(54) Szubsztituált pirazol vegyületek mint szerinproteázinhibitorok
(51) C07D409/12 (2006.01)
A61K 31/4155 (2006.01)
A61P 3/10 (2006.01)
A61P 7/02 (2006.01)
A61P 9/00 (2006.01)
A61P 25/28 (2006.01)
A61P 29/00 (2006.01)
A61P 35/00 (2006.01)
C07D409/14 (2006.01)
C07D417/14 (2006.01)
(13) T2
(30) 201562126424 P 2015.02.27. US

---

(11) E059969
(21) E 18 782257
(96) EP 20180782257 2018.09.11.
(97) EP 3681884 A1 2019.03.14.
EP 3681884 B1 2022.06.01.
(73) Cyteir Therapeutics, Inc., Lexington, MA 02421 (US)
(72) CASTRO, Alfredo C.
MCCOMAS, Casey Cameron
VACCA, Joseph
MACLAY, Tyler
(74) Danubia Szabadalmi és Jogi Iroda Kft., 1051 Budapest, (HU)
(54) RAD51 inhibitorok
(51) C07D417/04 (2006.01)
A61K 31/427 (2006.01)
A61P 25/28 (2006.01)
A61P 35/00 (2006.01)
A61P 37/00 (2006.01)
C07D277/28 (2006.01)
C07D277/42 (2006.01)
C07D417/12 (2006.01)
C07D417/14 (2006.01)
(13) T2
(30) 201762556763 P 2017.09.11. US

201862711959 P 2018.07.30. US

---

(11) E059945
(21) E 18 836520
(96) EP 20180836520 2018.12.13.
(97) EP 3724190 A1 2019.06.20.
EP 3724190 B1 2022.07.06.
(73) Lupin Limited, Mumbai 400 055 (IN)
(72) NAIR, Prathap, Sreedharan
GUDADE, Ganesh, Bhausaheb
SETHI, Sachin
LAGAD, Dipak, Raychand
PAWAR, Chetan, Sanjay
TRYAMBAKE, Mahadeo, Bhaskar
KULKARNI, Chaitanya, Prabhakar
HAJARE, Anil, Kashiram
GORE, Balasaheb, Arjun
KULKARNI, Sanjeev, Anant
SINDKHEDKAR, Milind, Dattatraya
PALLE, Venkata, P.
KAMBOJ, Rajender, Kumar
(74) Paul Cosmovici, 010641 Bucharest, (RO)
(54) Helyettesített biciklusos heterociklusos vegyületek, mint PRMT5 inhibitorok
(51) C07D471/04 (2006.01)
A61K 31/519 (2006.01)
A61K 31/53 (2006.01)
A61P 35/00 (2006.01)
C07D487/04 (2006.01)
(13) T2
(30) 201721044886 2017.12.13. IN
201821024634 2018.07.02. IN
201821040029 2018.10.23. IN

---

(11) E059824
(21) E 19 742760
(96) EP 20190742760 2019.07.24.
(97) EP 3827005 A1 2020.01.30.
EP 3827005 B1 2022.08.17.
(73) FAES FARMA, S.A., 48940 Leioa, Vizcaya (ES)
(72) HERNÁNDEZ HERRERO, Gonzalo
GARCÍA DOMÍNGUEZ, Neftalí
ZAZPE ARCE, Arturo
OLIVERA TIZNE, Roberto
NOVERGES PEDRO, Bárbara
CORCÓSTEGUI VIVAR, Reyes
TATO CERDEIRAS, Paloma
(74) Danubia Szabadalmi és Jogi Iroda Kft., 1051 Budapest, (HU)
(54) Piridopirimidinek mint hisztamin H4-receptor gátlók
(51) C07D471/04 (2006.01)

A61K 31/52 (2006.01)
A61P 29/00 (2006.01)
(13) T2
(30) 18382559 2018.07.25. EP

---

(11) E060089
(21) E 17 787844
(96) EP 20170787844 2017.10.10.
(97) EP 3523302 A1 2018.04.19.
EP 3523302 B1 2022.07.20.
(73) Array Biopharma, Inc., Boulder, CO 80301 (US)
(72) ANDREWS, Steven W.
ARONOW, Sean
BLAKE, James F.
BRANDHUBER, Barbara J.
COLLIER, James
COOK, Adam
HAAS, Julia
JIANG, Yutong
KOLAKOWSKI, Gabrielle R.
MCFADDIN, Elizabeth A.
MCKENNEY, Megan L.
MCKNULTY, Oren T.
METCALF, Andrew T.
MORENO, David A.
RAMANN, Ginelle A.
TANG, Tony P.
REN, Li
WALLS, Shane M.
(74) SBGK Szabadalmi Ügyvivői Iroda, 1062 Budapest, (HU)
(54) Szubsztituált pirazolo[1,5-a]piridin vegyületek RET kináz inhibitorként
(51) C07D471/04 (2006.01)
A61K 31/437 (2006.01)
A61P 35/00 (2006.01)
(13) T2
(30) 201662406275 P 2016.10.10. US
201762447849 P 2017.01.18. US
201762491180 P 2017.04.27. US
201762531690 P 2017.07.12. US
201762566030 P 2017.09.29. US

---

(11) E060073
(21) E 20 700830
(96) EP 20200700830 2020.01.17.
(97) EP 3902799 A1 2020.07.23.
EP 3902799 B1 2022.07.27.
(73) Guerbet, 93420 Villepinte (FR)
(72) LE GRENEUR, Soizic
CHÉNEDÉ, Alain

CERF, Martine
DECRON, Stéphane
FRANÇOIS, Bruno
(74) Danubia Szabadalmi és Jogi Iroda Kft., 1051 Budapest, (HU)
(54) Gadolínium és egy diasztereomeresen dúsított PCTA-ból származó kelátképző ligandum komplexe, és előállítási eljárása
(51) C07D471/08 (2006.01)
A61K 49/08 (2006.01)
A61K 49/10 (2006.01)
C07D487/04 (2006.01)
C07F 5/00 (2006.01)
(13) T2
(30) 1900433 2019.01.17. FR

---

(11) E059938
(21) E 17 783790
(96) EP 20170783790 2017.09.29.
(97) EP 3519411 A1 2018.04.05.
EP 3519411 B1 2022.06.22.
(73) Mutabilis, 93230 Romainville (FR)
(72) BARBION, Julien
CARAVANO, Audrey
CHASSET, Sophie
CHEVREUIL, Francis
FAIVRE, Fabien
LEBEL, Rémi
LECOINTE, Nicolas
LEDOUSSAL, Benoît
LE-STRAT, Frédéric
SIMON, Christophe
OLIVEIRA, Chrystelle
LE FRALLIEC, Géraldine
BRIAS, Julie
FARESCOUR, Laurence
VOMSCHEID, Sophie
RICHARD, Sébastien
(74) Danubia Szabadalmi és Jogi Iroda Kft., 1051 Budapest, (HU)
(54) Heterociklusos vegyületek és alkalmazásuk bakteriális fertőzések megelőzésében vagy kezelésében
(51) C07D471/08 (2006.01)
A61K 31/439 (2006.01)
A61P 31/04 (2006.01)
(13) T2
(30) 16306261 2016.09.30. EP

---

(11) E060078
(21) E 18 808599
(96) EP 20180808599 2018.11.09.
(97) EP 3710446 A1 2019.05.23.
EP 3710446 B1 2022.07.20.

(73) Eli Lilly and Company, Indianapolis, IN 46285 (US)
(72) COATES, David Andrew
MONTERO, Carlos
PATEL, Bharvin Kumar Rameschandra
REMICK, David Michael
YADAV, Vipin
(74) SBGK Szabadalmi Ügyvivői Iroda, 1062 Budapest, (HU)
(54) CDK7 gátlására alkalmas vegyületek
(51) C07D487/04 (2006.01)
A61K 31/519 (2006.01)
A61P 35/00 (2006.01)
(13) T2
(30) 17382778 2017.11.16. EP
18382034 2018.01.23. EP
18382546 2018.07.20. EP

---

(11) E059990
(21) E 18 716193
(96) EP 20180716193 2018.03.30.
(97) EP 3601296 A1 2018.10.04.
EP 3601296 B1 2022.05.25.
(73) iTeos Belgium SA, 6041 Gosselies (BE)
(72) CROSIGNANI, Stefano
GOMES, Bruno
HOUTHUYS, Erica
(74) Ivánka Gábor László, 1122 Budapest, (HU)
(54) 2-Oxo-tiazol-származékok A2A inhibitorként és a rákos megbetegedések kezelésében alkalmazható vegyületekként
(51) C07D497/14 (2006.01)
A61K 31/519 (2006.01)
A61P 35/00 (2006.01)
(13) T2
(30) 17163781 2017.03.30. EP
17194084 2017.09.29. EP
201762565281 P 2017.09.29. US
P180100778 2018.03.28. AR

---

(11) E059954
(21) E 17 789656
(96) EP 20170789656 2017.04.27.
(97) EP 3450436 A1 2019.03.06.
EP 3450436 B1 2022.07.27.
(73) Takeda Pharmaceutical Company Limited, Osaka-shi, Osaka 541-0045 (JP)
(72) KAWAKITA Youichi
KOJIMA Takuto
NII Noriyuki
ITO Yoshiteru
SAKAUCHI Nobuki
BANNO Hiroshi

LIU Xin
ONO Koji
IMAMURA Keisuke
IMAMURA Shinichi
(74) Danubia Szabadalmi és Jogi Iroda Kft., 1051 Budapest, (HU)
(54) Kondenzált heterociklusos vegyület
(51) C07D519/00 (2006.01)
A61K 31/444 (2006.01)
A61K 31/4985 (2006.01)
A61K 31/5025 (2006.01)
A61K 31/519 (2006.01)
A61K 31/53 (2006.01)
A61P 35/00 (2006.01)
A61P 43/00 (2006.01)
(13) T2
(30) 2016091717 2016.04.28. JP

---

(11) E059828
(21) E 18 718452
(96) EP 20180718452 2018.04.18.
(97) EP 3612537 A1 2018.10.25.
EP 3612537 B1 2022.07.13.
(73) Medimmune Limited, Cambridge, Cambridgeshire CB21 6GH (GB)
(72) HOWARD, Philip Wilson
GREGSON, Stephen John
(74) Gödölle, Kékes, Mészáros & Szabó Szabadalmi és Védjegy Iroda, 1024 Budapest, (HU)
(54) Pirrolobenzodiazepin konjugátumok
(51) C07D519/00 (2006.01)
A61K 47/68 (2017.01)
A61P 35/00 (2006.01)
C07K 5/062 (2006.01)
(13) T2
(30) 201706133 2017.04.18. GB
201721337 2017.12.19. GB

---

(11) E060020
(21) E 18 812554
(96) EP 20180812554 2018.11.14.
(97) EP 3710457 A1 2019.05.23.
EP 3710457 B1 2022.08.03.
(73) Principia Biopharma Inc., South San Francisco, CA 94080 (US)
(72) LOU, Yan
OWENS, Timothy Duncan
BRAMELD, Kenneth Albert
GOLDSTEIN, David Michael
(74) Danubia Szabadalmi és Jogi Iroda Kft., 1051 Budapest, (HU)
(54) Immunproteaszóma-gátlók
(51) C07F 5/04 (2006.01)
A61K 31/69 (2006.01)

A61P 9/00 (2006.01)
(13) T2
(30) 201762587375 P 2017.11.16. US

---

(11) E059970
(21) E 21 180706
(96) EP 20210180706 2004.07.20.
(97) EP 3904365 A1 2021.11.03.
EP 3904365 B1 2022.09.07.
(73) NuCana plc, London EC4N 6AF (GB)
(72) McGUIGAN, Christopher
(74) Ivánka Gábor László, 1122 Budapest, (HU)
(54) Kémiai vegyületek
(51) C07H 19/10 (2006.01)
A61K 31/7068 (2006.01)
A61K 31/7072 (2006.01)
A61P 35/00 (2006.01)
A61P 43/00 (2006.01)
(13) T2
(30) 0317009 2003.07.21. GB

---

(11) E060123
(21) E 17 816348
(96) EP 20170816348 2017.06.23.
(97) EP 3475295 A1 2017.12.28.
EP 3475295 B1 2022.08.10.
(73) The Scripps Research Institute, La Jolla, CA 92037 (US)
(72) ROMESBERG, Floyd E.
ZHANG, Yorke
(74) Gödölle, Kékes, Mészáros & Szabó Szabadalmi és Védjegy Iroda, 1024 Budapest, (HU)
(54) Új nukleozid-trifoszfát-transzporter és alkalmazásai
(51) C07K 14/405 (2006.01)
C12N 9/22 (2006.01)
C12N 15/10 (2006.01)
C12N 15/113 (2010.01)
C12N 15/90 (2006.01)
(13) T2
(30) 201662354650 P 2016.06.24. US

---

(11) E059955
(21) E 17 727999
(96) EP 20170727999 2017.05.18.
(97) EP 3458474 A1 2017.11.23.
EP 3458474 B1 2022.07.06.
(73) ModernaTX, Inc., Cambridge, MA 02139 (US)
(72) FREDERICK, Joshua
HEWITT, Susannah
BAI, Ailin
HOGE, Stephen

PRESNYAK, Vladimir
MCFADYEN, lAIN
BENENATO, Kerry
KUMARASINGHE, Ellalahewage, Sathyajith
(74) Dr. Kocsomba Nelli Ügyvédi Iroda, 1068 Budapest, (HU)
(54) Immunmoduláló polipeptideket kódoló MRNS-ek kombinációi és azok felhasználása
(51) C07K 14/54 (2006.01)
A61K 9/00 (2006.01)
A61K 9/127 (2006.01)
A61K 38/17 (2006.01)
A61K 38/20 (2006.01)
A61K 48/00 (2006.01)
C07K 14/545 (2006.01)
C07K 14/705 (2006.01)
(13) T2
(30) 201662338506 P 2016.05.18. US
201662338496 P 2016.05.18. US
201662338483 P 2016.05.18. US
201662338467 P 2016.05.18. US
201662404173 P 2016.10.04. US
201662404175 P 2016.10.04. US
201662415424 P 2016.10.31. US
201662438942 P 2016.12.23. US
201662438945 P 2016.12.23. US
201762443693 P 2017.01.07. US
201762472513 P 2017.03.16. US
201762480400 P 2017.04.01. US

---

(11) E059885
(21) E 18 715008
(96) EP 20180715008 2018.03.29.
(97) EP 3606946 A1 2018.10.11.
EP 3606946 B1 2022.08.24.
(73) F. Hoffmann-La Roche AG, 4070 Basel (CH)
(72) CODARRI DEAK, Laura
KLEIN, Christian
LAUENER, Laura
NICOLINI, Valeria G.
SEEBER, Stefan
UMANA, Pablo
WALDHAUER, Inja
(74) Danubia Szabadalmi és Jogi Iroda Kft., 1051 Budapest, (HU)
(54) Anti-PD-1 antitest immunkonjugátumai mutáns il-2-vel vagy il-15-tel
(51) C07K 14/55 (2006.01)
A61K 38/20 (2006.01)
A61K 39/00 (2006.01)
C07K 16/28 (2006.01)
(13) T2

(30) 17164533 2017.04.03. EP

---

(11) E060121
(21) E 17 749580
(96) EP 20170749580 2017.07.31.
(97) EP 3494133 A1 2018.02.08.
EP 3494133 B1 2022.07.06.
(73) The U.S.A. as represented by the Secretary, Department of Health and Human Services, Bethesda, MD 20892-7788 (US)
(72) TRAN, Eric
LU, Yong-Chen
ROBBINS, Paul F.
ROSENBERG, Steven A.
ZHENG, Zhili
(74) SBGK Szabadalmi Ügyvivői Iroda, 1062 Budapest, (HU)
(54) Anti-KRAS-G12D T-sejt receptorok
(51) C07K 14/725 (2006.01)
C07K 14/82 (2006.01)
(13) T2
(30) 201662369883 P 2016.08.02. US

---

(11) E060016
(21) E 11 153300
(96) EP 20110153300 2005.11.14.
(97) EP 2363414 A2 2011.09.07.
EP 2363414 B1 2022.05.18.
(73) Bayer HealthCare LLC, Whippany, NJ 07981-0915 (US)
(72) Pan, Clark Q.
Murphy, John E.
Mei, Baisong
Strauss, Jonathan S.
Tjandra, Hendri
Chen, Jianmin
Barnett, Thomas
Tang, Liang
Wamg, Deqian
(74) Danubia Szabadalmi és Jogi Iroda Kft., 1051 Budapest, (HU)
(54) FVIII helyspecifikus módosítása
(51) C07K 14/755 (2006.01)
A61K 38/00 (2006.01)
C07K 17/08 (2006.01)
(13) T2
(30) 627277 P 2004.11.12. US

---

(11) E059846
(21) E 13 815527
(96) EP 20130815527 2013.12.27.
(97) EP 3087094 A1 2015.07.02.
EP 3087094 B1 2022.06.01.

(73) Spexis AG, 4123 Allschwil (CH)
(72) GOMBERT, Frank Otto
OBRECHT, Daniel
SELLIER-KESSLER, Odile
LEDERER, Alexander
LUDIN, Christian
SCHMITT-BILLET, Manuella
WEINBRENNER, Steffen
(74) Paul Cosmovici, 010641 Bucharest, (RO)
(54) Béta-hajtű peptidomimimetikumok, mint szelektív elasztáz inhibitorok
(51) C07K 14/81 (2006.01)
(13) T2

---

(11) E060019
(21) E 18 715026
(96) EP 20180715026 2018.04.03.
(97) EP 3606954 A1 2018.10.11.
EP 3606954 B1 2022.07.20.
(73) F. Hoffmann-La Roche AG, 4070 Basel (CH)
(72) CODARRI DEAK, Laura
DENGL, Stefan
FISCHER, Jens
KLEIN, Christian
SEEBER, Stefan
WEBER, Patrick Alexander Aaron
ZWICK, Adrian
(74) Danubia Szabadalmi és Jogi Iroda Kft., 1051 Budapest, (HU)
(54) Anti-LAG3 antitestek
(51) C07K 16/28 (2006.01)
A61K 39/395 (2006.01)
(13) T2
(30) 17164917 2017.04.05. EP

---

(11) E059930
(21) E 16 794381
(96) EP 20160794381 2016.10.14.
(97) EP 3362487 A1 2017.04.20.
EP 3362487 B1 2022.07.27.
(73) Roquette Freres, 62136 Lestrem (FR)
(72) PARISSAUX, Xavier
PALMIERI, Jean-Baptiste
IBERT, Mathias
BUFFE, Clothilde
(74) INNOPLEX Iparjogvédelmi Kft., 1036 Budapest, (HU)
(54) Újszerű metilált ciklodextrinek és az előállításukra szolgáló eljárások
(51) C08B 37/16 (2006.01)
A61K 47/40 (2006.01)
C08L 5/16 (2006.01)
(13) T2

(30) 1559832 2015.10.16. FR

---

(11) E060122
(21) E 18 707727
(96) EP 20180707727 2018.03.05.
(97) EP 3592791 A1 2018.09.13.
EP 3592791 B1 2022.08.17.
(73) Covestro Intellectual Property GmbH & Co. KG, 51373 Leverkusen (DE)
(72) HAHN, Christian
ALBERS, Reinhard
ANWAR, Ali-Kasim
SCHORNSTEIN, Marcel
BAECKER, Michael
HEINZ, Paul
(74) Danubia Szabadalmi és Jogi Iroda Kft., 1051 Budapest, (HU)
(54) Poliuretánhab és eljárás előállítására
(51) C08G 18/48 (2006.01)
B29C 44/10 (2006.01)
C08G 18/32 (2006.01)
C08G 18/66 (2006.01)
C08G 18/76 (2006.01)
C08J 9/12 (2006.01)
C08J 9/14 (2006.01)
(13) T2
(30) 17159555 2017.03.07. EP

---

(11) E060092
(21) E 18 705128
(96) EP 20180705128 2018.02.09.
(97) EP 3580259 A1 2018.08.16.
EP 3580259 B1 2022.07.27.
(73) UCL Business Ltd, London WC1E 6BT (GB)
(72) TIWARI, Manish
CHEN, Zhuyang
PENG, Chaoyi
(74) Gödölle, Kékes, Mészáros & Szabó Szabadalmi és Védjegy Iroda, 1024 Budapest, (HU)
(54) Robusztus szuperhidrofób anyag és bevonat
(51) C08G 59/50 (2006.01)
C09D163/00 (2006.01)
(13) T2
(30) 201702279 2017.02.10. GB

---

(11) E059823
(21) E 19 726408
(96) EP 20190726408 2019.05.27.
(97) EP 3802682 A1 2019.11.28.
EP 3802682 B1 2022.07.13.
(73) Carbonx IP 5 B.V., 1096 HA Amsterdam (NL)
(72) VAN RAALTEN, Rutger Alexander David

SORDI, Daniela
(74) Danubia Szabadalmi és Jogi Iroda Kft., 1051 Budapest, (HU)
(54) Karbon nanoszálat tartalmazó karbonhálók alkalmazása
(51) C08K 3/04 (2006.01)
(13) T2
(30) 18174410 2018.05.25. EP

---

(11) E059850
(21) E 18 829234
(96) EP 20180829234 2018.12.10.
(97) EP 3737713 A1 2019.07.18.
EP 3737713 B1 2022.08.10.
(73) CP Kelco ApS, 4623 Lille Skensved (DK)
(72) WORM, Thomas
TRUDSO, Jens Eskil
(74) Pintz és Társai Kft., 1085 Budapest, (HU)
(54) Karragén alapú készítmények fóliákhoz és kapszulákhoz
(51) C08L 3/00 (2006.01)
(13) T2
(30) 201862615460 P 2018.01.10. US
201816170120 2018.10.25. US

---

(11) E060099
(21) E 18 730873
(96) EP 20180730873 2018.05.30.
(97) EP 3635053 A1 2018.12.06.
EP 3635053 B1 2022.10.26.
(73) Versalis S.p.A., 20097 San Donato Milanese (MI) (IT)
(72) SOMMAZZI, Anna
RICCI, Giovanni
MASI, Francesco
LEONE, Giuseppe
(74) Dr. Kocsomba Nelli Ügyvédi Iroda, 1068 Budapest, (HU)
(54) Butadién-izoprén diblokk kopolimerek és eljárás azok előállítására
(51) C08L 23/22 (2006.01)
C08F297/04 (2006.01)
C08L 53/02 (2006.01)
(13) T2
(30) 201700059763 2017.05.31. IT

---

(11) E060015
(21) E 18 179149
(96) EP 20180179149 2011.08.22.
(97) EP 3409724 A1 2018.12.05.
EP 3409724 B1 2022.06.22.
(73) Techno-UMG Co., Ltd., Tokyo (JP)
(72) MOCHIZUKI, Isamu
EGAWA, Kazuya
(74) Danubia Szabadalmi és Jogi Iroda Kft., 1051 Budapest, (HU)

(54) Hőre lágyuló gyantakészítményből előállított érintkező alkatrész csökkentett nyikorgó zajjal
(51) C08L 69/00 (2006.01)
C08L 23/00 (2006.01)
C08L 51/00 (2006.01)
C08L 57/00 (2006.01)
C08L 83/04 (2006.01)
(13) T2
(30) 2010191094 2010.08.27. JP

---

(11) E059758
(21) E 17 729147
(96) EP 20170729147 2017.06.14.
(97) EP 3475364 A1 2017.12.28.
EP 3475364 B1 2022.06.22.
(73) DuPont Safety & Construction, Inc., Wilmington, Delaware 19805 (US)
(72) GRONWALD, Oliver
WEBER, Martin
KARL, Ulrich
MARION, Nicolas
(74) SWORKS Nemzetközi Szabadalmi Ügyvivői Iroda Kft., 1134 Budapest, (HU)
(54) Poliszulfon N-acil-morfolinbani oldatának felhasználása UF membránok előállítására
(51) C08L 71/00 (2006.01)
B01D 67/00 (2006.01)
B01D 69/00 (2006.01)
B01D 71/00 (2006.01)
C08J 5/18 (2006.01)
C08L 63/00 (2006.01)
C08L 81/06 (2006.01)
D01F 6/78 (2006.01)
(13) T2
(30) 16175857 2016.06.23. EP

---

(11) E059855
(21) E 17 729174
(96) EP 20170729174 2017.05.16.
(97) EP 3458521 A1 2017.11.23.
EP 3458521 B1 2022.07.20.
(73) Neste Corporation, 02150 Espoo (FI)
(72) RÄMÖ, Virpi
NYMAN, Tomi
ESKOLA, Tanja
(74) SBGK Szabadalmi Ügyvivői Iroda, 1062 Budapest, (HU)
(54) Paraffinokat tartalmazó készítmény és eljárás annak előállítására
(51) C08L 91/00 (2006.01)
C09D 7/00 (2006.01)
C09D 7/20 (2018.01)
C10G 3/00 (2006.01)
C10G 45/58 (2006.01)
C10G 65/04 (2006.01)

C10L 1/04 (2006.01)
C10M177/00 (2006.01)
(13) T2
(30) 20165414 2016.05.17. FI

---

(11) E059887
(21) E 18 306897
(96) EP 20180306897 2018.12.31.
(97) EP 3674371 A1 2020.07.01.
EP 3674371 B1 2022.07.13.
(73) IMERTECH SAS, 75015 Paris (FR)
(72) Gulas, Michal
GILARDI, Raffaele
SPAHR, Michael E.
(74) Danubia Szabadalmi és Jogi Iroda Kft., 1051 Budapest, (HU)
(54) Grafitot tartalmazó súrlódó anyagok, súrlódó anyagok előállítási eljárásai és alkalmazásuk
(51) C09C 1/46 (2006.01)
C01B 32/20 (2017.01)
C08K 3/22 (2006.01)
C08K 7/06 (2006.01)
C09C 1/56 (2006.01)
F16D 13/60 (2006.01)
F16D 69/00 (2006.01)
F16D 69/02 (2006.01)
(13) T2

---

(11) E059977
(21) E 19 804987
(96) EP 20190804987 2019.10.25.
(97) EP 3870658 A1 2020.04.30.
EP 3870658 B1 2022.10.05.
(73) THE PROCTER & GAMBLE COMPANY, Cincinnati, OH 45202 (US)
(72) MALDONADO, Clarissa
BUGNER, Douglas E.
COOK, Wayne
SOWINSKI, Allan
(74) INNOPLEX Iparjogvédelmi Kft., 1036 Budapest, (HU)
(54) Tartósítószermentes tintával nyomtatott grafikát tartalmazó nedvszívó termék és gyártási eljárásai
(51) C09D 11/38 (2014.01)
A61F 13/84 (2006.01)
A61L 15/46 (2006.01)
A61L 15/56 (2006.01)
(13) T2
(30) 201816171433 2018.10.26. US

---

(11) E059901
(21) E 15 721226
(96) EP 20150721226 2015.05.07.
(97) EP 3140360 A1 2015.11.12.

EP 3140360 B1 2022.07.06.
(73) Evonik Operations GmbH, 45128 Essen (DE)
(72) HENNIG, André
ARNOLD, Thomas
WICKE, Michael
HARTMANN, Jürgen
KELLER, Bruno
SCHMITT, Günter
WALDHAUS, Michael
(74) Danubia Szabadalmi és Jogi Iroda Kft., 1051 Budapest, (HU)
(54) Közvetlenül tapadó, halogénmentes, gyorsan száradó, hőre záró kötőanyag poliészter fólia polisztirolhoz, poliészterhez vagy PVC-hez történő hegesztéséhez
(51) C09D133/08 (2006.01)
C09D133/10 (2006.01)
C09D167/06 (2006.01)
C09J133/08 (2006.01)
C09J133/10 (2006.01)
C09J167/06 (2006.01)
(13) T2
(30) 102014208608 2014.05.08. DE

---

(11) E060053
(21) E 18 759290
(96) EP 20180759290 2018.08.22.
(97) EP 3714018 A1 2019.05.31.
EP 3714018 B1 2022.06.22.
(73) Certoplast Technische Klebebänder GmbH, 42285 Wuppertal (DE)
(72) LEERMANN, Timo
RAMBUSCH, René
(74) Danubia Szabadalmi és Jogi Iroda Kft., 1051 Budapest, (HU)
(54) Textilhordozó narancs színezése átmenetifém alapú pigmentek alkalmazásával
(51) C09J 7/21 (2018.01)
H02G 3/04 (2006.01)
(13) T2
(30) 202017107156 U 2017.11.24. DE

---

(11) E059981
(21) E 17 179060
(96) EP 20170179060 2009.09.02.
(97) EP 3257911 A1 2017.12.20.
EP 3257911 B1 2022.07.13.
(73) CCL Label Meerane GmbH, 08393 Meerane (DE)
(72) SCHNEIDER, Steffen
Johlke, Dr. Harry
(74) Advopatent Szabadalmi és Védjegy Iroda, 1011 Budapest, (HU)
(54) Címke, elsősorban újrahasznosítható tartályhoz
(51) C09J 7/29 (2018.01)
B32B 7/12 (2006.01)
B32B 27/08 (2006.01)

B32B 27/30 (2006.01)
B32B 27/32 (2006.01)
B32B 27/36 (2006.01)
C09J 5/06 (2006.01)
G09F 3/04 (2006.01)
G09F 3/10 (2006.01)
(13) T2
(30) 102008045547 2008.09.03. DE

---

(11) E060085
(21) E 16 791130
(96) EP 20160791130 2016.09.19.
(97) EP 3350273 A1 2017.03.23.
EP 3350273 B1 2022.06.15.
(73) Firestone Building Products Company, LLC, Nashville, TN 37201 (US)
(72) TANG, Jiansheng
WATKINS, Carl
HARVILLE, Charles
WOOD, Mark
CARR, Joseph
(74) SBGK Szabadalmi Ügyvivői Iroda, 1062 Budapest, (HU)
(54) Eljárás építészeti cikkek előállítására térhálósított nyomás érzékeny ragasztókkal
(51) C09J 7/38 (2018.01)
E04D 5/12 (2006.01)
E04D 5/14 (2006.01)
(13) T2
(30) 201562220631 P 2015.09.18. US

---

(11) E060012
(21) E 16 889955
(96) EP 20160889955 2016.12.16.
(97) EP 3415578 A1 2018.12.19.
EP 3415578 B1 2022.07.27.
(73) Furukawa Electric Co., Ltd., Tokyo 100-8322 (JP)
(72) MIHARA, Naoaki
KIRIKAE, Noriyuki
SUGIYAMA, Jirou
(74) Danubia Szabadalmi és Jogi Iroda Kft., 1051 Budapest, (HU)
(54) Elektromos vezető ragasztó film és darabolt chip rögzítő film annak alkalmazásával
(51) C09J 9/02 (2006.01)
C08K 3/00 (2006.01)
C09J 7/10 (2018.01)
C09J 11/02 (2006.01)
(13) T2
(30) 2016023612 2016.02.10. JP

---

(11) E060116
(21) E 19 700414
(96) EP 20190700414 2019.01.15.

(97) EP 3740542 A1 2019.07.18.
EP 3740542 B1 2022.07.20.
(73) C-IP S.A., 1468 Luxembourg (LU)
(72) Ceulemans, Philippe
Ceulemans, Olivier
(74) SBGK Szabadalmi Ügyvivői Iroda, 1062 Budapest, (HU)
(54) Új adalékanyag ragasztókészítmények javítására
(51) C09J 11/00 (2006.01)
C09J103/02 (2006.01)
C09J129/04 (2006.01)
(13) T2
(30) 18151729 2018.01.15. EP

---

(11) E059978
(21) E 13 169895
(96) EP 20130169895 2009.05.07.
(97) EP 26342 31 2013.09.04.
EP 26342 B1 2022.06.29.
(73) The Chemours Company FC, LLC, Wilmington DE 19801 (US)
(72) Mahler, Barry Asher
Nappa, Mario Joseph
(74) SWORKS Nemzetközi Szabadalmi Ügyvivői Iroda Kft., 1134 Budapest, (HU)
(54) Kompozíciók
(51) C09K 3/30 (2006.01)
C07C 21/18 (2006.01)
C08J 9/14 (2006.01)
C09K 5/04 (2006.01)
(13) T2
(30) 126810 2008.05.07. US

---

(11) E060108
(21) E 17 847251
(96) EP 20170847251 2017.08.24.
(97) EP 3504305 A1 2018.03.08.
EP 3504305 B1 2022.09.21.
(73) Moore, Joe Travis, Tulsa, OK 74115 (US)
(72) Moore, Joe Travis
(74) Danubia Szabadalmi és Jogi Iroda Kft., 1051 Budapest, (HU)
(54) Eljárás olaj- és gázkútból kitermeltett sós víz kezelésére
(51) C10L 3/10 (2006.01)
C02F 1/04 (2006.01)
C02F 1/06 (2006.01)
C02F 1/08 (2006.01)
C02F 1/10 (2006.01)
C02F 1/16 (2006.01)
C02F 1/52 (2006.01)
C02F 9/00 (2006.01)
C02F103/36 (2006.01)
(13) T2

(30) 201662495014 P 2016.08.27. US

---

(11) E060113
(21) E 15 794130
(96) EP 20150794130 2015.11.06.
(97) EP 3215607 A1 2016.05.12.
EP 3215607 B1 2022.07.13.
(73) Pherecydes Pharma, 93230 Romainville (FR)
(72) POUILLOT, Flavie
BLOIS, Héléne
(74) SBGK Szabadalmi Ügyvivői Iroda, 1062 Budapest, (HU)
(54) Fág terápia
(51) C12N 7/00 (2006.01)
A61K 35/76 (2006.01)
(13) T2
(30) 14306788 2014.11.07. EP

---

(11) E059941
(21) E 17 705236
(96) EP 20170705236 2017.01.31.
(97) EP 3411478 A1 2017.08.10.
EP 3411478 B1 2022.06.08.
(73) Bioverativ Therapeutics Inc., Waltham, MA 02451 (US)
(72) TAN, Siyuan
LIU, Tongyao
(74) Danubia Szabadalmi és Jogi Iroda Kft., 1051 Budapest, (HU)
(54) Optimalizált VIII-as faktor gének
(51) C12N 9/64 (2006.01)
(13) T2
(30) 201662289696 P 2016.02.01. US
201662409739 P 2016.10.18. US

---

(11) E060047
(21) E 19 196196
(96) EP 20190196196 2015.10.06.
(97) EP 3597742 A1 2020.01.22.
EP 3597742 B1 2022.07.13.
(73) Yamaguchi University, Yamaguchi 753-8511 (JP)
(72) TAMADA, Koji
SAKODA, Yukimi
ADACHI, Keishi
(74) SBGK Szabadalmi Ügyvivői Iroda, 1062 Budapest, (HU)
(54) CAR expressziós vektor és CAR-t expresszáló T-sejtek
(51) C12N 15/00 (2006.01)
A61K 35/26 (2006.01)
A61K 35/76 (2006.01)
A61P 35/00 (2006.01)
C07K 14/47 (2006.01)
C07K 14/54 (2006.01)

C07K 19/00 (2006.01)
C12N 5/10 (2006.01)
C12N 15/09 (2006.01)
(13) T2
(30) 2014208200 2014.10.09. JP

---

(11) E059925
(21) E 16 764874
(96) EP 20160764874 2016.03.11.
(97) EP 3269809 A1 2018.01.17.
EP 3269809 B1 2022.07.27.
(73) Chugai Seiyaku Kabushiki Kaisha, Tokyo 115-8543 (JP)
(72) OHTA, Atsushi
YAMAGISHI, Yusuke
MATSUO, Atsushi
(74) SBGK Szabadalmi Ügyvivői Iroda, 1062 Budapest, (HU)
(54) Módosított aminoacil-tRNS-szintetáz és alkalmazása
(51) C12N 15/09 (2006.01)
C12N 1/15 (2006.01)
C12N 1/19 (2006.01)
C12N 1/21 (2006.01)
C12N 5/10 (2006.01)
C12N 9/00 (2006.01)
C12P 19/34 (2006.01)
C12P 21/00 (2006.01)
(13) T2
(30) 2015051202 2015.03.13. JP

---

(11) E059854
(21) E 15 766043
(96) EP 20150766043 2015.08.28.
(97) EP 3186381 A1 2016.03.03.
EP 3186381 B1 2022.07.06.
(73) KWS SAAT SE & Co. KGaA, 37574 Einbeck (DE)
(72) Houben, Andreas
KARIMI-ASHIYANI, Raheleh
ISHII, Takayoshi
STEIN, Nils
KUMLEHM, Jochen
BOLDUAN, Christof
BREUER, Frank
KLOIBER-MAITZ, Monika
NIESSEN, Markus
OUZUNOVA, Milena
SCHULZ, Britta
WIECKHORST, Silke
(74) Ivánka Gábor László, 1122 Budapest, (HU)
(54) Haploid növények generálása
(51) C12N 15/82 (2006.01)

A01H 1/08 (2006.01)
A01H 5/00 (2006.01)
A01H 5/06 (2006.01)
A01H 5/10 (2006.01)
C07K 14/415 (2006.01)
C12N 15/29 (2006.01)
(13) T2
(30) 14182719 2014.08.28. EP
14004389 2014.12.23. EP

---

(11) E059864
(21) E 19 158152
(96) EP 20190158152 2008.10.03.
(97) EP 3505635 A1 2019.07.03.
EP 3505635 B1 2022.05.18.
(73) Genethon, 91000 Evry (FR)
CENTRE NATIONAL DE LA RECHERCHE SCIENTIFIQUE, 75016 Paris (FR)
(72) Barkats, Martine
(74) SBGK Szabadalmi Ügyvivői Iroda, 1062 Budapest, (HU)
(54) Kiterjedt géntranszfer motoros neuronokhoz AAV vektorok perifériás injekciójának alkalmazásával
(51) C12N 15/864 (2006.01)
A61K 48/00 (2006.01)
(13) T2
(30) 07301435 2007.10.05. EP

---

(11) E060133
(21) E 18 704225
(96) EP 20180704225 2018.02.08.
(97) EP 3580345 A1 2018.08.16.
EP 3580345 B1 2022.09.07.
(73) Biological Research Centre, 6726 Szeged (HU)
(72) NAGY, Valéria
TÓTH, Szilvia Zita
(74) Pintz és Társai Kft., 1085 Budapest, (HU)
(54) Fotoautotróf és fenntartható hidrogéntermelés algákban
(51) C12P 3/00 (2006.01)
(13) T2
(30) 17155168 2017.02.08. EP

---

(11) E059865
(21) E 19 216155
(96) EP 20190216155 2019.12.13.
(97) EP 3835426 A1 2021.06.16.
EP 3835426 B1 2022.06.29.
(73) Weissbiotech GmbH, 59387 Ascheberg (DE)
BRAIN Biotech AG, 64673 Zwingenberg (DE)
(72) de Bie, Johannes
DIRKS-HOFMEISTER, Mareike

Pelzer, Alexander
Klermund, Ludwig
(74) Danubia Szabadalmi és Jogi Iroda Kft., 1051 Budapest, (HU)
(54) Eljárás erjeszthető cukorkészítmény előállítására és annak fermentálására
(51) C12P 7/06 (2006.01)
C12N 9/24 (2006.01)
C12P 19/02 (2006.01)
C12P 19/12 (2006.01)
C12P 19/16 (2006.01)
(13) T2

---

(11) E060059
(21) E 10 196556
(96) EP 20100196556 2010.12.22.
(97) EP 2468875 A1 2012.06.27.
EP 2468875 B1 2022.07.27.
(73) Neste Oyj, 02150 Espoo (FI)
(72) Koskinen, Perttu
Tanner, Reijo
(74) Danubia Szabadalmi és Jogi Iroda Kft., 1051 Budapest, (HU)
(54) Integrált eljárás a bioüzemanyagok előállítására
(51) C12P 7/10 (2006.01)
C12N 9/42 (2006.01)
C12P 7/16 (2006.01)
C12P 7/6463 (2022.01)
(13) T2

---

(11) E059900
(21) E 18 726112
(96) EP 20180726112 2018.05.17.
(97) EP 3794148 A1 2019.11.21.
EP 3794148 B1 2022.07.06.
(73) Twobull Meditherapy P.C., 26222 Patra (GR)
(72) TOUMPOULIS, Stavros
TOUMPOULIS, Ioannis
(74) SBGK Szabadalmi Ügyvivői Iroda, 1062 Budapest, (HU)
(54) Eljárások aneurizma vagy rák diagnosztizálására
(51) C12Q 1/6883 (2018.01)
C12Q 1/6886 (2018.01)
(13) T2

---

(11) E059856
(21) E 18 743760
(96) EP 20180743760 2018.07.18.
(97) EP 3655540 A1 2019.01.24.
EP 3655540 B1 2022.08.31.
(73) Noscendo GmbH, 47198 Duisburg (DE)
(72) STEVENS, Philip
(74) Ivánka Gábor László, 1122 Budapest, (HU)

(54) Módszerek és eszközök a betegségállapotok nukleinsav-alapú, valós idejű meghatározásához
(51) C12Q 1/689 (2018.01)
(13) T2
(30) 17182104 2017.07.19. EP

---

(11) E059863
(21) E 19 151527
(96) EP 20190151527 2012.08.31.
(97) EP 3517615 A1 2019.07.31.
EP 3517615 B1 2022.05.04.
(73) Seminis Vegetable Seeds, Inc., St. Louis MO 63167 (US)
(72) BACHLAVA, Eleni
JUAREZ, Benito
KING, Joseph J.
MILLS, Jeffrey M.
WENTZEL, Adam M.
(74) SBGK Szabadalmi Ügyvivői Iroda, 1062 Budapest, (HU)
(54) Eljárás és készítmények görögdinnye keménységhez
(51) C12Q 1/6895 (2018.01)
(13) T2
(30) 201161529667 P 2011.08.31. US

---

(11) E059963
(21) E 19 742381
(96) EP 20190742381 2019.07.24.
(97) EP 3701051 A1 2020.01.30.
EP 3701051 B1 2022.07.13.
(73) Biogaia AB, 103 64 Stockholm (SE)
(72) ROOS, Stefan
MÖLLSTAM, Bo
(74) INNOPLEX Iparjogvédelmi Kft., 1036 Budapest, (HU)
(54) Melatonintámogató baktériumok szelektálása és felhasználása az infantilis kólika csökkentésére
(51) C12R 1/225 (2006.01)
(13) T2
(30) 201812079 2018.07.24. GB
201905470 2019.04.17. GB

---

(11) E059961
(21) E 18 765599
(96) EP 20180765599 2018.08.31.
(97) EP 3676408 A1 2019.03.07.
EP 3676408 B1 2022.07.13.
(73) Schwartz GmbH, 52152 Simmerath (DE)
(72) WINKEL, Jörg
REINARTZ, Andreas
WILDEN, Frank
(74) Danubia Szabadalmi és Jogi Iroda Kft., 1051 Budapest, (HU)
(54) Eljárás egy fém szerkezetrész felmelegítésére egy célhőmérsékletre és erre alkalmas görgős vályús kemence

(51) **C21D 9/00** (2006.01)
F27B 9/10 (2006.01)
F27B 9/24 (2006.01)
(13) **T2**
(30) 102017120128 2017.09.01. DE

---

(11) **E059994**
(21) **E 20 166436**
(96) **EP 20200166436** 2020.03.27.
(97) **EP 3715486 A1** 2020.09.30.
EP 3715486 B1 2022.06.22.
(73) SK Innovation Co., Ltd., Seoul 03188 (KR)
(72) LA, Yeon Hwa
HA, Dong Wook
(74) Danubia Szabadalmi és Jogi Iroda Kft., 1051 Budapest, (HU)
(54) **Eljárás lítium prekurzor regenerálására**
(51) **C22B 7/00** (2006.01)
C01D 15/08 (2006.01)
C01G 53/00 (2006.01)
C22B 26/12 (2006.01)
H01M 4/505 (2010.01)
H01M 4/525 (2010.01)
H01M 10/052 (2010.01)
H01M 10/54 (2006.01)
(13) **T2**
(30) 20190035139 2019.03.27. KR

---

(11) **E060079**
(21) **E 18 155275**
(96) **EP 20180155275** 2011.12.07.
(97) **EP 3366792 A1** 2018.08.29.
EP 3366792 B1 2022.07.27.
(73) Barrick Gold Corporation, Toronto, ON M5J 2S1 (CA)
(72) CHOI, Yeonuk
CHEFAI, Samir
(74) SBGK Szabadalmi Ügyvivői Iroda, 1062 Budapest, (HU)
(54) **Egyenáramú és ellenáramú, gyantatartalmú lúgzóoldatos módszer arany kilúgozó eljárások esetén**
(51) **C22B 11/00** (2006.01)
B01D 11/00 (2006.01)
C22B 3/12 (2006.01)
C22B 3/22 (2006.01)
C22B 3/24 (2006.01)
C22B 3/42 (2006.01)
(13) **T2**
(30) 420596 P 2010.12.07. US

---

(11) **E059971**
(21) **E 17 910490**
(96) **EP 20170910490** 2017.09.14.

(97) EP 3476520 A1 2019.05.01.
EP 3476520 B1 2022.06.22.
(73) Tamura Corporation, Tokyo 178-8511 (JP)
(72) ARAI Masaya
NAKANO Takeshi
HORI Atsushi
KATSUYAMA Tsukasa
MUNEKAWA Yurika
(74) Danubia Szabadalmi és Jogi Iroda Kft., 1051 Budapest, (HU)
(54) Ólommentes forrasz ötvözet
(51) C22C 13/02 (2006.01)
B23K 35/26 (2006.01)
C22C 13/00 (2006.01)
(13) T2

---

(11) E059839
(21) E 18 804800
(96) EP 20180804800 2018.10.31.
(97) EP 3707286 A1 2019.05.16.
EP 3707286 B1 2022.08.03.
(73) Alpha Assembly Solutions Inc., Waterbury, CT 06702 (US)
(72) HASNINE, Md
KHO, Lik Wai
(74) INNOPLEX Iparjogvédelmi Kft., 1036 Budapest, (HU)
(54) Nagy megbízhatóságú ólommentes forraszötvözet extrém környezetekben történő elektronikai alkalmazásokhoz
(51) C22C 13/02 (2006.01)
B23K 35/26 (2006.01)
(13) T2
(30) 201762583939 P 2017.11.09. US
201816022345 2018.06.28. US

---

(11) E059892
(21) E 18 720793
(96) EP 20180720793 2018.04.20.
(97) EP 3612657 A1 2018.10.25.
EP 3612657 B1 2022.07.13.
(73) Arcelormittal, 1160 Luxembourg (LU)
(72) BONNET, Frédéric
BOBADILLA, Manuel
BELE, Bertrand
DAESCHLER, Valérie
(74) Danubia Szabadalmi és Jogi Iroda Kft., 1051 Budapest, (HU)
(54) Nagy alakíthatóságú acéllemez könnyű szerkezeti darabok gyártásához, továbbá gyártási eljárás
(51) C22C 38/00 (2006.01)
B22D 11/00 (2006.01)
B22D 11/06 (2006.01)
B22D 11/12 (2006.01)
B22D 11/22 (2006.01)

C22C 38/02 (2006.01)
C22C 38/04 (2006.01)
C22C 38/06 (2006.01)
C22C 38/14 (2006.01)
C22C 38/28 (2006.01)
C22C 38/32 (2006.01)

(13) T2

(30) PCT/IB2017/052312 2017.04.21. WO

---

(11) E060087

(21) E 14 706122

(96) EP 20140706122 2014.02.10.

(97) EP 2906734 A1 2014.09.12.
EP 2906734 B1 2022.06.01.

(73) Arcelormittal, 1160 Luxembourg (LU)

(72) MATAIGNE, Jean-Michel
DAUCHELLE, Didier
BERTRAND, Florence

(74) Danubia Szabadalmi és Jogi Iroda Kft., 1051 Budapest, (HU)

(54) Eljárás ZnAl bevonattal ellátott és optimális száradással rendelkező fémlemez gyártására, így nyert fémlemez, alkatrész és jármű

(51) C23C 2/06 (2006.01)
C23C 2/20 (2006.01)
C23C 2/26 (2006.01)

(13) T2

(30) PCT/FR2013/050479 2013.03.06. WO

---

(11) E060028

(21) E 19 200051

(96) EP 20190200051 2019.09.27.

(97) EP 3798330 A1 2021.03.31.
EP 3798330 B1 2022.08.31.

(73) Sturm Maschinen- & Anlagenbau GmbH, 94330 Salching (DE)

(72) MARTIN, Carlos
BAIER, Roland

(74) Danubia Szabadalmi és Jogi Iroda Kft., 1051 Budapest, (HU)

(54) Eljárás és berendezés fémes bevonat kialakítására

(51) C23C 4/12 (2006.01)
B05B 7/22 (2006.01)
B05B 13/02 (2006.01)
B05B 14/30 (2018.01)
B05C 9/04 (2006.01)
B22F 3/105 (2006.01)
B22F 7/08 (2006.01)
B23K 26/14 (2006.01)
B23K 26/16 (2006.01)
B23K 26/342 (2014.01)
C23C 4/123 (2016.01)
C23C 4/134 (2016.01)

C23C 24/10 (2006.01)
F16D 65/00 (2006.01)
(13) T2
(30) 19196156 2019.09.09. EP

---

(11) E060039
(21) E 20 749192
(96) EP 20200749192 2020.01.15.
(97) EP 3808876 A1 2021.04.21.
EP 3808876 B1 2022.10.05.
(73) Chang Chun Petrochemical Co., Ltd., 104 Taipei City (TW)
(72) HUANG, Huei-Fang
WU, Chih-Chung
LAI, Yao-Sheng
CHOU, Jui-Chang
(74) Danubia Szabadalmi és Jogi Iroda Kft., 1051 Budapest, (HU)
(54) Galvanizált réz fólia és elektróda és lítium-ion másodlagos akkumulátor, ami ezeket tartalmazza
(51) C25D 1/04 (2006.01)
C25D 3/38 (2006.01)
H01M 4/02 (2006.01)
H01M 4/66 (2006.01)
H01M 10/052 (2010.01)
(13) T2
(30) 201962800263 P 2019.02.01. US
201916584157 2019.09.26. US

---

(11) E059834
(21) E 18 179661
(96) EP 20180179661 2015.11.06.
(97) EP 3399096 A1 2018.11.07.
EP 3399096 B1 2022.08.24.
(73) Portals Paper Limited, Overton, Hampshire RG25 3JG (GB)
(72) CLARK, Christian
(74) SBGK Szabadalmi Ügyvivői Iroda, 1062 Budapest, (HU)
(54) Vízjel kialakítása
(51) D21F 1/44 (2006.01)
(13) T2
(30) 201419956 2014.11.10. GB
201419957 2014.11.10. GB
201419960 2014.11.10. GB
201419978 2014.11.10. GB
201419986 2014.11.10. GB
201419987 2014.11.10. GB

---

(11) E059956
(21) E 19 198557
(96) EP 20190198557 2017.08.18.
(97) EP 3623533 A2 2020.03.18.
EP 3623533 B1 2022.07.20.

(73) LAYJET Micro-Rohr Verlegegesellschaft m.b.H., 8273 Ebersdorf (AT)
(72) Dunst, Wolfgang
(74) SBGK Szabadalmi Ügyvivői Iroda, 1062 Budapest, (HU)
(54) Kábelfektető berendezés és eljárás
(51) E02F 5/10 (2006.01)
E02F 5/08 (2006.01)
E02F 5/12 (2006.01)
E02F 5/14 (2006.01)
(13) T2
(30) 507972016 2016.09.08. AT

---

(11) E060031
(21) E 20 212693
(96) EP 20200212693 2020.12.09.
(97) EP 3854963 A1 2021.07.28.
EP 3854963 B1 2022.06.22.
(73) Schlüter-Systems KG, 58640 Iserlohn (DE)
(72) Schlüter, Marc
(74) Danubia Szabadalmi és Jogi Iroda Kft., 1051 Budapest, (HU)
(54) Profilrendszer sarok kötőelemmel
(51) E04F 13/06 (2006.01)
E04F 19/06 (2006.01)
(13) T2
(30) 202020100337 U 2020.01.23. DE

---

(11) E059875
(21) E 19 724264
(96) EP 20190724264 2019.03.01.
(97) EP 3775442 A1 2019.10.03.
EP 3775442 B1 2022.07.20.
(73) Bos, van den, Wim, 1082GZ Amsterdam (NL)
(72) Bos, van den, Wim
(74) SBGK Szabadalmi Ügyvivői Iroda, 1062 Budapest, (HU)
(54) Kerítésépítő eszköz kerítés telepítésére és/vagy eltávolítására
(51) E04H 17/26 (2006.01)
(13) T2
(30) 2020680 2018.03.29. NL

---

(11) E059958
(21) E 19 158989
(96) EP 20190158989 2015.06.03.
(97) EP 3511503 A1 2019.07.17.
EP 3511503 B1 2022.08.31.
(73) MAN Truck & Bus SE, 80995 München (DE)
(72) Deufel, Thomas
Schilling, Fabrice
Schöller, Michael
(74) SBGK Szabadalmi Ügyvivői Iroda, 1062 Budapest, (HU)
(54) Bolygóajtós konstrukció járműhöz, előnyös módon buszhoz

(51) **E05F 15/40** (2015.01)
E05D 15/30 (2006.01)
E05F 15/42 (2015.01)
E05F 15/47 (2015.01)
(13) **T2**
(30) 102014009855 2014.07.03. DE

---

(11) **E059923**
(21) **E 18 708467**
(96) **EP 20180708467** 2018.01.15.
(97) **EP 3568560 A1** 2018.07.19.
EP 3568560 B1 2022.06.22.
(73) Orama Minimal Frames Ltd, 20 300 Loutraki Attikis (GR)
(72) TSIMBIKOS, Georgios
(74) SBGK Szabadalmi Ügyvivői Iroda, 1062 Budapest, (HU)
(54) **Félig láthatatlan kombináció tolóajtókhoz, amely biztosítja a gond nélküli átjárást**
(51) **E06B 3/54** (2006.01)
E06B 3/263 (2006.01)
(13) **T2**
(30) 20170100009 2017.01.13. GR

---

(11) **E059928**
(21) **E 16 921060**
(96) **EP 20160921060** 2016.11.08.
(97) **EP 3538742 A1** 2018.05.17.
EP 3538742 B1 2022.08.31.
(73) Baker Hughes Holdings LLC, Houston, TX 77073 (US)
(72) GARNER, Louis, D.
LIVESCU, Silviu
WATKINS, Thomas, J.
(74) INNOPLEX Iparjogvédelmi Kft., 1036 Budapest, (HU)
(54) **Kettős telemetrikus csévélhető cső rendszer**
(51) **E21B 47/12** (2006.01)
E21B 17/00 (2006.01)
(13) **T2**

---

(11) **E060090**
(21) **E 18 899695**
(96) **EP 20180899695** 2018.12.18.
(97) **EP 3737836 A1** 2019.07.18.
EP 3737836 B1 2022.09.07.
(73) Tocircle Industries AS, 0116 Oslo (NO)
(72) HOEG, Arne
LOVER, Kristian Aase
(74) dr. Csányi Balázs Mihály ügyvéd, 1111 Budapest, (HU)
(54) **Rotációs csúszólapátos gép, a lapátok számára hidrosztatikus csúszócsapágyakkal**
(51) **F01C 1/344** (2006.01)
F01C 21/08 (2006.01)
F02B 53/00 (2006.01)

F04C 2/344 (2006.01)
F04C 18/344 (2006.01)
(13) T2
(30) 20180046 2018.01.11. NO

---

(11) E059975
(21) E 21 163527
(96) EP 20210163527 2011.07.29.
(97) EP 3855013 A1 2021.07.28.
EP 3855013 B1 2022.05.04.
(73) Cummins Filtration IP, Inc., Minneapolis, MN 55432 (US)
(72) ABDALLA, Wassem
MALGORN, Gérard
BURGAN, Eric
(74) SWORKS Nemzetközi Szabadalmi Ügyvivői Iroda Kft., 1134 Budapest, (HU)
(54) Szellőzéssel ellátott szűrőberendezés, amely hiányzó szűrőnél megszakítja az üzemet
(51) F02M 37/22 (2006.01)
B01D 27/08 (2006.01)
B01D 35/30 (2006.01)
(13) T2
(30) 36948810 P 2010.07.30. US

---

(11) E060062
(21) E 18 192295
(96) EP 20180192295 2018.09.03.
(97) EP 3617533 A1 2020.03.04.
EP 3617533 B1 2022.08.17.
(73) SFS Group International AG, 9435 Heerbrugg (CH)
(72) KELLER, René
NIKOLLBIBAJ, Pal
(74) Danubia Szabadalmi és Jogi Iroda Kft., 1051 Budapest, (HU)
(54) Csavar és annak alkalmazása
(51) F16B 25/00 (2006.01)
F16B 25/10 (2006.01)
(13) T2

---

(11) E059814
(21) E 18 171743
(96) EP 20180171743 2018.05.11.
(97) EP 3401557 A1 2018.11.14.
EP 3401557 B1 2022.07.06.
(73) Profix AG, 4415 Lausen (CH)
(72) Hofer, David
(74) Paul Cosmovici, 010641 Bucharest, (RO)
(54) Facsavar
(51) F16B 25/00 (2006.01)
F16B 25/10 (2006.01)
(13) T2
(30) 6392017 2017.05.12. CH

---

(11) E060011
(21) E 18 748627
(96) EP 20180748627 2018.01.26.
(97) EP 3578846 A1 2019.12.11.
EP 3578846 B1 2022.09.28.
(73) NHK Spring Co., Ltd., Yokohama-shi, Kanagawa 236-0004 (JP)
(72) NISHIZAWA, Shinichi
(74) SBGK Szabadalmi Ügyvivői Iroda, 1062 Budapest, (HU)
(54) Tekercsrugó
(51) F16F 1/06 (2006.01)
B60G 11/16 (2006.01)
B60G 15/06 (2006.01)
F16F 1/08 (2006.01)
F16F 1/12 (2006.01)
(13) T2
(30) 201715421384 2017.01.31. US

---

(11) E060017
(21) E 19 216140
(96) EP 20190216140 2019.12.13.
(97) EP 3670973 A1 2020.06.24.
EP 3670973 B1 2022.08.03.
(73) FTE automotive GmbH, 96106 Ebern (DE)
(72) LENKE, Sonja
ELFLEIN, Samir
(74) Danubia Szabadalmi és Jogi Iroda Kft., 1051 Budapest, (HU)
(54) Hajtóműház elektromechanikus pakolási zár működtetővel
(51) F16H 63/34 (2006.01)
(13) T2
(30) 102018133266 2018.12.20. DE

---

(11) E059948
(21) E 18 777676
(96) EP 20180777676 2018.03.23.
(97) EP 3604879 A1 2020.02.05.
EP 3604879 B1 2022.07.13.
(73) Zhongshi Pipe Industry Co. Ltd., Chongqing 401121 (CN)
(72) CHEN, Yiqing
ZOU, Shengbin
LI, Siyi
FENG, Qiaoxi
LI, Li
(74) SBGK Szabadalmi Ügyvivői Iroda, 1062 Budapest, (HU)
(54) Intelligens modulos csővezeték, gép intelligens modulos, csavarvonalas csővezeték tekercselésére és a kapcsolódó eljárás
(51) F16L 9/22 (2006.01)
B29C 53/58 (2006.01)
E21D 11/15 (2006.01)

(13) T2
(30) 201710192176 2017.03.28. CN
201720310857 U 2017.03.28. CN
201710547452 2017.07.06. CN
201720813715 U 2017.07.06. CN

---

(11) E060130
(21) E 19 716135
(96) EP 20190716135 2019.04.03.
(97) EP 3784943 A1 2019.10.31.
EP 3784943 B1 2022.07.06.
(73) Bio Pure Technology Limited, Waterlooville, Hampshire PO8 9JU (GB)
(72) SILLITOE, Chris
WHITE, Nick
(74) Danubia Szabadalmi és Jogi Iroda Kft., 1051 Budapest, (HU)
(54) Bilincs
(51) F16L 23/04 (2006.01)
A61M 39/10 (2006.01)
A61M 39/12 (2006.01)
(13) T2
(30) 201806906 2018.04.27. GB

---

(11) E059982
(21) E 18 162009
(96) EP 20180162009 2018.03.15.
(97) EP 3379127 A1 2018.09.26.
EP 3379127 B1 2022.05.11.
(73) Düker GmbH, 97753 Karlstadt (DE)
(72) Jäger, Oliver
Schäfer, Thomas
Reuter, Niklas
(74) Dr. Krajnyák és Társa Ügyvédi Iroda, 1012 Budapest, (HU)
(54) Karmantyús csőkötés
(51) F16L 37/00 (2006.01)
F16L 37/113 (2006.01)
(13) T2
(30) 102017106041 2017.03.21. DE

---

(11) E059841
(21) E 19 737395
(96) EP 20190737395 2019.06.21.
(97) EP 3810972 A1 2019.12.26.
EP 3810972 B1 2022.06.08.
(73) TDW Delaware, Inc., Wilmington, Delaware 19801 (US)
(72) MCKONE, Thomas H.
PARSLEY, Cody A.
PREWETT, Keelan J.
(74) SBGK Szabadalmi Ügyvivői Iroda, 1062 Budapest, (HU)
(54) Befeszített tömítéssel ellátott leválasztódugó

(51) F16L 55/132 (2006.01)
(13) T2
(30) 201862688875 P 2018.06.22. US
201862689527 P 2018.06.25. US

---

(11) E060056
(21) E 19 752714
(96) EP 20190752714 2019.08.15.
(97) EP 3837476 A1 2020.02.20.
EP 3837476 B1 2022.07.13.
(73) BASF SE, 67056 Ludwigshafen am Rhein (DE)
(72) KOCHENDOERFER, Kiara Aenne
LAIB, Heinrich
SHUSTOV, Andrey
KUEHN, Heinz-Juergen
JENNE, Eric
JACOB, Reiner
(74) SBGK Szabadalmi Ügyvivői Iroda, 1062 Budapest, (HU)
(54) Berendezés és eljárás egy fluid közeg fűtésére egy csővezetékben egyenárammal
(51) F24H 1/10 (2006.01)
C10G 9/36 (2006.01)
C10G 35/02 (2006.01)
F16L 53/37 (2018.01)
(13) T2
(30) 18189370 2018.08.16. EP

---

(11) E060069
(21) E 15 709224
(96) EP 20150709224 2015.02.06.
(97) EP 3105517 A1 2015.08.13.
EP 3105517 B1 2022.08.10.
(73) DPKL, 82200 Moissac (FR)
(72) DUPARC, Benoit
KRZAK, Laurent
PETIT, Sandrine
(74) Paul Cosmovici, 010641 Bucharest, (RO)
(54) A hűtőkamra belső légkörének szabályozására vonatkozó eljárás
(51) F25B 49/02 (2006.01)
F25D 17/04 (2006.01)
(13) T2
(30) 1450901 2014.02.06. FR
PCT/FR2014/050767 2014.03.31. WO

---

(11) E060129
(21) E 16 745461
(96) EP 20160745461 2016.07.29.
(97) EP 3329200 A1 2017.02.09.
EP 3329200 B1 2022.09.07.
(73) Dürr Systems AG, 74321 Bietigheim-Bissingen (DE)

(72) IGLAUER, Oliver
WOLL, Kevin
WIELAND, Dietmar
WICKENHÄUSER, Joachim
(74) SBGK Szabadalmi Ügyvivői Iroda, 1062 Budapest, (HU)
(54) Kezelőberendezés és eljárás munkadarabok kezeléséhez
(51) F26B 25/00 (2006.01)
(13) T2
(30) 102015214706 2015.07.31. DE

---

(11) E059952
(21) E 21 721942
(96) EP 20210721942 2021.04.30.
(97) EP 3928049 A1 2021.11.11.
EP 3928049 B1 2022.07.27.
(73) thyssenkrupp Industrial Solutions AG, 45143 Essen (DE)
(72) DINKOVA Anna Ivanova
LEMKE Jost
LAMPE Karl
WILLMS Eike
(74) Danubia Szabadalmi és Jogi Iroda Kft., 1051 Budapest, (HU)
(54) Cementgyártó berendezés és eljárás cementklinker előállítására
(51) F27B 7/36 (2006.01)
C04B 7/43 (2006.01)
C04B 7/47 (2006.01)
F27B 7/38 (2006.01)
F27B 7/42 (2006.01)
(13) T2
(30) 102020205672 2020.05.05. DE
202005300 2020.05.05. BE

---

(11) E059880
(21) E 19 749578
(96) EP 20190749578 2019.07.02.
(97) EP 3833920 A1 2020.02.13.
EP 3833920 B1 2022.06.08.
(73) ONEJOON GmbH, 37120 Bovenden (DE)
(72) ESFEHANIAN, Arian
(74) Gödölle, Kékes, Mészáros & Szabó Szabadalmi és Védjegy Iroda, 1024 Budapest, (HU)
(54) Tartály, kemence és eljárás porkeverék hőkezelésére
(51) F27D 5/00 (2006.01)
C21D 9/00 (2006.01)
(13) T2
(30) 102018119131 2018.08.07. DE

---

(11) E060008
(21) E 20 184890
(96) EP 20200184890 2020.07.09.
(97) EP 3764049 A1 2021.01.13.

EP 3764049 B1 2022.10.05.
(73) Air Hex Alonte S.r.l., 21040 Uboldo - Varese (IT)
(72) Zapparoli, Paolo
(74) Dr. Kocsomba Nelli Ügyvédi Iroda, 1068 Budapest, (HU)
(54) Továbbfejlesztett ellenállású lamella és a hozzá tartozó hőcserélő
(51) F28F 1/32 (2006.01)
(13) T2
(30) 201900011568 2019.07.12. IT

---

(11) E060050
(21) E 19 797110
(96) EP 20190797110 2019.03.16.
(97) EP 3786571 A1 2021.03.03.
EP 3786571 B1 2022.09.21.
(73) Huanic Corporation, Xi'an, Shaanxi 710077 (CN)
(72) SUN, Jianhua
WANG, Dong
ZHANG, Tuan
(74) Danubia Szabadalmi és Jogi Iroda Kft., 1051 Budapest, (HU)
(54) Többfokozatú fényerő beállító áramköri lap, többfokozatú elemtartó szerkezet és többfokozatú fényerőbeállító elrendezés
(51) F41G 1/30 (2006.01)
H01H 19/10 (2006.01)
H01H 19/54 (2006.01)
H01M 50/202 (2021.01)
H01M 50/247 (2021.01)
H01M 50/284 (2021.01)
H05B 45/10 (2020.01)
H05B 45/30 (2020.01)
H05B 47/11 (2020.01)
H05K 1/11 (2006.01)
(13) T2
(30) 201810416897 2018.05.03. CN

---

(11) E059985
(21) E 19 156972
(96) EP 20190156972 2019.02.13.
(97) EP 3696490 A1 2020.08.19.
EP 3696490 B1 2022.07.06.
(73) Mehler Engineered Defence GmbH, 38154 Königslutter (DE)
(72) Vahldiek, Christian
(74) Advopatent Szabadalmi és Védjegy Iroda, 1011 Budapest, (HU)
(54) Eljárás páncéllemez előállítására, valamint páncélzat
(51) F41H 5/04 (2006.01)
B33Y 80/00 (2015.01)
(13) T2

---

(11) E060030
(21) E 20 177894

(96) EP 20200177894 2020.06.02.
(97) EP 3748281 A1 2020.12.09.
EP 3748281 B1 2022.07.06.
(73) THALES, 92400 Courbevoie (FR)
(72) HEMELSDAEL, Cécile
DAMIENS TESSIER, Stéphane
(74) SWORKS Nemzetközi Szabadalmi Ügyvivői Iroda Kft., 1134 Budapest, (HU)
(54) Berendezés és eljárás beesési szög szonda geometriájának ellenőrzéséhez
(51) G01B 3/34 (2006.01)
B64D 43/02 (2006.01)
B64F 5/10 (2017.01)
B64F 5/60 (2017.01)
G01P 13/02 (2006.01)
G01P 21/02 (2006.01)
(13) T2
(30) 1906004 2019.06.06. FR

---

(11) E059991
(21) E 16 788806
(96) EP 20160788806 2016.10.05.
(97) EP 3523601 A1 2018.04.12.
EP 3523601 B1 2022.05.18.
(73) SafeSize Holding B.V., 1314 SK Almere (NL)
UCS kupcu prilagojeni proizvodi, d.o.o., 1000 Ljubljana (SI)
(72) LAHAJNAR, Leon
OMRCEN, Damir
KOLSEK, Tomaz
STAVRAKIS, Angelos
(74) Ivánka Gábor László, 1122 Budapest, (HU)
(54) Láb alakjának meghatározása mélységérzékelő és nyomólapos technológia segítségével
(51) G01B 11/02 (2006.01)
A43D 1/02 (2006.01)
(13) T2

---

(11) E059917
(21) E 14 753036
(96) EP 20140753036 2014.08.05.
(97) EP 3177898 A1 2016.02.11.
EP 3177898 B1 2022.06.15.
(73) VEGA Grieshaber KG, 77709 Wolfach (DE)
(72) ALLGAIER, Volker
STAIGER, Holger
MÜLLER, Tobias
(74) SBGK Szabadalmi Ügyvivői Iroda, 1062 Budapest, (HU)
(54) Csatlakozóeszköz
(51) G01F 15/00 (2006.01)
G06F 1/30 (2006.01)
H04B 5/00 (2006.01)
(13) T2

(11) E059883
(21) E 12 152457
(96) EP 20120152457 2012.01.25.
(97) EP 2620754 A1 2013.07.31.
EP 2620754 B1 2022.06.08.
(73) VEGA Grieshaber KG, 77709 Wolfach (DE)
(72) WELLE, Roland
REICH, Werner
HOFERER, Christian
(74) SBGK Szabadalmi Ügyvivői Iroda, 1062 Budapest, (HU)
(54) Burkológörbe számítása fázisforgatással
(51) G01F 23/284 (2006.01)
G01F 23/296 (2006.01)
(13) T2

---

(11) E060049
(21) E 17 188655
(96) EP 20170188655 2017.08.30.
(97) EP 3450933 A1 2019.03.06.
EP 3450933 B1 2022.07.06.
(73) VEGA Grieshaber KG, 77709 Wolfach (DE)
(72) Allgaier, Volker
Fehrenbach, Dominik
(74) SBGK Szabadalmi Ügyvivői Iroda, 1062 Budapest, (HU)
(54) Eljárás határszint-érzékelő működtetésére
(51) G01F 23/296 (2006.01)
G01F 23/80 (2022.01)
G01F 25/10 (2022.01)
(13) T2

---

(11) E060006
(21) E 17 170169
(96) EP 20170170169 2017.05.09.
(97) EP 3401651 A1 2018.11.14.
EP 3401651 B1 2022.07.13.
(73) VEGA Grieshaber KG, 77709 Wolfach (DE)
(72) WELLE, Roland
BÖRSIG, Jörg
GRIESSBAUM, Karl
(74) SBGK Szabadalmi Ügyvivői Iroda, 1062 Budapest, (HU)
(54) Határszint mérés, nyomásmérés vagy áramlásmérés rövid mérési idővel
(51) G01F 23/80 (2022.01)
G01F 23/284 (2006.01)
(13) T2

---

(11) E060044
(21) E 18 728525
(96) EP 20180728525 2018.05.11.

(97) **EP 3622268 A1** 2018.11.15.
EP 3622268 B1 2022.07.06.
(73) University College Dublin, National University of Ireland, Dublin 4 (IE)
(72) DE WAAL, Theo
EBRAHIMI, Roohollah
KRIVORUCHKO, Michael
LOBASKIN, Vladimir
MCOWAN, Trish
O'CONNOR, William
SCHOLZ, Dimitri
(74) SBGK Szabadalmi Ügyvivői Iroda, 1062 Budapest, (HU)
(54) **Rendszer és eszköz folyadékmintákban meghatározott anyagoknak optikai mikroszkóppal történő elemzésére**
(51) **G01N 15/14** (2006.01)
B01L 3/00 (2006.01)
C12M 1/00 (2006.01)
C12M 1/34 (2006.01)
C12Q 1/04 (2006.01)
G01N 15/00 (2006.01)
G01N 21/03 (2006.01)
(13) **T2**
(30) 17170902 2017.05.12. EP

---

(11) **E060141**
(21) **E 18 705439**
(96) **EP 20180705439** 2018.01.30.
(97) **EP 3589939 A1** 2018.09.07.
EP 3589939 B1 2022.07.27.
(73) MAF Agrobotic, 82000 Montauban (FR)
(72) BLANC, Philippe
(74) Danubia Szabadalmi és Jogi Iroda Kft., 1051 Budapest, (HU)
(54) **Eljárás és eszköz gyümölcs és zöldség optikai elemzésére és automata válogató berendezés**
(51) **G01N 21/85** (2006.01)
(13) **T2**
(30) 1751683 2017.03.01. FR

---

(11) **E059859**
(21) **E 18 791184**
(96) **EP 20180791184** 2018.04.19.
(97) **EP 3615922 A1** 2018.11.01.
EP 3615922 B1 2022.07.13.
(73) Illumina Inc., San Diego, CA 92122 (US)
(72) FUNG, Tracy Helen
CAI, Xiuyu
KWOK, Lisa
TRAN, Hai
SAMIEE, Kevan
QIANG, Liangliang
BOYANOV, Boyan

(74) INNOPLEX Iparjogvédelmi Kft., 1036 Budapest, (HU)
(54) Beépített védőáramkörrel rendelkező érzékelők
(51) G01N 33/543 (2006.01)
B01L 3/00 (2006.01)
C12Q 1/68 (2006.01)
G01N 21/62 (2006.01)
G01N 21/64 (2006.01)
G01N 21/77 (2006.01)
(13) T2
(30) 201762489840 P 2017.04.25. US
2019043 2017.06.09. NL

---

(11) E059979
(21) E 20 167418
(96) EP 20200167418 2020.03.31.
(97) EP 3748380 A1 2020.12.09.
EP 3748380 B1 2022.05.04.
(73) Samsung SDI Co., Ltd., Gyeonggi-do 17084 (KR)
POSTECH Research and Business Development Foundation, Pohang-si, Gyeongsangbuk-do (KR)
(72) LEE, Gyeonghwan
KIM, Minho
HAN, Soohee
(74) SWORKS Nemzetközi Szabadalmi Ügyvivői Iroda Kft., 1134 Budapest, (HU)
(54) Akkumulátorkapacitás előrejelzési rendszer, amely akkumulátor töltési és kisütési ciklusait használja kapacitásingadozások előrejelzésére és hozzátartozó eljárás
(51) G01R 31/367 (2019.01)
G01R 31/392 (2019.01)
(13) T2
(30) 20190066881 2019.06.05. KR

---

(11) E059895
(21) E 16 172937
(96) EP 20160172937 2016.06.03.
(97) EP 3104196 A1 2016.12.14.
EP 3104196 B1 2022.07.20.
(73) Siemens Medical Solutions USA, Inc., Malvern, PA 19355 (US)
(72) Bhattacharya, Manojeet
(74) SBGK Szabadalmi Ügyvivői Iroda, 1062 Budapest, (HU)
(54) Gamma kamera holtidő kompenzálás kisérő radioizotóp használatával
(51) G01T 1/17 (2006.01)
G01T 1/40 (2006.01)
(13) T2
(30) PCT/IB2015/054323 2015.06.08. WO
201514964710 2015.12.10. US

---

(11) E059967
(21) E 14 738758
(96) EP 20140738758 2014.06.26.
(97) EP 3014315 A2 2014.12.31.

EP 3014315 B1 2022.08.03.
(73) CGG Services SAS, 91300 Massy (FR)
(72) LY, Chi Vinh
SPENCE, Graham
(74) Danubia Szabadalmi és Jogi Iroda Kft., 1051 Budapest, (HU)
(54) Törékenységi mérési eljárás és rendszer
(51) G01V 99/00 (2009.01)
E21B 49/00 (2006.01)
(13) T2
(30) 201361839934 P 2013.06.27. US
201361839932 P 2013.06.27. US
201414156719 2014.01.16. US

---

(11) E060007
(21) E 16 194525
(96) EP 20160194525 2016.10.19.
(97) EP 3312692 A1 2018.04.25.
EP 3312692 B1 2022.07.06.
(73) VEGA Grieshaber KG, 77709 Wolfach (DE)
(72) Faist, Fridolin
(74) SBGK Szabadalmi Ügyvivői Iroda, 1062 Budapest, (HU)
(54) Kezelőkészülék és eljárás mérőkészülék működtetésére
(51) G05B 19/418 (2006.01)
G05B 19/042 (2006.01)
G06F 21/31 (2013.01)
H04W 12/08 (2009.01)
(13) T2

---

(11) E059960
(21) E 20 153711
(96) EP 20200153711 2017.12.07.
(97) EP 3667475 A1 2020.06.17.
EP 3667475 B1 2022.09.07.
(73) FlatFrog Laboratories AB, 223 63 Lund (SE)
(72) KOCOVSKI, Alexander
BERGSTRÖM, Hakan
THORVINGER, Jens
(74) SBGK Szabadalmi Ügyvivői Iroda, 1062 Budapest, (HU)
(54) Ívelt érintésérzékelő eszköz
(51) G06F 3/042 (2006.01)
G06F 1/16 (2006.01)
G06F 3/041 (2006.01)
G09F 15/00 (2006.01)
(13) T2
(30) 1630294 2016.12.07. SE

---

(11) E060022
(21) E 18 786568
(96) EP 20180786568 2018.09.26.

(97) **EP 3698280 A1** 2019.04.25.
EP 3698280 B1 2022.07.27.
(73) Composecure, LLC, Somerset, NJ 08873 (US)
(72) LOWE, Adam
DASILVA, Luis
(74) Danubia Szabadalmi és Jogi Iroda Kft., 1051 Budapest, (HU)
(54) Fém, kerámia vagy kerámiabevonatos tranzakciókártya ablakkal vagy ablakmintával és opcionális háttévilágítással
(51) **G06K 19/06** (2006.01)
B42D 25/00 (2014.01)
B42D 25/22 (2014.01)
B42D 25/23 (2014.01)
B42D 25/346 (2014.01)
B42D 25/351 (2014.01)
B42D 25/36 (2014.01)
B42D 25/40 (2014.01)
(13) **T2**
(30) 201762573789 P 2017.10.18. US
201762610745 P 2017.12.27. US
201862686358 P 2018.06.18. US

---

(11) **E059988**
(21) **E 18 159376**
(96) **EP 20180159376** 2015.06.03.
(97) **EP 3355255 A1** 2018.08.01.
EP 3355255 B1 2022.08.03.
(73) Ocado Innovation Limited, Hatfield, HERTS AL10 9UL (GB)
(72) STADIE, Robert
WHELAN, Matthew
BRETT, Christopher
(74) SBGK Szabadalmi Ügyvivői Iroda, 1062 Budapest, (HU)
(54) Tároló rendszer és eljárás szállító eszköz mozgásának vezérlésére konténerek tárolására kialakított létesítményben
(51) **G06Q 10/08** (2012.01)
B65G 1/04 (2006.01)
B65G 1/137 (2006.01)
G05D 1/00 (2006.01)
(13) **T2**
(30) 201409883 2014.06.03. GB

---

(11) **E060009**
(21) **E 15 738285**
(96) **EP 20150738285** 2015.06.24.
(97) **EP 3161751 A1** 2015.12.30.
EP 3161751 B1 2022.08.03.
(73) Ocado Innovation Limited, Hatfield, Hertfordshire AL10 9UL (GB)
(72) LINDBO, Sverker
INGRAM-TEDD, Andrew John
(74) SBGK Szabadalmi Ügyvivői Iroda, 1062 Budapest, (HU)

(54) Robotizált tárgykezelő rendszer, eszköz és eljárás
(51) G06Q 10/08 (2012.01)
B65G 1/04 (2006.01)
(13) T2
(30) 201411254 2014.06.25. GB
201506364 2015.04.15. GB

---

(11) E059943
(21) E 10 754950
(96) EP 20100754950 2010.09.21.
(97) EP 2481028 A1 2011.03.31.
EP 2481028 B1 2022.07.20.
(73) Giesecke+Devrient Currency Technology GmbH, 81677 München (DE)
(72) DEMMELER, Erwin
(74) Paul Cosmovici, 010641 Bucharest, (RO)
(54) Tárolódoboz és rendszer bankjegyek kezeléséhez
(51) G07D 9/00 (2006.01)
B25J 19/02 (2006.01)
B65G 47/90 (2006.01)
B65H 5/00 (2006.01)
(13) T2
(30) 102009042891 2009.09.24. DE

---

(11) E059847
(21) E 13 707938
(96) EP 20130707938 2013.01.18.
(97) EP 2805280 A1 2013.07.25.
EP 2805280 B1 2022.10.05.
(73) Sequenom, Inc., San Diego, CA 92121 (US)
(72) DECIU, Cosmin
EHRICH, Mathias
VAN DEN BOOM, Dirk Johannes
DZAKULA, Zeljko
(74) INNOPLEX Iparjogvédelmi Kft., 1036 Budapest, (HU)
(54) Kísérleti körülményeket fakturáló diagnosztikai folyamatok
(51) G16B 20/20 (2019.01)
G16B 30/10 (2019.01)
G16B 30/20 (2019.01)
(13) T2
(30) 201261589202 P 2012.01.20. US
201261663477 P 2012.06.22. US
201261709899 P 2012.10.04. US
PCT/US2012/059123 2012.10.05. WO

---

(11) E060107
(21) E 16 158324
(96) EP 20160158324 2016.03.02.
(97) EP 3214560 A1 2017.09.06.
EP 3214560 B1 2022.09.07.

(73) F. Hoffmann-La Roche AG, 4070 Basel (CH)
(72) Koehler, Matthias
STEIGER, Bernd
Wiedemann, Timm
(74) Danubia Szabadalmi és Jogi Iroda Kft., 1051 Budapest, (HU)
(54) Eljárás és rendszer a glükózszintet jelző glükózmonitorozási adatok elemzésére, valamint egy nem átmeneti, számítógéppel olvasható adathordozó
(51) G16H 40/63 (2018.01)
(13) T2

---

(11) E060032
(21) E 19 820188
(96) EP 20190820188 2019.06.04.
(97) EP 3809425 A1 2021.04.21.
EP 3809425 B1 2022.08.17.
(73) MITSUBISHI GAS CHEMICAL COMPANY, INC., Tokyo 100-8324 (JP)
(72) ITO Tomohiro
(74) SBGK Szabadalmi Ügyvivői Iroda, 1062 Budapest, (HU)
(54) LGPS-alapú szilárd elektrolit és előállítási eljárás
(51) H01B 1/06 (2006.01)
C01B 17/22 (2006.01)
C01G 19/00 (2006.01)
C04B 35/547 (2006.01)
H01B 13/00 (2006.01)
H01M 10/052 (2010.01)
H01M 10/0562 (2010.01)
(13) T2
(30) 2018112866 2018.06.13. JP

---

(11) E060041
(21) E 19 722207
(96) EP 20190722207 2019.04.08.
(97) EP 3807917 A1 2019.12.19.
EP 3807917 B1 2022.07.13.
(73) BTICINO S.P.A., 21100 Varese, (IT)
(72) ROCERETO, Pietro
PERRONE, Mario
(74) SBGK Szabadalmi Ügyvivői Iroda, 1062 Budapest, (HU)
(54) Négyutas megszakító
(51) H01H 13/60 (2006.01)
H01H 1/20 (2006.01)
H01H 1/58 (2006.01)
H01H 11/00 (2006.01)
H01H 13/56 (2006.01)
H01H 23/16 (2006.01)
(13) T2
(30) 201800006224 2018.06.12. IT

---

(11) E059983

(21) E 20 163833
(96) EP 20200163833 2020.03.18.
(97) EP 3882944 A1 2021.09.22.
EP 3882944 B1 2022.06.22.
(73) Samsung SDI Co., Ltd., Gyeonggi-do 17084 (KR)
(72) Erhart, Michael
Reinprecht, Wolfgang
(74) Pintz és Társai Kft., 1085 Budapest, (HU)
(54) Pirotechnikai gyújtó áramkör, és vizsgálati eljárás
(51) H01H 39/00 (2006.01)
G01R 31/327 (2006.01)
(13) T2

---

(11) E060110
(21) E 17 730160
(96) EP 20170730160 2017.06.14.
(97) EP 3469621 A1 2017.12.21.
EP 3469621 B1 2022.08.17.
(73) Gross, Leander Kilian, 01465 Langebrück (DE)
Gross, Mascha Elly, 01465 Langebrück (DE)
(72) GROSS, Harald
(74) Danubia Szabadalmi és Jogi Iroda Kft., 1051 Budapest, (HU)
(54) Eljárás és készülék szubsztrátok termikus kezelésére
(51) H01J 37/32 (2006.01)
H01L 21/67 (2006.01)
H05B 41/32 (2006.01)
(13) T2
(30) 102016110867 2016.06.14. DE
102016112836 2016.07.13. DE

---

(11) E059972
(21) E 17 713190
(96) EP 20170713190 2017.03.15.
(97) EP 3437130 A2 2017.10.12.
EP 3437130 B1 2022.09.07.
(73) Vishay Semiconductor GmbH, 74072 Heilbronn (DE)
(72) GEBAUER, Christoph Paul
KAMAY, Alexander
(74) Danubia Szabadalmi és Jogi Iroda Kft., 1051 Budapest, (HU)
(54) Elektronikus egység
(51) H01L 21/48 (2006.01)
H01L 23/00 (2006.01)
H01L 23/13 (2006.01)
H01L 23/498 (2006.01)
H01L 23/552 (2006.01)
H01L 25/16 (2006.01)
H01L 31/0203 (2006.01)
H01L 31/173 (2006.01)
H05K 1/02 (2006.01)

(13) T2
(30) 102016106135 2016.04.04. DE

---

(11) E059976
(21) E 17 893460
(96) EP 20170893460 2017.10.26.
(97) EP 3572268 A1 2019.11.27.
EP 3572268 B1 2022.06.29.
(73) Samsung SDI Co., Ltd., Yongin-si, Gyeonggi-do 17084 (KR)
(72) PARK, Kyung Hoon
JEON, Peel Sik
MOON, Soo Deok
(74) SWORKS Nemzetközi Szabadalmi Ügyvivői Iroda Kft., 1134 Budapest, (HU)
(54) Manuális karbantartási leválasztókapcsoló akkumulátorrendszer számára
(51) H01M 4/00 (2006.01)
(13) T2
(30) 20170010610 2017.01.23. KR

---

(11) E059987
(21) E 18 875665
(96) EP 20180875665 2018.11.09.
(97) EP 3582297 A1 2019.12.18.
EP 3582297 B1 2022.09.14.
(73) LG Energy Solution, Ltd., Seoul 07335 (KR)
(72) PARK, Junsoo
KIM, Su Hyun
LEE, Taek Soo
OH, Song Taek
(74) SBGK Szabadalmi Ügyvivői Iroda, 1062 Budapest, (HU)
(54) Többrétegű elektróda újratölthető akkumulátorhoz, amely nagy kristályosságú kötőanyagot tartalmaz
(51) H01M 4/13 (2010.01)
H01M 4/02 (2006.01)
H01M 4/04 (2006.01)
H01M 4/131 (2010.01)
H01M 4/139 (2010.01)
H01M 4/36 (2006.01)
H01M 4/62 (2006.01)
H01M 4/66 (2006.01)
H01M 10/052 (2010.01)
(13) T2
(30) 20170148726 2017.11.09. KR
20180136861 2018.11.08. KR

---

(11) E060088
(21) E 19 855072
(96) EP 20190855072 2019.08.29.
(97) EP 3780168 A1 2021.02.17.
EP 3780168 B1 2022.08.17.
(73) Contemporary Amperex Technology Co., Limited, Fujian 352100 (CN)

(72) LI, Zhiqiang
HAN, Changlong
LI, Qifeng
(74) SBGK Szabadalmi Ügyvivői Iroda, 1062 Budapest, (HU)
(54) Pozitív elektróda lemez, eljárás annak előállítására és lítiumion szekunder akkumulátor
(51) H01M 4/131 (2010.01)
C01G 53/00 (2006.01)
H01M 4/02 (2006.01)
H01M 4/04 (2006.01)
H01M 4/1391 (2010.01)
H01M 4/36 (2006.01)
H01M 4/505 (2010.01)
H01M 4/525 (2010.01)
H01M 4/62 (2006.01)
H01M 10/0525 (2010.01)
(13) T2
(30) 201811011807 2018.08.31. CN

---

(11) E059940
(21) E 18 881240
(96) EP 20180881240 2018.08.14.
(97) EP 3567660 A1 2019.11.13.
EP 3567660 B1 2022.08.10.
(73) LG Energy Solution, Ltd., Seoul 07335 (KR)
(72) WOO, Kyung Hwa
SHON, Jeong Woo
YOON, Jong Keon
HAH, Hoejin
(74) SBGK Szabadalmi Ügyvivői Iroda, 1062 Budapest, (HU)
(54) Lítium elektróda és az azt tartalmazó szekunder akkumulátor
(51) H01M 4/134 (2010.01)
C23C 14/06 (2006.01)
C23C 14/08 (2006.01)
H01M 4/04 (2006.01)
H01M 4/1395 (2010.01)
H01M 4/36 (2006.01)
H01M 4/38 (2006.01)
H01M 4/62 (2006.01)
H01M 10/052 (2010.01)
H01M 10/42 (2006.01)
(13) T2
(30) 20170158497 2017.11.24. KR
20180094525 2018.08.13. KR

---

(11) E059868
(21) E 18 764724
(96) EP 20180764724 2018.02.28.
(97) EP 3435452 A1 2019.01.30.
EP 3435452 B1 2022.07.20.

(73) LG Energy Solution, Ltd., Seoul 07335 (KR)
Sogang University Research Foundation, Seoul 04107 (KR)
(72) YANG, Seungbo
CHO, Eunkyung
MOON, Jun Hyuk
SOHN, Kwonnam
YANG, Doo Kyung
GUEON, Donghee
(74) SBGK Szabadalmi Ügyvivői Iroda, 1062 Budapest, (HU)
(54) Szén-kén komplex, eljárás annak előállítására, és azt tartalmazó katód és lítium-kén akkumulátor
(51) H01M 4/36 (2006.01)
H01M 4/02 (2006.01)
H01M 4/04 (2006.01)
H01M 4/13 (2010.01)
H01M 4/136 (2010.01)
H01M 4/139 (2010.01)
H01M 4/1397 (2010.01)
H01M 4/38 (2006.01)
H01M 4/58 (2006.01)
H01M 4/62 (2006.01)
H01M 10/052 (2010.01)
(13) T2
(30) 20170029004 2017.03.07. KR

---

(11) E059906
(21) E 16 865923
(96) EP 20160865923 2016.11.09.
(97) EP 3379622 A1 2018.09.26.
EP 3379622 B1 2022.08.03.
(73) Zeon Corporation, Tokyo 100-8246 (JP)
(72) OGURO, Hiroki
MAEDA, Kouichirou
TAKAHASHI, Naoki
(74) Danubia Szabadalmi és Jogi Iroda Kft., 1051 Budapest, (HU)
(54) Elektród lítiumion szekunder akkumulátorhoz
(51) H01M 4/62 (2006.01)
H01M 4/13 (2010.01)
H01M 10/0525 (2010.01)
H01M 50/443 (2021.01)
(13) T2
(30) 2015226368 2015.11.19. JP

---

(11) E059910
(21) E 17 775699
(96) EP 20170775699 2017.03.15.
(97) EP 3297076 A2 2018.03.21.
EP 3297076 B1 2022.08.31.
(73) LG Energy Solution, Ltd., Seoul 07335 (KR)
(72) AHN, Byoung Hoon

JO, Ki Yeon
CHOY, Sang Hoon
CHAE, Hyun Sik
(74) Danubia Szabadalmi és Jogi Iroda Kft., 1051 Budapest, (HU)
(54) Eljárás lítium szekunder akkumulátorhoz való elektródszuszpenzió előállítására
(51) H01M 4/62 (2006.01)
H01M 4/13 (2010.01)
H01M 4/139 (2010.01)
H01M 10/0525 (2010.01)
(13) T2
(30) 20160037706 2016.03.29. KR

---

(11) E059860
(21) E 18 771373
(96) EP 20180771373 2018.03.16.
(97) EP 3605675 A1 2020.02.05.
EP 3605675 B1 2022.07.06.
(73) Zeon Corporation, Tokyo 100-8246 (JP)
(72) OTSUKA Yusuke
YAMAMOTO Norikazu
(74) Danubia Szabadalmi és Jogi Iroda Kft., 1051 Budapest, (HU)
(54) Kötőanyag-kompozíció nem-vizes akkumulátor pozitív elektródjához, kompozíció nem-vizes akkumulátor pozitív elektródjához, pozitív elektród nem-vizes akkumulátorhoz és nem-vizes akkumulátor
(51) H01M 4/62 (2006.01)
C08F236/06 (2006.01)
H01M 4/04 (2006.01)
H01M 4/13 (2010.01)
H01M 4/139 (2010.01)
H01M 10/0525 (2010.01)
H01M 10/0566 (2010.01)
(13) T2
(30) 2017058137 2017.03.23. JP

---

(11) E059929
(21) E 19 752644
(96) EP 20190752644 2019.07.05.
(97) EP 3818579 A1 2020.01.09.
EP 3818579 B1 2022.07.06.
(73) Forschungszentrum Jülich GmbH, 52425 Jülich (DE)
(72) KOZEL, Volodymyr
VON ASPERN, Natascha
RÖSCHENTHALER, Gerd-Volker
WINTER, Martin
STUBBMANN-KAZAKOVA, Olesya
CEKIC-LASKOVIC, Isidora
WÖLKE, Christian
(74) Danubia Szabadalmi és Jogi Iroda Kft., 1051 Budapest, (HU)
(54) Elektrolit egy foszfittal mint additívval vagy ko-oldószerrel, másodlagos lítium-akkumulátor és eljárás a foszfit előállítására

(51) **H01M 6/16** (2006.01)
H01M 10/0525 (2010.01)
H01M 10/0567 (2010.01)
H01M 10/0568 (2010.01)
H01M 10/0569 (2010.01)
(13) **T2**
(30) 102018116475 2018.07.06. DE

---

(11) **E059998**
(21) **E 17 859633**
(96) **EP 20170859633** 2017.09.26.
(97) **EP 3396767 A1** 2018.10.31.
EP 3396767 B1 2022.09.14.
(73) LG Energy Solution, Ltd., Seoul 07335 (KR)
(72) LEE, Sang-Kyun
CHO, Ju-Hyeon
KIM, Duck-Hoe
KU, Cha-Hun
(74) Danubia Szabadalmi és Jogi Iroda Kft., 1051 Budapest, (HU)
(54) **Elemi cella újratölthető telephez javított nedvesíthetőséggel, és eljárás annak gyártására**
(51) **H01M 10/04** (2006.01)
(13) **T2**
(30) 20160130780 2016.10.10. KR
20170123465 2017.09.25. KR

---

(11) **E059931**
(21) **E 20 186242**
(96) **EP 20200186242** 2020.07.16.
(97) **EP 3869602 A1** 2021.08.25.
EP 3869602 B1 2022.07.06.
(73) Woowon Technology Co., Ltd, Pyeongtaek-si 17704 (KR)
(72) KIM, TAE WAN
(74) Danubia Szabadalmi és Jogi Iroda Kft., 1051 Budapest, (HU)
(54) **Berendezés másodlagos akkumulátor cellakötegének előállítására**
(51) **H01M 10/04** (2006.01)
(13) **T2**
(30) 20200021754 2020.02.21. KR

---

(11) **E059872**
(21) **E 18 883224**
(96) **EP 20180883224** 2018.11.23.
(97) **EP 3605712 A1** 2020.02.05.
EP 3605712 B1 2022.08.17.
(73) LG Energy Solution, Ltd., Seoul 07335 (KR)
(72) LEE, Hyun Yeong
LEE, Chul Haeng
YU, Sung Hoon
KIM, Hyun Seung
(74) SBGK Szabadalmi Ügyvivői Iroda, 1062 Budapest, (HU)

(54) Nemvizes elektrolit oldat lítium szekunder akkumulátorhoz és az azt tartalmazó lítium szekunder akkumulátor

(51) H01M 10/0567 (2010.01)
C07C 69/602 (2006.01)
H01M 4/505 (2010.01)
H01M 4/525 (2010.01)
H01M 10/052 (2010.01)
H01M 10/0525 (2010.01)
H01M 10/0568 (2010.01)

(13) T2

(30) 20170163100 2017.11.30. KR

---

(11) E060046

(21) E 18 898336

(96) EP 20180898336 2018.11.15.

(97) EP 3633782 A1 2020.04.08.
EP 3633782 B1 2022.08.10.

(73) LG Energy Solution, Ltd., Seoul 07335 (KR)

(72) CHA, Sun-Young

(74) Danubia Szabadalmi és Jogi Iroda Kft., 1051 Budapest, (HU)

(54) Akkumulátor felügyeleti rendszer és eljárás egy akkumulátor belső ellenállásának optimalizálására

(51) H01M 10/42 (2006.01)
G01R 19/165 (2006.01)
G01R 31/36 (2006.01)
H01M 10/44 (2006.01)

(13) T2

(30) 20180000878 2018.01.03. KR

---

(11) E059935

(21) E 20 787643

(96) EP 20200787643 2020.03.26.

(97) EP 3826097 A1 2021.05.26.
EP 3826097 B1 2022.08.31.

(73) LG Energy Solution, Ltd., Seoul 07335 (KR)

(72) YOON, Seo Young
KIM, Tae Jong

(74) Danubia Szabadalmi és Jogi Iroda Kft., 1051 Budapest, (HU)

(54) Telepcella rövidzárkeltő-taggal, valamint azt használó biztonságosság-értékelő eljárás

(51) H01M 10/42 (2006.01)
H01M 10/058 (2010.01)
H01M 50/105 (2021.01)
H01M 50/431 (2021.01)
H01M 50/463 (2021.01)
H01M 50/572 (2021.01)

(13) T2

(30) 20190041138 2019.04.09. KR

---

(11) E060038

(21) E 18 837537

(96) EP 20180837537 2018.06.14.
(97) EP 3561940 A1 2019.10.30.
EP 3561940 B1 2022.08.31.
(73) LG Energy Solution, Ltd., Seoul 07335 (KR)
(72) LEE, Keun-Wook
LEE, Sang-Hoon
CHO, Hyun-Ki
CHOI, Yean-Sik
(74) SBGK Szabadalmi Ügyvivői Iroda, 1062 Budapest, (HU)
(54) Főakkumulátor kezelő egység és azt tartalmazó akkumulátor csomag
(51) H01M 10/42 (2006.01)
G01R 31/36 (2006.01)
G01R 31/382 (2019.01)
H01M 10/48 (2006.01)
H02J 1/10 (2006.01)
H02J 7/00 (2006.01)
H02J 13/00 (2006.01)
(13) T2
(30) 20170094254 2017.07.25. KR

---

(11) E059852
(21) E 18 206144
(96) EP 20180206144 2018.11.14.
(97) EP 3654410 A1 2020.05.20.
EP 3654410 B1 2022.08.10.
(73) Samsung SDI Co., Ltd., Gyeonggi-do 17084 (KR)
(72) Golubkov, Andrej
(74) Pintz és Társai Kft., 1085 Budapest, (HU)
(54) Gyűjtősín akkumulátor modulhoz, és akkumulátor modul
(51) H01M 50/20 (2021.01)
H01M 10/04 (2006.01)
(13) T2

---

(11) E060083
(21) E 14 195498
(96) EP 20140195498 2014.11.28.
(97) EP 2897193 A1 2015.07.22.
EP 2897193 B1 2022.08.10.
(73) Samsung SDI Co., Ltd., Yongin-si, Gyeonggi-do (KR)
(72) Cho, Man-Sik
Hwang, Kum-Yul
(74) Ivánka Gábor László, 1122 Budapest, (HU)
(54) Újratölthető akkumulátor
(51) H01M 50/213 (2021.01)
H01M 50/262 (2021.01)
H01M 50/296 (2021.01)
H01M 50/50 (2021.01)
(13) T2
(30) 20140006878 2014.01.20. KR

(11) E059890
(21) E 18 894711
(96) EP 20180894711 2018.12.05.
(97) EP 3664187 A1 2020.06.10.
EP 3664187 B1 2022.08.31.
(73) LG Energy Solution, Ltd., Seoul 07335 (KR)
(72) YOON, Ji-Su
KIM, Su-Chang
YOO, Jae-Min
RYU, Jae-Uk
KANG, Dal-Mo
MUN, Jeong-O
(74) Danubia Szabadalmi és Jogi Iroda Kft., 1051 Budapest, (HU)
(54) Hengeres telepcella-egység javított térkihasználással és biztonságossággal, továbbá ilyet tartalmazó telepmodul
(51) H01M 50/258 (2021.01)
H01M 10/613 (2014.01)
H01M 50/213 (2021.01)
H01M 50/502 (2021.01)
(13) T2
(30) 20170179817 2017.12.26. KR

---

(11) E060106
(21) E 16 833590
(96) EP 20160833590 2016.07.29.
(97) EP 3329530 A1 2017.02.09.
EP 3329530 B1 2022.08.17.
(73) Celgard LLC, Charlotte, NC 28273 (US)
(72) ZHANG, Xiaomin
WHITE, Eric Robert
XIAO, Kang Karen
NARK, Robert, A.
JEON, Insik
STOKES, Kristoffer, K.
VIDO, Paul
ZHANG, Zhengming
(74) Danubia Szabadalmi és Jogi Iroda Kft., 1051 Budapest, (HU)
(54) Javított többrétegű laminált membránok, szeparátorok, akkumulátorok és eljárások
(51) H01M 50/457 (2021.01)
B29K105/04 (2006.01)
B32B 3/26 (2006.01)
B32B 5/16 (2006.01)
B32B 27/32 (2006.01)
B32B 38/00 (2006.01)
H01M 10/052 (2010.01)
H01M 10/0525 (2010.01)
H01M 10/42 (2006.01)
H01M 50/406 (2021.01)

H01M 50/417 (2021.01)
H01M 50/434 (2021.01)
H01M 50/44 (2021.01)
H01M 50/446 (2021.01)
H01M 50/449 (2021.01)
H01M 50/491 (2021.01)
H01M 50/494 (2021.01)
H01M 50/581 (2021.01)

(13) T2

(30) 201562199385 P 2015.07.31. US

---

(11) E059836

(21) E 18 862220

(96) EP 20180862220 2018.09.05.

(97) EP 3690985 A1 2020.08.05.
EP 3690985 B1 2022.07.06.

(73) Zeon Corporation, Tokyo 100-8246 (JP)

(72) ANNAKA Koji
ASAI Kazuki

(74) Danubia Szabadalmi és Jogi Iroda Kft., 1051 Budapest, (HU)

(54) Összetétel nemvizes akkumulátor funkcionális rétegéhez, funkcionális réteg nemvizes akkumulátorokhoz és nemvizes akkumulátor

(51) H01M 50/46 (2021.01)
H01M 4/13 (2010.01)
H01M 4/139 (2010.01)
H01M 4/36 (2006.01)
H01M 50/403 (2021.01)
H01M 50/414 (2021.01)
H01M 50/443 (2021.01)
H01M 50/446 (2021.01)
H01M 50/449 (2021.01)

(13) T2

(30) 2017189129 2017.09.28. JP

---

(11) E059903

(21) E 15 172422

(96) EP 20150172422 2015.06.16.

(97) EP 2978075 A2 2016.01.27.
EP 2978075 B1 2022.06.29.

(73) UNGER Kabel-Konfektionstechnik GmbH, 09465 Sehmatal - Sehma (DE)

(72) SCHUBERT, Mike

(74) Danubia Szabadalmi és Jogi Iroda Kft., 1051 Budapest, (HU)

(54) Készülékcsatlakoztató rendszer integrált védővezető-csatlakozóval villamos készülékek számára és villamos készülék

(51) H01R 4/64 (2006.01)
H01R 13/652 (2006.01)
H01R 13/74 (2006.01)
H01R 24/78 (2011.01)
H02G 15/00 (2006.01)

(13) T2
(30) 102014110344 2014.07.22. DE
202014103376 U 2014.07.22. DE

---

(11) E060025
(21) E 20 157584
(96) EP 20200157584 2020.02.17.
(97) EP 3700018 A1 2020.08.26.
EP 3700018 B1 2022.06.29.
(73) UNGER Kabel-Konfektionstechnik GmbH, 09465 Sehmatal - Sehma (DE)
(72) SCHUBERT, Mike
(74) Danubia Szabadalmi és Jogi Iroda Kft., 1051 Budapest, (HU)
(54) Közvetlen érintéssel rendelkező vezetőlap szerkezet villamos érintkező előállítására, vezetőlap és elektromos készülék
(51) H01R 12/53 (2011.01)
H01R 4/48 (2006.01)
(13) T2
(30) 102019104411 2019.02.21. DE
102019122317 2019.08.20. DE

---

(11) E060043
(21) E 19 803303
(96) EP 20190803303 2019.02.15.
(97) EP 3678272 A1 2020.07.08.
EP 3678272 B1 2022.08.31.
(73) LG Energy Solution, Ltd., Seoul 07335 (KR)
(72) MIN, Kyoung-Choon
(74) SBGK Szabadalmi Ügyvivői Iroda, 1062 Budapest, (HU)
(54) Berendezés, akkumulátor rendszer és eljárás fő- és a segédakkumulátor vezérlésére
(51) H02J 1/10 (2006.01)
H02J 7/00 (2006.01)
H02J 7/34 (2006.01)
H02J 9/06 (2006.01)
H02J 13/00 (2006.01)
(13) T2
(30) 20180055610 2018.05.15. KR

---

(11) E059851
(21) E 17 782582
(96) EP 20170782582 2017.03.20.
(97) EP 3444917 A1 2019.02.20.
EP 3444917 B1 2022.07.20.
(73) Samsung SDI Co., Ltd., Yongin-si, Gyeonggi-do 17084 (KR)
(72) SONG, Yongheui
EO, Yoonphil
(74) SWORKS Nemzetközi Szabadalmi Ügyvivői Iroda Kft., 1134 Budapest, (HU)
(54) Akkumulátor töltési/kisütési vezérlő berendezés és eljárás ugyanannak vezérlésére
(51) H02J 7/00 (2006.01)
G01R 31/36 (2006.01)

H01M 10/44 (2006.01)
H02J 7/04 (2006.01)
(13) T2
(30) 20160044913 2016.04.12. KR

---

(11) E059832
(21) E 19 754991
(96) EP 20190754991 2019.01.28.
(97) EP 3678280 A1 2020.07.08.
EP 3678280 B1 2022.08.24.
(73) LG Energy Solution, Ltd., Seoul 07335 (KR)
(72) SONG, Hyeon-Jin
YU, Seon-Uk
(74) SBGK Szabadalmi Ügyvivői Iroda, 1062 Budapest, (HU)
(54) Energiaellátó áramkör az akkumulátor és a simító kondenzátor közötti energiaátvitelhez, akkumulátor-kezelő rendszer és akkumulátorcsomag
(51) H02J 7/34 (2006.01)
H02J 1/02 (2006.01)
H02J 7/00 (2006.01)
H02M 1/32 (2007.01)
H02M 1/36 (2007.01)
H02M 3/335 (2006.01)
(13) T2
(30) 20180018598 2018.02.14. KR

---

(11) E059950
(21) E 17 876592
(96) EP 20170876592 2017.10.27.
(97) EP 3550698 A1 2019.10.09.
EP 3550698 B1 2022.08.31.
(73) Panasonic Intellectual Property Management Co., Ltd., Osaka-shi, Osaka 540-6207 (JP)
(72) YAMAGUCHI, Akira
FUJITA, Katsutoshi
TAKEDA, Kazuto
(74) SBGK Szabadalmi Ügyvivői Iroda, 1062 Budapest, (HU)
(54) Villamos motor forgórész, a forgórésszel felszerelt villamos motor, és gyártási eljárás a forgórészhez
(51) H02K 1/26 (2006.01)
H02K 15/02 (2006.01)
(13) T2
(30) 2016230885 2016.11.29. JP

---

(11) E060109
(21) E 19 194110
(96) EP 20190194110 2019.08.28.
(97) EP 3618242 A1 2020.03.04.
EP 3618242 B1 2022.08.17.
(73) Valeo eAutomotive Germany GmbH, 91056 Erlangen (DE)
(72) Balling, Florian
FINGER-ALBERT, Christian

OETZEL, Stefan
MENZ, Michael
(74) Danubia Szabadalmi és Jogi Iroda Kft., 1051 Budapest, (HU)
(54) Cserélhető hőmérsékletérzékelő egység egy villamos motor állórészéhez
(51) H02K 11/25 (2016.01)
H02K 5/10 (2006.01)
(13) T2
(30) 102018121356 2018.08.31. DE

---

(11) E059899
(21) E 19 702535
(96) EP 20190702535 2019.01.18.
(97) EP 3741033 A1 2019.07.25.
EP 3741033 B1 2022.07.27.
(73) voestalpine Automotive Components Dettingen GmbH & Co. KG, 72581 Dettingen an der Erms (DE)
(72) LANKSWEIRT, Jochen
NANN, Axel
(74) Danubia Szabadalmi és Jogi Iroda Kft., 1051 Budapest, (HU)
(54) Eljárás lemezrészek összekapcsolására laminált maggá
(51) H02K 15/02 (2006.01)
B32B 15/01 (2006.01)
H01F 41/02 (2006.01)
(13) T2
(30) 18152377 2018.01.18. EP

---

(11) E060026
(21) E 18 742789
(96) EP 20180742789 2018.07.18.
(97) EP 3685504 A1 2019.03.28.
EP 3685504 B1 2022.07.06.
(73) SEG Automotive Germany GmbH, 70499 Stuttgart (DE)
(72) SZEPANSKI, Daniel
(74) SBGK Szabadalmi Ügyvivői Iroda, 1062 Budapest, (HU)
(54) Eljárás külső gerjesztésű villamos gép működtetésére
(51) H02P 21/22 (2016.01)
H02P 9/14 (2006.01)
H02P 21/00 (2006.01)
H02P 25/024 (2016.01)
H02P 25/22 (2006.01)
(13) T2
(30) 102017216790 2017.09.22. DE

---

(11) E059897
(21) E 18 711422
(96) EP 20180711422 2018.02.27.
(97) EP 3619823 A1 2018.11.08.
EP 3619823 B1 2022.06.22.
(73) Telefonaktiebolaget LM Ericsson (publ.), 16483 Stockholm (SE)
(72) DA SILVA, Icaro L. J.

TIDESTAV, Claes
(54) Felhasználói berendezés, bázisállomás és eljárás rádiókommunikációs hálózatban
(51) H04B 7/06 (2006.01)
H04B 7/08 (2006.01)
(13) T2
(30) 201762501823 P 2017.05.05. US

---

(11) E059986
(21) E 18 783922
(96) EP 20180783922 2018.03.09.
(97) EP 3610592 A1 2018.10.18.
EP 3610592 B1 2022.09.07.
(73) QUALCOMM Incorporated, San Diego, CA 91121-1714 (US)
(72) LI, Jian
XU, Changlong
WEI, Chao
HOU, Jilei
(74) SBGK Szabadalmi Ügyvivői Iroda, 1062 Budapest, (HU)
(54) Hatékony átlapoló tervezés polárkódokhoz
(51) H04L 1/00 (2006.01)
H03M 13/13 (2006.01)
H03M 13/27 (2006.01)
(13) T2
(30) PCT/CN2017/079903 2017.04.10. WO

---

(11) E060061
(21) E 20 176863
(96) EP 20200176863 2018.03.09.
(97) EP 3720024 A1 2020.10.07.
EP 3720024 B1 2022.09.07.
(73) QUALCOMM Incorporated, San Diego, CA 91121-1714 (US)
(72) LI, Jian
XU, Changlong
WEI, Chao
HOU, Jilei
(74) SBGK Szabadalmi Ügyvivői Iroda, 1062 Budapest, (HU)
(54) Hatékony átlapoló tervezés polárkódokhoz
(51) H04L 1/00 (2006.01)
H03M 13/13 (2006.01)
H03M 13/27 (2006.01)
(13) T2
(30) PCT/CN2017/079903 2017.04.10. WO

---

(11) E060080
(21) E 17 911410
(96) EP 20170911410 2017.05.31.
(97) EP 3634067 A1 2020.04.08.
EP 3634067 B1 2022.09.07.
(73) NTT DOCOMO, INC., Tokyo 100-6150 (JP)

(72) MATSUMURA, Yuki
TAKEDA, Kazuki
NAGATA, Satoshi
(74) SBGK Szabadalmi Ügyvivői Iroda, 1062 Budapest, (HU)
(54) Felhasználói terminál és vezeték nélküli kommunikációs eljárás
(51) H04L 1/16 (2006.01)
H04J 13/22 (2011.01)
H04L 1/18 (2006.01)
H04L 5/00 (2006.01)
H04W 72/12 (2009.01)
(13) T2

---

(11) E059902
(21) E 21 162398
(96) EP 20210162398 2010.10.29.
(97) EP 3855673 A1 2021.07.28.
EP 3855673 B1 2022.09.07.
(73) BlackBerry Limited, Waterloo, Ontario N2K 0A7 (CA)
(72) EARNSHAW, Mark
HEO, Youn Hyoung
CAI, Zhijun
FONG, Mo-Han
XU, Hua
(74) Danubia Szabadalmi és Jogi Iroda Kft., 1051 Budapest, (HU)
(54) Letöltés irányú kapcsolati vezérlési információkészlet kapcsolása vivőaggregáció alkalmazása esetén
(51) H04L 5/00 (2006.01)
H04L 5/14 (2006.01)
H04L 27/26 (2006.01)
H04W 72/12 (2009.01)
(13) T2
(30) 25684109 P 2009.10.30. US

---

(11) E060042
(21) E 20 196580
(96) EP 20200196580 2018.05.04.
(97) EP 3806376 A1 2021.04.14.
EP 3806376 B1 2022.07.06.
(73) Telefonaktiebolaget LM Ericsson (publ), 164 83 Stockholm (SE)
(72) GAO, Shiwei
FAXÉR, Sebastian
FRENNE, Mattias
GRANT, Stephen
HARRISON, Robert Mark
MURUGANATHAN, Siva
(74) SBGK Szabadalmi Ügyvivői Iroda, 1062 Budapest, (HU)
(54) Interferenciamérések és csatornaállapot-információ-visszacsatolás többfelhasználós multiple-in multiple-out esetén
(51) H04L 5/00 (2006.01)
H04B 7/0452 (2017.01)

H04B 7/06 (2006.01)
H04L 25/02 (2006.01)
(13) T2
(30) 201762502454 P 2017.05.05. US

---

(11) E059896
(21) E 18 188978
(96) EP 20180188978 2010.08.04.
(97) EP 3435582 A1 2019.01.30.
EP 3435582 B1 2022.09.14.
(73) QUALCOMM Incorporated, San Diego, CA 92121 (US)
(72) GOROKHOV, Alexei Yurievitch
MONTOJO, Juan
FARAJIDANA, Amir,
BHATTAD, Kapil
BANISTER, Brian Clarke
(74) SBGK Szabadalmi Ügyvivői Iroda, 1062 Budapest, (HU)
(54) UE-RS kiterjesztés DWPTS-re
(51) H04L 5/00 (2006.01)
(13) T2
(30) 23129409 P 2009.08.04. US
84896910 2010.08.02. US

---

(11) E060091
(21) E 21 172288
(96) EP 20210172288 2018.01.05.
(97) EP 3879826 A1 2021.09.15.
EP 3879826 B1 2022.08.03.
(73) LG Electronics Inc., Seoul 07336 (KR)
(72) YOO, Sunmi
LEE, Jaeho
CHOI, Jangwon
SEO, Jungdong
HEO, Jin
(74) Gödölle, Kékes, Mészáros & Szabó Szabadalmi és Védjegy Iroda, 1024 Budapest, (HU)
(54) Eljárás és eszköz kép dekódolásra intra-predikció alapján képkódoló rendszerben
(51) H04N 19/117 (2014.01)
H04N 19/11 (2014.01)
H04N 19/157 (2014.01)
H04N 19/176 (2014.01)
H04N 19/82 (2014.01)
(13) T2
(30) 201762512737 P 2017.05.31. US

---

(11) E060035
(21) E 17 708066
(96) EP 20170708066 2017.02.15.
(97) EP 3417615 A1 2017.08.24.
EP 3417615 B1 2022.09.07.

(73) Qualcomm Incorporated, San Diego, CA 92121-1714 (US)
(72) KARCZEWICZ, Marta
CHIEN, Wei-Jung
ZHANG, Li
(74) SBGK Szabadalmi Ügyvivői Iroda, 1062 Budapest, (HU)
(54) Több osztályú blokkok szűrőinek összevonása videókódoláshoz
(51) H04N 19/117 (2014.01)
H04N 19/136 (2014.01)
H04N 19/14 (2014.01)
H04N 19/176 (2014.01)
H04N 19/463 (2014.01)
H04N 19/70 (2014.01)
H04N 19/82 (2014.01)
(13) T2
(30) 201662295461 P 2016.02.15. US
201662324776 P 2016.04.19. US
201715432857 2017.02.14. US

---

(11) E060051
(21) E 21 176051
(96) EP 20210176051 2012.01.12.
(97) EP 3905679 A1 2021.11.03.
EP 3905679 B1 2022.07.27.
(73) CANON KABUSHIKI KAISHA, Tokyo 146-8501 (JP)
(72) KOBAYASHI, Masaaki
(74) SBGK Szabadalmi Ügyvivői Iroda, 1062 Budapest, (HU)
(54) Képkódoló berendezés, képkódoló eljárás, képdekódoló berendezés, képdekódoló eljárás, és program
(51) H04N 19/119 (2014.01)
H04N 19/124 (2014.01)
H04N 19/136 (2014.01)
H04N 19/176 (2014.01)
H04N 19/463 (2014.01)
H04N 19/96 (2014.01)
(13) T2
(30) 2011004648 2011.01.13. JP

---

(11) E060005
(21) E 18 181678
(96) EP 20180181678 2012.04.20.
(97) EP 3402202 A1 2018.11.14.
EP 3402202 B1 2022.08.10.
(73) Gensquare LLC, Seoul, 06254 (KR)
(72) PARK, Shin Ji
(74) Danubia Szabadalmi és Jogi Iroda Kft., 1051 Budapest, (HU)
(54) Képdekódoló berendezés
(51) H04N 19/176 (2014.01)
H04N 19/11 (2014.01)
H04N 19/124 (2014.01)
H04N 19/157 (2014.01)

H04N 19/196 (2014.01)
H04N 19/44 (2014.01)
H04N 19/463 (2014.01)
H04N 19/593 (2014.01)
H04N 19/60 (2014.01)
(13) T2
(30) 20110108456 2011.10.24. KR
20110108460 2011.10.24. KR

---

(11) E059918
(21) E 20 150900
(96) EP 20200150900 2011.07.14.
(97) EP 3664453 A2 2020.06.10.
EP 3664453 B1 2022.08.24.
(73) NTT DoCoMo, Inc., Tokyo 100-6150 (JP)
(72) SUZUKI, Yoshinori
TAKIUE, Junya
BOON, Choong Seng
TAN, Thiow Keng
(74) SBGK Szabadalmi Ügyvivői Iroda, 1062 Budapest, (HU)
(54) Kép-előrejelzési dekódoló eszköz és kép-előrejelzési dekódolási eljárás
(51) H04N 19/52 (2014.01)
H04N 19/119 (2014.01)
H04N 19/159 (2014.01)
H04N 19/176 (2014.01)
H04N 19/70 (2014.01)
(13) T2
(30) 2010163245 2010.07.20. JP
2010174869 2010.08.03. JP

---

(11) E059881
(21) E 21 157930
(96) EP 20210157930 2011.09.02.
(97) EP 3849194 A1 2021.07.14.
EP 3849194 B1 2022.08.03.
(73) LG Electronics, Inc., Seoul, 150-721 (KR)
(72) KIM, Jungsun
PARK, Seungwook
SUNG, Jaewon
PARK, Joonyoung
JEON, Byeongmoon
LIM, Jaehyun
JEON, Yongjoon
CHOI, Younghee
(74) SBGK Szabadalmi Ügyvivői Iroda, 1062 Budapest, (HU)
(54) Blokkfelosztási eljárás és dekódoló eszköz
(51) H04N 19/70 (2014.01)
(13) T2
(30) 38657910 P 2010.09.27. US

38859210 P 2010.09.30. US
38861210 P 2010.10.01. US
40563810 P 2010.10.21. US
40563510 P 2010.10.21. US
42360210 P 2010.12.16. US

---

(11) E059894
(21) E 20 164482
(96) EP 20200164482 2015.11.27.
(97) EP 3697097 A1 2020.08.19.
EP 3697097 B1 2022.08.31.
(73) Panasonic Intellectual Property Management Co., Ltd., Osaka-shi, Osaka 540-6207 (JP)
(72) DRUGEON, Virginie
NISHI, Takahiro
TOMA, Tadamasa
(74) SBGK Szabadalmi Ügyvivői Iroda, 1062 Budapest, (HU)
(54) Adatgeneráló eszköz
(51) H04N 21/2343 (2011.01)
H04N 19/70 (2014.01)
H04N 19/85 (2014.01)
H04N 19/98 (2014.01)
H04N 21/236 (2011.01)
H04N 21/434 (2011.01)
H04N 21/4402 (2011.01)
(13) T2
(30) 201462087035 P 2014.12.03. US
2015219859 2015.11.09. JP

---

(11) E059913
(21) E 21 180722
(96) EP 20210180722 2018.01.24.
(97) EP 3905743 A1 2021.11.03.
EP 3905743 B1 2022.07.13.
(73) Telefonaktiebolaget LM Ericsson (publ), 164 83 Stockholm (SE)
(72) Lehtovirta, Vesa
Wifvesson, Monica
Nakarmi, Prajwol Kumar
(74) SBGK Szabadalmi Ügyvivői Iroda, 1062 Budapest, (HU)
(54) Rádióerőforrás szabályozó kapcsolat újbóli létrehozása
(51) H04W 12/06 (2009.01)
H04W 4/70 (2018.01)
H04W 76/19 (2018.01)
(13) T2
(30) 201762450152 P 2017.01.25. US

---

(11) E059946
(21) E 19 703013
(96) EP 20190703013 2019.01.21.
(97) EP 3777320 A1 2019.10.10.

EP 3777320 B1 2022.07.27.
(73) TELEFONAKTIEBOLAGET LM ERICSSON (PUBL), 164 83 Stockholm (SE)
(72) ARAUJO, Lian
RUGELAND, Patrik
TEYEB, Oumer
(74) SBGK Szabadalmi Ügyvivői Iroda, 1062 Budapest, (HU)
(54) RAT-on belüli átadások maghálózat-váltással
(51) H04W 36/08 (2009.01)
H04W 36/12 (2009.01)
H04W 36/14 (2009.01)
H04W 84/04 (2009.01)
(13) T2
(30) 201862653526 P 2018.04.05. US

---

(11) E059933
(21) E 19 154297
(96) EP 20190154297 2016.11.03.
(97) EP 3541118 A1 2019.09.18.
EP 3541118 B1 2022.07.20.
(73) Telefonaktiebolaget LM Ericsson (publ), 164 83 Stockholm (SE)
(72) BALDEMAIR, Robert
PARKVALL, Stefan
LARSSON, Daniel
FALAHATI, Sorour
(74) SBGK Szabadalmi Ügyvivői Iroda, 1062 Budapest, (HU)
(54) Több numerológia engedélyezése egy hálózatban
(51) H04W 48/12 (2009.01)
H04W 72/04 (2009.01)
(13) T2

---

(11) E059996
(21) E 20 169121
(96) EP 20200169121 2009.04.27.
(97) EP 3723420 A1 2020.10.14.
EP 3723420 B1 2022.08.31.
(73) BlackBerry Limited, Waterloo, Ontario N2K 0A7 (US)
(72) CAI, Zhijun
WOMACK, James Earl
YOUNG, Gordon Peter
SUZUKI, Takashi
YU, Yi
(74) Danubia Szabadalmi és Jogi Iroda Kft., 1051 Budapest, (HU)
(54) Eljárás és rendszer nem folyamatos vétel vezérlésére vezeték nélküli hálózatban
(51) H04W 52/02 (2009.01)
H04W 56/00 (2009.01)
H04W 76/28 (2018.01)
(13) T2
(30) 47964 2008.04.25. US

---

(11) E060021
(21) E 18 909360
(96) EP 20180909360 2018.03.15.
(97) EP 3761728 A1 2021.01.06.
EP 3761728 B1 2022.09.07.
(73) GUANGDONG OPPO MOBILE TELECOMMUNICATIONS CORP., LTD., Guangdong 523860 (CN)
(72) TANG, Hai
(74) Danubia Szabadalmi és Jogi Iroda Kft., 1051 Budapest, (HU)
(54) Eljárás vivő kiválasztásra járművek internetében, valamint végberendezés
(51) H04W 72/02 (2009.01)
H04W 4/40 (2018.01)
H04W 92/18 (2009.01)
(13) T2

---

(11) E060101
(21) E 18 792475
(96) EP 20180792475 2018.09.26.
(97) EP 3689076 A1 2019.04.04.
EP 3689076 B1 2022.08.10.
(73) Telefonaktiebolaget LM Ericsson (publ), 164 83 Stockholm (SE)
(72) PRADAS, Jose Luis
DUDDA, Torsten
ENBUSKE, Henrik
WIEMANN, Henning
(74) SBGK Szabadalmi Ügyvivői Iroda, 1062 Budapest, (HU)
(54) PDCP UL megosztás és elő-feldolgozás
(51) H04W 72/12 (2009.01)
H04W 28/08 (2009.01)
(13) T2
(30) 201762564640 P 2017.09.28. US

---

(11) E059870
(21) E 17 868241
(96) EP 20170868241 2017.10.31.
(97) EP 3537840 A1 2019.09.11.
EP 3537840 B1 2022.08.10.
(73) Vivo Mobile Communication Co., Ltd., Dongguan, Guangdong 523860 (CN)
(72) ZHANG, Chenlu
GONG, Haihui
QIN, Fei
SHEN, Xiaodong
DING, Yu
LI, Xiaolong
(74) SBGK Szabadalmi Ügyvivői Iroda, 1062 Budapest, (HU)
(54) Adatátviteli eljárás, terminál és hálózatoldali eszköz
(51) H04W 76/00 (2009.01)
H04W 74/08 (2009.01)
(13) T2
(30) 201610964285 2016.11.04. CN

(11) E060076

(21) E 18 861335

(96) EP 20180861335 2018.08.27.

(97) EP 3691417 A1 2020.08.05.

EP 3691417 B1 2022.06.29.

(73) Guangzhou Haoyang Electronic Co., Ltd., Guangzhou, Guangdong 511450 (CN)

(72) JIANG, Weikai

(74) SBGK Szabadalmi Ügyvivői Iroda, 1062 Budapest, (HU)

(54) Automatikus színpadi világításkövető rendszer és eljárás annak vezérlésére

(51) H05B 47/155 (2020.01)

G05D 3/12 (2006.01)

H05B 47/10 (2020.01)

H05B 47/125 (2020.01)

H05B 47/18 (2020.01)

(13) T2

(30) 201710922477 2017.09.30. CN

A rovat 305 darab közlést tartalmaz.

Felszólalási eljárásban módosított európai szabadalom szövege fordításának benyújtása

(11) E038227
(21) E 09 827814
(96) EP 20090827814 2009.10.20.
(97) EP 2375880 A1 2010.05.27.
EP 2375880 B1 2018.02.14.
(73) Väderstad Holding AB, 590 21 Väderstad (SE)
(72) GILSTRING, Gert
(74) SBGK Szabadalmi Ügyvivői Iroda, 1062 Budapest, (HU)
(54) Vetőmagmérő eszköz elhelyezése mezőgazdasági gépen
(51) A01C 7/04 (2006.01)
(13) T5
(30) 0802417 2008.11.18. SE

---

(11) E044068
(21) E 12 745154
(96) EP 20120745154 2012.02.10.
(97) EP 2672837 A1 2012.08.16.
EP 2672837 B1 2019.04.03.
(73) Clover Corporation Limited, Altona North, Victoria 3025 (AU)
(72) MOSSEL, Brenda
ELLIOTT, Glenn
CRENNAN, Sarah
PATCH, Craig
(74) Danubia Szabadalmi és Jogi Iroda Kft., 1051 Budapest, (HU)
(54) Táplálékkompozíciók és azok alkalmazásai
(51) A23L 29/30 (2016.01)
A23D 7/00 (2006.01)
(13) T5
(30) 2011900451 2011.02.11. AU

---

(11) E037413
(21) E 15 195739
(96) EP 20150195739 2008.12.17.
(97) EP 3009027 A2 2016.04.20.
EP 3009027 B1 2018.01.31.
(73) TF3 Limited, Birmingham B16 0QZ (GB)
(72) DeBenedictis, Alfredo
(74) SBGK Szabadalmi Ügyvivői Iroda, 1062 Budapest, (HU)
(54) Hajformázó segédeszköz
(51) A45D 2/02 (2006.01)
A45D 2/36 (2006.01)
A45D 6/00 (2006.01)
A45D 6/02 (2006.01)
(13) T5
(30) 0724555 2007.12.17. GB

---

(11) E016009
(21) E 08 866971
(96) EP 20080866971 2008.12.26.
(97) EP 2238985 A1 2010.10.13.
EP 2238985 B1 2012.08.29.
(73) Chugai Seiyaku Kabushiki Kaisha, Tokyo 115-8543 (JP)
F. Hoffmann-La Roche AG, 4070 Basel (CH)
(72) MORICHIKA, Toshiyuki
KAMEOKA, Daisuke
IMAEDA, Yoshimi
MAEDA, Terutoshi
STAUCH, Oliver Boris
(74) dr. Svingor Ádám, Danubia Szabadalmi és Jogi Iroda Kft., 1051 Budapest, (HU)
(54) Magas koncentrációjú, antitest-tartalmú folyékony készítmény
(51) A61K 9/08 (2006.01)
A61K 39/395 (2006.01)
A61K 47/18 (2006.01)
A61P 43/00 (2006.01)
(13) T5
(30) 2007336310 2007.12.27. JP

---

(11) E015795
(21) E 05 761637
(96) EP 20050761637 2005.06.25.
(97) EP 1809243 A2 2006.01.12.
EP 1809243 B1 2012.07.18.
(73) Boehringer Ingelheim International GmbH, 55216 Ingelheim (DE)
(72) SCHMELZER, Christel
FROEMDER, Arne
(74) dr. Kovári György, ADVOPATENT Szabadalmi és Védjegy Iroda, 1011 Budapest, (HU)
(54) Aeroszol szuszpenzió készítmények, amelyek hajtógázként TG 227 EA-t tartalmaznak
(51) A61K 9/12 (2006.01)
A61K 31/46 (2006.01)
A61P 11/06 (2006.01)
(13) T5
(30) 102004032322 2004.07.02. DE
102005023334 2005.05.17. DE

---

(11) E020344
(21) E 06 737947
(96) EP 20060737947 2006.03.13.
(97) EP 1858488 A1 2006.09.21.
EP 1858488 B1 2013.09.11.
(73) Wyeth LLC, New York, NY 10017-5755 (US)
(72) FAWZI, Mahdi, B.
ZHU, Tianmin
SHAH, Syed, M.
(74) dr. Molnár István, DANUBIA Szabadalmi és Jogi Iroda Kft., 1051 Budapest, (HU)
(54) Tigeciklin-készítmények és eljárások azok előállítására

(51) **A61K 9/19** (2006.01)
A61K 9/08 (2006.01)
A61K 31/65 (2006.01)
A61K 47/02 (2006.01)
A61K 47/12 (2006.01)
A61K 47/26 (2006.01)
(13) **T5**
(30) 661030 P 2005.03.14. US

---

(11) **E013940**
(21) **E 06 815305**
(96) **EP 20060815305** 2006.09.25.
(97) **EP 1948149 A2** 2007.04.12.
EP 1948149 B1 2011.11.16.
(73) Novartis AG, 4056 Basel (CH)
(72) JOSHI, Yatindra
KOWALSKI, James
LAKSHMAN, Jay, Parthiban
ROYCE, Alan, Edward
TONG, Wei-Qin
VASANTHAVADA, Madhav
(74) Derzsi Katalin, SBGK Szabadalmi Ügyvivői Iroda, 1062 Budapest, (HU)
(54) **Metformint és vildagliptint tartalmazó készítmény**
(51) **A61K 31/155** (2006.01)
A61K 9/20 (2006.01)
A61K 9/48 (2006.01)
A61K 31/40 (2006.01)
A61K 31/4439 (2006.01)
A61P 3/10 (2006.01)
(13) **T5**
(30) 722624 P 2005.09.29. US

---

(11) **E016777**
(21) **E 11 160247**
(96) **EP 20110160247** 2005.04.11.
(97) **EP 2377536 A1** 2011.10.19.
EP 2377536 B1 2013.03.06.
(73) Acorda Therapeutics, Inc., Ardsley, NY 10502 (US)
(72) Blight, Andrew R.
Cohen, Ron
(74) Lengyel Zsolt, DANUBIA Szabadalmi és Jogi Iroda Kft., 1051 Budapest, (HU)
(54) **Hosszan tartó kibocsátású amino-piridin kompozíciók alkalmazásának eljárásai**
(51) **A61K 31/44** (2006.01)
(13) **T5**
(30) 560894 2004.04.09. US
102559 2005.04.08. US

---

(11) **E033342**
(21) **E 11 769799**

(96) EP 20110769799 2011.09.05.
(97) EP 2753352 A1 2012.03.08.
EP 2753352 B1 2017.01.25.
(73) Valneva Austria GmbH 1/2, 1030 Vienna (AT)
Valneva USA, Inc. 1/2, Gaithersburg, MD 20878 (US)
(72) ELLINGSWORTH, Larry
FLYER, David
TIAN, Jing-Hui
FUHRMANN, Steven
KLUEPFEL-STAHL, Stefanie
GLENN, Gregory
WESTRITSCHNIG, Kerstin
(74) SBGK Szabadalmi Ügyvivői Iroda, 1062 Budapest, (HU)
(54) C. difficile toxin A és toxin B proteinek izolált polipeptidei és alkalmazásaik
(51) A61K 39/08 (2006.01)
C07K 14/33 (2006.01)
(13) T5

---

(11) E045492
(21) E 14 861615
(96) EP 20140861615 2014.11.06.
(97) EP 3068437 A1 2015.05.21.
EP 3068437 B1 2019.06.19.
(73) Lipidor AB, 112 16 Stockholm (SE)
(72) HERSLÖF, Bengt
HOLMBÄCK, Jan
(74) SBGK Szabadalmi Ügyvivői Iroda, 1062 Budapest, (HU)
(54) Porlasztható, helyileg alkalmazható hordozóanyag és foszfatidilkolint tartalmazó készítmény
(51) A61K 47/24 (2006.01)
A61K 8/34 (2006.01)
A61K 8/37 (2006.01)
A61K 8/55 (2006.01)
A61K 8/891 (2006.01)
A61K 9/08 (2006.01)
A61K 47/10 (2006.01)
A61K 47/14 (2006.01)
(13) T5
(30) 1300710 2013.11.14. SE

---

(11) E022854
(21) E 10 750046
(96) EP 20100750046 2010.08.25.
(97) EP 2470230 A2 2011.03.03.
EP 2470230 B1 2014.07.23.
(73) Fidia Farmaceutici S.p.A., 35031 Abano Terme (PD) (IT)
(72) D'ESTE, Matteo
RENIER, Davide
(74) dr. Pethő Árpád, DANUBIA Szabadalmi és Jogi Iroda Kft., 1051 Budapest, (HU)
(54) Viszkoelasztikus gélek mint új kitöltőanyagok

(51) **A61L 27/26** (2006.01)
A61L 27/52 (2006.01)
A61L 27/58 (2006.01)
C08B 37/00 (2006.01)
C08L 5/08 (2006.01)
(13) **T5**
(30) PD20090246 2009.08.27. IT

---

(11) **E021148**
(21) **E 10 734541**
(96) **EP 20100734541** 2010.06.29.
(97) **EP 2448637 A1** 2011.01.06.
EP 2448637 B1 2014.03.12.
(73) GW Pharma Limited, Wiltshire SP4 0JQ (GB)
Otsuka Pharmaceutical Co. Limited, Tokyo 101-8535 (JP)
(72) WHALLEY, Ben
STEPHENS, Gary
WILLIAMS, Claire
GUY, Geoffrey
WRIGHT, Stephen
KIKUCHI, Tetsuro
(74) Ivánka Gábor, ARINOVA Szabadalmi és Védjegy Iroda, 1122 Budapest, (HU)
(54) **Mono vagy kombinált növényi kannabinoidok használata epilepszia kezelésében**
(51) **A61P 25/08** (2006.01)
A61K 31/352 (2006.01)
(13) **T5**
(30) 0911580 2009.07.03. GB

---

(11) **E022186**
(21) **E 11 195247**
(96) **EP 20110195247** 2011.12.22.
(97) **EP 2607082 A1** 2013.06.26.
EP 2607082 B1 2014.10.01.
(73) Brother Kogyo Kabushiki Kaisha, Nagoya-shi, Aichi 467-8561 (JP)
(72) Kanbe, Tomohiro
Takagi, Yuki
Nakamura, Hirotake
(74) dr. Köteles Zoltán, SBGK Szabadalmi Ügyvivői Iroda, 1062 Budapest, (HU)
(54) **Nyomtató folyadékpatron, nyomtató berendezés és nyomtató folyadékpatron használata**
(51) **B41J 2/175** (2006.01)
(13) **T5**

---

(11) **E045892**
(21) **E 14 777659**
(96) **EP 20140777659** 2014.10.02.
(97) **EP 3052439 A1** 2015.04.09.
EP 3052439 B1 2019.08.07.
(73) Solvay SA, 1120 Brussels (BE)
(72) CARLIER, Juan-Teva

DOURNEL, Pierre
VENBRUX, Henk
HOOGHE, Lieven
(74) Danubia Szabadalmi és Jogi Iroda Kft., 1051 Budapest, (HU)
(54) Eljárás tisztított vizes hidrogénperoxid-oldat előállítására
(51) C01B 15/013 (2006.01)
C07D303/04 (2006.01)
(13) T5
(30) 13187128 2013.10.02. EP
14175503 2014.07.03. EP

---

(11) E044581
(21) E 14 761632
(96) EP 20140761632 2014.09.08.
(97) EP 3044186 A1 2015.03.19.
EP 3044186 B1 2019.05.22.
(73) ETEX SERVICES NV, 1880 Kapelle-op-den-Bos (BE)
(72) VAN DEN BERGH, Frank
(74) Gödölle, Kékes, Mészáros & Szabó Szabadalmi és Védjegy Iroda, 1024 Budapest, (HU)
(54) Hidrofobizált szálcement termék, amely tartalmaz legalább egy profilozott felületet
(51) C04B 41/64 (2006.01)
(13) T5
(30) 13184402 2013.09.13. EP

---

(11) E004033
(21) E 04 710031
(96) EP 20040710031 2004.02.11.
(97) EP 1597239 A1 2004.08.26.
EP 1597239 B1 2008.09.17.
(73) F. Hoffmann-La Roche AG, , 4070 Basel (CH)
(72) BUBENDORF, André Gerard
HENNIG, Michael
HIDBER, Pirmin
RIMMLER, Goesta
ROHRER, Franziska
(74) dr. Jalsovszky Györgyné ügyvéd, 1111 Budapest, (HU)
(54) [6,7-Bisz(2-metoxi-etoxi)-konazolin-4-il]-(3E)polimorf módosulata
(51) C07D239/94 (2006.01)
A61K 31/517 (2006.01)
A61P 35/00 (2006.01)
(13) T5
(30) 20030003587 2003.02.17. EP

---

(11) E022764
(21) E 08 770794
(96) EP 20080770794 2008.06.12.
(97) EP 2173752 A2 2008.12.24.
EP 2173752 B1 2014.03.19.
(73) Incyte Holdings Corporation, Wilmington, DE 19803 (US)

(72) LI, Hui-Yin
RODGERS, James, D.
(74) DANUBIA Szabadalmi és Jogi Iroda Kft., 1051 Budapest, (HU)
(54) (R)-3-(4-7H-Pirrolo(2,3-d)pirimidin-4-il)-1H-pirazol-1-il)-3-ciklopentilpropánnitril Janus kináz inhibitor sói
(51) C07D487/04 (2006.01)
A61K 31/519 (2006.01)
(13) T5
(30) 943705 P 2007.06.13. US

---

(11) E040379
(21) E 15 744309
(96) EP 20150744309 2015.07.24.
(97) EP 3071596 A1 2016.01.28.
EP 3071596 B1 2018.08.29.
(73) Bio Products Laboratory Limited, Hertfordshire WD6 3BX (GB)
(72) MORE, John
DOLAN, Tara
(74) SBGK Szabadalmi Ügyvivői Iroda, 1062 Budapest, (HU)
(54) Javított eljárás Immunglobulin G (IGG) előállítására
(51) C07K 16/06 (2006.01)
(13) T5
(30) 201413227 2014.07.25. GB

---

(11) E047204
(21) E 16 188318
(96) EP 20160188318 2016.09.12.
(97) EP 3293205 A1 2018.03.14.
EP 3293205 B1 2019.08.28.
(73) Thai Polyethylene Co., Ltd., 10800 Bangkok (TH)
SCG Chemicals Co., Ltd., Bangkok 10800 (TH)
(72) Piyawan, Tiyapiboonchalya
Patcharin, Samphawamontri
Warachad, Klomkamol
(74) Pintz és Társai Szabadalmi, Védjegy és Jogi Iroda Kft., 1444 Budapest, (HU)
(54) Reaktorrendszer multimodális polietilén polimerizáláshoz
(51) C08F 2/00 (2006.01)
B01J 19/00 (2006.01)
C08F 2/01 (2006.01)
C08F 2/12 (2006.01)
C08F 2/18 (2006.01)
C08L 23/04 (2006.01)
C08L 23/06 (2006.01)
(13) T5

---

(11) E029942
(21) E 09 010447
(96) EP 20090010447 2009.08.13.
(97) EP 2292725 A1 2011.03.09.

EP 2292725 B1 2016.04.13.

(73) The Procter & Gamble Company, Cincinnati, Ohio 45202 (US)

(72) Souter, Philp Frank

(74) SBGK Szabadalmi Ügyvivői Iroda, 1062 Budapest, (HU)

(54) Eljárás textilek alacsony hőmérsékletén való mosására

(51) C11D 11/00 (2006.01)
C11D 1/29 (2006.01)
C11D 3/00 (2006.01)
C11D 3/16 (2006.01)
C11D 3/34 (2006.01)
C11D 3/386 (2006.01)
C11D 3/39 (2006.01)

(13) T5

A rovat 20 darab közlést tartalmaz.

Korlátozási eljárásban módosított európai szabadalom szövege fordításának benyújtása

(11) E046914

(21) E 15 782041

(96) EP 20150782041 2015.10.08.

(97) EP 3204378 A1 2016.04.14.

EP 3204378 B1 2019.07.10.

(73) Redx Pharma PLC, Cheshire SK10 4TG (GB)

(72) BHAMRA, Inder
BINGHAM, Matilda
TESTAR, Richard
SARGENT, Louise
DONOGHUE, Craig

(74) Arinova Szabadalmi és Védjegy Iroda, 1122 Budapest, (HU)

(54) N-piridinil-acetamid-származékok, mint a WNT jelátviteli út inhibitorai

(51) C07D401/14 (2006.01)
A61K 31/4427 (2006.01)
A61P 35/00 (2006.01)
C07D405/14 (2006.01)
C07D409/14 (2006.01)
C07D413/14 (2006.01)
C07D417/14 (2006.01)

(13) T6

(30) 201417829 2014.10.08. GB
201511387 2015.06.29. GB

A rovat 1 darab közlést tartalmaz.

Vegyes európai szabadalmi közlemények

Jogutódlás

(11) E003159
(21) E 04 766348
(73) Continental Automotive Technologies GmbH, Hannover (DE)

---

(11) E005740
(21) E 06 101443
(73) peRAIL GmbH 1/1, Kapfenberg (AT)

---

(11) E008124
(21) E 06 114505
(73) peRAIL GmbH 1/1, Kapfenberg (AT)

---

(11) E008611
(21) E 07 704005
(73) Continental Automotive Technologies GmbH, Hannover (DE)

---

(11) E012223
(21) E 09 100035
(73) peRAIL GmbH 1/1, Kapfenberg (AT)

---

(11) E014136
(21) E 06 709415
(73) BAUSCH + LOMB IRELAND LIMITED, Dublin (IE)
(74) Danubia Szabadalmi és Jogi Iroda Kft., 1051 Budapest, (HU)

---

(11) E021361
(21) E 05 795757
(73) Genscape Inc., Louisville, Kentucky (US)
(74) SBGK Szabadalmi Ügyvivői Iroda, 1062 Budapest, (HU)

---

(11) E023274
(21) E 11 703442
(73) Continental Automotive Technologies GmbH, Hannover (DE)

---

(11) E023470
(21) E 07 726810
(73) Continental Automotive Technologies GmbH, Hannover (DE)

---

(11) E024200
(21) E 08 748186
(73) Chiesi Farmaceutici S.p.A., Parma (IT)
(74) Danubia Szabadalmi és Jogi Iroda Kft., 1051 Budapest, (HU)

---

(11) E025244
(21) E 12 175257
(73) peRAIL GmbH 1/1, Kapfenberg (AT)

---

(11) E027653
(21) E 12 743463
(73) Continental Automotive Technologies GmbH, Hannover (DE)

---

(11) E031709
(21) E 13 773328
(73) Sidam S.r.l. 1/2, Mirandola-Frazione San Giacomo Roncole (IT) Marchi, Mauro 1/2, 41036 Medolla (MO) (IT)
(74) Danubia Szabadalmi és Jogi Iroda Kft., 1051 Budapest, (HU)

---

(11) E032256
(21) E 13 766240
(73) DuDeChem GmbH, Berlin (DE)
(74) Advopatent Szabadalmi és Védjegy Iroda, 1255 Budapest, (HU)

---

(11) E032563
(21) E 08 756095
(73) Vitaeris Inc., Vancouver, BC (CA)
(74) Dr. Kocsomba Nelli Ügyvédi Iroda, 1068 Budapest, (HU)

---

(11) E036592
(21) E 15 710744
(73) Job Lizenz GmbH, 22926 Ahrensburg (DE)
(74) SBGK Szabadalmi Ügyvivői Iroda, 1062 Budapest, (HU)

---

(11) E036839
(21) E 12 756205
(73) Continental Automotive Technologies GmbH, Hannover (DE)

---

(11) E038838
(21) E 12 198265
(73) Job Lizenz GmbH, 22926 Ahrensburg (DE)
(74) SBGK Szabadalmi Ügyvivői Iroda, 1062 Budapest, (HU)

---

(11) E039495
(21) E 13 815456
(73) Continental Automotive Technologies GmbH, Hannover (DE)

---

(11) E039714
(21) E 13 157418
(73) peRAIL GmbH 1/1, Kapfenberg (AT)

---

(11) E040895
(21) E 15 734245
(73) Sidam S.r.l., Mirandola-Frazione San Giacomo Roncole (IT)
(74) Danubia Szabadalmi és Jogi Iroda Kft., 1051 Budapest, (HU)

---

(11) E044932
(21) E 17 171230
(73) Sidam S.r.l., Mirandola-Frazione San Giacomo Roncole (IT)
(74) Danubia Szabadalmi és Jogi Iroda Kft., 1051 Budapest, (HU)

---

(11) E045817
(21) E 18 158230
(73) Job Lizenz GmbH, 22926 Ahrensburg (DE)
(74) SBGK Szabadalmi Ügyvivői Iroda, 1062 Budapest, (HU)

---

(11) E047159
(21) E 17 170852
(73) Kairish Innotech Private Limited, Mumbai, Maharashtra (IN)
(74) SBGK Szabadalmi Ügyvivői Iroda, 1062 Budapest, (HU)

---

(11) E047262
(21) E 11 753720
(73) Fluence Energy LLC, Arlington, VA (US)
(74) SBGK Szabadalmi Ügyvivői Iroda, 1062 Budapest, (HU)

---

(11) E052132
(21) E 17 730367
(73) Continental Automotive Technologies GmbH, Hannover (DE)

---

(11) E058332
(21) E 17 704762
(73) Continental Automotive Technologies GmbH, Hannover (DE)

---

(11) E059467
(21) E 18 807893
(73) Spinea s.r.o., Haniska (SK)

A rovat 28 darab közlést tartalmaz.

Képviseleti megbízás

(21) E 06 709415
(73) BAUSCH + LOMB IRELAND LIMITED, Dublin (IE)
(74) Danubia Szabadalmi és Jogi Iroda Kft., 1051 Budapest, (HU)

---

(21) E 05 795757
(73) Genscape Inc., Louisville, Kentucky (US)
(74) SBGK Szabadalmi Ügyvivői Iroda, 1062 Budapest, (HU)

---

(21) E 08 748186
(73) Chiesi Farmaceutici S.p.A., Parma (IT)
(74) Danubia Szabadalmi és Jogi Iroda Kft., 1051 Budapest, (HU)

---

(21) E 13 773328

(73) Sidam S.r.l. 1/2, Mirandola-Frazione San Giacomo Roncole (IT) Marchi, Mauro 1/2, 41036 Medolla (MO) (IT)
(74) Danubia Szabadalmi és Jogi Iroda Kft., 1051 Budapest, (HU)

---

(21) E 13 766240
(73) DuDeChem GmbH, Berlin (DE)
(74) Advopatent Szabadalmi és Védjegy Iroda, 1255 Budapest, (HU)

---

(21) E 08 756095
(73) Vitaeris Inc., Vancouver, BC (CA)
(74) Dr. Kocsomba Nelli Ügyvédi Iroda, 1068 Budapest, (HU)

---

(21) E 15 710744
(73) Job Lizenz GmbH, 22926 Ahrensburg (DE)
(74) SBGK Szabadalmi Ügyvivői Iroda, 1062 Budapest, (HU)

---

(21) E 12 198265
(73) Job Lizenz GmbH, 22926 Ahrensburg (DE)
(74) SBGK Szabadalmi Ügyvivői Iroda, 1062 Budapest, (HU)

---

(21) E 15 734245
(73) Sidam S.r.l., Mirandola-Frazione San Giacomo Roncole (IT)
(74) Danubia Szabadalmi és Jogi Iroda Kft., 1051 Budapest, (HU)

---

(21) E 17 171230
(73) Sidam S.r.l., Mirandola-Frazione San Giacomo Roncole (IT)
(74) Danubia Szabadalmi és Jogi Iroda Kft., 1051 Budapest, (HU)

---

(21) E 18 158230
(73) Job Lizenz GmbH, 22926 Ahrensburg (DE)
(74) SBGK Szabadalmi Ügyvivői Iroda, 1062 Budapest, (HU)

---

(21) E 17 170852
(73) Kairish Innotech Private Limited, Mumbai, Maharashtra (IN)
(74) SBGK Szabadalmi Ügyvivői Iroda, 1062 Budapest, (HU)

---

(21) E 11 753720
(73) Fluence Energy LLC, Arlington, VA (US)
(74) SBGK Szabadalmi Ügyvivői Iroda, 1062 Budapest, (HU)

A rovat 13 darab közlést tartalmaz.

Név-, illetve címváltozás

---

(11) E008591
(21) E 06 829481
(54) Növényi növekedést szabályozó készítmények
(73) Syngenta Participations AG, 4058 Basel (CH)

---

(11) E009775

(21) E 04 013364
(54) Gázbevezetés elektrosztatikus porleválasztóhoz és elekrosztatikus porleválasztó berendezés
(73) Howden Rothemühle GmbH, Olpe (DE)

---

(11) E011913
(21) E 07 014528
(54) Regeneratív hőcserélő és radiális tömítés alkalmazása egy ilyen hőcserélőnél, valamint eljárás gáznemű közegek szétválasztására egy regeneratív hőcserélőben
(73) Howden Rothemühle GmbH, Olpe (DE)

---

(11) E013462
(21) E 07 842914
(54) Öntartósított vizes gyógyszerkompozíciók
(73) Novartis AG, Basel (CH)

---

(11) E016835
(21) E 08 021916
(54) Eljárás regeneratív hőcserélő üzemeltetésére és javított hatásfokú regeneratív hőcserélő
(73) Howden Rothemühle GmbH, Olpe (DE)

---

(11) E021937
(21) E 09 828269
(54) Zsírsav-észterek helyzete tamponokon és toxingátló hatása
(73) Johnson & Johnson Consumer Inc., Skillman, NJ 08558 (US)

---

(11) E023338
(21) E 06 786180
(54) Eljárás és berendezés folyadékszállító lemezekkel rendelkező intravaginális eszköz gyártásához
(73) Johnson & Johnson Consumer Inc., Skillman, NJ 08858 (US)

---

(11) E047159
(21) E 17 170852
(54) Fecskendőhegy-sapkás részegység, ilyen fecskendőhegy-sapkát magában foglaló fecskendő, valamint eljárás fecskendőtest tömített zárására
(73) Kairish Innotech Private Limited, Mumbai, Maharashtra (IN)

A rovat 8 darab közlést tartalmaz.

Határozat kijavítása, kicserélése

(11) E048089
(21) E 18 210929
(73) Edwards Lifesciences Corporation, Irvine, CA 92614 (US)
(74) Danubia Szabadalmi és Jogi Iroda Kft., 1051 Budapest, (HU)

A rovat 1 darab közlést tartalmaz.

Helyreigazítás

(11) E059619
(21) E 17 893791
(13) T9
(54) Előállítási eljárás vákuumüveghez

A rovat 1 darab közlést tartalmaz.

KIEGÉSZÍTŐ OLTALMI TANÚSÍTVÁNYRA VONATKOZÓ KÖZLEMÉNYEK

Tájékoztatás kiegészítő oltalmi tanúsítványra vonatkozó bejelentésekről

(21) S 22 00052
(22) 2022.12.14.
(71) Incyte Holdings Corporation, 19803 Wilmington, 1801 Augustine Cut-Off (US)
(95) Kapmatinib vagy gyógyászatilag elfogadható sója
Termék típusa: Gyógyszer
(68) HU E017639
(54) Imidazotriazinok és imidazopirimidinek mint kinázgátlók
(92) EU/1/22/1650 2022.06.21
Engedélyezett termék neve: Tabrecta
(74) DANUBIA Szabadalmi és Jogi Iroda Kft., 1051 Budapest, Bajcsy-Zsilinszky út 16. (HU)

---

(21) S 22 00053
(22) 2022.12.14.
(71) Gilead Sciences, Inc. , 94404 Foster City, 333 Lakeside Drive (US)
(95) Lenakapavir vagy gyógyászatilag elfogadható sója, előnyösen lenakapavir-nátrium
Termék típusa: Gyógyszer
(68) HU E045137
(54) HIV vírusfertőzés megelőző vagy terápiás kezelésére alkalmas terápiás vegyületek
(92) EU/1/22/1671 2022.08.19
Engedélyezett termék neve: Sunlenca
(74) DANUBIA Szabadalmi és Jogi Iroda Kft., 1051 Budapest, Bajcsy-Zsilinszky út 16. (HU)

---

(21) S 22 00054
(22) 2022.12.19.
(71) NOVARTIS AG., 4002 Basel, (CH)
(95) Capmatinib vagy egy gyógyászatilag elfogadható sója
Termék típusa: Gyógyszer
(68) HU E053346
(54) 2-fluor-N-metil-4-[7-(kinolin-6-ilmetil)imidazo[1,2-B][1,2,4]triazin-2-il]benzamid tablettás kiszerelése
(92) EU/1/22/1650 2022.06.21
Engedélyezett termék neve: Tabrecta/capmatinib
(74) SBGK Szabadalmi Ügyvivői Iroda, 1062 Budapest, Andrássy út 113. (HU)

---

(21) S 22 00055
(22) 2022.12.19.
(71) Genzyme Corporation, MA 02141 Cambridge, 450 Water Street (US)
(95) Alfa-avalglükozidáz
Termék típusa: Gyógyszer
(68) HU E019220
(54) Aminooxi-csoportot tartalmazó oligoszacharidok és konjugátumaik
(92) EU/1/21/1579 2022.06.27
Engedélyezett termék neve: Nexviadyme - alfa-avalglükozidáz
(74) Kovári Szabadalmi és Védjegy Iroda Kft., 1012 Budapest, Attila út 125. (HU)

---

(21) S 23 00002
(22) 2023.01.10.
(71) Bristol-Myers Squibb Company, 08543 Princeton, NJ, Route 206 and Province Line Road (US)
(95) Relatlimab
Termék típusa: Gyógyszer
(68) HU E034553
(54) Emberi antitest optimálása, amelyek limfocita aktivációs Gén-3-at (LAG-3) kötnek és azok felhasználása
(92) EU/1/22/1679/001 2022.09.16
Engedélyezett termék neve: Opdualag - nivolumab/relatlimab
(74) SBGK Szabadalmi Ügyvivői Iroda, 1062 Budapest, Andrássy út 113. (HU)

---

(21) S 23 00003
(22) 2023.01.11.
(71) BioMarin Pharmaceutical Inc., 94949 Novato, 105 Digital Drive (US)
University College London, WC1E 6BT London, Gower Street (GB)
St. Jude Children's Research Hospital, 38105-2794 Memphis, 262 Danny Thomas Place (US)
(95) Valoktokogén roxaparvovek az alapszabadalom által oltalmazott bármely formában
Termék típusa: Gyógyszer
(68) HU E050484
(54) VIII. faktort kódoló gént tartalmazó AAV vektorok
(92) EU/1/22/1668 2022.08.25
Engedélyezett termék neve: Roctavian - valoktokogén roxaparvovek
(74) DANUBIA Szabadalmi és Jogi Iroda Kft., 1051 Budapest, Bajcsy-Zsilinszky út 16. (HU)

A rovat 6 darab közlést tartalmaz.

Megadott kiegészítő oltalmi tanúsítványok

(11) S000631
(21) S 20 00003
(22) 2020.01.31.
(73) WYETH LLC, NY 10017 New York (US)
(95) Eftrenonakog-alfa
Termék típusa: Gyógyszer
(68) HU E045421
(54) Nátrium klorid oldat gyógyszer újraoldására
(92) EU/1/16/1098 2016.05.13
Engedélyezett termék neve: ALPROLIX - Eftrenonakog-alfa
(24) 2026.10.28
(94) 2031.05.13
(74) Danubia Szabadalmi és Jogi Iroda Kft., 1051 Budapest, Bajcsy-Zsilinszky út 16. (HU)

---

(11) S000634
(21) S 22 00009
(22) 2022.03.18.
(73) Alkermes Pharma Ireland Limited, Dublin 4 (IE)
(95) Diroximel-fumarát
Termék típusa: Gyógyszer
(68) HU E040044
(54) Fumarátok prodrugjai, és azok alkalmazása különböző betegségek kezelésében
(92) EU/1/21/1585 2021.11.16
Engedélyezett termék neve: Vumerity
(93) EU Svájc, engedély száma: 68066 (Swissmedic) 2021.09.20
Engedélyezett termék neve: Vumerity
(24) 2034.03.15
(94) 2036.09.20
(74) SBGK Szabadalmi Ügyvivői Iroda, 1062 Budapest, Andrássy út 113. (HU)

---

(11) S000639
(21) S 22 00016
(22) 2022.05.04.
(73) Janssen Biotech, Inc., 19044 Horsham (US)
(95) Amivantamab
Termék típusa: Gyógyszer
(68) HU E041499
(54) Bispecifikus EGFR/C-MET-ellenanyagok
(92) EU/1/21/1594 2021.12.10
Engedélyezett termék neve: Rybrevant - Amivantamab
(24) 2033.11.22
(94) 2036.12.10
(74) DANUBIA Szabadalmi és Jogi Iroda Kft., 1051 Budapest, Bajcsy-Zsilinszky út 16. (HU)

---

(11) S000640
(21) S 13 00030
(22) 2013.07.08.

(73) GlaxoSmithKline Biologicals S.A., 1330 Rixensart (BE)
(95) B csoportú Neisseria meningitidis NHBA fúziós protein, B csoportú Neisseria meningitidis NadA protein és B csoportú Neisseria meningitidis fHbp fúziós protein kombinációja
Termék típusa: Gyógyszer
(68) HU E010834
(54) Polipeptid vakcinák hipervirulens meningokokkusz vonalak elleni széles-spektrumú védelemre
(92) EU/1/12/812/001-004 2013.01.18
Engedélyezett termék neve: Bexsero - B csoportú Meningococcus vakcina (adszorbeált rDNS komponensek)
(24) 2023.10.03
(94) 2028.01.18
(74) Danubia Szabadalmi és Jogi Iroda Kft., 1051 Budapest, Bajcsy-Zsilinszky út 16. (HU)

---

(11) S000641
(21) S 21 00013
(22) 2021.04.22.
(73) Scott & White Memorial Hospital , 76508 Temple (US)
(95) Tagraxofusp
Termék típusa: Gyógyszer
(68) HU E048356
(54) Diftéria-toxin-interleukin-3 konjugátumokon alapuló eljárások és készítmények
(92) EU/1/20/1504 2021.01.13
Engedélyezett termék neve: Elzonris- tagraxofusp
(24) 2027.09.08
(94) 2032.09.07
(74) DANUBIA Szabadalmi és Jogi Iroda Kft., 1051 Budapest, Bajcsy-Zsilinszky út 16. (HU)

---

(11) S000642
(21) S 17 00056
(22) 2017.12.22.
(73) UCB Pharma, S.A., 1070 Brussels (BE)
(95) Inotuzumab ozogamicin
Termék típusa: Gyógyszer
(68) HU E008216
(54) A humán CD22-re specifikus antitestek és terápiás és diagnosztikai célú alkalmazások
(92) EU/1/17/1200 2017.07.03
Engedélyezett termék neve: Besponsa Inotuzumab ozogamicin
(24) 2023.05.03
(94) 2028.05.02
(74) Gödölle, Kékes, Mészáros & Szabó Szabadalmi és Védjegy Iroda, 1024 Budapest, Keleti Károly u. 13/b. (HU)

---

(11) S000643
(21) S 22 00014
(22) 2022.05.02.
(73) OPKO Biologics Ltd., 8211804 Kiryat Gat (IL)
(95) Szomatrogon
Termék típusa: Gyógyszer
(68) HU E050002
(54) Hosszan ható polipeptidek és eljárás azok előállítására és beadására
(92) EU/1/21/1617 2022.02.15

Engedélyezett termék neve: Ngenla-somatrogon
(24) 2034.10.22
(94) 2037.02.15
(74) DANUBIA Szabadalmi és Jogi Iroda Kft., 1051 Budapest, Bajcsy-Zsilinszky út 16. (HU)

---

(11) S000644
(21) S 22 00033
(22) 2022.07.18.
(73) Bristol-Myers Squibb Company , 08543 Princeton (US)
(95) Rimegepánt vagy gyógyászatilag elfogadható sója
Termék típusa: Gyógyszer
(68) HU E021438
(54) CGRP receptor antagonisták
(92) EU/1/22/1645 2022.04.26
Engedélyezett termék neve: Vydura
(24) 2030.10.14
(94) 2035.10.13
(74) DANUBIA Szabadalmi és Jogi Iroda Kft., 1051 Budapest, Bajcsy-Zsilinszky út 16. (HU)

---

(11) S000645
(21) S 22 00027
(22) 2022.06.07.
(73) Estetra SRL, 4000 Liége (BE)
(95) Drospirenon és ösztetrol kombinációja
Termék típusa: Gyógyszer
(68) HU E057741
(54) Esztetrol komponenst tartalmazó, szájban diszpergálódó adagolási egység
(92) EU/1/21/1547, EU/1/21/1548 2021.05.20
Engedélyezett termék neve: Drovelis, Lydisilka
(24) 2036.06.18
(94) 2036.05.20
(74) SBGK Szabadalmi Ügyvivői Iroda, 1062 Budapest, Andrássy út 113. (HU)

---

(11) S000646
(21) S 22 00015
(22) 2022.05.03.
(73) Bayer Intellectual Property GmbH, 40789 Monheim am Rhein (DE)
(95) Finerenon és sói, szolvátjai és sói szolvátjai
Termék típusa: Gyógyszer
(68) HU E026441
(54) Szubsztituált 4-aril-1,4-dihidro-1,6-naftiridinamidok és alkalmazásuk
(92) EU/1/21/1616 2022.02.17
Engedélyezett termék neve: Kerendia
(24) 2028.02.20
(94) 2033.02.19
(74) DANUBIA Szabadalmi és Jogi Iroda Kft., 1051 Budapest, Bajcsy-Zsilinszky út 16. (HU)

---

(11) S000647
(21) S 22 00020

(22) 2022.05.11.
(73) Bayer CropScience AG, 40789 Monheim (DE)
(95) Bixafen és trifloxistrobin kombinációja
Termék típusa: Gyógyszer
(68) HU E012926
(54) Aktív vegyületeket tartalmazó fungicid kombinációk
(92) 6300/920-1/2022 NÉBIH 2022.03.18
Engedélyezett termék neve: Cayunis
(93) EU 0743 2020.09.29
Engedélyezett termék neve: Cayunis
(24) 2024.09.29
(94) 2029.09.28
(74) DANUBIA Szabadalmi és Jogi Iroda Kft., 1051 Budapest, Bajcsy-Zsilinszky út 16. (HU)

---

(11) S000648
(21) S 22 00030
(22) 2022.06.16.
(73) Fibrogen, Inc., 94158 San Francisco (US)
(95) Roxadusztát
Termék típusa: Gyógyszer
(68) HU E057925
(54) Prolil hidroxiláz inhibitor kristályos alakjai
(92) EU/1/21/1574 2021.08.19
Engedélyezett termék neve: Evrenzo
(24) 2033.07.16
(94) 2036.08.19
(74) DANUBIA Szabadalmi és Jogi Iroda Kft., 1051 Budapest, Bajcsy-Zsilinszky út 16. (HU)

A rovat 12 darab közlést tartalmaz.

Kiegészítő oltalmi tanúsítvány megszűnése és újra érvénybe helyezése

Érvénytelenség az alapszabadalom szabadalmi oltalmának oltalmi idő lejárata előtti megszűnése következtében

(11) S000631
(21) S 20 00003
(22) 2020.01.31.
(95) Eftrenonakog-alfa
Termék típusa: Gyógyszer

A rovat 1 darab közlést tartalmaz.

Tájékoztatás kiegészítő oltalmi tanúsítvány időtartamának meghosszabbítása iránti kérelmekről

(11) S000254
(21) S 15 00063
(22) 2015.12.02.
(73) Merck Sharp & Dohme LLC, 07065 Rahway, New Jersey, 126 East Lincoln Avenue (US)
(95) HPV 45 L1 protein
Termék típusa: Gyógyszer
(68) HU E006472
(54) HPV 45 L1 optimalizált expresszáltatása élesztőben
(92) EU/1/15/1007 2015.06.12
Engedélyezett termék neve: Gardasil 9 - Humán papillómavírus 9 valens vakcina (Rekombináns, adszorbeált)
(74) Danubia Szabadalmi és Jogi Iroda Kft., 1051 Budapest, Bajcsy-Zsilinszky út 16. (HU)
(98) 2022.11.30.

---

(11) S000255
(21) S 15 00064
(22) 2015.12.02.
(73) Merck Sharp & Dohme LLC, 07065 Rahway, New Jersey, 126 East Lincoln Avenue (US)
(95) HPV 58 L1 protein
Termék típusa: Gyógyszer
(68) HU E007751
(54) HPV58 L1 optimalizált expressziója élesztőben
(92) EU/1/15/1007 2015.06.12
Engedélyezett termék neve: Gardasil 9 - Humán papillómavírus 9 valens vakcina (Rekombináns, adszorbeált)
(74) Danubia Szabadalmi és Jogi Iroda Kft., 1051 Budapest, Bajcsy-Zsilinszky út 16. (HU)
(98) 2022.11.30.

---

(11) S000264
(21) S 15 00062
(22) 2015.12.02.
(73) Merck Sharp & Dohme LLC, 07065 Rahway, New Jersey, 126 East Lincoln Avenue (US)
(95) HPV 52 L1 protein
Termék típusa: Gyógyszer
(68) HU E008083
(54) HPV 52 L1 optimalizált expresszáltatása élesztőben
(92) EU/1/15/1007 2015.06.12
Engedélyezett termék neve: Gardasil 9 - Humán papillómavírus 9 valens vakcina (Rekombináns, adszorbeált)
(74) Danubia Szabadalmi és Jogi Iroda Kft., 1051 Budapest, Bajcsy-Zsilinszky út 16. (HU)
(98) 2022.11.30.

---

(11) S000285
(21) S 15 00061
(22) 2015.12.01.
(73) GlaxoSmithKline Biologicals S.A., 1330 Rixensart, Rue de l'Institut 89 (BE)
(95) HPV L1 VLP 16+18+31
Termék típusa: Gyógyszer
(68) HU E016157
(54) A HPV16 és HPV18 és a HPV 31, 45 vagy 52 közül legalább egy másik HPV típus elleni vakcina

(92) EU/1/15/1007 2015.06.12
Engedélyezett termék neve: Gardasil 9 - Humán papillómavírus 9 valens vakcina (Rekombináns, adszorbeált)
(74) DANUBIA Szabadalmi és Jogi Iroda Kft., 1368 Budapest 5, Pf. 198. (HU)
(98) 2022.11.30.

---

(11) S000286
(21) S 15 00060
(22) 2015.12.01.
(73) GlaxoSmithKline Biologicals S.A., 1330 Rixensart, Rue de l'Institut 89 (BE)
(95) HPV L1 VLP 16+18+52
Termék típusa: Gyógyszer
(68) HU E016157
(54) A HPV16 és HPV18 és a HPV 31, 45 vagy 52 közül legalább egy másik HPV típus elleni vakcina
(92) EU/1/15/1007 2015.06.12
Engedélyezett termék neve: Gardasil 9 - Humán papillómavírus 9 valens vakcina (Rekombináns, adszorbeált)
(74) DANUBIA Szabadalmi és Jogi Iroda Kft., 1368 Budapest 5, Pf. 198. (HU)
(98) 2022.11.30.

---

(11) S000287
(21) S 15 00059
(22) 2015.12.01.
(73) GlaxoSmithKline Biologicals S.A., 1330 Rixensart, Rue de l'Institut 89 (BE)
(95) HPV L1 VLP 16+18+45
Termék típusa: Gyógyszer
(68) HU E016157
(54) A HPV16 és HPV18 és a HPV 31, 45 vagy 52 közül legalább egy másik HPV típus elleni vakcina
(92) EU/1/15/1007 2015.06.12
Engedélyezett termék neve: Gardasil 9 - Humán papillómavírus 9 valens vakcina (Rekombináns, adszorbeált)
(74) DANUBIA Szabadalmi és Jogi Iroda Kft., 1368 Budapest 5, Pf. 198. (HU)
(98) 2022.11.30.

A rovat 6 darab közlést tartalmaz.

Vegyes kiegészítő oltalmi tanúsítvány közlemények

Név-, illetve címváltozás

(21) S 22 00048
(95) Efgartigimod-alfa
Termék típusa: Gyógyszer
(71) The Board of Regents of The University of Texas System, 78701 Austin, TX, 210 West 7th Street (US)
argenx BV, 9052 Zwijnaarde, Industriepark 7 (BE)

A rovat 1 darab közlést tartalmaz.

NÖVÉNYFAJTA-OLTALMI KÖZLEMÉNYEK

Adatközlés növényfajta-oltalmi bejelentésekről

(21) F 22 00017
(22) 2022.11.17.
(71) Agrártudományi Kutatóközpont, 2462 Martonvásár, Brunszvik u. 2. (HU)
(53) Mv Cserge
(54) Búza, Triticum aestivum L.

---

(21) F 22 00019
(22) 2022.11.17.
(71) Agrártudományi Kutatóközpont, 2462 Martonvásár, Brunszvik u. 2. (HU)
(53) Mv Pilledur
(54) Durum búza, Triticum durum Desf.

---

(21) F 22 00020
(22) 2022.11.17.
(71) Agrártudományi Kutatóközpont, 2462 Martonvásár, Brunszvik u. 2. (HU)
(53) MV Aliduna
(54) Őszi árpa, Hordeum Vulgare L.

---

(21) F 22 00021
(22) 2022.11.17.
(71) Agrártudományi Kutatóközpont, 2462 Martonvásár, Brunszvik u. 2. (HU)
(53) Mv Hóka
(54) Zab, Avena sativa L.

---

(21) F 22 00026
(22) 2022.12.16.
(71) Hungaroplant Faiskolai Termelő és Értékesítő Kft., 1194 Budapest, Méta u. 31. (HU)
(53) OBE014
(54) Fehér akác, Robinia pseudoacacia L.

---

(21) F 22 00030
(22) 2022.12.16.
(71) HungaroPlant Faiskolai Termelő és Értékesítő Kft., 1194 Budapest, Méta u. 31. (HU)
(53) OBE062
(54) Fehér akác, Robinia pseudoacacia L.

A rovat 6 darab közlést tartalmaz.

Növényfajta-oltalmi bejelentések közzététele

(21) F 21 00007

(22) 2021.06.14.

(13) A2

(71) Sotiva Seed Gyártó és Kereskedelmi Kft, 4440 Tiszavasvári, Petőfi utca 63/A (HU)

(72) Sotkó Gyula, 4440 Tiszavasvári, Urbán Béla utca 3 (HU)
Gupcsó Katalin, 4440 Tiszavasvári, Petőfi utca 25/A (HU)

(53) SEDAN

(54) Mák, Papaver somniferum L.

(74) Benkő Csillag Lucia, 1111 Budapest, Bartók Béla út 50. (HU)

(55)

1. ábra

2. ábra

A rovat 1 darab közlést tartalmaz.

Megadott növényfajta-oltalmak

(51) PAPAV_SOM
(13) B1
(11) 000333 2022.11.30.
(21) F 19 00038
(22) 2019.12.30.
(40) 2021.07.28
(71) Sotiva Seed Kft., 3894 Göncruszka, Fő u. 106. (HU)
(72) dr. Hörömpöli Tibor, 3356 Kompolt, Széchenyi u. 2/A. (HU)
(53) MEARA
(54) Mák, Papaver somniferum L.
(74) Benkőné Csillag Lucia, 1111 Budapest, Bartók Béla út 50. (HU)

---

(51) PAPAV_SOM
(13) B1
(11) 000332 2022.11.30.
(21) F 20 00001
(22) 2020.01.10.
(40) 2021.07.28
(71) Sotiva Seed Kft., 3894 Göncruszka, Fő u. 106. (HU)
(72) Zámboriné Németh Éva, 1031 Budapest, Kazal u. 24. (HU)
dr. Bernáth Jenő, 1131 Budapest, Kucsma u. 39. (HU)
(53) MORGANA
(54) Mák, Papaver somniferum L.
(74) Benkőné Csillag Lucia, 1111 Budapest, Bartók Béla út 50. (HU)

A rovat 2 darab közlést tartalmaz.

HASZNÁLATI MINTA KÖZLEMÉNYEK

Megadott használati mintaoltalmak

A. SZEKCIÓ - KÖZSZÜKSÉGLETI CIKKEK

(51) **A01B 1/08** (2006.01)
A01B 1/04 (2006.01)
A01B 1/20 (2006.01)
(11) **0005530** 2022.10.24.
(21) **U 22 00141**
(22) **2022.09.26.**
(73) Rácz Zsolt, Debrecen (HU)
(72) Rácz Zsolt, Debrecen, (HU)
(54) **Gereblye vágó éllel, kertészeti munkákhoz**
(74) EMRI-PATENT Iparjogvédelmi Kft., Debrecen
(57)

Gereblye vágó éllel, kertészeti munkákhoz, amely tartalmaz egy gereblyenyéllel ellátott gereblyetestet (1), amely gereblyetest (1) hajlított gereblye fejrészből (2) és a gereblye fejrészhez (2) folytonosan csatlakozó gereblyefogakból (3) áll, a gereblye fejrész (2) hátsó, középső részéhez gereblyenyél tartó (6) van rögzítve, a gereblye fejrész (2) felső, középső részéhez egy tartóelem (4) van csatlakoztatva, amely tartóelemben (4) vágó él (5) van rögzítve, azzal jellemezve, hogy a tartóelem (4) U-alakú és oldallapjai téglalap alakúak, a gereblye fejrész (2) ívesen, 90°-ban hajlított, a gereblye fejrészhez (2), arra merőlegesen, oldhatatlan kötéssel van rögzítve az U-alakú tartóelem (4) alsó része, és a tartóelem (4) oldallapjai között van rögzítve a vágó él (5).

2. ábra

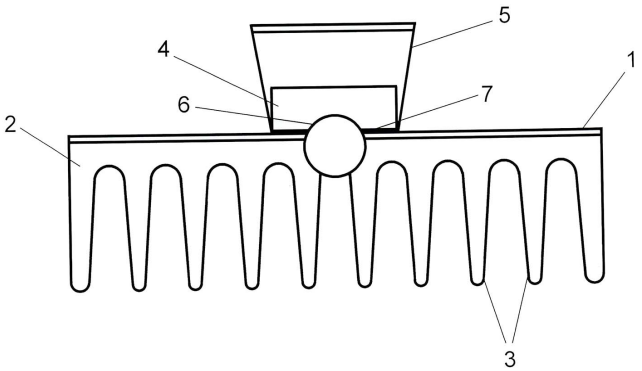

(51) **A01K 47/00** (2006.01)
(11) **0005564** 2022.12.08.
(21) **U 22 00102**
(22) **2022.07.08.**
(73) Szup Gyula, Nyíregyháza (HU)
(72) Szup Gyula, Nyíregyháza, (HU)
(54) **Falrész méhkaptárhoz**
(66) U2100209 2021.12.03. HU
(57)

Falrész méhkaptárhoz, azzal jellemezve, hogy a falrész (1) áll faanyagból készült keretből (2), amelybe a fánál kisebb fajsúlyú, hőszigetelő anyagból készült betét (3) van behelyezve, mely betét (3) a keretben (2) a következő rögzítési módoknak legalább egyikével van rögzítve: szoros illesztéssel, ragasztóanyag (5) közbeiktatásával.

1. ábra

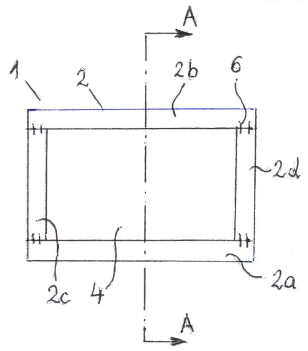

(51) **A45C 13/26** (2006.01)
A41D 27/20 (2006.01)
(11) **0005549** 2022.11.23.
(21) **U 22 00092**
(22) **2022.06.20.**
(73) Bakacsi Mihály, Budapest (HU)
Vályi János, Budapest (HU)
(72) Bakacsi Mihály, Budapest, (HU)
Vályi János, Budapest, (HU)
(54) **Mobiltelefon tartó kihajtható fogantyúval**
(74) Király György egyéni szabadalmi ügyvivő JUREX IP, Budapest
(57)

Mobiltelefon tartó kihajtható fogantyúval, amely fogantyú a tartóban van elhelyezve, a tartónak háza van, a fogantyú a házban kiképzett vezető pályában van elhelyezve, és a tartó a mobiltelefon hátlapjához van iktatva, azzal jellemezve, hogy a ház (4) egymásba illesztett belső lapból (7) és külső lapból (8) áll, amelyek között van a fogantyú (2) vezető pályában (5) elhelyezve, a fogantyún (2) a vezető pályába (5) illeszkedő, legalább egy vezető elem (9) van kialakítva, a vezető pálya (5) a külső lap (8) és a belső lap (7) egymás felé néző oldalain van kiképezve, amely a tartó (1) hosszanti oldalára merőlegesen, lényegében a ház (4) középvonalában elhelyezett, és a felületéből süllyesztett keresztpályából (10), és a keresztpályához (10) kapcsolódó, a tartó (1) hosszant oldalával párhuzamosan kialakított, a keresztpályával (10) közös pályát alkotó, szintén a felületéből süllyesztett hosszanti pályából (11) áll.

5. ábra

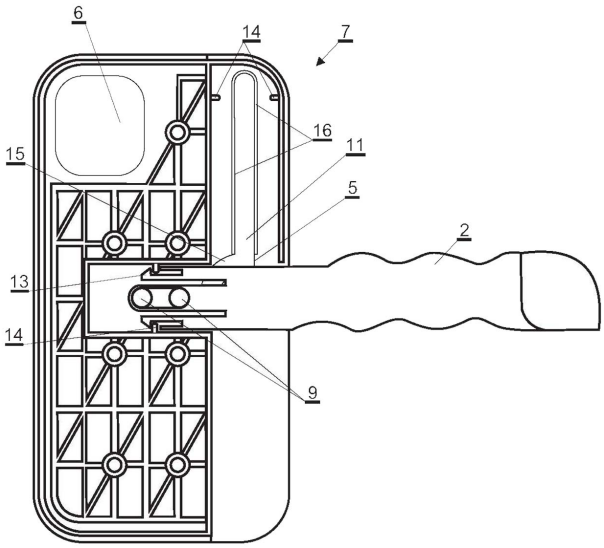

(51) A45F 3/18 (2006.01)

(11) 0005536 2022.11.03.

(21) U 21 00214

(22) 2021.12.15.

(73) Leisure Master Kft., Mesteri (HU)

(72) Süle Dániel, Celldömölk, (HU)

(54) Antibakteriális ivókupak

(57)

Antibakteriális ivókupak azzal jellemezve, hogy csúszásgátló bordázatot (6) tartalmazó adapter-részből (1), kiöntőnyílásból (3), visszazárható kupakból (5); az adapter-részt (1) és a visszazárható kupakot (5) összekötő hajlékony szárból (4) áll.

1. ábra

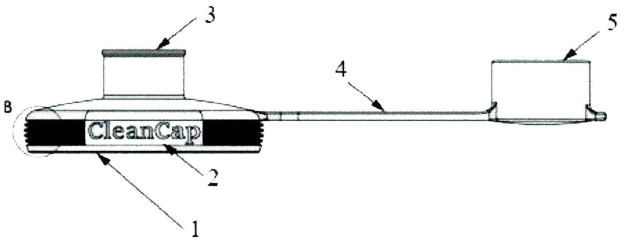

(11) 0005540 2022.11.09.

(21) U 22 00007

(22) 2022.01.11.

(73) Tóth Zoltán, Balatonboglár (HU)

(72) Tóth Zoltán, Balatonboglár, (HU)

(54) Adagoló rúdra helyezhető fém evőeszköz

(57)

Adagoló rúdra helyezhető fém evőeszköz (1, 2, 3), azzal jellemezve, hogy a fém evőeszköz (1, 2, 3) megfogásra alkalmas oldalán az evőeszközvég (4) ovális áttörést (5) és - hozzá csatlakozó, az evőeszköz végéig kifutó - nyílást (6) foglal magába.

1. ábra

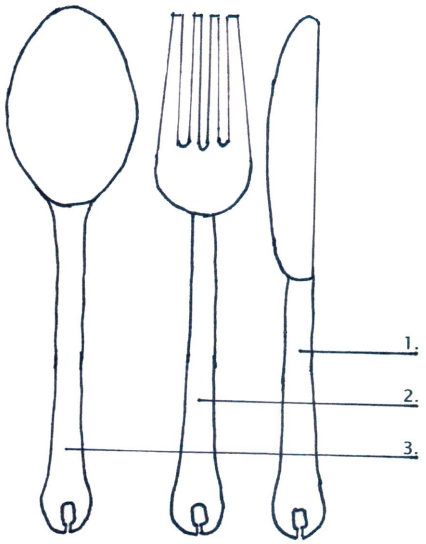

B. SZEKCIÓ - IPARI MŰVELETEK ÁLTALÁBAN ÉS SZÁLLÍTÁS

(51) B05B 13/02 (2006.01)
B05B 13/00 (2006.01)
(11) 0005543 2022.11.16.
(21) U 22 00124
(22) 2022.08.30.
(73) Magyar Piszke Papír Kft., Lábatlan (HU)
(72) Kecskeméti Attila, Nyergesújfalu, (HU)
(54) Fertőtlenítő folyadék szóró rendszer
(74) Kiss János József, Budapest
(57)

Fertőtlenítő folyadék szóró rendszer, különösen kétrétegű tekercses egészségügyi papírtermékek gyártásához, amely fertőtlenítő folyadékot (2) tartalmazó tartályt (1), szivattyút (5), egyik végével a fertőtlenítő folyadékba (2) merülő és a másik végével a szivattyúhoz (5) csatlakozó szívóoldali tömlőt (4), elosztócsövet (7), valamint egyik végével a szivattyúhoz (5) és a másik végével az elosztócsőhöz (7) csatlakozó nyomóoldali tömlőt (6), továbbá az elosztó csőhöz (7) folyadékkapcsolattal csatlakozó állítható szórásképű fúvókákat (8) foglal magába, azzal jellemezve, hogy a tartály (1) keverővel (3) van ellátva.

1. ábra

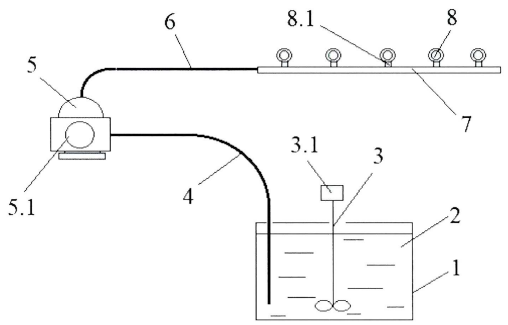

---

(51) B05C 17/00 (2006.01)
(11) 0005513 2022.10.05.
(21) U 21 00205
(22) 2021.11.25.
(73) Zelenka Zoltán, Biatorbágy (HU)
(72) Zelenka Zoltán, Biatorbágy, (HU)
(54) Eszköz szilikonkinyomáshoz és eldolgozáshoz
(57)

Eszköz szilikonkinyomáshoz és eldolgozáshoz, mely rendelkezik fugakihúzóval (1) és szilikonkinyomó csőrrel (2), azzal jellemezve, a fugakihúzó (1) lapos, pálca alakú, van két lekerekített vége (1.1) eltérő lekerekítési sugárral, egyik hosszanti élének legalább egy része perforált csatlakozóval (1.3) csatlakozik a szilikonkinyomó csőrhöz (2), amelynek vége perforált (2.1), továbbá a szilikonkinyomó csőr (2) és a fugakihúzó (1) egy anyagból van.

4. ábra

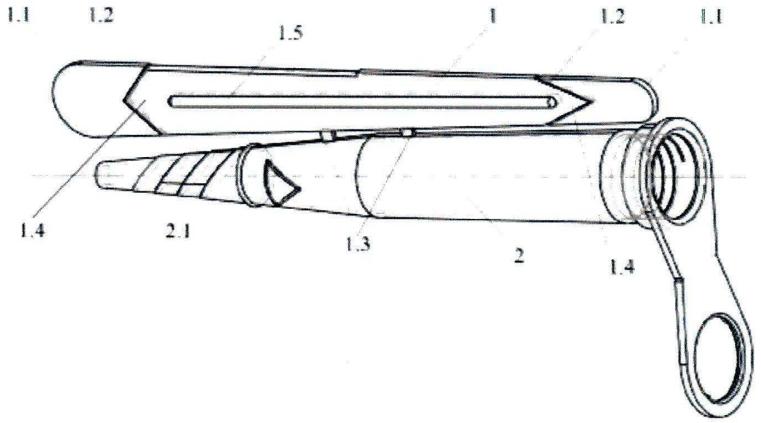

(51) **B32B 27/00** (2006.01)
B32B 5/00 (2006.01)
(11) **0005515** 2022.10.06.
(21) **U 20 00196**
(22) **2020.11.30.**
(73) TAYA CANVAS (Shanghai) Company Limited, Shanghai (CN)
(72) Lin I-Chien, Shanghai, (CN)
(54) **Bevonatszerkezet fényzáró reklámponyvaanyaghoz**
(30) 109208813 2020.07.10. TW
(74) Kovári Szabadalmi és Védjegy Iroda Kft., Budapest
(57)
Bevonatszerkezet fényzáró reklámponyva anyaghoz (40), amely tartalmaz:
hálós szerkezetű, poliészterszálból készült lánchurkolt hálós szövetet (10), ahol a lánchurkolt hálós szövetnek (10) továbbá homlokfelülete (12) és hátulsó felülete (13) van; fő komponensként poliakril gyantából, továbbá a gyantához kevert tűzálló adalékanyagból és vízzáró adalékanyagból kialakított ragasztóanyag-szuszpenzió rétegből kialakított elülső réteget (20), amely elülső réteg (20) a lánchurkolt hálós szövet (10) homlokfelületéhez (12) csatlakozik úgy, hogy a ragasztóanyag-szuszpenzió rétegből kialakított elülső réteg (20) a lánchurkolt hálós szövet (10) felületére csatlakozik szilárd kötéssel,; azzal jellemezve, hogy
fő komponensként akril műgyantából, továbbá a gyantához kevert fényzáró anyagból kialakított árnyékoló szuszpenzió rétegből kialakított hátulsó fényzáró réteget (30) tartalmaz, amely hátulsó fényzáró réteg (30) a lánchurkolt hálós szövet (10) hátulsó felületére (13) csatlakozik szilárd kötéssel.

5. ábra

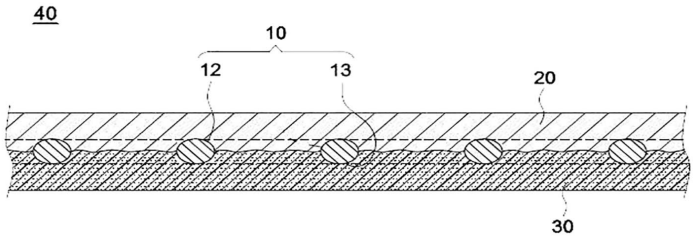

(11) **0005514** 2022.10.05.
(21) **U 21 00129**
(22) **2021.06.30.**
(73) ALBAPART Kft., Székesfehérvár (HU)
(72) Erőss Ákos Tamás, Székesfehérvár, (HU)

(54) Szállítókonténer

(57)

Szállítókonténer, azzal jellemezve, hogy a konténer áll:
- oldalsó merevítőkkel (5) ellátott oldalfalakból (A) és alsó merevítőkkel (6) ellátott alaplemezből (B),
- oldalsó merevítőhöz (5) erősített, kibiztosítható, kitámasztható, ajtómerevítőkkel (8) ellátott oldalra nyíló ajtóból (3) és hátoldali merevítőkel (8) ellátott hátoldalból (7) és
- az első végén az alsó merevítőkhöz (6) erősített görgőkkel (4), hátoldalán (7) az alsó merevítőkhöz (6) és oldalsó merevítőkhöz (5) erősített emelési pontokkal (2) és az alsó merevítőkhöz (6) erősített lábakkal (1) van ellátva.

1. ábra

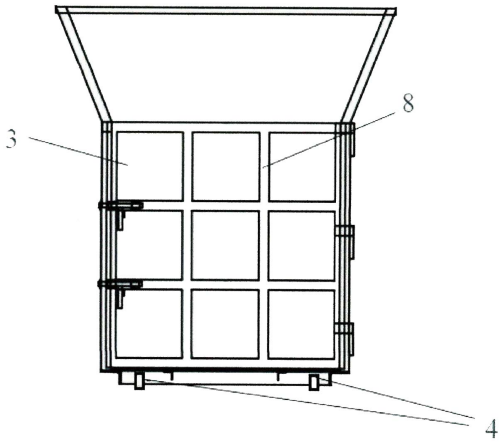

---

(51) B65D 88/00 (2006.01)
B60P 3/22 (2006.01)

(11) 0005550 2022.11.24.

(21) U 22 00061

(22) 2020.11.16.

(67) P2000376 2020.11.16. HU

(73) Vasas Tamás, Budapest (HU)

(72) Vasas Tamás, Budapest, (HU)

(54) Rendszer italok, különösen ásványvizek előállítására és forgalmazására

(74) Advopatent Szabadalmi és Védjegy Iroda, Budapest

(57)

Rendszer italok, különösen ásványvizek előállítására és forgalmazására, amely vízforrásból (A) vizet nyerő egységet (B), a kinyert vízből szükség és rendeltetés szerinti kezeléssel legalább részben kész fogyasztói italt készítő egységet (C), az italt tartályokba (2) töltő egységet (D), valamint az italt a tartályokból (2) lezárható fogyasztó edényekbe adagoló egységet (K) foglal magában, azzal jellemezve, hogy a tartályok (2) mobil elosztóegységek (E1, E2, E3, E4) részét képezik, és a rendszerhez a mobil elosztóegységeket (E1, E2, E3, E4) fogadó, fogyasztók számára hozzáférhető forgalmazási helyek, valamint az elosztóegységek (E1, E2, E3, E4) tartályaihoz (2) csatlakoztatható, azokkal kompatibilis, többször használatos fogyasztói edények tartoznak.

1. ábra

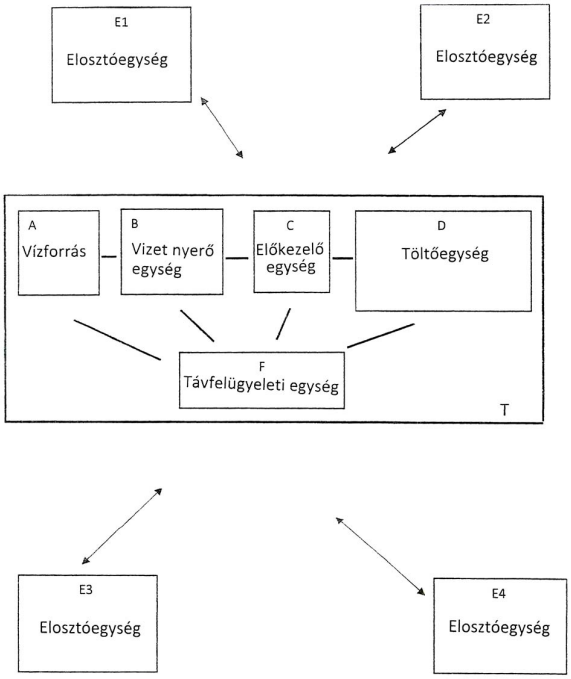

(51) B65D 90/00 (2006.01)

(11) 0005531 2022.10.24.

(21) U 22 00129

(22) 2022.09.09.

(73) Energotest Diagnosztikai és Automatizálási Kft., Dunaharaszti (HU)

(72) Tóth Márió 46%, Vokány, (HU)
Varga Zsolt 4%, Pécs, (HU)
Szilágyi Gábor 4%, Budapest, (HU)
Zentai Tamás 46%, Budapest, (HU)

(54) Konténer sarok

(74) SBGK Szabadalmi Ügyvivői Iroda, Budapest

(57)

Konténer sarok (1), szállító konténer három sík külső határoló lapjának találkozásánál való alkalmazáshoz, amely konténer sarok (1) üreges téglatest alakú, hat fém határoló lapja van, amelyek éleiknél páronként szilárdan csatlakoznak egymáshoz, és tartalmaznak egy felső/alsó nyílást (2), két oldalsó ovális nyílást (4), ahol a felső/alsó nyílás (2), és a két oldalsó ovális nyílás (4) három egymásra merőleges határoló lapban van kialakítva, azzal jellemezve, hogy konténer sarok (1) rendelkezik egy további kerek furattal (5), amely a két oldalsó ovális nyílással (4) szemközt levő határoló lapban van kialakítva.

1. ábra

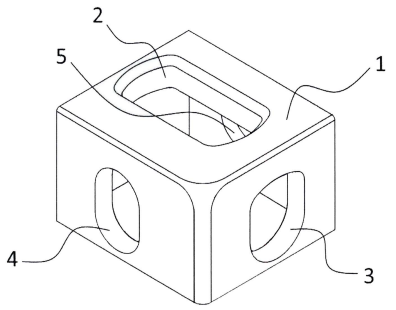

C. SZEKCIÓ - VEGYÉSZET ÉS KOHÁSZAT

(51) C02F 1/00 (2006.01)
(11) 0005551 2022.11.24.
(21) U 22 00067
(22) 2022.04.21.
(73) Pintér Csaba, Tatabánya (HU)
Savanya Imre, Kiskunhalas (HU)
(72) Pintér Csaba, Tatabánya, (HU)
Savanya Imre, Kiskunhalas, (HU)
(54) Mélységi rétegvizeket kezelő berendezés
(74) Kiss János József, Budapest
(57)
Mélységi rétegvizeket kezelő berendezés, amely legalább két párhuzamosan kapcsolt szűrőt (1.1, 1.2) foglal magába, ahol a szűrőkhöz (1.1, 1.2) vezérelt elzárószerelvényt (11.1) tartalmazó kezelendővíz vezeték (5), vezérelt elzárószerelvényt (11.4) tartalmazó szennyezettvíz vezeték (8) és vezérelt elzárószerelvényt (11.6) tartalmazó kezeltvíz vezeték (6) csatlakoztatva, a kezeltvíz vezetékhez (6) vezérelt elzárószerelvényt (11.7) tartalmazó öblítővíz vezeték (7), valamint a szennyezettvíz vezetékkel (8) összekapcsolt és vezérelt elzárószerelvényt (11.5) tartalmazó előszűrő ágvezeték (8.1) van csatlakoztatva, továbbá kálium-permanganát oldatot tartalmazó tartálya (3.1) és vas-szulfát oldatot tartalmazó tartálya (4.1) van,
azzal jellemezve, hogy
- a szűrők (1.1, 1.2) a felületükön mangán-dioxidot tartalmazó szemcsés szűrőanyagot tartalmaznak, vagy mangán-dioxid anyagúak,
- a szűrőkhöz (1.1, 1.2) recirkulációs keringtető szivattyú (2) nyomóoldalára kapcsolt és vezérelt elzárószerelvényt (11.3) tartalmazó recirkulációs vezeték (9) van csatlakoztatva,
- a recirkulációs keringtető szivattyú (2) szívóoldalára a kezelendővíz vezetékről (5) lecsatlakoztatott és vezérelt elzárószerelvényt (11.2) tartalmazó recirkulációs vezeték (9.2) van kapcsolva, továbbá
- programozható vezérlőberendezése (12) van.

1. ábra

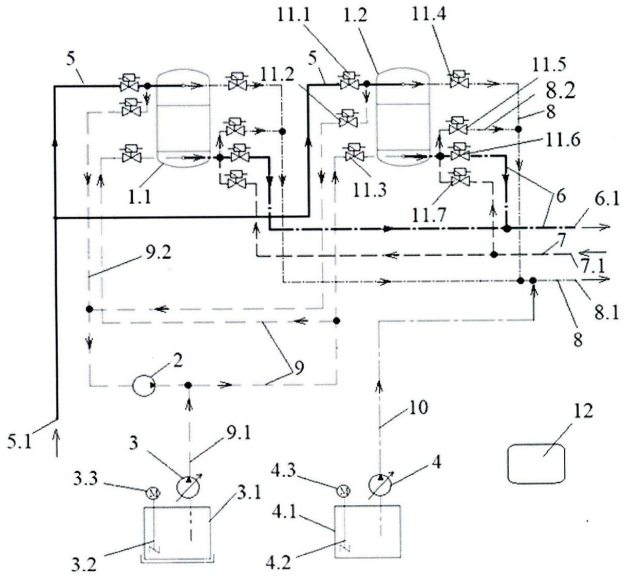

(51) C12M 1/32 (2006.01)
C12M 1/00 (2006.01)
G02B 7/00 (2006.01)
(11) 0005534 2022.10.25.

(21) U 22 00132

(22) 2022.09.14.

(73) Barna Benedek László, Budapest (HU)

(72) Barna Benedek László, Budapest, (HU)

(54) Megvilágító berendezés többlyukú sejttenyésztő edényhez

(74) Kacsukpatent Európai Szabadalmi és Védjegy Iroda Kft., Budapest

(57)

Megvilágító berendezés (10) többlyukú sejttenyésztő edényhez (11), azzal jellemezve, hogy talapzattal (14), a talapzathoz (14) rögzített és egymással szöget bezáró első és második sínrendszerrel (16a, 16b), az első és második sínrendszerrel (16a, 16b) összekapcsolt és azok mentén a talapzat (14) síkjával párhuzamosan elmozdítható, a többlyukú sejttenyésztő edény (11) rögzítésére szolgáló tartó elemmel (12), valamint a tartó elem (12) talapzat (14) felőli oldalán elrendezett, a talapzathoz (14) rögzített fényforrással (100) rendelkezik, amely berendezés (10) tartalmaz továbbá:

- a tartó elem (12) első sínrendszer (16a) mentén történő mozgatását lehetővé tevő, a tartó elemmel (12) első hajtókapcsolatban álló első mozgató egységet (20a), és
- a tartó elem (12) második sínrendszer (16b) mentén történő mozgatását lehetővé tevő, a tartó elemmel (12) második hajtókapcsolatban álló második mozgató egységet (20b), valamint
- az első és második mozgató egységekkel (20a, 20b), valamint a fényforrással (100) elektronikusan összekapcsolt és azok vezérlésére alkalmas központi informatikai egységet (30).

1. ábra

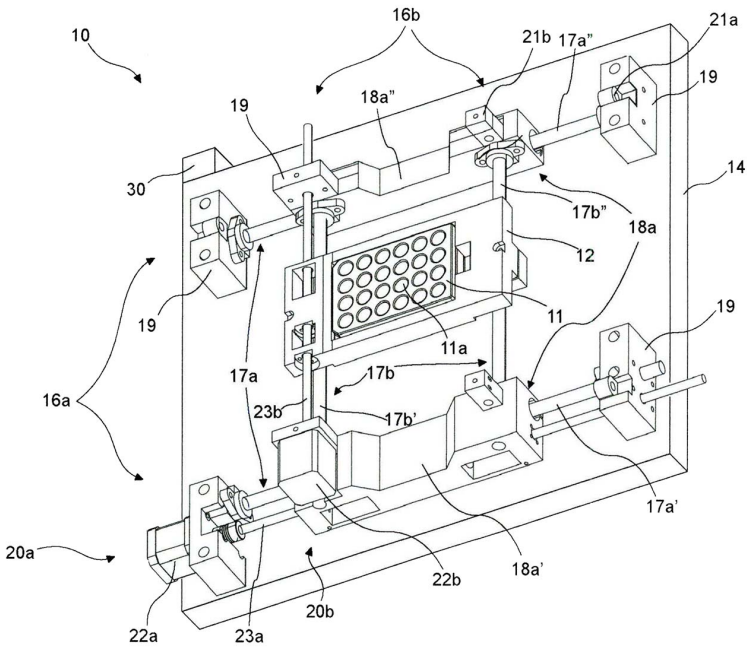

E. SZEKCIÓ - HELYHEZ KÖTÖTT LÉTESÍTMÉNYEK

(51) E04B 2/56 (2006.01)

(11) 0005554 2022.11.29.

(21) U 22 00087

(22) 2022.06.14.

(73) Füzi István Kft., Sopron (HU)

(72) Füzi István , Sopron, (HU)

(54) Zárt szelvényű előregyártott vasbeton építőelemekből készült építmény

(74) Kovári Szabadalmi és Védjegy Iroda Kft., Budapest

(57) Zárt szelvényű előregyártott vasbeton építőelemekből készült építmény (11, 12, 16), azzal jellemezve, hogy padlóelemhez (8) csatlakozó oldalfalakkal (6, 7), és ezekhez kapcsolódó födémmel (9) rendelkező, derékszögű négyszög-keresztmetszetű építőelemek (1-3); vagy padlóelemhez (17) csatlakozó, kívülről nézve domború íves fallal (18) rendelkező építőelemek (16a, 16a') sorolásával és egymáshoz csatlakoztatásával van kialakítva, továbbá az építőelemek (1, 2, 3, 16a, 16a') egy részének legalább egy oldalfala (6, 7), födéme (9) vagy íves fala (18) nyílással (4, 5, 19, 26) van ellátva.

1. ábra

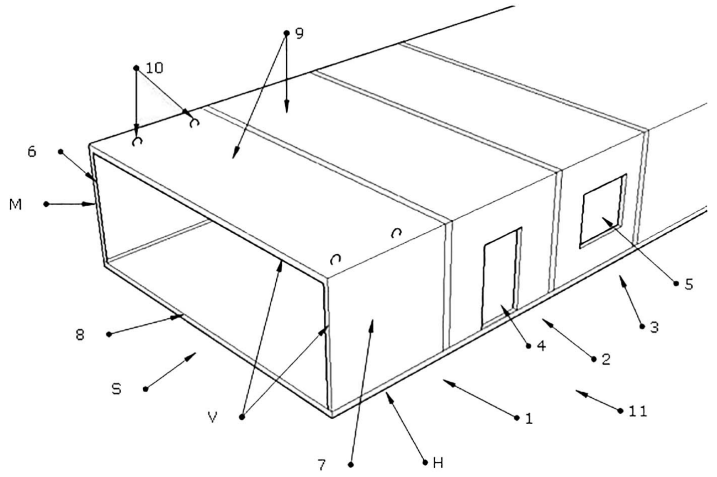

(51) E04F 13/21 (2006.01)
(11) 0005421 2022.02.15.
(21) U 21 00146
(22) 2021.07.30.
(73) LUX Gépjárműalkatrészeket Gyártó Kft., Kecskemét (HU)
(72) Horváth Zoltán 60%, Budapest, (HU)
Király Pál 30%, Kecskemét, (HU)
Király Fanni 10%, Kecskemét, (HU)
(54) Burkolólap szintező felhajtható kapuval
(57)
Burkolólap szintező felhajtható kapuval, azzal jellemezve, hogy alaplapból (1) annak legalább egyik sík oldalán ellátott bemetszésnél (4) kialakított csuklópontból felhajtható lábakat (2) kapu (3) köti össze.

4.ábra

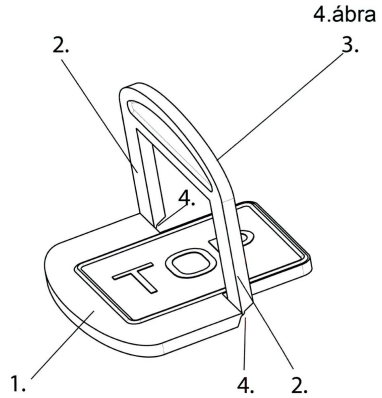

(51) E06B 3/32 (2006.01)
E06B 3/00 (2006.01)

(11) 0005548 2022.11.23.

(21) U 22 00024

(22) 2022.02.08.

(73) Tokai Béla, Etyek (HU)

(72) Tokai Béla, Etyek, (HU)

(54) Talajszint alá süllyedő kis helyigényű súlykiegyenlített nyílászáró szerkezet

(57)

Talajszint alá süllyedő kis helyigényű súlykiegyenlített nyílászáró szerkezet, amelynek síkban lefelé és felfelé mozgatható elemei, főként nyílászáró kerete (6) és hozzáerősített nyílászáró lapja (17) van, azzal jellemezve, hogy a nyílászáró keret (6) és a hozzáerősített nyílászáró lap (17) nem magasabb, mint az akna (16) mélysége, amelynél a síkban lefelé és felfelé mozgatható nyílászáró keret (6) hajlékony hajtóelemekhez (5) rögzítő elemmel (10) van rögzítve, a meghajtógörgő (2) a talajszint felett elhelyezett tartó- és vezetőoszlopba (7) van rögzítve oly módon, hogy legalább az egyik oldalon egy meghosszabbított meghajtótengelyen (8) keresztül a meghajtáshoz van csatlakoztatva, valamint kiegyenlítősúlyai (1) és tartó- és vezetőoszlopai (7) vannak, amelyben a hajlékony hajtóelemek (5) másik végei az egymástól független tartó- és vezetőoszlopokban (7) elhelyezett kiegyenlítősúlyokhoz (1) vannak rögzítve, a nyílászáró keret (6) és a hozzá erősített nyílászáró lap (17) számára a tartó- és vezetőoszlopokon (7) síkban vezetősínek (9) vannak kiépítve, valamint irányfény (13) van kialakítva.

1. ábra

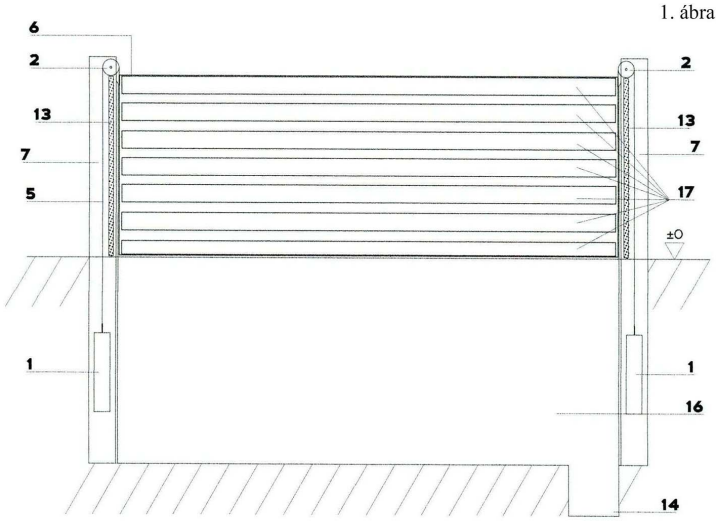

F. SZEKCIÓ - MECHANIKA, VILÁGÍTÁS, FŰTÉS

(51) F16C 3/03 (2006.01)

(11) 0005552 2022.11.28.

(21) U 20 00225

(22) 2020.12.23.

(73) Tirsan Kardan Sanayi Ve Ticaret anonim Şirketi, Yunusemre Manisa (TR)

(72) Onur Şen, Organize Sanayi Bölgesi Manisa, (TR)

(54) Kardántengely elrendezés

(30) 2019/21239 2019.12.24. TR

(74) DANUBIA Szabadalmi és Jogi Iroda KFt., Budapest
Dr. Hatházi Vera Ügyvédi Iroda, Budapest

(57)

Kardántengely elrendezés jármű keréktengely mozgásaiból eredő távolságváltozások kiegyenlítésére és a jármű motorja által biztosított forgómozgás közvetítésére, amely tartalmaz:
- elsődleges és másodlagos alkatrészt (10, 20), amelyek közül az egyik kardánhüvelyhez (50) illeszkedő bordástengellyel (40), a másik pedig kardánhüvellyel (50) van kialakítva;

- az elsődleges és másodlagos alkatrészeket (10, 20) hordozó középcsapágyat (70);
- a kardánhüvely (50) belső felületén kialakított hüvelybordákat (51), és a bordástengely (40) külső felületén kialakított tengelybordákat (41), valamint
- kardánvillát (60) az elsődleges és a másodlagos alkatrészek (10, 20) valamelyikének végén, azzal jellemezve, hogy tartalmaz továbbá:

gumiharmonikát (90), amely úgy van elrendezve, hogy egyik vége rögzítőelemmel (UB) a kardánhüvelyhez (50), másik vége közvetlenül a középcsapágy (70) csapágyrését (71) fedő zárógyűrűhöz (80) van rögzítve.

1. A. ábra

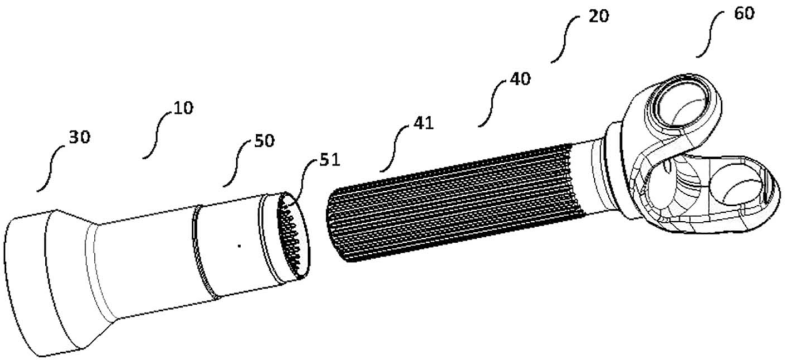

(51) F16K 3/12 (2006.01)

(11) 0005541 2022.11.16.

(21) U 22 00137

(22) 2022.09.21.

(73) Ötletgazdák 2012 Kft., Miskolc (HU)

(72) Viszokai József Gábor 34%, Miskolc, (HU)
Valaska Gergő 33%, Miskolc, (HU)
Hamar Péter 33%, Mályi, (HU)

(54) Elzárószelep vízórákhoz

(74) Kiss János József, Budapest

(57)

Elzárószelep vízórákhoz, amelynek beömlő csőcsonkkal (2) és kifolyó csőcsonkkal (3) ellátott szelepháza (1), a szelepházban (1) elrendezett villamos tekercse (9) és átmenő furattal (6) kialakított tolattyúja (4) van, azzal jellemezve, hogy a tolattyú (4) felett állandó mágnese (5), valamint az elzárószeleptől elkülönítetten elrendezett és a szelepházzal (1) villamos vezetékkel (12.4) összekapcsolt villamos vezérlőegysége (12) van.

1. ábra

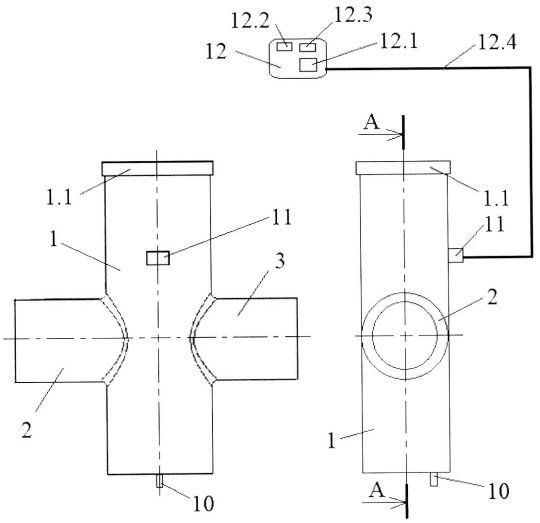

(51) F28D 20/02 (2006.01)
(11) 0005546 2022.11.22.
(21) U 22 00139
(22) 2022.09.26.
(73) Thermofoam Kft., Felsőpakony (HU)
(72) Pirityi László, Budapest, (HU)
(54) Többcélú hőközvetítő egység
(74) Patinorg Kft., Budapest
(57)

Többcélú hőközvetítő egység, amelynek reakcióteret (11) körülzáró háza (10), valamint a házon (10) elrendezett, és a reakciótérrel (11) összeköttetésben álló egyik közegátvezető járata (12) és másik közegátvezető járata (13) van, a ház (10) reakcióterében (11) hőtároló testek (20) vannak elhelyezve, ahol a hőtároló testek (20) legalább egy részének fogadóteret (22) körülzáró védőhéja (21), valamint a védőhéjban (21) elhelyezett fázisváltó anyagból álló töltete (23) van, azzal jellemezve, hogy a ház (10) reakcióterében (11) mozgáskorlátozó tagok (30) vannak rögzítve, és a hőtároló testek (20) legalább egy része a mozgáskorlátozó tagok (30) közé van behelyezve, továbbá a mozgáskorlátozó tagok (30) legalább egy részének a védőhéj (21) legkisebb külső méreténél kisebb nyílásokkal (32) rendelkező szűrőzónája (31) és/vagy záróperemmel (34) és átresszel (35) rendelkező áramlásterelő része (33) van, ahol a záróperem (34) a ház (10) belső oldalával (14) van érintkezésben, míg az áramlásterelő rész (33) áteresze (35) és a ház (10) belső oldala (14) között szabad térköz (15) van, a szűrőzóna (31) pedig a ház (10) egyik közegátvezető járata (12) előtt és/vagy a ház (10) másik közegátvezető járata (13) előtt és/vagy az átereszben (35) és/vagy magában a mozgáskorlátozó tag (30) anyagában van kialakítva.

1. ábra

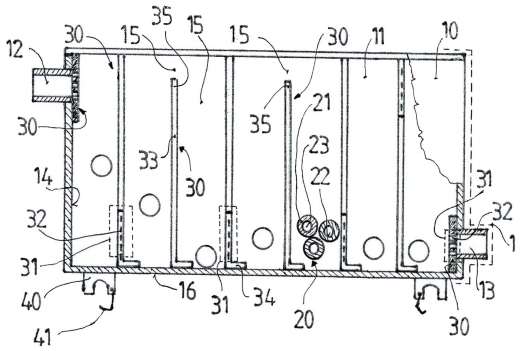

(51) F41J 11/00 (2009.01)
E04B 1/343 (2006.01)
E04H 3/10 (2006.01)
(11) 0005555 2022.11.29.
(21) U 22 00146
(22) 2022.10.03.
(73) Continest Technologies Zrt., Szentendre (HU)
(72) Róth Olivér Márk, Budapest, (HU)
(54) Modul rendszerű zárt lőtér
(74) Danubia Szabadalmi és Jogi Iroda Kft., Budapest
(57)

Modul rendszerű zárt lőtér, amelynek légkezelő modulja (1) és célterület modulja (2), valamint a légkezelő modul (1) és a célterület modul (2) között húzódó lőállás területe (8), és a lőállás terület (8), valamint a célterület modul (2) között húzódó veszélyességi területe (9) van, ahol a lőállás terület (8) és a veszélyességi terület (9) legalább egy további, a légkezelő modul (1) és a célterület modul (2) között elrendezett toldalék modulban (3) helyezkedik el, azzal jellemezve, hogy a legalább egy további toldalék modul (3) téglatest alakú tetőelemből (10), a

tetőelemhez (10) annak két, egymással szemközti pereme mentén csuklósán (17) csatlakoztatott, téglatest alakú oldalélemből (13, 14), és a tetőelemmel (10) egybevágó felszínű padlóelemből (15) van kialakítva, továbbá az egyes oldalelemekre (13, 14) legalább két görgő (18) van felszerelve, és az azonos oldalelemre (13, 14) szerelt görgök (18) tengelyei (T) egyvonalban vannak, és a görgőnek (18) van olyan alkotója, amely az oldalelem (13, 14) peremén (P) kívül esik, és van olyan alkotója, amely az oldalelem (13, 14) falsíkján (F) kívül esik.

1. ábra

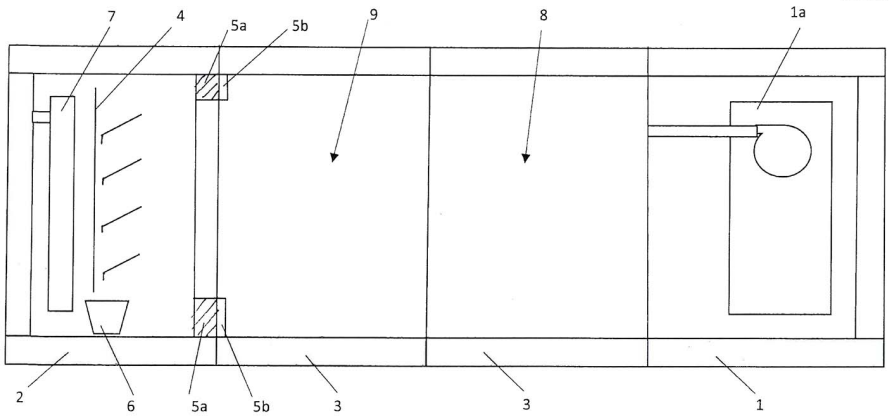

3. ábra

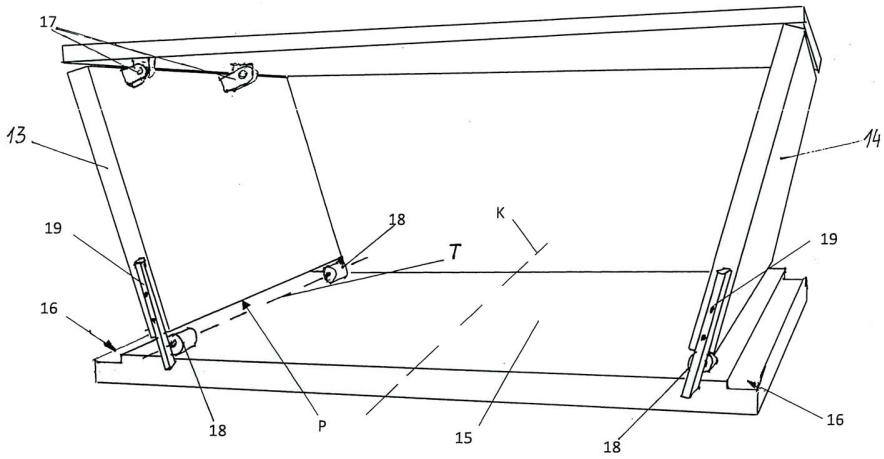

G. SZEKCIÓ - FIZIKA

(51) G01D 5/12 (2006.01)

(11) 0005542 2022.11.16.

(21) U 22 00075

(22) 2022.05.23.

(73) NCT Ipari Elektronikai Kft., Budapest (HU)

(72) Póka István, Budapest, (HU)

(54) Többfordulatú abszolút forgójeladó

(74) Dwornik Marek, Budapest

(57)

Többfordulatú abszolút forgójeladó (10), amely főtengelyt (100) és a főtengelyre (100) szerelt központi fogaskereket (20), valamint a központi fogaskerék (20) által közvetlenül hajtott legalább egy segéd fogaskereket (30, 30', 30") tartalmaz, és amely forgójeladó (10) a fogaskerekek (20, 30, 30', 30") relatív szögelfordulásának (α, β, β', β") meghatározására szolgáló, az egyes fogaskerekekhez (20, 30, 30', 30") tartozó szögelfordulás érzékelőkkel (25, 35, 35', 35") van ellátva, azzal jellemezve, hogy a fogaskerekek (20, 30, 30', 30") fogszámai (mk, ms, ms', ms") relatív prímek, és a forgójeladó (10) a szögelfordulás érzékelőkkel (25, 35, 35', 35") összekapcsolt elektronikus feldolgozó egységet (40) tartalmaz.

3. ábra

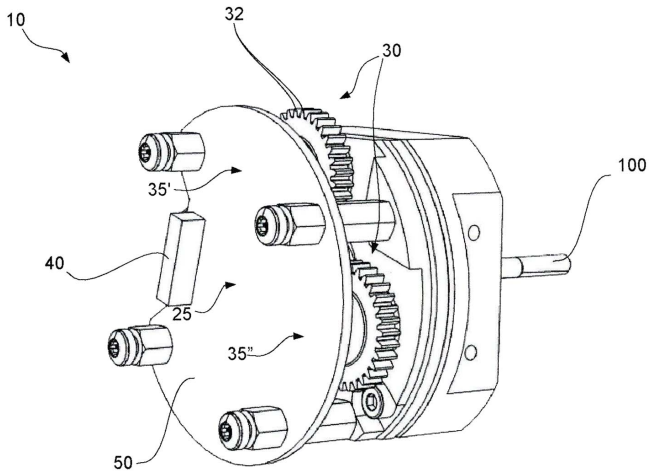

(51) G01L 13/00 (2006.01)
(11) 0005539 2022.11.07.
(21) U 22 00070
(22) 2022.05.10.
(73) DWQ Informatikai Tanácsadó és Vezérléstechnikai Kft., Ráckeve (HU)
(72) Aszódi Tibor Tamás , Ráckeve, (HU)
(54) Mérőmű légköri feláramlás mérésére
(74) DANUBIA Szabadalmi és Jogi Iroda Kft., Budapest
(57)

Mérőmű légköri feláramlás mérésére, amely
környező légkörrel kapcsolatban álló belső terű burkolatot (1), a burkolaton (1) belül elrendezett, légköri nyomás mérésére szolgáló nyomásmérő szenzort (5) tartalmaz,
azzal jellemezve, hogy
- a telepített állapotban a talajra legalább hozzávetőlegesen merőleges kiterjedésű burkolat (1) belsejében egy további, felső végén zárt üreget (2) biztosító mérőelem (3) van elrendezve,
- ahol a mérőelem (3) üreget (2) lezáró felső lapján (4), a lap (4) két oldalán egy-egy nyomásmérő szenzor (5, 6) van rögzítve,
- a burkolat (1) alsó vége (7) és felső vége (8) tartományában egy-egy szélzajtompító elem (9) van beépítve, és
- a mérőelem (3) alsó vége (10) tartományában egy további szélzajtompító elem (11) van beépítve.

1. ábra

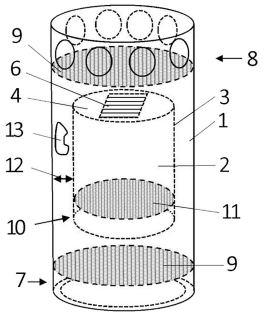

(51) G01N 27/72 (2006.01)
(11) 0005545 2022.11.17.
(21) U 21 00191
(22) 2021.10.27.

(73) Universitas-Győr Nonprofit Kft., Győr (HU)

(72) Gyökér Gyula István, Budakeszi, (HU)
Dr. Kuczmann Miklós, Öttevény, (HU)

(54) Mérőrendszer lágymágneses anyagok mágneses veszteségének mérésére

(74) Danubia Szabadalmi és Jogi Iroda Kft., Budapest

(57)
Mérőrendszer (100) lágymágneses anyagok mágneses veszteségének mérésére, amely mérőrendszer (100) tartalmaz:
- egy vagy több váltakozóáramú áramforrást (20, 21),
- az egy vagy több váltakozóáramú áramforrásról (20, 21) táplált gerjesztőtekercseket (6, 7),
- a gerjesztőtekercsek (6, 7) áramát mérő árammérőket (30),
azzal jellemezve, hogy a mérőrendszer (100) tartalmaz továbbá
- két nyitott, hengeres gyűrű alakú, egymáshoz képest 90 fokkal elforgatott C-alakú tekercstestet (4, 5), melyeken egy-egy gerjesztőtekercs (6, 7) és egy-egy első mérőtekercs (8, 9) van elrendezve,
- a C-alakú tekercstestekbe (4, 5) fűzve egy-egy C-alakú, ferromágneses fluxusterelő lemez (2, 3) van, ahol a C-alakú fluxusterelő lemezek (2, 3) egymással szemközti oldalai egy lényegében sík, négyzet alakú vizsgálóteret határoznak meg,
- egy próbatesttartó tagot (22), amely a C-alakú fluxusterelő lemezek (2, 3) közé illeszthető, ahol a próbatest (1) körül két, egymásra merőleges tengelyű második mérőtekercs (10, 11) van elhelyezve, és amely próbatesttartó tag (22) egy fluxuscsapdát is tartalmaz a homogén mágneses tér eloszlása érdekében; és
- ahol az első mérőtekercsekhez (8, 9) és a második mérőtekercsekhez (10, 11) feszültségmérők (31, 32) csatlakoznak.

1. ábra

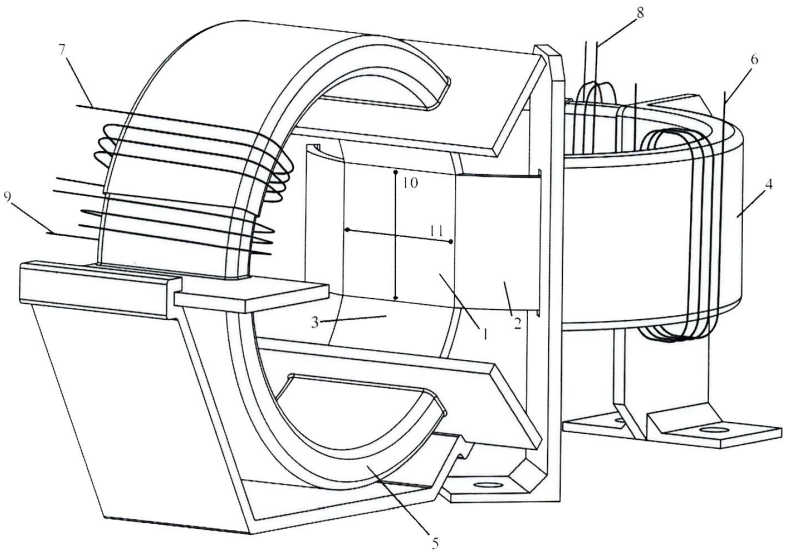

---

(51) G02B 27/00 (2006.01)

(11) 0005547 2022.11.22.

(21) U 20 00122

(22) 2020.07.22.

(73) Somfai László, Solymár (HU)

(72) Somfai László, Solymár, (HU)

(54) Digitális kommunikációt biztosító aktív tükör

(57)
Digitális kommunikációt biztosító aktív tükör megjelenítő eszköz, amelynek megjelenítő egysége (6), alumínium profil váza és rögzítő szerkezete (5), vezérlő egysége (7) van, azzal jellemezve, hogy többrétegű, ragasztott biztonsági üveget és féligáteresztő tükröt (2) ragaszt (4) a szerkezetre a megtekintés irányából, a megjelenítő egység (6) felületén kívüli rész maszkolásával (3).

1. ábra

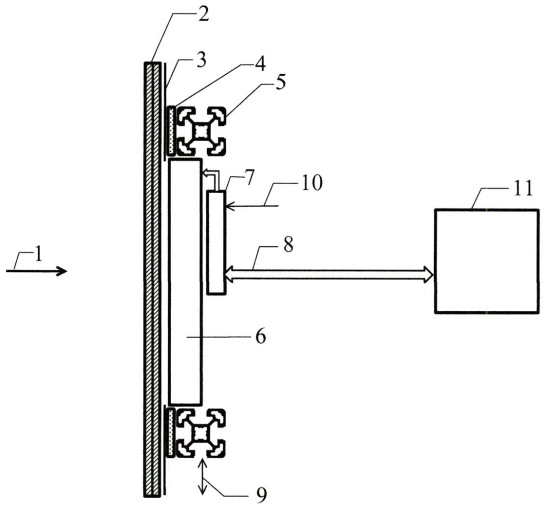

(51) **G09B 21/00** (2006.01)
(11) **0005556** 2022.12.02.
(21) **U 22 00083**
(22) **2022.06.07.**
(73) Ravasz András Zoltán, Kovászna (RO)
(72) Ravasz András Zoltán, Kovászna, (RO)
(54) **Elektromechanikai Braille megjelenítő eszköz különösen könyvolvasó készülékhez**
(74) SBGK Szabadalmi Ügyvivői Iroda, Budapest
(57)
Elektromechanikai Braille megjelenítő eszköz, különösen könyvolvasó készülékhez, látássérültek számára, amely egy fedőpanellel (11) lefedett zárt eszköz, a fedőpanelből (11) egymástól függetlenül kiemelkedő vagy abba besüllyedő elemekből képzett, több, Braille karakterhelyeken (4) elrendezett gomb (1) csoportból álló felülettel rendelkezik,
azzal jellemezve, hogy
karakterhelyenként (4) hat gomb (1) van egy csoportban elrendezve, a hat gomb (1) mindegyikéhez egy emelőkar (T1, T2, T3, T4, T5, T6) van erősítve, az emelőkarok (T1, T2, T3, T4, T5, T6) mindegyike töréses dupla L alakú, amelyek hosszúsága, magassága és az alakjában levő törés mértéke különböző, és egymás mellett, egymás mögötti részleges fedésben vannak elrendezve, és amely emelőkarok (T1, T2, T3, T4, T5, T6) mindegyikének egyik végén található egy bevágás, amely egy mágnest (13) tartalmaz, és az emelőkarok (T1, T2, T3, T4, T5, T6) mindegyikének felső részén van továbbá egy fésű-blokkoló (9), minden emelőkarnak (T1, T2, T3, T4, T5, T6) van egy karmozgató egysége, amelynek egy furatába (14) illeszkedik a hozzárendelt emelőkar (T1, T2, T3, T4, T5, T6) alsó vége, és azzal ellentétes oldalán egy másik furatában (15) van egy mágnes (16), a karmozgató egységeknek van két, az említett furatokra (14,15) merőlegesen, egymással távközre, párhuzamosan kialakított gallérja (17, 18), amelyek között vezérelt elektromágnes található, és előre és hátra mozgatható mozgatókarja (7) van egy fésű-hegyek (10) sorát tartalmazó fésűhöz erősítve, amely fésű-hegyek (10) a fésűblokkolók (9) közé illeszkednek.

6. ábra

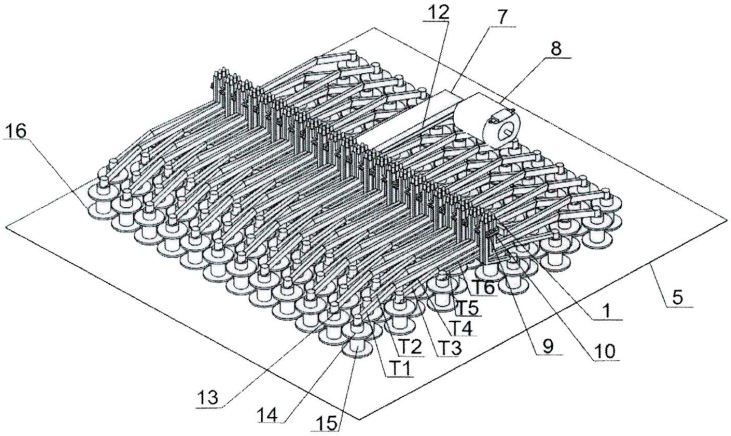

H. SZEKCIÓ - VILLAMOSSÁG, ELEKTROMOSSÁG

(51) H01Q 7/04 (2006.01)

(11) 0005544 2022.11.17.

(21) U 21 00199

(22) 2021.11.16.

(73) SHOPGUARD Korlátolt Felelősségű Társaság, Budapest (HU)

(72) dr. Ambrus Sándor, Budapest, (HU)

(54) Antennaegység áruvédelmi berendezésekhez

(74) PATINORG Kft., Budapest

(57)

Antennaegység áruvédelmi berendezésekhez, amelynek befoglaló tagból (11) és a befoglaló tagot (11) részben körülvevő borítótagból (12) összeállított hordozóteste (10) van, ahol a borítótagnak (12) két darab szárrésze (12a, 12c), valamint az egyes szárrészek (12a, 12c) csatlakozó végei (12d, 12e) között elhelyezkedő, azokat összekötő áthidaló része (12b) van, az egyes szárrészek (12a, 12c), valamint az áthidaló rész (12b) egymással 70-110° közötti dőlésszöget (β) zárnak be, továbbá legalább részben a hordozótest (10) befoglaló tagjában (11) elhelyezett, vezető anyagból készült jelközvetítő elemmel (20), valamint a jelközvetítő elemmel (20) villamosán vezető összeköttetésben álló jelkezelő részegységgel (30) rendelkezik, a jelközvetítő elemnek (20) legalább két darab, egymással 0°-tól eltérő hajlásszöget (α) bezáró szakasszal (20a, 20b) bíró legalább egyszeres hurokszerű formája van, azzal jellemezve, hogy a borítótag (12) villamosán vezető anyagból van, és az egyes szárrészeknek (12a, 12c) a csatlakozó végekkel (12d, 12e) ellentétes szabad végei (12f, 12g) között szabad nyílás (12h) van, és így a borítótag (12) U-alakot formál, a borítótag (12) szárrészeinek (12a, 12c) szabad végei (12f, 12g) közötti szabad nyílás (12h) pedig az antennaegységet (1) hordozó talapzattól (2) távolabb, míg az áthidaló rész (12b) a talapzathoz (2) közelebb van.

1. ábra

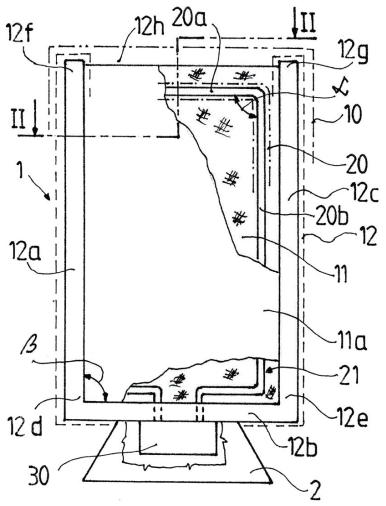

(11) 0005538 2022.11.07.

(21) U 22 00001

(22) 2022.01.04.

(73) sc Betak SA, Bistrița, Bistrița-Năsăud County (RO)

(72) Caius Casiu Bulea, Bistrița, Bistrița Năsăud county, (RO)

(54) Tartószerkezet elektródák összekötésére a földelőszalaggal

(74) Kovári Szabadalmi és Védjegy Iroda Kft., Budapest

(57)

Tartószerkezet elektródák összekötésére földelőszalaggal, amely földelő elektródából áll (1), amire egy tartólemez (2) van hegesztve, amelyben egy vízszintes irányú nyílás (f) van kialakítva, amelybe egy ellenlemez (3) van rögzítve, azzal jellemezve, hogy az ellenlemez (3) fémlemezből készült és három lépcsőzetes területe van, egy első rögzítési terület (g), egy második rögzítési terület (h) és egy harmadik rögzítési terület (i), a második rögzítési területen (h) egy vagy több függőlegesen elhelyezett bemélyedés (j) található, amelyeknek megfelelő bordák találhatóak az ellenlemez (3) ellentétes oldalán, ahol egy földelőszalag van rögzítve a tartólemezen (2) az ellenlemez (3) bordái és a második rögzítési terület (h) vagy az első rögzítési terület (g) által, továbbá a tartólemezt (2) és az ellenlemezt (3) egy csavar (4) és egy anya (5) rögzíti egymáshoz az ellenlemez (3) első rögzítési területén (g), a földelőszalag lehet hengeres vezető (6) vagy lapos szalag (7) alakú.

1. ábra

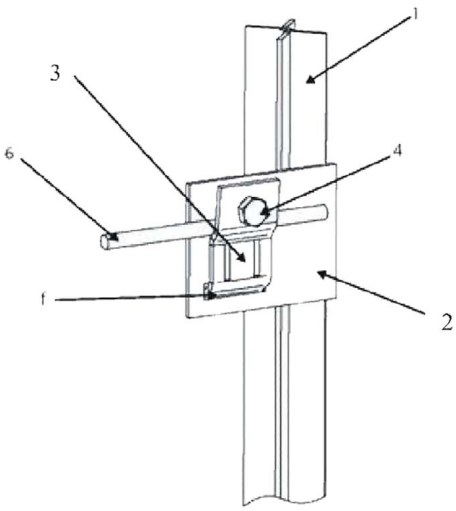

(51) H02J 50/10 (2016.01)

B60K 17/22 (2006.01)
H02K 17/42 (2006.01)

(11) 0005557 2022.12.02.

(21) U 21 00217

(22) 2021.12.16.

(73) Tirsan Kardan Sanayi Ve Ticaret Anonim Şirketi, Manisa (TR)

(72) Turan Solmaz, Manisa, (TR)
Oguzhan Aldemir, Manisa, (TR)
Sedat Tarakçi, Manisa, (TR)
Serhan Özdemir, Manisa, (TR)
Efe Işik, Manisa, (TR)

(54) Összeállítás vezeték nélküli energiaátvitelhez kardántengelyben

(30) 2020/21509 2020.12.23. TR

(74) Danubia Szabadalmi és Jogi Iroda Kft, Budapest

(57)
Összeállítás, amely úgy van kialakítva, hogy egy gépjármű alvázа (2) és egy forgástengely (R) körül forgatható kardántengely (1) között vezeték nélküli energiaátvitelt biztosít egy áramkör (D) energiaellátására, azzal jellemezve, hogy a következőket tartalmazza:
egy köpenyszerű tekercshordozót (20), amely gyűrűs keresztmetszettel rendelkezik, és amely a kardántengely (1) felületén van rögzítve, a testén pedig egy szekunder tekercs (S2) tekercselését hordozza;
egy lemezszerű tekercshordozót (10), amely egy primer tekercs (S1) tekercselését hordozza, és amely a jármű alvázához (2) történő csatlakozást biztosító alvázösszekötő eszköz (30) és a köpenyszerű tekercshordozón (20) lévő szekunder tekercs (S2) tekercselése között van elrendezve; és
egy tápegységet az említett lemezszerű tekercshordozón (10) lévő primer tekercs (S1) tekercselésének táplálására.

1.B ábra

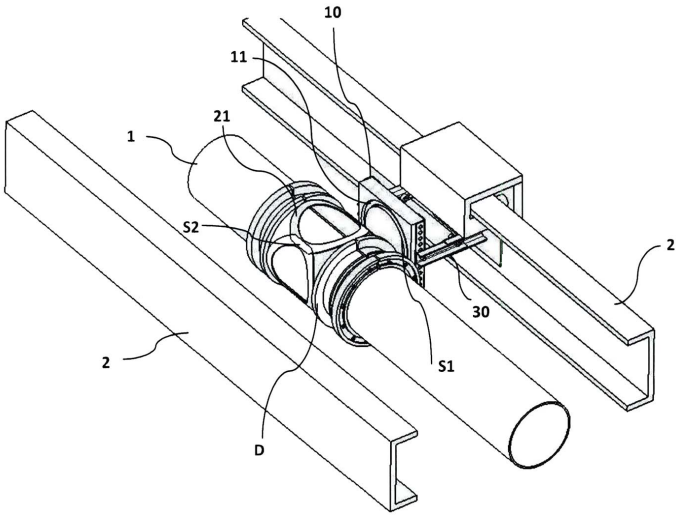

A rovat 28 darab közlést tartalmaz.

FORMATERVEZÉSI MINTAOLTALMI KÖZLEMÉNYEK

Megadott formatervezési mintaoltalmak

21. OSZTÁLY - JÁTÉKOK, JÁTÉKSZEREK, SÁTRAK ÉS SPORTCIKKEK

(11) 0092951 2022.11.22

(21) D 22 00071

(22) 2022.09.28.

(72) Németh Márton, 2519 Piliscsév, Csabai u. 3. (HU)

(73) Németh Márton, 2519 Piliscsév, Csabai u. 3. (HU)

(54) Sátor vázszerkezet

(55)

1/1. ábra

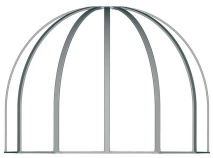

1/2. ábra

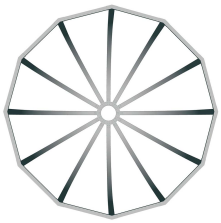

1/3. ábra

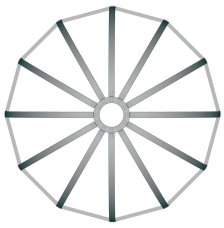

1/4. ábra

(51) 21-04

A rovat 1 darab közlést tartalmaz.

Formatervezési mintaoltalom megújítása

(11) 0090153
(21) D 03 00035
(22) 2003.02.14.
(54) Palack

---

(11) 0090193
(21) D 03 00034
(22) 2003.02.14.
(54) PET-palack

---

(11) 0091800
(21) D 12 00111
(22) 2012.07.18.
(54) Vízi eszköz

---

(11) 0092025
(21) D 12 00156
(22) 2012.10.26.
(54) Lámpa

---

(11) 0092598
(21) D 17 00128
(22) 2017.12.27.
(54) Nagyméretű TV

A rovat 5 darab közlést tartalmaz.

NEMZETI VÉDJEGYKÖZLEMÉNYEK

Védjegybejelentések meghirdetése

(210) M 22 01444

(220) 2022.06.01.

(731) Strategic Scope Kommunikációs Ügynökség Korlátolt Felelősségű Társaság, Budapest (HU)
AMBELKO Építőipari Korlátolt Felelősségű Társaság, Budapest (HU)

(740) Dr. Mészáros Kinga Ügyvédi Iroda, Budapest

(546) BIRD AZ ÉV MADÁRFOTÓSA

(511) 41 Előadások, tanfolyamok, alkotóműhelyek szervezése és lebonyolítása; konferenciák, szimpóziumok, kongresszusok, eszmecserék, szemináriumok, bálok, szórakoztató rendezvények szervezése és lebonyolítása; kulturális, nevelési és társadalmi célú kiállítások szervezése; kulturális, nevelési és társadalmi célú pályázatok kiírása és lebonyolítása; kulturális, nevelési és társadalmi célú versenyek és vetélkedők szervezése és lebonyolítása; kiadói tevékenység; elektronikus desktop kiadói tevékenység; elektronikus kiadványszerkesztés, elektronikus könyvek és folyóiratok online publikálása; előadások rendezése, felhasználói értékelések szolgáltatása szórakoztató vagy kulturális célokra, felhasználói értékelési rangsorok szolgáltatása szórakoztató vagy kulturális célokra, online elérhető elektronikus publikációk; filmgyártás; videofilmek készítése, fényképészet, filmgyártás, kivéve reklámfilmek; filmrendezés, a reklámfilmek kivételével; filmszínházi előadások, filmbemutatók, fotóriportok készítése, gyakorlati képzés [szemléltetés], idegenvezetős túrák levezetése, know-how átadása (képzés), könyvkiadás, multimédiakönyvtári szolgáltatások, művészeti alkotások bérbeadása, nyereményjátékok működtetése, oktatási információs szolgáltatások, online elektronikus kiadványok biztosítása, nem letölthetők; podcastek gyártása, riporteri szolgáltatások, szabadidős tevékenységekkel kapcsolatos tájékoztatás; szórakozási, szórakoztatási információk; szórakoztatási célú rendezvényszervezés; szórakoztatási szolgáltatások, szórakoztató rendezvények lebonyolítása; szövegszerkesztés [kivéve reklámszövegek]; táboroztatás, versenyek szervezése [oktatás vagy szórakoztatás]; videorögzítés.

---

(210) M 22 01445

(220) 2022.06.01.

(731) Strategic Scope Kommunikációs Ügynökség Korlátolt Felelősségű Társaság, Budapest (HU)
AMBELKO Építőipari Korlátolt Felelősségű Társaság, Budapest (HU)

(740) Dr. Mészáros Kinga Ügyvédi Iroda, Budapest

(546) BIRD BIRD PHOTOGRAPHER OF THE YEAR

(511) 41 Előadások, tanfolyamok, alkotóműhelyek szervezése és lebonyolítása; konferenciák, szimpóziumok, kongresszusok, eszmecserék, szemináriumok, bálok, szórakoztató rendezvények szervezése és lebonyolítása; kulturális, nevelési és társadalmi célú kiállítások szervezése; kulturális, nevelési és társadalmi célú pályázatok kiírása és lebonyolítása; kulturális, nevelési és társadalmi célú versenyek és vetélkedők szervezése és lebonyolítása; kiadói tevékenység; elektronikus desktop kiadói tevékenység; elektronikus kiadványszerkesztés, elektronikus könyvek és folyóiratok online publikálása; előadások rendezése; felhasználói értékelések szolgáltatása szórakoztató vagy kulturális célokra; felhasználói értékelési rangsorok szolgáltatása szórakoztató vagy kulturális célokra; online elérhető elektronikus publikációk; filmgyártás; videofilmek készítése, fényképészet; filmgyártás, kivéve reklámfilmek; filmrendezés, a reklámfilmek kivételével; filmszínházi előadások, filmbemutatók, fotóriportok készítése, gyakorlati képzés [szemléltetés], idegenvezetős túrák levezetése; know-how átadása (képzés), könyvkiadás, multimédia könyvtári szolgáltatások; művészeti alkotások bérbeadása; nyereményjátékok működtetése; oktatási információs szolgáltatások; online elektronikus kiadványok biztosítása, nem letölthetők; podcastek gyártása; riporteri szolgáltatások; szabadidős tevékenységekkel kapcsolatos tájékoztatás; szórakozási, szórakoztatási információk, szórakoztatási célú rendezvényszervezés,

szórakoztatási szolgáltatások, szórakoztató rendezvények lebonyolítása, szövegszerkesztés [kivéve reklámszövegek]; táboroztatás, versenyek szervezése [oktatás vagy szórakoztatás]; videorögzítés.

---

(210) M 22 01552

(220) 2022.06.14.

(731) ETO Futball Sportszervező és Szolgáltató Korlátolt Felelősségű Társaság, Győr (HU)

(740) Törös Ügyvédi Iroda, Budapest

(546)

(511) 14 Kulcstartó gyűrűk és láncok, valamint ezekhez való függők; időmérő eszközök; időmérő műszerek, időmérők.

16 Papírból, kartonból vagy műanyagból készült tasakok és cikkek árucikkek csomagolásához és tárolásához; nyomtatott anyagok, papír-írószeráru és tanszerek; művészeti alkotások és szobrocskák papírból és kartonból, építészmodellek.

18 Esernyők és napernyők; bőr és bőrutánzatok; utazótáskák, bőröndök, tárcák és más hordozóeszközök.

20 Szobrok, kisplasztikák és művészeti alkotások, díszítések és dekorációk, amelyek nem tartoznak más osztályba, melyek a következők: állatfigurák [dísztárgyak] viaszból; állatfigurák[dísztárgyak] fából; asztalközép [díszek] fából; szobrocskák fából, viaszból, gipszből vagy műanyagból; borostyánból készült szobrocskák; gyantából készült szobrocskák; gipszből készült szobrok; műgyantaszobrocskák; díjkupák fából, viaszból, gipszből vagy műanyagból; dekorációs műanyag modellek; díszítőszobrok fából; díszítő szobrok gipszből; emlékkupák fából, viaszból, gipszből vagy műanyagból; fa kupák, trófeák; fali dekorációs dísztáblák [berendezési tárgyak] nem textilanyagból; fából készült figurák; fából készült szobrok; fából készült ünnepi díszek, nem fák díszítésére; gipszből készített dekorációs emléktáblák; gipszből készült szobrok; gipszcementből készült szobrocskák; gipszszármazékból készült figurák; gyantából készült figurák; gyantából készült szobrocskák; gyantafigurák; makett figurák[dísztárgyak] műanyagból; makett figurák [dísztárgyak] viaszból; makett figurák [dísztárgyak] fából; makett figurák [dísztárgyak] műgyantából; miniatűr figurák műanyagból; modellek [dísztárgyak] fából; modellek [dísztárgyak] viaszból; modellek [dísztárgyak] gipszből, méretarányos makettek, modellek [dísztárgyak] fából; méretarányos makettek, modellek [dísztárgyak] gipszből; méretarányos makettek, modellek [dísztárgyak] műanyagból; méretarányos makettek, modellek [dísztárgyak] viaszból; műanyag dísztáblák; műanyag kupák, trófeák; műanyag műalkotások, művészeti tárgyak; műanyag part-díszek; műanyag szobrok; művészeti tárgyak fából, viaszból, gipszből vagy műanyagból; szalmából készült művészeti alkotások; szobrocskák fából, viaszból, gipszből vagy műanyagból.

21 Szobrok, kisplasztikák, dísztáblák és művészeti alkotások porcelánból, terrakottából vagy üvegből, amelyek ebbe az osztályba tartoznak; asztalneműk, főzőedények és tárolók; kozmetikai, higiéniai és szépségápolási eszközök.

25 Lábbelik; ruházati cikkek; kalapáruk; ruházat, lábbelik és fejfedők részei.

28 Játékszerek, játékok és játéktárgyak; sportcikkek és felszerelések.

35 Üzleti szolgáltatások és információs szolgáltatások; reklámozási, marketing és promóciós szolgáltatások.

36 Adománygyűjtés és pénzügyi szponzorálás.

41 Jegyfoglalás és foglalási szolgáltatások oktatási, szórakoztató és sporttevékenységekhez, illetve -rendezvényekhez; oktatási, szórakoztatási és sportszolgáltatások; oktatás, szórakozatás és sport.

43 Vendéglátási (élelmezési) szolgáltatások; ideiglenes szállásadás.

---

(210) M 22 01553

(220) 2022.06.14.

(731) Kutasi Viktória, Budapest (HU)

(541) KUTASI PILATES + INTIM TORNA

(511) 41 Előadások szervezése, lebonyolítása; egyéni és csoportos edzés; oktatás, tanácsadás; edzéssel kapcsolatos online tájékoztatás weboldalon keresztül; tornával kapcsolatos online tájékoztatás weboldalon keresztül; egészséggel kapcsolatos oktatási szolgáltatások; szakoktatás; erősítő és kondicionáló edzésoktatás; anyagok fejlesztése - oktatás, tanítás.

---

(210) M 22 02255

(220) 2022.08.31.

(731) Fazekas Miklós, Budapest (HU)

(546) UNILID

(511) 20 Nem fém tartályok, tárolók tároláshoz vagy szállításhoz.

35 Reklámanyagok terjesztése; reklámterjesztés; árubemutatás; áruk bemutatása kommunikációs médiában, kiskereskedelmi célokból; befolyásoló marketing; célzott marketing; értékesítési promóciós szolgáltatások; hirdetési- és reklámszolgáltatások.

---

(210) M 22 02302

(220) 2022.09.01.

(731) Rostás Mihály, Budapest (HU)

(546)

(511) 41 Kulturális tevékenységek, zenés rendezvények szervezése.

---

(210) M 22 02440

(220) 2022.09.20.

(731) Tigra Computer- és Irodatechnikai Korlátolt Felelősségű Társaság, Budapest (HU)

(546)

(511) 42 Számítógép szoftver tanácsadás; szoftverek frissítése; szoftverfejlesztés szoftverkiadás keretében; szoftver-karbantartás; szoftvermérnöki szolgáltatások adatfeldolgozáshoz; szoftver, mint szolgáltatás [SaaS]; szoftvertelepítés; szoftvertervezés.

---

(210) M 22 02441

(220) 2022.09.21.

(731) Takács Andrea, Lovas (HU)

(541) TERRAGOLD

(511) 29 Hús, hal-, baromfi- és vadhús; húskivonatok; tartósított, fagyasztott, szárított és főzött gyümölcsök és zöldségek; zselék, lekvárok (dzsemek), kompótok; tojások; tej, sajt, vaj, joghurt és egyéb tejtermékek; étkezési olajok és zsírok.

35 Reklámozás; üzleti menedzsment, szervezés és adminisztráció; irodai munkák.

---

(210) M 22 02550

(220) 2022.10.03.

(731) Móricz Kinga, Telki (HU)
(740) dr. Varga Dániel Tamás, Budapest
(541) MOZGOLÓDÓ
(511) 41 Nevelés; szakmai képzés; szórakoztatás; sport- és kulturális tevékenységek.

---

(210) M 22 02690
(220) 2022.10.17.
(731) Austrotherm Hőszigetelőanyag Gyártó Kft., Győr (HU)
(541) Járható padlás hőszigetelés. Austrotherm Padlap
(511) 17 Építéshez és kivitelezéshez használatos hab szigetelőanyagok; szigetelő anyagok; szigetelőanyagok; szigetelőanyagok építőipari felhasználásra; szigetelőanyagok hőszigetelésre; polisztirol panelek szigetelési célokra.
37 Épületek hőszigetelése.

---

(210) M 22 02754
(220) 2022.10.24.
(731) Szabó Andrea, Százhalombatta (HU)
(546)

(511) 44 Terápiás szolgáltatások; gyógyterápia; mozgásterápia; gyógypedagógiai szolgáltatások.

---

(210) M 22 02779
(220) 2022.10.26.
(731) Pityinger László, Dunakeszi (HU)
(541) ZENERGEE
(511) 25 Ruházati cikkek, cipő, kalapáruk.
32 Sörök, alkoholmentes italok, ásványvíz és szénsavas vizek, gyümölcsitalok és gyümölcslevek, szörpök és más készítmények alkoholmentes italok készítéséhez.

---

(210) M 22 02831
(220) 2022.11.02.
(731) ESZFK Egészséginformatikai Szolgáltató és Fejlesztési Központ Nonprofit Korlátolt Felelősségű Társaság, Budapest (HU)
(740) Kovács A. Tamás Ügyvédi Iroda, Budapest
(541) myEESZT
(511) 9 Tudományos célra szolgáló, kutatási, navigációs, földmérő, fényképészeti, mozgóképes, audiovizuális, optikai, súlymérő, mérő-, jelző-, észlelő, tesztelő, ellenőrző, életmentő és oktató berendezések és felszerelések; elektromos energia vezetésére, kapcsolására, átalakítására, tárolására, szabályozására vagy ellenőrzésére szolgáló készülékek és berendezések; hangok, képek vagy adatok rögzítésére, továbbítására, másolására vagy feldolgozására szolgáló készülékek és eszközök; rögzített és letölthető média, számítógépes szoftver, üres digitális vagy analóg rögzítő és tároló média; szerkezetek érmebedobással működő készülékekhez; pénztárgépek, számolóeszközök; számítógépek és számítógépes perifériák; búvárruhák, búvármaszkok, füldugók búvárok számára, orrcsipeszek búvárok és úszók számára, kesztyűk búvárok számára, víz alatti úszáshoz használt légzőkészülékek; tűzoltó készülékek.
35 Reklámozás; üzleti menedzsment, szervezés és adminisztráció; irodai munkák.
42 Tudományos és műszaki szolgáltatások, valamint az idetartozó tervezői és kutatói tevékenység; ipari

elemzési, ipari kutatási és ipari tervezési szolgáltatások; minőségellenőrzési és hitelesítési szolgáltatások; számítástechnikai hardver és szoftver tervezés és fejlesztés.

---

(210) M 22 02835
(220) 2022.11.02.
(731) Ventil Épületgépészeti Szolgáltató Korlátolt Felelősségű Társaság, Szentendre (HU)
(740) Bimbó Ügyvédi Iroda, Budapest
(546)

(511) 6 Fém építőanyagok; csőcsatlakozók fémből.
11 Fürdőszobai vízvezeték szerelvények; fürdőszoba szerelvények.

---

(210) M 22 02836
(220) 2022.11.02.
(731) Kókai Miklós, Inárcs (HU)
(740) Dr. Muszka Sándor Ügyvédi Iroda, Budapest
(541) HUNIPER
(511) 6 Nem nemesfémek és ezek ötvözetei, ércek; fém építőanyagok; hordozható fémszerkezetek; nem elektromos fémkábelek és fémvezetékek; kisméretű fémáru; fémtartályok tároláshoz vagy szállításhoz; páncélszekrények.
7 Permetezőgépek; mezőgazdasági gépek; mezőgazdasági eszközök (nem kézzel működtetett); motorok (a szárazföldi járműmotorok kivételével); tengelykapcsolók és erőátviteli elemek (a szárazföldi járművek céljára készültek kivételével); mezőgazdasági szerszámok, kézi szerszámok kivételével; keltetőgépek; árusító automaták.

12 Járművek; szárazföldi, légi vagy vízi közlekedési eszközök.

---

(210) M 22 02846
(220) 2022.11.04.
(731) Moholy-Nagy Művészeti Egyetem, Budapest (HU)
(546)

(511) 35 Célzott marketing; kereskedelmi közvetítői szolgáltatások; kereskedelmi- vagy reklámcélú kiállítások; kiskereskedelmi szolgáltatások művészeti galériák által kínált műtárgyakhoz; kiszervezett vállalatirányítás; közvélemény-kutatás; kutatások ügyletekkel kapcsolatban; marketing szolgáltatások; médiakapcsolati szolgáltatások; online piactér biztosítása áruk és szolgáltatások eladói és vásárlói részére; outsourcing szolgáltatások (üzleti segítségnyújtás); piaci tanulmányok; reklámcélú forgatókönyvírás; reklámfilmek készítése; reklámkoncepciók kidolgozása; segítségnyújtás üzleti tevékenységek menedzsmentjében; termékminták, áruminták terjesztése; üzleti vizsgálatok, kutatások; üzletvezetési tanácsadási szolgáltatások; vállalati kommunikációs szolgáltatások.
41 Akadémiák (oktatás); alkotóműhelyek szervezése és lebonyolítása (képzés); coaching (tréning); elektronikus könyvek és folyóiratok online publikálása; eszmecserék, kollokviumok szervezése és lebonyolítása; fényképészet; filmstúdiók; forgatókönyvírás; iskolák által nyújtott oktatási szolgáltatások; know-how átadása (képzés); konferenciák szervezése és lebonyolítása; könyvkiadás; levelező tanfolyamok; mentorálás; művészeti galériák által nyújtott kulturális, oktató és szórakoztató szolgáltatások; oktatás biztosítása; oktatási információs szolgáltatások; oktatási vizsgáztatás; online elektronikus kiadványok biztosítása, nem letölthetők; pályaválasztási tanácsadás; szabadidős létesítmények üzemeltetése; szakmai átképzés; személyes oktatófórumok rendezése és levezetése; szemináriumok szervezése és lebonyolítása; szórakoztatási szolgáltatások.

42 Divattervezés; ipari formatervezés; kutatási és fejlesztési szolgáltatások; tudományos kutatás; tudományos laboratóriumi szolgáltatások; várostervezés.

45 Szellemi tulajdon licencszelése; szellemi tulajdonnal kapcsolatos konzultáció; szerzői jogok kezelése.

---

(210) M 22 02847

(220) 2022.11.04.

(731) Moholy-Nagy Művészeti Egyetem, Budapest (HU)

(546) MAG

(511) 35 Célzott marketing; kereskedelmi közvetítői szolgáltatások; kereskedelmi- vagy reklámcélú kiállítások; kiskereskedelmi szolgáltatások művészeti galériák által kínált műtárgyakhoz; kiszervezett vállalatirányítás; közvélemény-kutatás; kutatások ügyletekkel kapcsolatban; marketing szolgáltatások; médiakapcsolati szolgáltatások; online piactér biztosítása áruk és szolgáltatások eladói és vásárlói részére; outsourcing szolgáltatások (üzleti segítségnyújtás); piaci tanulmányok; reklámcélú forgatókönyvírás; reklámfilmek készítése; reklámkoncepciók kidolgozása; segítségnyújtás üzleti tevékenységek menedzsmentjében; termékminták, áruminták terjesztése; üzleti vizsgálatok, kutatások; üzletvezetési tanácsadási szolgáltatások; vállalati kommunikációs szolgáltatások.

41 Akadémiák (oktatás); alkotóműhelyek szervezése és lebonyolítása (képzés); coaching (tréning); elektronikus könyvek és folyóiratok online publikálása; eszmecserék, kollokviumok szervezése és lebonyolítása; fényképészet; filmstúdiók; forgatókönyvírás; iskolák által nyújtott oktatási szolgáltatások; know-how átadása (képzés); konferenciák szervezése és lebonyolítása; könyvkiadás; levelező tanfolyamok; mentorálás; művészeti galériák által nyújtott kulturális, oktató és szórakoztató szolgáltatások; oktatás biztosítása; oktatási információs szolgáltatások; oktatási vizsgáztatás; online elektronikus kiadványok biztosítása, nem letölthetők; pályaválasztási tanácsadás; szabadidős létesítmények üzemeltetése; szakmai átképzés; személyes oktatófórumok rendezése és levezetése; szemináriumok szervezése és lebonyolítása; szórakoztatási szolgáltatások.

42 Divattervezés; ipari formatervezés; kutatási és fejlesztési szolgáltatások; tudományos kutatás; tudományos laboratóriumi szolgáltatások; várostervezés.

45 Szellemi tulajdon licencszelése; szellemi tulajdonnal kapcsolatos konzultáció; szerzői jogok kezelése.

---

(210) M 22 02848

(220) 2022.11.04.

(731) Dr. Bashir Szaad Munir, Budapest (HU)

(546)

(511) 21 Bögrék, korsó.

25 Ruházati cikkek, cipők, kalapáru.

---

(210) M 22 02976

(220) 2022.11.14.

(731) Jobbik Magyarországért Mozgalom, Budapest (HU)

(740) dr. Staudt Gábor, Budapest

(546)

(511) 35 Politikai önkéntesek toborzása.
36 Politikai célú adománygyűjtés.
45 Politikai információs szolgáltatások; politikai kommunikációs szolgáltatások; politikai szolgáltatások; politikai összejövetelek szervezése.

---

(210) M 22 02977
(220) 2022.11.14.
(731) Jobbik Magyarországért Mozgalom, Budapest (HU)
(740) dr. Staudt Gábor, Budapest
(546)

(511) 35 Politikai önkéntesek toborzása.
45 Politikai információs szolgáltatások; politikai kommunikációs szolgáltatások; politikai konzultáció; politikai összejövetelek szervezése; politikai szolgáltatások.

---

(210) M 22 02979
(220) 2022.11.14.
(731) Troya Szuperdiszkont Kereskedelmi Korlátolt Felelősségű Társaság, Budapest (HU)
(740) NAGY-KOZÁK és PÁTZAY Ügyvédi Iroda, Budapest
(546)

(511) 3 Levegőillatosító készítmények.

---

(210) M 22 02980
(220) 2022.11.14.
(731) Troya Szuperdiszkont Kereskedelmi Korlátolt Felelősségű Társaság, Budapest (HU)
(740) NAGY-KOZÁK és PÁTZAY Ügyvédi Iroda, Budapest
(546)

(511) 3 Levegőillatosító készítmények.

---

(210) M 22 02986
(220) 2022.11.15.

(731) TMC MANAGEMENT Kommunikációs Tanácsadó Kft., Budapest (HU)

(740) Dr. P. Horváth Antal Ügyvédi Iroda, Budapest

(546) #AJMAFT
AKARD JOBBAN MINT AMENNYIRE FÉLSZ TŐLE

(511) 35 Reklámozás; kereskedelmi ügyletek; kereskedelmi adminisztráció; irodai munkák; adatindexek összeállítása kereskedelmi vagy reklámcéllal; adatkutatás számítógépes fájlokban; adatok frissítése és karbantartása számítógépes adatbázisokban; ajándék-nyilvántartási szolgáltatások; árösszehasonlító szolgáltatások; árubemutatás; áruk bemutatása kommunikációs médiában, kiskereskedelmi célokból; áruk és szolgáltatások promóciója sportesemények szponzorálásával; célzott marketing; divatbemutatók szervezése promóciós célokból; értékesítési promóciós szolgáltatások; gazdasági előrejelzések; gazdasági versennyel kapcsolatos információszerzési szolgáltatások; hirdetési- és reklámszolgáltatások; hirdetési felület kölcsönzése; hirdetőtáblák bérbeadása (reklámtáblák); honlapforgalom optimalizálása; információk számítógépes adatbázisokba való gyűjtése; információk számítógépes adatbázisokba való rendezése; kereskedelmi és üzleti kapcsolattartási adatok biztosítása; kereskedelmi információ és tanácsadás fogyasztóknak (fogyasztói tanácsadás); kereskedelmi információs ügynökségek; kereskedelmi közvetítői szolgáltatások; kereskedelmi tranzakciók tárgyalása és megállapodások kötése harmadik fél számára; kereskedelmi- vagy reklámcélú kiállítások; kereskedelmi- vagy reklámcélú vásárok szervezése; keresőmotor-optimalizálás reklámozás céljából; kommunikáció átírása (irodai funkciók); közönségkapcsolati kommunikációs stratégiára vonatkozó tanácsadás; közönségszolgálati szolgáltatások; közvélemény-kutatás; kutatások ügyletekkel kapcsolatban; manöken/modell közvetítés reklám- vagy kereskedelmi célból; marketingszolgáltatások; médiakapcsolati szolgáltatások; nyilvántartásokban tárolt adatok frissítése és karbantartása; online hirdetői tevékenység számítógépes hálózaton; online kiskereskedelmi szolgáltatások letölthető csengőhangokhoz; online kiskereskedelmi szolgáltatások letölthető digitális zenékhez; online kiskereskedelmi szolgáltatások letölthető és előre rögzíthető zenékhez és filmekhez; online piactér biztosítása áruk és szolgáltatások eladói és vásárlói részére; outsourcing szolgáltatások (üzleti segítségnyújtás); Pay Per Click (PPC) hirdetés; piaci információszerzési szolgáltatások biztosítása; piaci tanulmányok; piackutatás; rádiós reklámozás; reklámanyag frissítése; reklámanyagok kölcsönzése; reklámanyagok (röplapok, prospektusok, nyomtatványok áruminták) terjesztése; reklámcélú forgatókönyvírás; reklámeszközök tervezése és formatervezése; reklámfilmek készítése; reklámidő kölcsönzése kommunikációs médiában; reklámkommunikációs stratégiára vonatkozó tanácsadás; reklámlevél szolgáltatás; reklámszövegek írása; reklámszövegek publikálása; reklámterjesztés; reklámügynökségek, hirdetési ügynökségek; sajtófigyelés; statisztikák összeállítása; szabadtéri reklámozás, hirdetés (1); szabadtéri reklámozás, hirdetés(2); számítógépes fájlkezelés, adatkezelés; szponzorok felkutatása; szövegszerkesztés; szponzorok felkutatása; telemarketing szolgáltatások; teleshop műsorok gyártása; televíziós reklámozás; televíziós vásárlási műsorok készítése; üzleti értékelés; üzleti információk; üzleti információk nyújtása weboldalon keresztül; üzleti konzultációs szolgáltatások; üzleti közvetítési szolgáltatások potenciális magánbefektetők és tőkét igénylő vállalkozások összehozásával kapcsolatosan; üzleti menedzsment előadóművészek részére; üzleti szerződések tárgyalása másik fél megbízásából; üzleti tájékoztatás, információnyújtás; üzleti vizsgálatok, kutatások; üzletszervezési és üzletvezetési tanácsadás; üzletszervezéssel kapcsolatos konzultáció; üzletvezetési konzultáció; üzletvezetési tanácsadási szolgáltatások; üzletvitel szabadúszó szolgáltatók részére; vállalati kommunikációs szolgáltatások; vásárlási megrendelések ügyintézése; webindexelés kereskedelmi vagy reklámcélokra.

38 Távközlés; digitális fájlok továbbítása; elektronikus hirdetőtábla szolgáltatás (távközlési szolgáltatás); elektronikus levelezés, e-mail; felhasználói hozzáférés biztosítása számítógépes világhálókhoz; globális számítógépes hálózatokhoz való hozzáférési idő biztosítása; hangposta szolgáltatások; hírügynökségek; információszolgáltatás távközlési ügyekben; internetes fórumok biztosítása; kábeltelevíziós műsorszórás; kommunikáció száloptikás hálózatok segítségével; kommunikáció számítógép terminálokkal; közösségi hálózatok fórumai (chat szobák); mobiltelefonos kommunikáció; modemek kölcsönzése; műholdas átvitel; nagysebességű adatátvitel; rádióadás; rádiós kommunikáció; távkonferencia szolgáltatás; távközlési berendezések kölcsönzése; távközlési csatornák biztosítása távvásárláshoz; távközlési útválasztás és csomópont szolgáltatások

(beszélgetésterelés és összeköttetés); telefon- és mobiltelefon szolgáltatások (1); telefon- és mobiltelefon szolgáltatások (2); telekommunikációs csatlakozások biztosítása egy globális számítógépes hálózathoz; televíziós műsorszórás, közvetítés; üdvözlőkártyák továbbítása online; üzenetek és képek továbbítása számítógépek segítségével; üzenetek küldése; vezeték nélküli műsorterjesztés; videokonferencia szolgáltatások; videó on-demand közvetítések.

41 Nevelés; szakmai képzés; szórakoztatás; sport- és kulturális tevékenységek; audioberendezések kölcsönzése; cosplay szórakoztató rendezvények szervezése; dalírás; digitális zene szolgáltatása az interneten (nem letölthető); diszkók szolgáltatásai; divatbemutatók szervezése szórakoztatási célokból; éjszakai klubok; elektronikus kiadványszerkesztés; elektronikus könyvek és folyóiratok online publikálása; előadóművészek szolgáltatásai; élő előadások bemutatása; fényképészet; filmek feliratozása; filmforgalmazás; filmgyártás, kivéve reklámfilmek; filmrendezés, a reklámfilmek kivételével; filmstúdiók; filmszínházi előadások, filmbemutatók; forgatókönyvírás; forgatókönyvírás, nem reklámcélra; fotóriportok készítése; hangfelvételek kölcsönzése; hangmérnöki szolgáltatások rendezvényekhez; hangversenyek, koncertek szervezése és lebonyolítása; helyfoglalás show-műsorokra; jelbeszéd fordítása; karaoke szolgáltatás nyújtása; klubszolgáltatások (szórakoztatás vagy oktatás); konferenciák szervezése és lebonyolítása; kongresszusok szervezése és lebonyolítása; könyvkiadás; kulturális vagy oktatási célú kiállítások szervezése; lemezlovas (DJ) szolgáltatások; mentorálás; mikrofilmezés; mozifilmek kölcsönzése; művészeti alkotások bérbeadása; művészeti galériák által nyújtott kulturális, oktató és szórakoztató szolgáltatások; nem letölthető filmek biztosítása digitális videotár szolgáltatások útján; nem letölthető televízióműsorok biztosítása digitális videotár szolgáltatások útján; nem reklámcélú szövegek publikálása; nyereményjátékok működtetése; oktatás biztosítása; oktatási információs szolgáltatások; online elérhető elektronikus publikációk, nem letölthetők; online, nem letölthető videók biztosítása; partik tervezése (szórakoztatás); rádió- és televízióműsorok készítése; rádiós szórakoztatás; riporteri szolgáltatások; show-műsorok készítése; show-műsorok szervezése (impresszáriók szolgáltatásai); stúdiószolgáltatások; szabadidős tevékenységekkel kapcsolatos tájékoztatás; számítógépes hálózatról online biztosított játékszolgáltatások; szépségversenyek szervezése; szimpóziumok szervezése és lebonyolítása; színházi produkciók; szinkronizálás; színpadi díszletek kölcsönzése (1); színpadi díszletek kölcsönzése (2); szórakozási, szórakoztatási információk; szórakoztatási szolgáltatások; szövegszerkesztés (kivéve reklámszövegek); televíziós szórakoztatás; varieté-előadások bemutatása; videofelvevők kölcsönzése; videokamerák kölcsönzése; videorögzítés; videoszalagok kölcsönzése; videoszalagok vágása; videoszerkesztési szolgáltatások eseményekhez; világítástechnikai szolgáltatások eseményekhez; világítóberendezések kölcsönzése színházak vagy televíziós stúdiók részére; zenei produkciók; zenekarok szolgáltatásai; zeneszerzés.

---

(210) M 22 02987

(220) 2022.11.15.

(731) TMC MANAGEMENT Kommunikációs Tanácsadó Kft., Budapest (HU)

(740) Dr. P. Horváth Antal Ügyvédi Iroda, Budapest

(546) #AJMAFT

(511) 35 Reklámozás; kereskedelmi ügyletek; kereskedelmi adminisztráció; irodai munkák; adatindexek összeállítása kereskedelmi vagy reklámcéllal; adatkutatás számítógépes fájlokban; adatok frissítése és karbantartása számítógépes adatbázisokban; ajándék-nyilvántartási szolgáltatások; árösszehasonlító szolgáltatások; árubemutatás; áruk bemutatása kommunikációs médiában, kiskereskedelmi célokból; áruk és szolgáltatások promóciója sportesemények szponzorálásával; célzott marketing; divatbemutatók szervezése promóciós célokból; értékesítési promóciós szolgáltatások; gazdasági előrejelzések; gazdasági versennyel kapcsolatos információszerzési szolgáltatások; hirdetési- és reklámszolgáltatások; hirdetési felület kölcsönzése; hirdetőtáblák bérbeadása (reklámtáblák); honlapforgalom optimalizálása; információk számítógépes adatbázisokba való gyűjtése; információk számítógépes adatbázisokba való rendezése; kereskedelmi és üzleti kapcsolattartási adatok biztosítása; kereskedelmi információ és tanácsadás fogyasztóknak (fogyasztói tanácsadás); kereskedelmi információs ügynökségek; kereskedelmi közvetítői szolgáltatások; kereskedelmi tranzakciók tárgyalása és

megállapodások kötése harmadik fél számára; kereskedelmi- vagy reklámcélú kiállítások; kereskedelmi- vagy reklámcélú vásárok szervezése; keresőmotor-optimalizálás reklámozás céljából; kommunikáció átírása (irodai funkciók); közönségkapcsolati kommunikációs stratégiára vonatkozó tanácsadás; közönségszolgálati szolgáltatások; közvélemény-kutatás; kutatások ügyletekkel kapcsolatban; manöken/modell közvetítés reklám- vagy kereskedelmi célból; marketingszolgáltatások; médiakapcsolati szolgáltatások; nyilvántartásokban tárolt adatok frissítése és karbantartása; online hirdetői tevékenység számítógépes hálózaton; online kiskereskedelmi szolgáltatások letölthető csengőhangokhoz; online kiskereskedelmi szolgáltatások letölthető digitális zenékhez; online kiskereskedelmi szolgáltatások letölthető és előre rögzíthető zenékhez és filmekhez; online piactér biztosítása áruk és szolgáltatások eladói és vásárlói részére; outsourcing szolgáltatások (üzleti segítségnyújtás); Pay Per Click (PPC) hirdetés; piaci információszerzési szolgáltatások biztosítása; piaci tanulmányok; piackutatás; rádiós reklámozás; reklámanyag frissítése; reklámanyagok kölcsönzése; reklámanyagok (röplapok, prospektusok, nyomtatványok áruminták) terjesztése; reklámcélú forgatókönyvírás; reklámeszközök tervezése és formatervezése; reklámfilmek készítése; reklámidő kölcsönzése kommunikációs médiában; reklámkommunikációs stratégiára vonatkozó tanácsadás; reklámlevél szolgáltatás; reklámszövegek írása; reklámszövegek publikálása; reklámterjesztés; reklámügynökségek, hirdetési ügynökségek; sajtófigyelés; statisztikák összeállítása; szabadtéri reklámozás, hirdetés (1); szabadtéri reklámozás, hirdetés(2); számítógépes fájlkezelés, adatkezelés; szponzorok felkutatása; szövegszerkesztés; szponzorok felkutatása; telemarketing szolgáltatások; teleshop műsorok gyártása; televíziós reklámozás; televíziós vásárlási műsorok készítése; üzleti értékelés; üzleti információk; üzleti információk nyújtása weboldalon keresztül; üzleti konzultációs szolgáltatások; üzleti közvetítési szolgáltatások potenciális magánbefektetők és tőkét igénylő vállalkozások összehozásával kapcsolatosan; üzleti menedzsment előadóművészek részére; üzleti szerződések tárgyalása másik fél megbízásából; üzleti tájékoztatás, információnyújtás; üzleti vizsgálatok, kutatások; üzletszervezési és üzletvezetési tanácsadás; üzletszervezéssel kapcsolatos konzultáció; üzletvezetési konzultáció; üzletvezetési tanácsadási szolgáltatások; üzletvitel szabadúszó szolgáltatók részére; vállalati kommunikációs szolgáltatások; vásárlási megrendelések ügyintézése; webindexelés kereskedelmi vagy reklámcélokra.

38 Távközlés; digitális fájlok továbbítása; elektronikus hirdetőtábla szolgáltatás (távközlési szolgáltatás); elektronikus levelezés, e-mail; felhasználói hozzáférés biztosítása számítógépes világhálókhoz; globális számítógépes hálózatokhoz való hozzáférési idő biztosítása; hangposta szolgáltatások; hírügynökségek; információszolgáltatás távközlési ügyekben; internetes fórumok biztosítása; kábeltelevíziós műsorszórás; kommunikáció száloptikás hálózatok segítségével; kommunikáció számítógép terminálokkal; közösségi hálózatok fórumai (chat szobák); mobiltelefonos kommunikáció; modemek kölcsönzése; műholdas átvitel; nagysebességű adatátvitel; rádióadás; rádiós kommunikáció; távkonferencia szolgáltatás; távközlési berendezések kölcsönzése; távközlési csatornák biztosítása távvásárláshoz; távközlési útválasztás és csomópont szolgáltatások (beszélgetésterelés és összeköttetés); telefon- és mobiltelefon szolgáltatások (1); telefon- és mobiltelefon szolgáltatások (2); telekommunikációs csatlakozások biztosítása egy globális számítógépes hálózathoz; televíziós műsorszórás, közvetítés; üdvözlőkártyák továbbítása online; üzenetek és képek továbbítása számítógépek segítségével; üzenetek küldése; vezeték nélküli műsorterjesztés; videokonferencia szolgáltatások; videó on-demand közvetítések.

41 Nevelés; szakmai képzés; szórakoztatás; sport- és kulturális tevékenységek; audioberendezések kölcsönzése; cosplay szórakoztató rendezvények szervezése; dalírás; digitális zene szolgáltatása az interneten (nem letölthető); diszkók szolgáltatásai; divatbemutatók szervezése szórakoztatási célokból; éjszakai klubok; elektronikus kiadványszerkesztés; elektronikus könyvek és folyóiratok online publikálása; előadóművészek szolgáltatásai; élő előadások bemutatása; fényképészet; filmek feliratozása; filmforgalmazás; filmgyártás, kivéve reklámfilmek; filmrendezés, a reklámfilmek kivételével; filmstúdiók; filmszínházi előadások, filmbemutatók; forgatókönyvírás; forgatókönyvírás, nem reklámcélra; fotóriportok készítése; hangfelvételek kölcsönzése; hangmérnöki szolgáltatások rendezvényekhez; hangversenyek, koncertek szervezése és lebonyolítása; helyfoglalás show-műsorokra; jelbeszéd fordítása; karaoke szolgáltatás nyújtása; klubszolgáltatások (szórakoztatás vagy oktatás); konferenciák szervezése és lebonyolítása; kongresszusok szervezése és lebonyolítása; könyvkiadás;

kulturális vagy oktatási célú kiállítások szervezése; lemezlovas (DJ) szolgáltatások; mentorálás; mikrofilmezés; mozifilmek kölcsönzése; művészeti alkotások bérbeadása; művészeti galériák által nyújtott kulturális, oktató és szórakoztató szolgáltatások; nem letölthető filmek biztosítása digitális videotár szolgáltatások útján; nem letölthető televízióműsorok biztosítása digitális videotár szolgáltatások útján; nem reklámcélú szövegek publikálása; nyereményjátékok működtetése; oktatás biztosítása; oktatási információs szolgáltatások; online elérhető elektronikus publikációk, nem letölthetők; online, nem letölthető videók biztosítása; partik tervezése (szórakoztatás); rádió -és televízióműsorok készítése; rádiós szórakoztatás; riporteri szolgáltatások; show-műsorok készítése; show-műsorok szervezése (impresszáriók szolgáltatásai); stúdiószolgáltatások; szabadidős tevékenységekkel kapcsolatos tájékoztatás; számítógépes hálózatról online biztosított játékszolgáltatások; szépségversenyek szervezése; szimpóziumok szervezése és lebonyolítása; színházi produkciók; szinkronizálás; színpadi díszletek kölcsönzése (1); színpadi díszletek kölcsönzése (2); szórakozási, szórakoztatási információk; szórakoztatási szolgáltatások; szövegszerkesztés (kivéve reklámszövegek); televíziós szórakoztatás; varieté-előadások bemutatása; videofelvevők kölcsönzése; videokamerák kölcsönzése; videorögzítés; videoszalagok kölcsönzése; videoszalagok vágása; videoszerkesztési szolgáltatások eseményekhez; világítástechnikai szolgáltatások eseményekhez; világítóberendezések kölcsönzése színházak vagy televíziós stúdiók részére; zenei produkciók; zenekarok szolgáltatásai; zeneszerzés.

---

(210) M 22 02989
(220) 2022.11.15.
(731) metALCOM Távközlési és Rendszerintegrációs Zrt., Budapest (HU)
(740) Pintz és Társai Kft., Budapest
(546)

(511) 9 Sebességellenőrző berendezések járművekhez.

---

(210) M 22 03003
(220) 2022.11.16.
(731) Formula/400 Informatikai Kft., Budapest (HU)
(541) CoverMe
(511) 9 Számítógépes programok; számítógépes szoftveralkalmazások; számítógépes interfészek; számítógépes szoftverplatformok.
36 Alkuszi/ügynöki tevékenység; biztosítási igényfelmérés; biztosítási szaktanácsadás; biztosításközvetítés; biztosítási szolgáltatások; pénzügyi információk nyújtása; pénzügyi tanácsadás; pénzügyi ügyletek.
42 Felhőalapú számítástechnikai szolgáltatások; szoftver mint szolgáltatás [SaaS].

---

(210) M 22 03005
(220) 2022.11.16.
(731) Albertné Gergő-Nagy Krisztina Mónika, Budapest (HU)
(740) SBGK Ügyvédi Iroda, Budapest
(546)

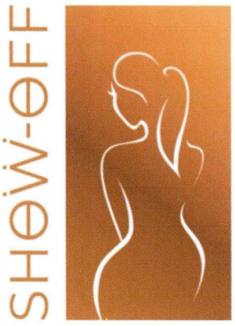

(511) 21 Eszközök, edények és tartályok háztartási és konyhai célokra; főzőedények és étkészletek, kanalak, kések és

villák kivételével; fésűk és szivacsok; kefék (az ecsetek kivételével); kefegyártáshoz használt anyagok; takarítóeszközök; megmunkálatlan vagy félig megmunkált üveg, kivéve az építéshez használt üvegeket; üveg-, porcelán- és fajanszáruk.

25 Ruházati cikkek, cipők, fejfedők.

41 Nevelés; szakmai képzés; szórakoztatás; sport- és kulturális tevékenységek.

---

(210) M 22 03006

(220) 2022.11.16.

(731) CHONGQING Changan Automobile Co., Ltd., Jiangbei District, Chongqing (CN)

(740) SBGK Ügyvédi Iroda, Budapest

(546)

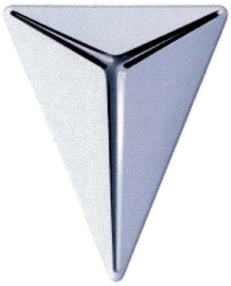

(511) 12 Elektromos járművek; teherautók; autók; gépkocsik; lengéscsillapítók autókhoz; hajtómotorok szárazföldi járművekhez; motorok, elektromos, szárazföldi járművekhez; tengelykapcsolók szárazföldi járművekhez; lakókocsik; gépkocsi karosszériák.

---

(210) M 22 03007

(220) 2022.11.16.

(731) CHONGQING Changan Automobile Co., Ltd., Jiangbei District, Chongqing (CN)

(740) SBGK Ügyvédi Iroda, Budapest

(546) DEEPAL

(511) 12 Elektromos járművek; teherautók; autók; gépkocsik; lengéscsillapítók autókhoz; hajtómotorok szárazföldi járművekhez; motorok, elektromos, szárazföldi járművekhez; tengelykapcsolók szárazföldi járművekhez; lakókocsik; gépkocsi karosszériák.

---

(210) M 22 03012

(220) 2022.11.16.

(731) Ökotech-Home Kereskedelmi és Szolgáltató Kft., Esztergom (HU)

(541) ÖKOTECH-HOME

(511) 11 Vízkezelő, szennyvízkezelő berendezések.

---

(210) M 22 03094

(220) 2022.11.24.

(731) Dr. Baucsek Katalin, Nagykovácsi (HU)

(541) Higgadt Erő Program

(511) 41 Nevelés; szakmai képzés; szórakoztatás; sport- és kulturális tevékenységek.

45 Jogi szolgáltatások; biztonsági szolgáltatások ingóságok és személyek fizikai védelme céljából; lelki tanácsadás; konzultáció személyes kapcsolat terén; érzelmi támogató szolgáltatások családok részére; egészséggel és biztonsággal kapcsolatos információs szolgáltatások.

---

(210) M 22 03248

(220) 2022.12.14.

(731) Aqua Lorenzo Korlátolt Felelősségű Társaság, Albertirsa (HU)

(740) Dr. Péntek Zoltán Ügyvédi Iroda, Budapest

(541) Minera

(511) 32 Aloe vera italok, alkoholmentes; izotóniás italok; vizek; víz; limonádék; ásványvíz [italok]; ásványvizek; szódavíz; szódavizek; szénsavas víz; szénsavas víz [szódavíz]; szénsavas ásványvíz; ásvány- és szénsavas vizek; alkoholmentes italok; üdítőitalok; aloe vera italok; asztali vizek.

A rovat 32 darab közlést tartalmaz.

Védjegybejelentés meghirdetése és a védjegy lajstromozása különleges gyorsított eljárásban

(111) 239.673
(151) 2023.01.28.
(210) M 22 01557
(220) 2022.06.14.
(732) Szociálpolitikai Innovációs Közhasznú Nonprofit Kft., Budapest (HU)
(740) SBGK Ügyvédi Iroda, Budapest
(541) Gondoskodás időben
(511) 38 Távközlési szolgáltatások.

---

(111) 239.674
(151) 2023.01.28.
(210) M 22 03077
(220) 2022.11.22.
(732) Millásreggeli Kft., Nagykovácsi (HU)
(740) SBGK Szabadalmi Ügyvivői Iroda, Budapest
(541) Milliók Reggelire
(511) 16 Papír és karton; nyomdaipari termékek; könyvkötészeti anyagok; fényképek; papíráruk és irodaszerek, bútorok kivételével; papíripari vagy háztartási ragasztóanyagok; rajzkellékek és művészeti kellékek; ecsetek; tanítási és oktatási anyagok; műanyag lapok,fóliák és tasakok csomagoláshoz; nyomdabetük, klisék.
38 Rádióműsorok közvetítése; információ és más műsorok rádiós műsorszórása; interneten és más kommunikációs hálózatokon keresztül történő audio-, videó- és multimédiás műsorszórás; interneten keresztül biztosított audio- vagy video-műsorszórásiszolgáltatások; internetes rádió műsorszórási szolgáltatása; műsorközvetítés interneten keresztül; rádió- és televíziós műsorok kábel- vagy vezeték nélküli hálózatokon keresztül történő közvetítése.
41 Rádióműsorok készítése; rádióműsorok szerkesztése; rádióműsorok terjesztése; televízió- és rádióműsorok tervezése (ütemezése); tv- és rádióműsor előkészítés és készítés; rádióműsorok készítése és bemutatása; elektronikus műsorismertető szolgáltatások;élő show-műsorok bemutatása; élő szórakoztató műsorok szolgáltatása; hírszolgáltatás a műsorszolgáltatási ipar részére; kulturális célú műsorok szervezése; rádiós és televíziós műsorok készítése; oktatás műsorszóráson keresztül; rádiós szórakoztatóműsorok készítése; show-k, műsorok rendezése; show-műsorok készítése; szórakoztató műsorok készítése közvetítés céljából; szórakoztató televíziós műsorok készítése; televíziós (műsor) gyártás.

---

(111) 239.685
(151) 2023.01.28.
(210) M 22 03174
(220) 2022.12.05.
(732) D-Mark Invest s.r.o., Praha (CZ)
(740) Dr Szűcs Péter Ügyvédi Iroda, Debrecen
(546)
thenordicmark
(511) 2 Festékek.
3 Tisztító-, fényesítő-, súroló-, és csiszolószerek.
7 Színkeverőgépek, festékrázógépek.
16 Festő szerszámok, dekorációs anyagok, ecsetek, szalagok.
17 Szigetelőanyagok.

35 Festékekkel és festő szerszámokkal kapcsolatos kiskereskedelmi szolgáltatások, színkeverőgépek bérbeadása, marketing szolgáltatás.

37 Épületszigetelés.

---

(111) 239.805

(151) 2023.01.28.

(210) M 23 00028

(220) 2023.01.05.

(732) GreenStar International Korlátolt Felelősségű Társaság, Budapest (HU)

(740) Dr.Kőhidi Ákos, Győr

(546)

(511) 5 Humán étrendkiegészítők; étrend- és táplálékkiegészítők; étrend-kiegészítők házi kedvenceknek; gyógynövénykiegészítők speciális étrendet igénylő személyeknek; gyógynövényi forrásokból származó antioxidánsok; immunerősítők; antioxidáns táplálékkiegészítők; táplálékkiegészítők; táplálékkiegészítők nem gyógyászati használatra; vitaminkészítmények; gyógynövények; gyógynövényekből kinyert antioxidánsok.

29 Alga emberi fogyasztásra; algakivonatok élelmiszerekhez; szárított ehető algák; feldolgozott spirulina alga; szárított ehető tengeri alga; tartósított zöldségek.

---

(111) 239.806

(151) 2023.01.28.

(210) M 23 00041

(220) 2023.01.06.

(732) VECTRA-LINE PLus Kft., Budapest (HU)

(541) Vectra Line

(511) 3 Nem gyógyhatású kozmetikumok és piperekészítmények; nem gyógyhatású fogkrémek; illatszerek, eszenciaolajok; fehérítőkészítmények és egyéb, mosásra szolgáló anyagok; tisztító-, fényesítő-, súroló-, és csiszolószerek.

5 Gyógyszerészeti, gyógyászati és állatgyógyászati készítmények; egészségügyi készítmények gyógyászati használatra; gyógyászati vagy állatgyógyászati használathoz adaptált diétás élelmiszerek és anyagok, bébiételek; étrend-kiegészítők emberek és állatok számára; tapaszok, kötszeranyagok; fogtömő anyagok és fogászati mintázóanyagok; fertőtlenítőszerek; kártékony állatok irtására szolgáló készítmények; gombaölő szerek (fungicidek), gyomirtó szerek (herbicidek).

9 Tudományos célra szolgáló, kutatási, navigációs, földmérő, fényképészeti, mozgóképes, audiovizuális, optikai, súlymérő, mérő-, jelző-, észlelő, tesztelő, ellenőrző, életmentő és oktató berendezések és felszerelések; elektromos energia vezetésére, kapcsolására, átalakítására, tárolására, szabályozására vagy ellenőrzésére szolgáló készülékek és berendezések; hangok, képek vagy adatok rögzítésére, továbbítására, másolására vagy feldolgozására szolgáló készülékek és eszközök; rögzített és letölthető média, számítógépes szoftver, üres digitális vagy analóg rögzítő és tároló média; szerkezetek érmebedobással működő készülékekhez; pénztárgépek, számolóeszközök; számítógépek és számítógépes perifériák; búvárruhák, búvármaszkok, füldugók búvárok számára, orrcsipeszek búvárok és úszók számára, kesztyűk búvárok számára, víz alatti úszáshoz használt légzőkészülékek; tűzoltó készülékek.

16 Papír és karton; nyomdaipari termékek; könyvkötészeti anyagok; fényképek; papíráruk és irodaszerek, bútorok kivételével; papíripari vagy háztartási ragasztóanyagok; rajzkellékek és művészeti kellékek; ecsetek; tanítási és oktatási anyagok; műanyag lapok, fóliák és tasakok csomagoláshoz; nyomdabetűk, klisék.

21 Eszközök, edények és tartályok háztartási és konyhai célokra; főzőedények és étkészletek, kanalak, kések és villák kivételével; fésűk és szivacsok; kefék (az ecsetek kivételével); kefegyártáshoz használt anyagok; takarítóeszközök; megmunkálatlan vagy félig megmunkált üveg, kivéve az építéshez használt üvegeket; üveg-,

porcelán- és fajanszáruk.

30 Kávé, tea, kakaó és helyettesítőik; rizs, tészta és metélt; tápióka és szágó; lisztek és más gabonakészítmények; kenyér, péksütemények és cukrászsütemények; csokoládé; fagylalt, szorbetek és más ehető jégkrémek; cukor, méz, melaszszirup; élesztő, sütőporok; só, ízesítők, fűszerek, tartósított fűszernövények; ecet, szószok és egyéb fűszerek; jég [fagyott víz].

32 Sörök; alkoholmentes italok; ásványvizek és szénsavas vizek; gyümölcsitalok és gyümölcslevek; szörpök és más készítmények alkoholmentes italok készítéséhez.

---

(111) 239.807

(151) 2023.01.28.

(210) M 22 03289

(220) 2022.12.19.

(732) Hungarian Stage Rental Kft., Kiskunhalas (HU)

(740) dr. Ivanicsné dr. Simon Judit, Kiskunhalas

(541) RockFarsang

(511) 41 Adatbázisokból vagy az internetről elérhető anyagok kiadása; brosúrák kiadása; blogírási szolgáltatások; böngészhető kiadványok megjelentetése az interneten vagy globális számítógépes hálózaton; dalok kiadása; digitális videó, audió és multimédia kiadási szolgáltatások; elektronikus kiadványok megjelentetése; elektronikus publikációk biztosítása; eseménynaptárak kiadása; felhasználói értékelések szolgáltatása szórakoztató vagy kulturális célokra; fényképek közzététele; globális számítógépes hálózaton elérhető lapok szerkesztői tartalmának kiadása; hírlevelek kiadása; kiadói szolgáltatások; kották kiadása; mágneses vagy optikai adathordozón tárolt anyagok kiadása; multimédia publikációk; multimédiás anyagok online kiadása; nem letölthető online elektronikus kiadványok rendelkezésre bocsátása a zene terén; on-line elérhető elektronikus publikációk, nem letölthetők; zenei művek publikálása; zenekiadás és zenefelvétel [lemezkiadók]; zenei szövegek kiadása; zenekiadási szolgáltatások; élő előadásokkal kapcsolatos szolgáltatások; előadások szervezése; előadások szervezése és lebonyolítása; kulturális célú bemutatók, kiállítások szervezése; kulturális célú bemutatók szervezése; kulturális célú gyűlések, szakmai konferenciák szervezése; szórakoztatási célú összejövetelek lebonyolítása; audio-, film-, video- és televíziós felvétellel kapcsolatos szolgáltatások; audio/vizuális bemutatók készítése; audiofelvételi és -készítési szolgáltatások; audiovizuális felvételek készítése; élő szórakoztató műsorok rendezése; élő televízióműsorok feliratozása halláskárosult nézők számára;fényképészet; eredeti felvételek készítése; fényképészeti filmvágás; filmek és videofilmek gyártása; filmes és zenei produkciókkal kapcsolatos tanácsadás; filmgyártás; filmgyártás, kivéve reklámfilmek; filmgyártáshoz szükséges felszerelések, létesítmények biztosítása; filmkészítés stúdiókban; filmgyártási szolgáltatások; filmszerkesztés, vágás; hang- és képfelvételek készítése hang- és képhordozókon; hang- és/vagy videofelvételek készítése; hang- és videoanyagok készítése, fényképészet; hang- és videofelvételek készítése; hang-, film-, video-, és televíziós stúdió szolgáltatások; hang- és videoszerkesztési szolgáltatások; hang- és zenefelvételek készítése; hang- vagy videostúdiók biztosítása; hanganyagok készítése; hangfelvétel készítés; hangfelvételek szerkesztése; hangfelvételi szolgáltatások; hangmérnöki szolgáltatások rendezvényekhez; kábeltelevíziós műsorok gyártása; multimédiás szórakoztatás biztosítása weboldalon keresztül; podcastek gyártása; koncertekkel kapcsolatos szolgáltatások; rádióközvetítések készítése; rádióműsor összeállítása [ütemezés]; rádióműsorok készítése; rádióműsorok készítése és bemutatása; rádióműsorok közvetítése; rádióműsorok szerkesztése; rádióműsorok terjesztése; rádiós és televíziós műsorok készítése; show-k és filmek készítése; revüshow-k készítése élő közönség előtt; stúdiószolgáltatások; stúdiószolgáltatások filmfelvételekhez; stúdiószolgáltatások televíziók számára; szórakoztatási célú filmgyártás; szórakoztató anyagok készítése filmek formájában; szórakoztató anyagok készítése videók formájában; szórakoztató hangfelvételek gyártása;szórakoztató multimédiás műsorok biztosítása televíziós, széles sávú, vezeték nélküli és online átvitel útján; szórakoztató televíziós műsorok készítése; tehetségkutató műsorok készítése; televízió- és rádióműsorok tervezése [ütemezése]; televízióműsorok bemutatása; televízióműsorok formátumainak kidolgozása; televíziós és mozifilmek készítése; televíziós (műsor) gyártás; televíziós

műsortervezés [ütemezés]; televíziós, rádiós műsorok és filmek készítése; televíziós show-műsor készítés/rendezés; televíziós speciális effektek készítése; televíziós stúdió szolgáltatásai; televíziós szórakoztató műsorok készítése; tévé műsorok készítése; tévéfilmek gyártása; tévéműsorok (el) készítése; tv- és rádióműsor előkészítés és készítés; tv műsorok készítése; videók gyártása; videók, videofelvételek készítése; zene rögzítése; tv-műsorok szerkesztése [vágása]; zenefelvételek összeállítása és szerkesztése, mások általi közvetítés céljából; zenei előadás; zenei felvételek készítése; zenei felvételek készítése hangstúdióban; zenei produkciók; zenei produkciós szolgáltatások; zenei szórakoztató műsorok készítése; zenék, videók és filmek szerkesztési utómunkálatainak elvégzése; zenés videók készítése; zenestúdiók szolgáltatásai; dzsessz [jazz] zenével kapcsolatos fesztiválok szervezése; élő előadások bemutatása; élő előadások készítése; élő előadások szervezése; élő előadások szervezése és bemutatása; élő rockzenekari fellépések bemutatása; élő show-k készítése; élő show-k rendezése; élő show-műsorok bemutatása; élő showműsor készítési szolgáltatások; élő szórakoztatási szolgáltatások; élőszórakoztató előadások bemutatása; élő szórakoztató események rendezése; élő szórakoztató események bemutatása; helyfoglalás koncertre; helyfoglalás show-műsorokra; helyfoglalás szórakoztató eseményekre; jegyátvételi szolgáltatások szórakoztató, sport- és kulturális rendezvényekhez; jegyelővétel/foglalás koncertekre és színházba; jegyfoglalás és foglalási szolgáltatások oktatási, szórakoztató és sporttevékenységekhez, illetve -rendezvényekhez; jegyfoglalás kulturális rendezvényekre; jegyfoglalási szolgáltatások előadásokra és más szórakoztató rendezvényekre; jegyfoglalási szolgáltatások előadásokra; jegyfoglalási szolgáltatások kulturális rendezvényekre; jegyfoglalási szolgáltatások koncertekre; jegyfoglalási szolgáltatások szórakoztató és szabadidős rendezvényekre; jegyinformációs szolgáltatások szórakoztató rendezvényekhez; jegyinformációs szolgáltatások show-műsorokhoz; jegyrendelési és jegyfoglalási szolgáltatások; jegyvásárlási szolgáltatások szórakoztató rendezvényekhez; élő szórakoztató műsorok szolgáltatása; élő szórakoztató rendezvények szervezése és lebonyolítása; élő szórakoztató rendezvények lebonyolítása; élő zene szolgáltatása; élő zenei előadások; élő zenei előadások szervezése; élő zenei előadások tartása; élő zenei koncertek; élő zenei műsorok; élő zenekari előadások; élő zenekari előadásokkal kapcsolatos szolgáltatások; élő zenekari fellépések bemutatása; élő zeneműsorok; élő zenés szolgáltatások; élőzenés koncertek; koncert szolgáltatások; koncert szolgáltatások [éneklés]; koncertek bemutatása; koncertek lebonyolítása [szervezése és lebonyolítása]; koncertek mintszórakoztatási szolgáltatások; koncertek prezentálása; koncertek szervezése; koncertek szervezése, lebonyolítása és rendezése; koncertek szervezésével, lebonyolításával és rendezésével kapcsolatos tanácsadási és tájékoztató szolgáltatások; koncertszolgáltatások; színpadi show-k rendezése; színházi szolgáltatások; rock együttesek élő fellépései, előadásai; zene és ének előadás tartása; zenei együttesek élő fellépései, előadásai; zenei előadások művészeti menedzsmentje, vezetése; zenei fesztiválokkal kapcsolatos szolgáltatások; zenei koncertek bemutatása; zenei koncertek szervezése és lebonyolítása; zenei szórakoztatás szervezése; zenekar által élőben előadott műsorok bemutatása; zenekarok szolgáltatásai; zenés előadások; zenés előadások bemutatása; zenés koncertek; zenés előadások szervezése; zenés műsorok rendezése; zenés show-k rendezése; zenés szórakoztatás nyújtása vokálegyüttesek által; zenés szórakoztatás zenekarok által; zenés szórakoztató rendezvények szervezése; zenészek által nyújtott szórakoztatási szolgáltatások; audiovizuális és fényképészeti berendezések és felszerelések bérbeadása; disco-felszerelések bérbeadása; díszemelvények kölcsönzése; díszletek bérbeadása televízióstúdiók számára; díszletek kölcsönzése; előadóművészeti létesítmények bérbeadása; film- vagy televíziós díszlet kölcsönzése; filmes kellékek kölcsönzése; hangszerek kölcsönzése; színpadi világító felszerelések bérbeadása; színpadi világításvezérlők bérbeadása; színpadi díszletek kölcsönzése; szórakoztató berendezések és készülékek kölcsönzése; televízióstúdió díszleteinek bérbeadása; világításbérbeadása televíziós felvételekhez; világítóberendezések bérbeadása televízió-stúdióknak; világítóberendezések bérbeadása színpadi felszerelésekhez; világítóberendezések kölcsönzése színházak vagy televíziós stúdiók részére; szórakoztatás; sport- és kulturális tevékenységek; mobileszközökön közvetíthető televízióműsorok készítése; fotóösszeállítások készítése; hangok és képek szerkesztése [vágása] vagy rögzítése; hangrögzítő és videós szórakoztatási szolgáltatások; kulturális célú fesztiválok rendezése; animációs és élő műsorok gyártása; animációs mozis videoklipek gyártása; animációs

műsorok gyártása televíziós és kábeltelevíziós sugárzásra; előre felvett videofilmek elkészítése; elektronikus szövegek megjelentetése.

A rovat 6 darab közlést tartalmaz.

Védjegybejelentés módosítása

Meghirdetett védjegybejelentés árujegyzéke korlátozásának tudomásul vétele

(210) M 22 01693

(220) 2022.06.29.

(731) Sztojcsev Tamás, Dunaharaszti (HU)

(740) Oppenheim Ügyvédi Iroda, Budapest

(541) SKYWARD

(511) 25 Ruházati cikkek; lábbelik; sportruházat; kezeslábasok, overallok; egyrészes overallok (playsuit); az előzőekben felsorolt áruk kizárólag szélcsatornás lebegés céljára.

41 Sportszolgáltatások; sporttevékenységek; sportoktatás, edzés és irányítás; sportszolgáltatások biztosítása; sportpark szolgáltatások; sportoktatói szolgáltatások; szórakoztató sportszolgáltatások; sportversenyek szervezése, rendezése és lebonyolítása;sportrendezvények szervezése és lebonyolítása; edzőfelszerelések biztosítása; az előzőekben felsorolt szolgáltatások kizárólag szélcsatornás lebegéssel összefüggésben; repülésoktatás; szélcsatornás lebegés (sporttevékenység); ejtőernyős oktatás.

43 Vendéglátási szolgáltatások [étel- és italszolgáltatás]; éttermi szolgáltatások; vendéglátással kapcsolatos szolgáltatások.

44 Emberi egészségügyi szolgáltatások; egészségügyi szolgáltatások az emberi test állapotainak kezelésére; fizikai rehabilitáció; fizikai rehabilitációs szolgáltatások biztosítása; rehabilitációs célú edzési lehetőségek biztosítása; egyéni fizikai rehabilitációs programok kidolgozása.

A rovat 1 darab közlést tartalmaz.

Lajstromozott védjegyek

(111) 239.317
(151) 2022.11.08.
(210) M 20 02162
(220) 2020.07.27.
(732) Egis Gyógyszergyár Zrt., Budapest (HU)
(740) dr. Szentesi Orsolya, Budapest
(541) FLORIALIN
(511) 3 Kozmetikumok és kozmetikai készítmények, melyekből határozottan kizárjuk az esszenciális olajokat tartalmazó termékeket.
5 Topikálisan alkalmazandó humán gyógyszerészeti készítmények bőrgyógyászati felhasználásra; gyógyhatású kenőcsök; gyógyhatású krémek bőrre; tapaszok, kötszeranyagok.

---

(111) 239.621
(151) 2022.12.16.
(210) M 22 01295
(220) 2022.05.17.
(732) Schwäbischer Engel Kft., Budapest (HU)
(740) Kluber Hermina, Győr
(541) MAGISTERS
(511) 41 Oktatás biztosítása, online oktatási tanfolyamok biztosítása.

---

(111) 239.635
(151) 2022.12.16.
(210) M 22 01624
(220) 2022.06.22.
(732) Grupa Maspex Sp. z.o.o., Wadowice (PL)
(740) Danubia Szabadalmi és Jogi Iroda Kft., Budapest
(546) apenta+ elements
WHITE PEACH VIBE
(511) 32 Ásványvizek és szénsavas vizek és egyéb alkoholmentes italok; gyümölcsitalok és gyümölcslevek; szörpök és más készítmények italokhoz; alkoholmentes gyümölcsitalok; alkoholmentes italok; alkoholmentes szénsavas italok; hozzáadott nyomelemekkel dúsított italok; hozzáadott vitaminokat tartalmazó italok; alacsony energiatartalmú üdítőitalok; ásványvíz [italok]; izotóniás italok; gyümölcsitalok; sportitalok; energiaitalok; koffeintartalmú energiaitalok; hozzáadott ásványi anyagokkal gazdagított italok [nem gyógyászati célokra]; smoothie-k [gyümölcs vagy zöldségitalok]; szénsavas gyümölcslevek; gyümölcslevek; zöldséglevek [italok]; friss gyümölcsből készült szörpök; italokként használt gyümölcslevek; gyümölcsnektárok, alkoholmentes; szörpök limonádékhoz; szörpök italokhoz.

---

(111) 239.636
(151) 2022.12.16.
(210) M 22 01622
(220) 2022.06.22.
(732) Grupa Maspex Sp. z.o.o., Wadowice (PL)
(740) Danubia Szabadalmi és Jogi Iroda Kft., Budapest

(541) Apenta+ Elements Pink Grapefruit Boost

(511) 32 Ásványvizek és szénsavas vizek és egyéb alkoholmentes italok; gyümölcsitalok és gyümölcslevek; szörpök és más készítmények italokhoz; alkoholmentes gyümölcsitalok; alkoholmentes italok; alkoholmentes szénsavas italok; hozzáadott nyomelemekkel dúsított italok; hozzáadott vitaminokat tartalmazó italok; alacsony energiatartalmú üdítőitalok; ásványvíz [italok]; izotóniás italok; gyümölcsitalok; sportitalok; energiaitalok; koffeintartalmú energiaitalok; hozzáadott ásványi anyagokkal gazdagított italok [nem gyógyászati célokra]; smoothie-k [gyümölcs vagy zöldségitalok]; szénsavas gyümölcslevek; gyümölcslevek; zöldséglevek [italok]; friss gyümölcsből készült szörpök; italokként használt gyümölcslevek; gyümölcsnektárok, alkoholmentes; szörpök limonádékhoz; szörpök italokhoz.

---

(111) 239.637

(151) 2022.12.16.

(210) M 22 01134

(220) 2022.04.28.

(732) THINKCAR TECH CO.,LTD, Longgang District, Shenzen, Guangdong (CN)

(740) Danubia Szabadalmi és Jogi Iroda Kft., Budapest

(541) XHINKCAR

(511) 9 Gépjárműhiba diagnosztikai műszer; gépjárművizsgáló műszerek és berendezések; járművizsgaló berendezések; motorelemzők, motoranalizátorok; sebességjelző járművekhez; gumiabroncsokban levő nyomás csökkenését automatikusan jelző készülékek; okostelefonokhoz való letölthető szoftveralkalmazások; gépjárműhiba karbantartó és diagnosztikai szoftverek; gépjárműdiagnosztikai számítógép; adatfeldolgozó készülékek, berendezések; számítógépekhez kialakított perifériák; csatolók (adatfeldolgozó berendezések); olvasók (adatfeldolgozó berendezések); számítógépes programok (letölthető); számítógépes szoftveralkalmazások, letölthető; kézi számítógépek (PDA-k); számítógépes szoftverplatformok, rögzített vagy letölthető formában.

12 Csúszásgátló láncok; utánfutó horgok járművekhez; gépkocsi lökhárítók; gépkocsi lengéscsillapítók; fékbetétek gépkocsikhoz; gépkocsi abroncsok; abroncstüskék, abroncsszegek; gumiabroncsfoltozó tapaszok; járművek lökhárítói; lopásgátló riasztók járművekhez.

35 Hirdetési és reklámszolgáltatások; számítógépes hálózatok és weboldalak online reklámozása; import-export ügynökségi szolgáltatások; marketing szolgáltatások; online piactér biztosítása áruk és szolgáltatások eladói és vásárlói részére; marketing szolgáltatások a honlapforgalom optimalizálása terén; üzletszervezési és üzletvezetési tanácsadás; konzultáció személyzeti kérdésekben; információk számítógépes adatbázisokba való rendezése; szponzorok felkutatása.

37 Járművek karbantartása és javítása; motorgépjárművek karbantartása és javítása; járműjavítás (üzemzavar); járműjavító műhelyek (üzemanyag-utántöltés és karbantartás); járműtisztítás; gépjármű-akkumulátorok töltése; járművek rozsda elleni kezelése; gumiabroncsok újrafutózása; gumiabroncs centírozás; gumiabroncsok karbantartása.

42 Szoftvertervezés; szoftverek frissítése; szoftverkarbantartás; szoftver, mint szolgáltatás (SaaS); számítógépes platformok fejlesztése; számítógépes programok tervezése és fejlesztése; jármű teljesítményteszt; berendezések és műszerek működésének ellenőrzése; termékminőség ellenőrzés; termékbiztonság tesztelése.

---

(111) 239.638

(151) 2022.12.16.

(210) M 22 01628

(220) 2022.06.22.

(732) Grupa Maspex Sp. z.o.o., Wadowice (PL)

(740) Danubia Szabadalmi és Jogi Iroda Kft., Budapest

(541) ELEMENTS

(511) 32 Ásványvizek és szénsavas vizek és egyéb alkoholmentes italok; gyümölcsitalok és gyümölcslevek; szörpök

és más készítmények italokhoz; alkoholmentes gyümölcsitalok; alkoholmentes italok; alkoholmentes szénsavas italok; hozzáadott nyomelemekkel dúsított italok; hozzáadott vitaminokat tartalmazó italok; alacsony energiatartalmú üdítőitalok; ásványvíz [italok]; izotóniás italok; gyümölcsitalok; sportitalok; energiaitalok; koffeintartalmú energiaitalok; hozzáadott ásványi anyagokkal gazdagított italok [nem gyógyászati célokra]; smoothie-k [gyümölcs vagy zöldségitalok]; szénsavas gyümölcslevek; gyümölcslevek; zöldséglevek [italok]; friss gyümölcsből készült szörpök; italokként használt gyümölcslevek; gyümölcsnektárok, alkoholmentes; szörpök limonádékhoz; szörpök italokhoz.

---

(111) 239.639
(151) 2022.12.16.
(210) M 22 01627
(220) 2022.06.22.
(732) Viatris Limited, Dublin (IE)
(740) Danubia Szabadalmi és Jogi Iroda Kft., Budapest
(541) GLEROVA
(511) 5 Gyógyszerészeti készítmények; gyógyszerészeti készítmények diabéteszes rendellenességek kezelésére; antihyperglikaemiás gyógyászati termékek.

---

(111) 239.640
(151) 2022.12.16.
(210) M 22 01621
(220) 2022.06.22.
(732) Grupa Maspex Sp. z.o.o., Wadowice (PL)
(740) Danubia Szabadalmi és Jogi Iroda Kft., Budapest
(541) Apenta+ Elements White Peach Vibe
(511) 32 Ásványvizek és szénsavas vizek és egyéb alkoholmentes italok; gyümölcsitalok és gyümölcslevek; szörpök és más készítmények italokhoz; alkoholmentes gyümölcsitalok; alkoholmentes italok; alkoholmentes szénsavas italok; hozzáadott nyomelemekkel dúsított italok; hozzáadott vitaminokat tartalmazó italok; alacsony energiatartalmú üdítőitalok; ásványvíz [italok]; izotóniás italok; gyümölcsitalok; sportitalok; energiaitalok; koffeintartalmú energiaitalok; hozzáadott ásványi anyagokkal gazdagított italok [nem gyógyászati célokra]; smoothie-k [gyümölcs vagy zöldségitalok]; szénsavas gyümölcslevek; gyümölcslevek; zöldséglevek [italok]; friss gyümölcsből készült szörpök; italokként használt gyümölcslevek; gyümölcsnektárok, alkoholmentes; szörpök limonádékhoz; szörpök italokhoz.

---

(111) 239.641
(151) 2022.12.16.
(210) M 22 01625
(220) 2022.06.22.
(732) Grupa Maspex Sp. z.o.o., Wadowice (PL)
(740) Danubia Szabadalmi és Jogi Iroda Kft., Budapest
(546) apenta+ elements SUPERFRUIT SPLASH
(511) 32 Ásványvizek és szénsavas vizek és egyéb alkoholmentes italok; gyümölcsitalok és gyümölcslevek; szörpök és más készítmények italokhoz; alkoholmentes gyümölcsitalok; alkoholmentes italok; alkoholmentes szénsavas italok; hozzáadott nyomelemekkel dúsított italok; hozzáadott vitaminokat tartalmazó italok; alacsony energiatartalmú üdítőitalok; ásványvíz [italok]; izotóniás italok; gyümölcsitalok; sportitalok; energiaitalok;

koffeintartalmú energiaitalok; hozzáadott ásványi anyagokkal gazdagított italok [nem gyógyászati célokra]; smoothie-k [gyümölcs vagy zöldségitalok]; szénsavas gyümölcslevek; gyümölcslevek; zöldséglevek [italok]; friss gyümölcsből készült szörpök; italokként használt gyümölcslevek; gyümölcsnektárok, alkoholmentes; szörpök limonádékhoz; szörpök italokhoz.

---

(111) 239.642
(151) 2022.12.16.
(210) M 22 01626
(220) 2022.06.22.
(732) Grupa Maspex Sp. z.o.o., Wadowice (PL)
(740) Danubia Szabadalmi és Jogi Iroda Kft., Budapest
(546) apenta+ READY ALMA-KIWI ÍZŰ

(511) 32 Ásványvizek és szénsavas vizek és egyéb alkoholmentes italok; gyümölcsitalok és gyümölcslevek; szörpök és más készítmények italokhoz; alkoholmentes gyümölcsitalok; alkoholmentes italok; alkoholmentes szénsavas italok; hozzáadott nyomelemekkel dúsított italok; hozzáadott vitaminokat tartalmazó italok; alacsony energiatartalmú üdítőitalok; ásványvíz [italok]; izotóniás italok; gyümölcsitalok; sportitalok; energiaitalok; koffeintartalmú energiaitalok; hozzáadott ásványi anyagokkal gazdagított italok [nem gyógyászati célokra]; smoothie-k [gyümölcs vagy zöldségitalok]; szénsavas gyümölcslevek; gyümölcslevek; zöldséglevek [italok]; friss gyümölcsből készült szörpök; italokként használt gyümölcslevek; gyümölcsnektárok, alkoholmentes; szörpök limonádékhoz; szörpök italokhoz.

---

(111) 239.652
(151) 2023.01.17.
(210) M 22 01261
(220) 2020.12.07.
(732) ROLEX S.A., Geneve 26 (CH)
(740) Dr. Kocsomba Nelli Ügyvédi Iroda, Budapest
(541) FLIPLOCK
(511) 14 Órás termékek; órák; karórák; óraszerkezetek részei; szíjak órákhoz; óraláncok; karkötők, fémből készült szíjak órákhoz; órával kombinált karperecek, karkötők; órák és alkatrészeik; fali- és állóórák; időmérő eszközök; időmérők; kronográfok; karóraszíjak bőrből, műbőrből vagy textilből; méretre szabott tokok időmérő eszközökhöz; óratokok, óraházak; ékszertartók (ládikák); óratokok órákhoz és karórákhoz (óragyártás); ékszerdobozok és óradobozok; díszdobozok időmérő eszközökhöz; ékszerbemutató dobozok; óraszerkezetek részei; órakészítő berendezésekhez való alkatrészek és szerelvények; ékszerek.

---

(111) 239.657
(151) 2023.01.10.
(210) M 22 01623
(220) 2022.06.22.
(732) Grupa Maspex Sp. z.o.o., Wadowice (PL)
(740) Danubia Szabadalmi és Jogi Iroda Kft., Budapest
(546) apenta+ elements PINK GRAPEFRUIT BOOST 0% CUKOR

(511) 32 Ásványvizek és szénsavas vizek és egyéb alkoholmentes italok; gyümölcsitalok és gyümölcslevek; szörpök

és más készítmények italokhoz; alkoholmentes gyümölcsitalok; alkoholmentes italok; alkoholmentes szénsavas italok; hozzáadott nyomelemekkel dúsított italok; hozzáadott vitaminokat tartalmazó italok; alacsony energiatartalmú üdítőitalok; ásványvíz [italok]; izotóniás italok; gyümölcsitalok; sportitalok; energiaitalok; koffeintartalmú energiaitalok; hozzáadott ásványi anyagokkal gazdagított italok [nemgyógyászati célokra]; smoothie-k [gyümölcs vagy zöldségitalok]; szénsavas gyümölcslevek; gyümölcslevek; zöldséglevek [italok]; friss gyümölcsből készült szörpök; italokként használt gyümölcslevek; gyümölcsnektárok, alkoholmentes; szörpök limonádékhoz; szörpök italokhoz.

---

(111) 239.658
(151) 2023.01.11.
(210) M 22 01429
(220) 2022.05.30.
(732) Atena Kft., Budapest (HU)
(546)

(511) 30 Kávé.

---

(111) 239.659
(151) 2023.01.11.
(210) M 22 01433
(220) 2022.05.31.
(732) Könyvtárellátó Közhasznú Nonprofit Korlátolt Felelősségű Társaság, Budapest (HU)
(740) Csákay és Társai Ügyvédi Iroda, Budapest
(546)

(511) 16 Tanítási és oktatási anyagok; könyvek.
35 Kereskedelmi információ és tanácsadás fogyasztóknak; kereskedelmi közvetítői szolgáltatás; kereskedelmi tranzakciók tárgyalása és megállapodás kötése harmadik fél számára.
38 Elektronikus hirdetőtábla szolgáltatás.
41 Könyvkiadás; könyvtári szolgáltatások; oktatási információs szolgáltatások.

---

(111) 239.660
(151) 2023.01.11.
(210) M 22 01424
(220) 2022.05.29.
(732) EasyLot Kft., Budapest (HU)
(546) easylot
the easy smartplace

(511) 35 Üzleti menedzsment, szervezés és adminisztráció.
42 Számítástechnikai hardver és szoftver tervezés és fejlesztés.
45 Jogi szolgáltatások.

---

(111) 239.661
(151) 2023.01.11.
(210) M 22 01419

(220) 2022.05.27.
(732) Interholding.hu Kft., Szolnok (HU)
(541) kepafalon.art
(511) 45 Domain nevek bejegyzése.

---

(111) 239.662
(151) 2023.01.11.
(210) M 22 01309
(220) 2022.05.18.
(732) Ív Produkció Kommunikációs és Rendezvényszervező Iroda Korlátolt Felelősségű Társaság, Debrecen (HU)
(740) Dr. Nemes Ügyvédi Iroda, Debrecen
(546) sweet life NATURAL

(511) 30 Cukormentes cukorkák; cukormentes édességek; cukormentes mentás bonbonok; cukormentes rágógumi; gluténmentes kenyér; gluténmentes pékáruk; gluténmentes pizzák; alacsony szénhidráttartalmú édességek; süteménypor; süteménypor keverékek; süteményliszt; süteményrudak; süteménytészta; sütemény kosárkák; sütemény keverékek; reggeli sütemények; gyümölcsös sütemények; gyümölcsös sütemények/torták; vegán sütemények; csokoládés sütemények; sós sütemények; mandulás sütemények; epres sütemények; krémes sütemények; tartós sütemények; fagylaltos sütemények; fagyasztott sütemények; készítmények süteményekhez; cukormáz süteményekhez; cukormázak süteményekhez; süteménytészta keverékek; híg süteménytészta; tölthető süteménykosárkák; keverékek süteménykészítéshez; por sütemények készítéséhez; csokoládétorták, csokoládés sütemények; melaszos sütemények, torták; gyümölcskenyerek; gyümölcskenyerek, gyümölcsös sütemények; gyümölcsöt tartalmazó sütemények; brownie (csokoládés sütemények); narancs alapú sütemények; malátás sütemények, torták; krémeket tartalmazó sütemények; rizstorta, rizslepény (rizsből készült sütemény); sütemény tészták; sütemények, cukrászsütemények, torták és kekszek (aprósütemények); süteményekhez való tészta; süteményporok; tejsodó alapú töltelékek süteményekhez és pitékhez; tejszínes, krémes sütemények, torták; zabos sütemények emberi fogyasztásra; zöldségekkel töltött fagyasztott sütemény; zöldséget és baromfihúst tartalmazó sütemények; zöldséget és halat tartalmazó sütemények; zöldséget és húst tartalmazó sütemények; keksz; kekszkeverékek; pirítósok [kekszek]; ostyarúd [keksz]; omlós kekszek; kemény keksz [tengerészek keksze]; kekszek, rágcsálnivalók; sós kekszek; kekszek, kétszersültek; graham kekszek; maláta kekszek; aprósütemények, kekszek; csokoládés kekszek; hagymás kekszek; gyümölcsöt tartalmazó kekszek, aprósütemények; sajtos kekszek; sós kekszek, rágcsálnivalók; sós aprósütemények, kekszek; sós kekszek [ehető]; csokoládé édességek; csokoládé szeletek; csokoládéból készült pralinék; csokoládékészítmények; csokoládémassza; csokoládés édesipari termékek; csokoládés édességek; xylitollal édesített édességek; gabonaalapú kész rágcsálnivalók; gabonaalapú müzliszeletek; gabonaalapú rágcsálnivalók; gabonaalapú energiaszeletek; gabonaalapú, étkezést helyettesítő szeletek; gabonaalapú sós rágcsálnivalók; magas protein tartalmú gabonaszeletek; magvak, diófélék és szárított gyümölcsök keverékét tartalmazó rágcsálnivaló szeletek [édességek]; müzliből készített rágcsálnivalók; müzliszeletek; puffasztott rizs rágcsálnivalók; rizs alapú rágcsálnivalók; zabkorpát tartalmazó gabonakészítmények; zabszeletek; cukorpótlók, édesítőszerek; édesítőszerből készült élelmiszerek desszertek édesítéséhez; édesítőszerből előállított élelmiszerek desszertek készítéséhez; természetes édesítőszerek; természetes és alacsony kalóriatartalmú édesítőszerek; természetes édesítőszerek granulátum formájában; csokoládé alapú jeges italok; csokoládé alapú szeletek [készétel]; csokoládé alapú italok; csokoládé alapú termékek; csokoládéval ízesített jégkrémek; édességek fagyasztott formában; fagyasztott édességek; fagyasztott joghurtos édességek; fagyasztott tejes édességek; fagyasztott joghurtos piték; fagyasztott joghurtos torták; fagylalt; fagylalt desszertek, jégkrémek; fagylalt édességek; fagylalt, jégkrém; fagylaltkeverékek; fagylaltok; fagylaltos édességek; fagylaltöntetek; fagylaltos édességek nyalókák formájában; fagylaltos italok; fagylaltpor; fagylaltporok; fagylaltpótlók; fagylalttorták; gyümölcsös fagylaltok; gyümölcsös jégkrémek, fagylaltok;

gyümölcsízű jégkrémek nyalókák formájában; gyümölcsjégkrém; gyümölcsjégkrém-szeletek; instant desszert pudingok; joghurtalapú fagylaltok [főleg fagylalt]; kakaó alapú jeges italok; kávé alapú jeges italok; keverékek fagyasztott édességek készítéséhez; keverékek fagylalt készítéséhez; keverékek jégkrém termékek készítéséhez, fagylaltporok; keverékek jégkrémes édességek készítéséhez; nem tejes jégkrémek, fagylaltok; vegán jégkrémek; vizes alapú fagylaltok; vegán majonéz; vegán forró csokoládé; fagyasztott jégkrémek; fagyasztott joghurtok [fagylaltok, jégkrémek].

35 Diétás készítményekkel kapcsolatos kiskereskedelmi szolgáltatások; diétás készítményekkel kapcsolatos nagykereskedelmi szolgáltatások; alkoholmentes italokkal kapcsolatos kiskereskedelmi szolgáltatások; alkoholmentes italokkal kapcsolatos nagykereskedelmi szolgáltatások; csokoládékkal kapcsolatos kiskereskedelmi szolgáltatások; csokoládékkal kapcsolatos nagykereskedelmi szolgáltatások; cukorkákkal kapcsolatos kiskereskedelmi szolgáltatások; cukorkákkal kapcsolatos nagykereskedelmi szolgáltatások; desszertekkel kapcsolatos kiskereskedelmi szolgáltatások; desszertekkel kapcsolatos nagykereskedelmi szolgáltatások; édességekkel kapcsolatos nagykereskedelmi szolgáltatások; édességekkel kapcsolatos kiskereskedelmi szolgáltatások; élelmiszerekkel kapcsolatos kiskereskedelmi szolgáltatások; élelmiszerekkel kapcsolatos nagykereskedelmi szolgáltatások; étrend-kiegészítőkkel kapcsolatos kiskereskedelmi szolgáltatások; étrend-kiegészítőkkel kapcsolatos nagykereskedelmi szolgáltatások; fagyasztott joghurtokkal kapcsolatos nagykereskedelmi szolgáltatások; fagyasztott joghurtokkal kapcsolatos kiskereskedelmi szolgáltatások.

---

(111) 239.663
(151) 2023.01.11.
(210) M 22 01405
(220) 2022.05.26.
(732) Optimus Hill Kft., Biatorbágy (HU)
(541) optimus winery
(511) 33 Alkoholos borok; eredetmegjelöléssel védett borok; habzóbor, pezsgő; pezsgős borok.
42 Borászati szolgáltatások.

---

(111) 239.664
(151) 2023.01.11.
(210) M 22 01420
(220) 2022.05.27.
(732) Nyilka Ildikó, Budapest (HU)
(740) Dr. Rosonczy Enikő, Budapest
(546)

(511) 10 Készülékek, eszközök és árucikkek csecsemők gondozásához.
18 Bőröndök és szállító táskák.
20 Bútorok, tükrök, keretek; nem fém tartályok, tárolók tároláshoz vagy szállításhoz.
24 Textíliák és pótanyagaik; háztartási vászonnemű; függönyök textilből vagy műanyagból.
41 Szakmai képzés.

---

(111) 239.665
(151) 2023.01.13.
(210) M 22 01713
(220) 2022.06.30.

(732) DEWOL Kereskedelmi Szolgáltató Építőipari és Beruházásszervező Korlátolt Felelősségű Társaság, Budapest (HU)

(740) Dr. Szita Zsolt Ügyvédi Iroda, Budapest

(541) DEWOL

(511) 36 Irodahelyiségek bérbeadása; lakások bérbeadása; épületbérbeadás; házak bérbeadása; ingatlanok bérbeadása; irodák [ingatlanok] bérbeadása; bérházak kezelése; ingatlankezelési szolgáltatások; ingatlannal kapcsolatos ügyletek és szolgáltatások; ingatlantulajdon-kezelés; ingatlanügyletek.

37 Ácsmunkák; acélszerkezetek építése épületekhez; alapozások megépítése; általános építési vállalkozói szolgáltatások; aszfaltozás; belső és külső falak, mennyezetek és tetők szigetelése; beltéri szigetelési és tömítési szolgáltatások; beltéri válaszfalak építése; betonburkolás; betonozás; bontási munkák, szolgáltatások; burkolás és csempézés; csővezetékek fektetése és építése; elektromos kivitelezési, üzembe helyezési szolgáltatások; építés; építési menedzsment; építési [építkezési] és javítási szolgáltatások; építési projektmenedzsment szolgáltatások; építési szolgáltatások; építési tanácsadó szolgáltatások; építési munka felügyelete; építési területek előkészítése; építkezés; építkezés, magasépítés; építkezések felügyelete [irányítás]; építkezéshez kapcsolódó konzultáció; építkezési szaktanácsadás; építőanyagok segítségével létrehozott tájépítészeti szolgáltatások; épületbontás; épületbontási szolgáltatások; épületalapok építése; épületek átépítésével kapcsolatos tanácsadási szolgáltatások; épületek építése; épületek és más szerkezetek építése; épületek festése; épületek kivitelezése; épületek megerősítése; épületek szigetelése; épületek vakolása; épületszigetelés, épülettömítés; falépítés; festési munkák; föld alatti építés; földmozgatási munkák; gipszkarton kivitelezési szolgáltatások; gyárépítés; ipari építkezések kivitelezése; ipari ingatlanok építése; ipari üzemek lebontása; irodák, irodaházak építése; kábelfektetés; kéményépítés; kereskedelmi épületek építése; kerítések felállítása; kerti épületek építése [felállítás és üvegezés]; kőműves munkák; külső és belső festés; külső oldali burkolás; kútépítés; lakó- és kereskedelmi épületek építése; lakóingatlan-építés; lakóingatlanok építése; beléptető rendszerek felszerelése, üzembe helyezése; betörésjelző riasztók üzembe helyezése, karbantartása és javítása; betörésvédelmi riasztórendszerek felszerelése és javítása; biztonsági rendszerek felszerelése; biztonsági rendszerek üzembe helyezése; biztonsági zárak javítása; lakatosmunkák [javítás]; tűzjelző készülékek javítása vagy karbantartása; elektronikus vagy légkondicionáló rendszerek karbantartása; fűtési rendszerek karbantartása és javítása; fűtő- és hűtőberendezések üzembe helyezése; fűtőberendezések beszerelése; fűtőberendezések üzembe helyezése, javítása és karbantartása; fűtőkészülékek javítása és karbantartása; klímarendszerek beüzemelése; központi fűtés beszerelése; központi fűtés rendszerek üzembe helyezése; központi fűtés üzembe helyezése; légkondicionáló berendezések javítása és karbantartása; légkondicionáló berendezések üzembe helyezése, karbantartása és javítása; ablakkeretek beszerelése; ablakkeretek cseréje; ablakok beszerelése; ablakok cseréje; ablakok hőszigetelése; ablakok üvegezése; ablaktisztítás; beltéri árnyékolók, rolók javítása; épületüvegezési szolgáltatások; redőnyök felszerelése és javítása; reluxák felszerelése és javítása; rolók felszerelése; üvegezés; csőfektetés; csőhálózat felújítása; csőszerelési szolgáltatások; csővezeték rendszerek üzembe helyezése; csővezeték rendszerek karbantartása és javítása; csővezetékek karbantartása és javítása; csővezetékek lefektetése; szennyvízcsövek karbantartása; vécék beszerelése és javítása; vízellátó berendezések karbantartása; vízvezeték-szerelés; vízvezetékek karbantartása; ajtónyitók és -zárók felszerelése; épület javítás; épületek állagmegóvása; épületek belső és külső tisztítása; épületek berendezéseinek karbantartása és javítása; épületek felújítása; épületek hőszigetelése; épületek karbantartása; fertőtlenítés; épületbelsők takarítási szolgáltatásai; épületek belső felületeinek tisztítása; épületek belső felületeinek fertőtlenítése; épületek [belső] tisztítása, takarítása; épülethomlokzat tisztítás, takarítás; épülettakarítás, épülettisztítás; háztartási szolgáltatások [takarítási szolgáltatások]; külső falfelületek tisztítása; leszerelési, bontási szolgáltatások; magánlakások építése; mélyépítési bontás; mélyépítési, építőmérnöki munkák; mennyezet építés; mennyezetburkolás; öntözéssel kapcsolatos építőmérnöki tevékenység; padlóburkolási szolgáltatások; padlóburkoló lapok lerakása; padlóépítés; szigetelési szolgáltatások; társasházak, apartmanházak, többlakásos épületek építése; téglafalak burkolása; telkek, építési területek megtisztítása; tetőfedési szolgáltatások; tetőfedő munkák; tetők építése; tetők lebontása; tetőszigetelés; utak építése; útburkolás; utak aszfaltozása; útépítés; vakolás [vakolási munkák]; válaszfalak építése; vásári standok és üzletek építése;

vezetékekkel kapcsolatos földalatti építési munkák; villamossági, elektronikai kivitelezési szolgáltatások; vízellátó berendezések építése; nyílászárók beszerelése.

42 Építészeti és mérnöki szolgáltatások; építőmérnöki konzultációs szolgáltatások; építőmérnöki, mélyépítési tervezési szolgáltatások; építőmérnöki tervezési szolgáltatások; építőmérnöki tevékenység; építőmérnöki tevékenységgel kapcsolatos műszaki konzultációs szolgáltatások; mérnöki projektmenedzsment szolgáltatások; mérnöki szolgáltatások, munkák; mérnöki tanácsadó szolgáltatások; mérnöki tervezés; mérnöki tervezés és konzultáció; mérnöki tervezési szolgáltatások; földmérés; földmérési, mérési szolgáltatások; ingatlanfelmérés; építési projektek fejlesztése; építészeti konzultáció; építészeti projekt irányítása; építészeti szolgáltatás; építészeti szolgáltatások; építészeti tervezés; építészeti tervek készítése; építészeti tervkészítés; épületek tervezése; háztervezés.

---

(111) 239.666
(151) 2023.01.13.
(210) M 22 01694
(220) 2022.06.29.
(732) Murczin Odett, Máriahalom (HU)
(546)

(511) 3 Nem gyógyhatású kozmetikumok és piperekészítmények; nem gyógyhatású fogkrémek; illatszerek, eszenciaolajok; fehérítőkészítmények és egyéb, mosásra szolgáló anyagok; tisztító-, fényesítő-, súroló-, és csiszolószerek.

---

(111) 239.667
(151) 2023.01.13.
(210) M 22 01720
(220) 2022.06.30.
(732) Bognár Ildikó Rita, Budapest (HU)
(740) dr. Török Réka, Budapest
(546)

(511) 36 Ingatlanközvetítés; ingatlanügynöki szolgáltatások, ingatlanközvetítés; ingatlanközvetítési szolgáltatások; ingatlanügynökség; ingatlanok bérbeadásával kapcsolatos ügyintézés; ingatlanok bérbeadásával kapcsolatos ingatlanügynökségi szolgáltatások; ingatlanok értékbecslése; ingatlantulajdon-kezelés; ingatlanügyletek; irodahelyiségek bérbeadása; lakások bérbeadása.

---

(111) 239.668
(151) 2023.01.13.
(210) M 22 01692
(220) 2022.06.29.
(732) LOUIS VUITTON MALLETIER, Paris (FR)
(740) Dr. Kocsomba Nelli Ügyvédi Iroda, Budapest

(546)

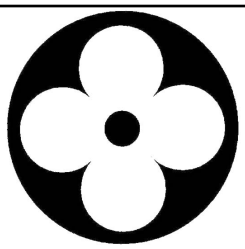

(511) 18 Hétköznapi, utcai táskák; hátizsákok, hátitáskák; kézitáskák; poggyász; útitáskák; irattáskák, aktatáskák; kerekes bevásárlótáskák, szatyrok; bőröndök, utazóládák [poggyász]; kofferek; utazóládák; piperetáskák üresen; utazókészletek [bőráruk]; ruha- és cipőtáskák utazáshoz; kalapdobozok bőrből; dobozok, tartók bőrből vagy műbőrből; zsebtárcák; pénztárcák; kártyatartók; névjegytartók; kulcstartó tokok; poggyászcímke tartók; bőr címkék; bőrszalagok, bőrzsinórok; bőr és műbőr vállszíjak [hevederek]; bőr- vagy műbőr szíjak; övek bőrből; bőrök és műbőrök; háziállatok szállítására szolgáló táskák; nyakörvek állatoknak; bőr pórázok; ruhák állatoknak; ernyők, esernyők; napernyők; korbácsok, ostorok; sétapálcák; lószerszámok; bútorhuzatok bőrből.

---

(111) 239.669
(151) 2023.01.13.
(210) M 22 01689
(220) 2022.06.29.
(732) Kővári Zita Borbála, Veszprém (HU)
(740) Földesi-Herpai-Szalai Ügyvédi Iroda, Veszprém
(546) REALDEAL BODY BY ZIZZ
(511) 25 Ruházat sportoláshoz.

---

(111) 239.670
(151) 2023.01.13.
(210) M 22 01688
(220) 2022.06.29.
(732) Otthon Centrum Franchising Tanácsadó Korlátolt Felelősségű Társaság, Budapest (HU)
(740) Kádas Ügyvédi Iroda, Budapest
(546)

(511) 35 Reklámozás; üzleti menedzsment, szervezés és adminisztráció; irodai munkák.
36 Pénzügyi, monetáris és banki szolgáltatások; biztosítási szolgáltatások; ingatlanügyletek.

---

(111) 239.671
(151) 2023.01.13.
(210) M 22 01686
(220) 2022.06.29.
(732) Otthon Centrum Franchising Tanácsadó Korlátolt Felelősségű Társaság, Budapest (HU)
(740) Kádas Ügyvédi Iroda, Budapest
(546)

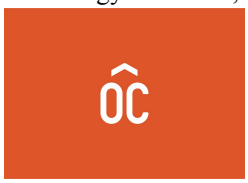

(511) 35 Reklámozás; üzleti menedzsment, szervezés és adminisztráció; irodai munkák.
36 Pénzügyi, monetáris és banki szolgáltatások; biztosítási szolgáltatások; ingatlanügyletek.

(111) 239.672
(151) 2023.01.13.
(210) M 22 01374
(220) 2022.05.25.
(732) Szabó István, Letenye (HU)
(740) dr. Jakab János, Budapest
(546)

SAVA-
BORSFA

(511) 40 Hulladék és szemét újrahasznosítása; levegőtisztítás és vízkezelés; nyomtatási, nyomdai szolgáltatások; élelmiszerek és italok tartósítása (ezen belül zöldség, gyümölcs tartósítás).

---

(111) 239.686
(151) 2023.01.17.
(210) M 22 00834
(220) 2022.03.29.
(732) AppInGym Kft., Budapest (HU)
(740) Pintz és Társai Kft., Budapest
(546)

APP
IN GYM

(511) 9 Applikációs szoftver; számítógépes programok hozzáférés lehetővé tételéhez vagy belépés szabályozáshoz.
41 Edzőtermi szolgáltatások; edzőtermi órák; testépítéssel kapcsolatos edzőtermi szolgáltatások; jegyvásárlási szolgáltatások szórakoztató rendezvényekhez; sportlétesítmények bérlete; szórakozáshoz kapcsolódó foglalási, jegyértékesítő szolgáltatások.

---

(111) 239.687
(151) 2023.01.17.
(210) M 22 00391
(220) 2022.02.10.
(732) Fórián Lóránd, Pécel (HU)
(546)

OKOSASZTAL

(511) 20 Állítható magasságú íróasztalok.

---

(111) 239.688
(151) 2023.01.19.
(210) M 22 01499
(220) 2022.06.07.
(732) HÁZAK ÁSZA Kft., Nagytarcsa (HU)
(740) Erkel András, Budapest

(541) Nívó kerítés

(511) 6 Fém határoszlopok, kerítésoszlopok; fém kerítéspanelek; korlátok fémből kerítésekhez; kerítéspanelek fémből; kerti pavilon fémből.

---

(111) 239.689

(151) 2023.01.19.

(210) M 22 01909

(220) 2022.07.19.

(732) Veszprém-Balaton 2023 Zrt., Veszprém (HU)

(740) Csapó, Kiss és Mohos Ügyvédi Iroda, Veszprém

(546) BALATORIUM

(511) 35 Célzott marketing; hirdetési- és reklámszolgáltatások; rádiós reklámozás; reklámanyagok [röplapok, prospektusok, nyomtatványok, áruminták] terjesztése; szabadtéri reklámozás, hirdetés; reklámfilmek készítése.

41 Alkotóműhelyek szervezése és lebonyolítása [képzés]; elektronikus könyvek és folyóiratok on-line publikálása; előadások rendezése; előadóművészek szolgáltatásai; élő előadások bemutatása; eszmecserék, kollokviumok szervezése és lebonyolítása; hangversenyek, koncertek szervezése és lebonyolítása; idegenvezetős túrák levezetése; konferenciák szervezése és lebonyolítása; kulturális vagy oktatási célú kiállítások szervezése; online elektronikus kiadványok biztosítása, nem letölthetők; online, nem letölthető videók biztosítása; versenyek szervezése [oktatás vagy szórakoztatás]; zenei produkciók.

42 Díszlet-, látványtervezés előadásokhoz; promóciós anyagok grafikus tervezése.

---

(111) 239.690

(151) 2023.01.19.

(210) M 22 01912

(220) 2022.07.20.

(732) Györök Ipari, Kereskedelmi és Szolgáltató Kft., Halásztelek (HU)

(740) Dr. Pál Roberta Lívia, Budapest

(541) GYÖRÖK

(511) 11 Vízadagolók.

21 Szódásszifonok; szórófejek szódásszifonokhoz; alkatrészek szódásszifonokhoz.

32 Szódavizek; ballonos vizek.

37 Gépek javítása; gépsorok összeszerelése [beüzemelése]; gépek felújítása; ipari gépek felújítása; vízadagolók szervizelése és javítása.

39 Ballonos víz kiszállítása otthonokba és irodákba.

40 Gyártás és összeszerelő szolgáltatások egyéni megrendelésre.

42 Géptervezéshez kapcsolódó mérnöki szolgáltatások.

43 Vízadagolók bérbeadása.

---

(111) 239.691

(151) 2023.01.19.

(210) M 22 01255

(220) 2022.05.11.

(732) VERDON CAPITE s. r. o., Prága (CZ)

(740) Dr. Miskolczi Mária, Budapest

(546) JÓKAT ESZÜNK

(511) 9 Letölthető elektronikus könyvek.

16 Nyomtatványok; nyomtatott anyagok; könyvek.

---

35 Hirdetési hely rendelkezésre bocsátása; elektronikus információs szerverhez kapcsolódó előfizetések ügyintézése; információs médiához kapcsolódó előfizetések ügyintézése; letölthető könyvekhez, könyvekhez és nyomtatott anyagokhoz, nyomtatványokhoz kapcsolódó nagykereskedelmi és kiskereskedelmi szolgáltatások; marketing szolgáltatások.

38 Hozzáférés biztosítása tartalmakhoz, weboldalakhoz és portálokhoz.

41 Online elektronikus kiadványok biztosítása, nem letölthetők.

---

(111) 239.692

(151) 2023.01.17.

(210) M 22 01905

(220) 2022.07.18.

(732) Biztos Döntés Kft., Gödöllő (HU)

(740) dr. Gresz Orsolya, Budapest

(546)

(511) 36 Alkuszi/ügynöki tevékenység; balesetbiztosítás; bankügyletek lebonyolítása; bankügyletekhez kapcsolódó tanácsadói szolgáltatások; bankügyletekkel kapcsolatos konzultáció; betegségbiztosítás; biztosítási statisztikai szolgáltatások; biztosítási tanácsadás; biztosítási ügynöki tevékenységek; biztosítások; banki és finanszírozási szolgáltatások; hitelirodák szolgáltatásai; hitelügynökségek, hitelirodák; biztosítási és pénzügyi információk nyújtása és konzultációs szolgáltatások; jelzálog-biztosítás; jelzálog-hitelezés és brókeri tevékenység; kölcsön [finanszírozás]; pénzügyi elemzések; pénzügyi információk nyújtása; pénzügyi szponzorálás, támogatás; pénzügyi tanácsadás; életbiztosítás; részletfizetéses kölcsönök ügyintézése; takarékpénztár szolgáltatások; takarékpénztári és hitel társaságok; telebank szolgáltatások; tőke rendelkezésre bocsátása; tőkebefektetés; tőkebiztosítás; tőkebefektetés, tőkeberuházás; tulajdonjog fenntartásos részletvétel hitelezése; zálogkölcsönzési szolgáltatások; részletfizetési hitelnyújtás.

---

(111) 239.693

(151) 2023.01.17.

(210) M 22 01722

(220) 2022.06.30.

(732) Bognár Ildikó Rita, Budapest (HU)

(740) dr. Török Réka, Budapest

(541) House Hunters

(511) 36 Ingatlanközvetítés; ingatlanközvetítési szolgáltatások; ingatlanügynöki szolgáltatások, ingatlanközvetítés; ingatlanügynökség; ingatlanok bérbeadásával kapcsolatos ügyintézés; ingatlanok bérbeadásával kapcsolatos ingatlanügynökségi szolgáltatások; ingatlanok értékbecslése; ingatlantulajdon-kezelés; ingatlanügyletek; irodahelyiségek bérbeadása; lakások bérbeadása.

---

(111) 239.695

(151) 2023.01.17.

(210) M 22 00260

(220) 2022.01.27.

(732) BONDUELLE CENTRAL EUROPE Kft., Nagykőrös (HU)

(740) Gerey Ügyvédi Iroda, Budapest

(546) LE SOLEIL

(511) 29 Hús, hal-, baromfi- és vadhús; húskivonatok; tartósított, fagyasztott, szárított és főzött gyümölcsök és zöldségek; zselék, lekvárok (dzsemek), kompótok; tojások; tej, sajt, vaj, joghurt és egyéb tejtermékek; étkezési olajok és zsírok.

---

(111) 239.696
(151) 2023.01.17.
(210) M 22 00388
(220) 2022.02.10.
(732) Demján Sándorné, Budapest (HU)
(740) Brand Way & Compass Kft., Budapest
(541) Demján Sándor
(511) 41 Alkotóműhelyek szervezése és lebonyolítása (képzés); alkotóműhelyek szakmai támogatása; coaching (tréning) és tanácsadó szolgáltatások és képzések; coaching programok szervezése és bonyolítása; know-how átadása (képzés); könyvkiadás; mentorálás; konferenciák szervezése és lebonyolítása; kongresszusok szervezése és lebonyolítása; oktatási programok összeállítása és kidolgozása, oktatási pályázatok készítése; oktatási programok szervezése és lebonyolítása; szimpóziumok szervezése és lebonyolítása; innovációkkal kapcsolatos komplex mentori tevékenységek; vállalkozások, innovációs-, műszaki-, gazdasági-, pénzügyi- és marketing szakemberek, üzletemberek részére képzések lebonyolítása; vállalkozások részére üzleti klubok létrehozása és üzemeltetése képzési programokkal együtt; szakmai és erkölcsi díjátadó ünnepségek szervezése és lebonyolítása; díjátadó ünnepségek rendezése és lebonyolítása; teljesítményt elismerő díjkiosztó ünnepségek szervezése és lebonyolítása; versenyek és díjkiosztók rendezése és lebonyolítása; innovációs-, kulturális-, művészi-, tudományos-, sport-, vállalkozói-, pénzügyi- és gazdasági teljesítményt elismerő díjkiosztó ünnepségek szervezése és lebonyolítása; humán- és reál tudományok-, szakmai-, környezetvédelmi-, fenntarthatósági-, sajtó-, oktatói-, zenei-, művészeti-, alkotói-, szórakoztatói-, sport-, kulturális-, vállalkozói-, ipari-, mezőgazdasági-, gazdasági- és pénzügyi teljesítményt elismerő díjak alapítása és adományozása és azzal összefüggő rendezvények szervezése és lebonyolítása; kulturális- és szakmai alapítványok működtetése és ezzel összefüggő bírálói tevékenységek; előadások szervezése és lebonyolítása; kulturális célú bemutatók, kiállítások szervezése és lebonyolítása; oktatási célú kiállítások szervezése és lebonyolítása; kulturális célú előadások, szakmai konferenciák szervezése és lebonyolítása; általános iskolák, középiskolák, felsőfokú intézmények, főiskolák, egyetemek oktatásai keretében vállalkozási témában képzések, vizsgáztatások szervezése, lebonyolítása és a részvétel igazolása, bizonyítvány kiadása; vállalkozási és vállalkozásfejlesztési oktatási programok összeállítása, oktatása, szervezése és lebonyolítása; vállalkozásfejlesztési kutatási ösztöndíjak alapítása.
45 Gazdasági, szakmai, munkaadói érdekképviseleti, érdekvédelmi, érdekközvetítői és érdekegyeztetői tevékenység ellátása; vállalkozók, munkáltatók szakmai érdekvédelme és képviselete; vállalkozók, munkáltatók részére erkölcsi elismerések alapítása és átadása.

---

(111) 239.697
(151) 2023.01.17.
(210) M 22 00432
(220) 2022.02.14.
(732) Dr. Tanács Ferenc József, Budapest (HU)
(546) DR. TANÁCS
(511) 35 Reklámozás; üzleti menedzsment, szervezés és adminisztráció; irodai munkák.
45 Jogi szolgáltatások; biztonsági szolgáltatások ingóságok és személyek fizikai védelme céljából.

(111) 239.698
(151) 2023.01.17.
(210) M 22 00759
(220) 2022.03.18.
(732) Textilkirály Kereskedelmi és Szolgáltató Kft., Szentkirály (HU)
(740) dr. Horváth Nikolett, Kecskemét
(541) PólóMonkey
(511) 25 Baba nadrágok, felsőruházat; pulóverek; pólók; kötények [ruházat]; ruházati cikkek; sapkák; készruhák; mellények; nyomtatott férfi, női és gyermekruházat, kisgyermek-ruházat, ruhák csecsemők és kisgyermekek számára, pólóingek, pólók nyomtatott pulóverek kötények és ruházati cikkek.
40 Hulladék és szemét újrahasznosítása; levegőtisztítás és vízkezelés; nyomtatási, nyomdai szolgáltatások; élelmiszerek és italok tartósítása; nyomtatási, nyomdai szolgáltatások; mintanyomás; szitanyomás; mintanyomtatási szolgáltatások; mintanyomás textíliákra; pólónyomás; pólónyomtatás; táskák, kézitáskák, párnahuzatok, babaruházat nyomtatása; ruházat nyomása díszítő mintákkal megrendelésre; nyomtatási nyomdai szolgáltatások; digitális nyomtatás; díszítő minták ajándékcsomagolásra való nyomtatása; nyomtatás gyapjúra; reklámanyagok nyomtatása.

---

(111) 239.699
(151) 2023.01.17.
(210) M 22 00496
(220) 2022.02.18.
(732) International Hotel Investments p.l.c., Floriana (MT)
(740) SBGK Ügyvédi Iroda, Budapest
(546)

AMBER HOTELS

(511) 41 Szórakoztatási szolgáltatások; szórakoztató klubok szolgáltatásai; zenés szórakoztatás; szórakozáshoz kapcsolódó foglalási, jegyértékesítő szolgáltatások; létesítmények biztosítása szórakoztatási célokra; élő szórakoztatási szolgáltatások; szórakozási, szórakoztatási információk; jegyfoglalás szórakozóhelyekre; éjszakai klubokban nyújtott szórakoztatási szolgáltatások; üdülőközpontok szórakoztatási szolgáltatásai; szállodák által biztosított szórakoztatási szolgáltatások; diszkókban nyújtott szórakoztatási szolgáltatások; helyiségek biztosítása szórakoztatási célokra; esküvői szórakoztatás megszervezése; jegyfoglalási szolgáltatások előadásokra és más szórakoztató rendezvényekre; kulturális tevékenységek; kulturális szolgáltatások; kulturális és művészeti rendezvények szervezése; kulturális tevékenységekkel kapcsolatos konferenciák szervezése.
43 Szállodai szolgáltatások; szállodák; szállodai szobafoglalás, szállásfoglalás; szállodai éttermi szolgáltatások; szállodai catering szolgáltatások; szállodai szobafoglalással, szállásfoglalással kapcsolatos szolgáltatások; szállodai szállás megszervezése; szállodai szállásbiztosítás; szállodai szálláshely szolgáltatások; szállodai szálláshely biztosítása; helyfoglalás szállodákban; szállodai helyfoglalással kapcsolatos szolgáltatások; szállodai szobafoglalási szolgáltatások; szállodai szállásfoglalás; szállodákkal kapcsolatos információk; foglalási szolgáltatások szállodák számára; szállodák által nyújtott éttermi szolgáltatások; szállodai foglalási szolgáltatások az interneten keresztül; utazási irodák szolgáltatásai szállodai foglalások intézéséhez; hotelinformáció nyújtása weboldalon keresztül; konzultációs szolgáltatások szállodák szolgáltatásaival kapcsolatban; szállodákkal kapcsolatos elektronikus információs szolgáltatások; szállodákkal kapcsolatos információnyújtás; szállodakomplexumok; nyaralók bérbeadása; üdülők bérbeadása; vendégházakkal és panziókkal kapcsolatos szolgáltatások; éttermi, vendéglői, kocsmai, kávézói, önkiszolgáló éttermi és catering szolgáltatások; szállodai, szállásfoglalási, éttermi, vendéglői, kocsmai, kávézói, önkiszolgáló éttermi és catering szolgáltatásokkal kapcsolatos tanácsadási, konzultációs és tájékoztatási szolgáltatások; szállodai, szállásfoglalási, éttermi, vendéglői, kocsmai, kávézói, önkiszolgáló éttermi és catering szolgáltatásokkal kapcsolatos kölcsönzési,

bérbeadási és lízing szolgáltatások; szállásfoglalás; éttermi asztalfoglalás; konferenciatermek biztosítása; létesítmények biztosítása konferenciákhoz, kiállításokhoz és találkozókhoz, értekezletekhez.

---

(111) 239.700
(151) 2023.01.17.
(210) M 21 04255
(220) 2021.12.16.
(732) Nemzeti Mobilfizetési Zártkörűen Működő Részvénytársaság, Budapest (HU)
(740) SBGK Ügyvédi Iroda, Budapest
(546)

(511) 9 Szoftverek; applikációs szoftver; adatvédelmi szoftver; adatfeldolgozó szoftverek; szoftverek elektronikus fizetések feldolgozásához; mobil szoftverek; alkalmazásfejlesztési szoftverek; letölthető szoftveralkalmazások; mobiltelefonos szoftveralkalmazások; szoftveralkalmazások mobileszközökhöz; elektronikus fizetések feldolgozására szolgáló készülékek; hitelkártyás fizetések elektronikus feldolgozását végző terminálok; hardverek a másoknak teljesített és másoktól jövő elektronikus fizetések feldolgozásához; elektronikus adathordozók; elektronikus vezérlőrendszerek; elektronikus memóriaegységek; pénzügyi tranzakciók kezelésével kapcsolatos számítógépes szoftverek.
35 Reklámozás; kereskedelmi ügyletek; elektronikus adatfeldolgozás; elektronikus adatfeldolgozással kapcsolatos tanácsadási szolgáltatások; elektronikusan továbbított információk összegyűjtése és rendszerezése; nyomtatványok megjelenítése reklámozási célból, elektronikus formában; reklámozás, hirdetés mobiltelefonos hálózatokon keresztül; üzleti project management; fizetési jegyzékek feldolgozása; kereskedelmi tranzakciók közvetítése és lebonyolítása; központosított mobil értékesítésű szolgáltatás, nevezetesen autópályamatrica, e-útdíj, közlekedési mobiljegy, elektronikus viteldíj, személyszállítási díj, parkolási díj, belépőjegyek fizetési szolgáltatásának nyújtása; központosított mobil értékesítésű szolgáltatás, nevezetesen autópályamatrica, e-útdíj, közlekedési mobiljegy, elektronikus viteldíj, személyszállítási díj, parkolási díj, belépőjegyek értékesítése mobil fizetési rendszer útján; központosított mobil értékesítésű szolgáltatás, nevezetesen autópályamatrica, e-útdíj, közlekedési mobiljegy, elektronikus viteldíj, személyszállítási díj, parkolási díj, belépőjegyek megvásárlása harmadik személyek részére szolgáltatótól; központosított mobil értékesítésű szolgáltatás, nevezetesen autópályamatrica, e-útdíj, közlekedési mobiljegy, elektronikus viteldíj, személyszállítási díj, parkolási díj, belépőjegyek tovább értékesítése harmadik személyek számára; központosított mobil értékesítésű szolgáltatások, nevezetesen autópályamatrica, e-útdíj, közlekedési mobiljegy, elektronikus viteldíj, személyszállítási díj, parkolási díj, belépőjegyek megvásárlásának biztosítása a nemzeti mobil fizetési rendszer útján.
36 Pénzügyi ügyletek; elektronikus fizetési szolgáltatások; fizetési tranzakciók rendezése; hitelkártyás fizetések feldolgozása; elektronikus kereskedelmi fizetési szolgáltatások; készpénz nélküli fizetési forgalom lebonyolítása; elektronikus úton történő tranzakciók (fizetési szolgáltatások); szolgáltatások bankkártyákhoz, hitelkártyákhoz, debitkártyákhoz és elektronikus fizetésekhez; pénzügyi tranzakciók; pénzügyi tranzakciók lebonyolítása; pénzügyi tranzakciós szolgáltatások; elektronikus terhelési tranzakciók; elektronikus hitel-kártya tranzakciók; pénzügyi átutalások és tranzakciók, fizetési szolgáltatások.
38 Távközlés; telefon- és mobiltelefonszolgáltatások; mobiltelefonos kommunikáció; mobil kommunikációs szolgáltatások; felhasználói hozzáférés biztosítása az interneten (szolgáltatók); helyhez nem kötött módon, távközlési eszköz, digitális eszköz vagy más információtechnológiai eszköz segítségével elért elektronikus értékesítő rendszer üzemeltetése.
42 Elektronikus fizetések feldolgozására szolgáló online, nem letölthető szoftverek ideiglenes használatának

biztosítása; online adattárolás; adatbázis kezelésére szolgáló online, nem letölthető szoftverek ideiglenes használatának biztosítása; adatmigrációs szolgáltatások; elektronikus adattárolás.

---

(111) 239.701
(151) 2023.01.17.
(210) M 22 00499
(220) 2022.02.18.
(732) AUTOGRILL BÜFÉ Bt., Budapest (HU)
(740) Dr. Keserű Barna Arnold, Győr
(546)

(511) 30 Jég, fagylalt, fagyasztott joghurtok és sörbetek; sütemények, cukrászsütemények, torták és kekszek (aprósütemények); édességek (cukorkák), csokoládés szeletek, rágógumi; alma fánkok; csokis párnák [péksütemények]; csokoládé; csokoládé alapú szendvicskrémek; csokoládé alapú termékek; csokoládébevonatos gyümölcsök; csokoládédesszertek; csokoládék; csokoládéöntetek; csokoládéval bevont mandula; csokoládéval bevont nugátszeletek; csokoládéval bevont ostyák; édességek diófélékből; édességek fagyasztott formában; édességek készítésére szolgáló készítmények; gofri; fő alkotórészként csokoládét tartalmazó élelmiszerek; fogyasztásra kész desszertek [csokoládéalapú]; fogyasztásra kész desszertek [sütemények]; fagylaltos édességek; fagyasztott tejes édességek; madártej; marcipán; karamellkrém; kakaót tartalmazó élelmiszerek [fő összetevőként]; habcsókok; őrölt kávébabot tartalmazó csokoládészeletek; palacsinták; mogyorót tartalmazó csokoládés édességek; mogyorós grillázs; mogyoró ízű csokoládés édességek; táblás édességek; tejes cukrászáruk; tejberizs; trüffelek [édesség]; tiramisu; tejsodók [sült desszertek]; brownie (csokoládés sütemények); crepe [francia palacsinta]; csokoládés sütemények; fánkok; fogyasztásra kész desszertek [cukrászsütemények]; fagyasztott sütemények; fagyasztott tésztalapok; fagyasztott joghurtos torták; húsos piték; hússal és zöldségekkel töltött fagyasztott sütemény; macaron [mandulás cukrászsütemény]; muffin; profiterol; tartós sütemények; zöldségekkel töltött fagyasztott sütemény; csokoládé pralinék formájában; csokoládés édességek; somlói galuska; húsos palacsinta; gombócok, gluténmentes desszertek; konyhakész desszertek, túrógombóc, konyhakész gyorsfagyasztott desszertek.

---

(111) 239.702
(151) 2023.01.17.
(210) M 22 01913
(220) 2022.07.20.
(732) Hordós Richárd, Jászszentlászló (HU)
(740) Dr. Kőhidi Ákos, Győr
(546)

(511) 39 Fuvarozás, áruszállítás; szállítmányozás; áruk raktározása; csomagkézbesítés, csomagszállítás; futárszolgálatok [üzenetek vagy áruk küldésére].

---

(111) 239.703
(151) 2023.01.17.
(210) M 22 01917
(220) 2022.07.20.

(732) dr. Jeszenszky Diána, Makó (HU)

(546)

(511) 25 Alvómaszkok; ápolónők, nővérek által viselt papírsapkák; arcfedők [ruházat], nem gyógyászati vagy egészségügyi célokra; arcmaszkok [divatcikkek]; arcmaszkok [ruházat]; bőrből készült fejfedők; cilinderek, kürtőkalapok; cloche kalapok (harang szabású kalapok); csuklyák, tompok; divatkalapok; divatos kalapok, fejkendők; ellenzős sapkák; esőkalapok; fátylak [ruházat]; fedora kalapok; fejdíszek [fátylak]; fejfedők horgászathoz; fejkendő; fejkendők; fejpántok sportoláshoz; fejre való sálak, fejkendők; fejszalagok [ruházat]; fityulák; főkötők [fejfedők]; főkötők, megkötős sapkák; golfsapkák; gyapjú sapkák; gyermek fejfedők; hálósapkák; homlokpánt; jasmakok [arcot takaró fátyol, kendő]; kalap vázak; karimátlan kis női kalapok [toque]; kendők fejre; kendők [ruházat]; kisméretű kalapok; körsálak; mantilla fátyol; muffok; muffok [ruházat]; műszőrme kalapok; napellenzők; napellenzők [fejfedők]; napellenzők [ruházat]; napvédő kalapok; papírkalapok [ruházat]; parti kalapok [ruházat]; raszta sapkák, jamaicai sapkák; ruházati cikként használt papírkalapok, papírcsákók; sapkák; sildek, napellenzők; sildek, napellenzők [fejfedők]; sildes, ellenzős fejfedők; sildes sapkák; smici sapkák; strandkalapok; svájcisapkák, barettek; szakácsok, séfek által viselt papírsapkák; szakácssapkák; szőrme muffok; szőrmesapkák; tábori sapkák; tam o'shanterek [kerek skót sapkák]; tarka selyemkendők (baboskendők); termo fejfedők; textil fejkendők; turbánok; alkalmi, elegáns ingek, frakkingek; alkalmi öltönyök; amerikai [bolo] nyakkendők; amerikai (bolo) nyakkendők nemesfém csattal; ascot nyakkendők; ascotok (nyakkendők); báli ruhák; ballonkabátok; ballonkabátok [ruházat]; ballonkabátok [trench coat]; blézerek; blúzok; bő szárú rövidnadrágok; boák; boák [nyakbavalók]; bolerók; bundák, szőrmék [ruházat]; bundák, szőrmekabátok; capri nadrágok; chino nadrágok; díszzsebkendők [ruházat]; egyenruhák; egyenruhák kereskedelmi használatra; egyrészes ruhák; egyujjas kesztyűk; esküvői ruhák; esőköpenyek, esőkabátok; esőruhák, esőtől védő ruhák; estélyi, alkalmi kabátok; estélyi ruházat; farmerek; farmerruházat; felsőkabátok; felsőruházat; férfi és női dzsekik, kabátok, nadrágok, mellények; férfi és női fürdőruhák és fürdőnadrágok; férfi és női ingek; férfi felsőruházat; férfi kabátok; férfi nadrágtartók; férfi öltönyök; férfi ruházat; férfi zoknik; frakkok; francia bugyik; fürdőköpenyek; fürdőköpenyek, fürdőköntösök.

---

(111) 239.704

(151) 2023.01.17.

(210) M 22 01305

(220) 2022.05.18.

(732) Magyar Atlétikai Szövetség, Budapest (HU)

(740) dr. Farkas Attila Erik, Budapest

(546)

(511) 25 Atlétikai ruházat; kipárnázott ingek atlétikai használatra; kipárnázott nadrágok atlétikai használatra; kipárnázott rövidnadrágok atlétikai használatra.

28 Akadályok, gátak atlétikai edzésekhez; csuklóvédők atlétikai használatra; ellenálló ejtőernyők (futóernyők) atlétikai edzéshez; férfi atlétikai mélyvédők [sportcikkek]; fűzők atlétikai használatú vállpárnákhoz; fűzőrögzítők atlétikai használatú vállpárnákhoz; gátak, akadályok [atlétikához]; gátak atlétikához; lábsúlyok atlétikai használatra; lábvédők, lábszárvédők atlétikai használatra; rugalmas vállpárnák atlétikai használatra; sípcsontvédők atlétikai használatra, sportcélokra.

41 Atlétikai pályák üzemeltetése; atlétikai rendezvényeken használt felszerelések bérbeadása; atlétikai

versenyek rendezése és lebonyolítása; atlétikai versenyek szervezése; főiskolai és egyetemi atlétikai események szervezése és lebonyolítása; létesítmények rendelkezésre bocsátása sportrendezvényekhez, sport- és atlétikai versenyekhez és díjátadókhoz; szórakoztatás atlétikai versenyek formájában.

---

(111) 239.705
(151) 2023.01.17.
(210) M 21 04256
(220) 2021.12.16.
(732) Nemzeti Mobilfizetési Zártkörűen Működő Részvénytársaság, Budapest (HU)
(740) SBGK Ügyvédi Iroda, Budapest
(546)

(511) 9 Szoftverek; applikációs szoftver; adatvédelmi szoftver; adatfeldolgozó szoftverek; szoftverek elektronikus fizetések feldolgozásához; mobil szoftverek; alkalmazásfejlesztési szoftverek; letölthető szoftveralkalmazások; mobiltelefonos szoftveralkalmazások; szoftveralkalmazások mobileszközökhöz; elektronikus fizetések feldolgozására szolgáló készülékek; hitelkártyás fizetések elektronikus feldolgozását végző terminálok; hardverek a másoknak teljesített és másoktól jövő elektronikus fizetések feldolgozásához; elektronikus adathordozók; elektronikus vezérlőrendszerek; elektronikus memóriaegységek; pénzügyi tranzakciók kezelésével kapcsolatos számítógépes szoftverek.
35 Reklámozás; kereskedelmi ügyletek; elektronikus adatfeldolgozás; elektronikus adatfeldolgozással kapcsolatos tanácsadási szolgáltatások; elektronikusan továbbított információk összegyűjtése és rendszerezése; nyomtatványok megjelenítése reklámozási célból, elektronikus formában; reklámozás, hirdetés mobiltelefonos hálózatokon keresztül; üzleti project management; fizetési jegyzékek feldolgozása; kereskedelmi tranzakciók közvetítése és lebonyolítása; központosított mobil értékesítésű szolgáltatás, nevezetesen autópályamatrica, e-útdíj, közlekedési mobiljegy, elektronikus viteldíj, személyszállítási díj, parkolási díj, belépőjegyek fizetési szolgáltatásának nyújtása; központosított mobil értékesítésű szolgáltatás, nevezetesen autópályamatrica, e-útdíj, közlekedési mobiljegy, elektronikus viteldíj, személyszállítási díj, parkolási díj, belépőjegyek értékesítése mobil fizetési rendszer útján; központosított mobil értékesítésű szolgáltatás, nevezetesen autópályamatrica, e-útdíj, közlekedési mobiljegy, elektronikus viteldíj, személyszállítási díj, parkolási díj, belépőjegyek megvásárlása harmadik személyek részére szolgáltatótól; központosított mobil értékesítésű szolgáltatás, nevezetesen autópályamatrica, e-útdíj, közlekedési mobiljegy, elektronikus viteldíj, személyszállítási díj, parkolási díj, belépőjegyek tovább értékesítése harmadik személyek számára; központosított mobil értékesítésű szolgáltatások, nevezetesen autópályamatrica, e-útdíj, közlekedési mobiljegy, elektronikus viteldíj, személyszállítási díj, parkolási díj, belépőjegyek megvásárlásának biztosítása a nemzeti mobil fizetési rendszer útján.
36 Pénzügyi ügyletek; elektronikus fizetési szolgáltatások; fizetési tranzakciók rendezése; hitelkártyás fizetések feldolgozása; elektronikus kereskedelmi fizetési szolgáltatások; készpénz nélküli fizetési forgalom lebonyolítása; elektronikus úton történő tranzakciók (fizetési szolgáltatások); szolgáltatások bankkártyákhoz, hitelkártyákhoz, debitkártyákhoz és elektronikus fizetésekhez; pénzügyi tranzakciók; pénzügyi tranzakciók lebonyolítása; pénzügyi tranzakciós szolgáltatások; elektronikus terhelési tranzakciók; elektronikus hitel-kártya tranzakciók; pénzügyi átutalások és tranzakciók, fizetési szolgáltatások.
38 Távközlés; telefon- és mobiltelefon szolgáltatások; mobiltelefonos kommunikáció; mobil kommunikációs szolgáltatások; felhasználói hozzáférés biztosítása az interneten (szolgáltatók); helyhez nem kötött módon, távközlési eszköz, digitális eszköz vagy más információtechnológiai eszköz segítségével elért elektronikus értékesítő rendszer üzemeltetése.

42 Elektronikus fizetések feldolgozására szolgáló online, nem letölthető szoftverek ideiglenes használatának biztosítása; online adattárolás; adatbázis kezelésére szolgáló online, nem letölthető szoftverek ideiglenes használatának biztosítása; adatmigrációs szolgáltatások; elektronikus adattárolás.

---

(111) 239.706
(151) 2023.01.17.
(210) M 22 01466
(220) 2022.06.02.
(732) Petőfi Kulturális Ügynökség Nonprofit Zártkörűen Működő Részvénytársaság, Budapest (HU)
(740) Dr. Ambrus Réka, Budapest
(546)

(511) 41 Dalírás; digitális zene szolgáltatása az interneten [nem letölthető]; diszkók szolgáltatásai; divatbemutatók szervezése szórakoztatási célokból; éjszakai klubokban nyújtott szórakoztatási szolgáltatások; előadások rendezése; előadóművészek szolgáltatásai; élő előadások bemutatása; felhasználói értékelések szolgáltatása szórakoztató vagy kulturális célokra; felhasználói értékelési rangsorok szolgáltatása szórakoztató vagy kulturális célokra; jegyirodai szolgáltatások [szórakoztatás]; know-how átadása (képzés); konferenciák szervezése és lebonyolítása; nem letölthető filmek biztosítása digitális videotár szolgáltatások útján; nem letölthető televízióműsorok biztosítása digitális videotár szolgáltatások útján; nem reklámcélú szövegek publikálása; online, nem letölthető videók biztosítása; podcastek gyártása; rádió- és televízióműsorok készítése; rádiós szórakoztatás; show-műsorok készítése; stúdiószolgáltatások; szabadidős létesítmények üzemeltetése; szórakoztatási célú rendezvényszervezés; szórakoztatási szolgáltatások; szórakoztató rendezvények lebonyolítása; videorögzítés; zenei produkciók; zenekarok szolgáltatásai; zeneoktatás.
42 Tudományos kutatás.

---

(111) 239.707
(151) 2023.01.17.
(210) M 22 01816
(220) 2022.07.08.
(732) Stroke Neuro Rehab Kft., Budapest (HU)
(740) Dr. Molnár László Zsolt Ügyvédi Iroda, Budapest
(546)

(511) 44 Orvosi szolgáltatások.

---

(111) 239.708
(151) 2023.01.17.
(210) M 22 01630
(220) 2022.06.22.
(732) Váradi Fanni Piroska 34%, Budapest (HU)
Katona Katalin 33%, Budapest (HU)

Szabó Márta 33%, Kistarcsa (HU)

(740) Dr. Berényi Krisztina, Budapest

(546)

(511) 44 Pszichológus szolgáltatások.

---

(111) 239.709

(151) 2023.01.19.

(210) M 22 00827

(220) 2022.03.28.

(732) Fekete Zsanett, Veszprém (HU)

(546)

(511) 25 Ruházati cikkek, cipők, fejfedők; vadászathoz szánt overallok; vadászdzsekik; vadászmellények; vadásznadrágok; vadászpólók; derékszíjak, övek; övek [ruházat].

---

(111) 239.711

(151) 2023.01.19.

(210) M 22 01500

(220) 2022.06.07.

(732) HÁZAK ÁSZA Kft., Nagytarcsa (HU)

(740) Erkel András, Budapest

(541) Nívó kapu

(511) 6 Fémből készült záró reteszek kapukhoz; fémzsanérok kapukhoz; kapu kampók és szemek fémből; kapu reteszek fémből; fémből készült kapuk, és árnyékolók.

---

(111) 239.712

(151) 2023.01.17.

(210) M 22 01083

(220) 2022.04.23.

(732) dr. Prónay Bence, Budapest (HU)

(546) Wines Of Tokaj.Com

(511) 35 Reklámozás.

41 Szakmai képzés; szórakoztatás; sport- és kulturális tevékenységek.

---

(111) 239.713

(151) 2023.01.17.

(210) M 22 01312

(220) 2022.05.18.

(732) Driszkuné Szilágyi Éva Irén, Leányfalu (HU)

(740) Nagy Ajtony Ügyvédi Iroda, Budapest

(546)

(511) 25 Ruházati cikkek, cipők, fejfedők.
41 Nevelés; szakmai képzés; szórakoztatás; sport- és kulturális tevékenységek.

---

(111) 239.714
(151) 2023.01.17.
(210) M 22 01476
(220) 2022.06.02.
(732) Varga Tibor Norbert, Hajdúszovát (HU)
(740) Dr. Gombkötő Ügyvédi Iroda, Debrecen
(546)

(511) 37 Járművek karbantartást megelőző vizsgálata; járművek javítást megelőző vizsgálata.

---

(111) 239.715
(151) 2023.01.17.
(210) M 21 04034
(220) 2021.11.28.
(732) Hubakers-Trade Kft., Szigetszentmiklós (HU)
(740) Kálóczy és Társai Ügyvédi Iroda, Budapest
(546)

(511) 30 Kávé, tea, kakaó és kávépótló szerek; kenyér, péksütemények és cukrászsütemények; csokoládé; cukor, méz, melaszszirup; élesztő, sütőporok; ecet, szószok.

---

(111) 239.716
(151) 2023.01.17.
(210) M 22 01931
(220) 2022.07.21.
(732) ZSHOWproduction Kft., Miskolc (HU)
(740) Kovári Szabadalmi és Védjegy Iroda Kft., Budapest
(546)

(511) 43 Éttermek (szolgáltatások); éttermi szolgáltatások; szállodai éttermi szolgáltatások; éttermi tájékoztató

szolgáltatások; svédasztalos éttermi szolgáltatások; éttermi foglalási szolgáltatások; mobil éttermi szolgáltatások; food truck szolgáltatások; bár- és éttermi szolgáltatások; éttermi szolgáltatások étel elvitelre árusításához; ételek díszítése; ételek elkészítésével kapcsolatos tájékoztatás és tanácsadás; étel és ital catering; ételszobrászat; gyorséttermek, snack bárok; tortadíszítések; elvitelre árusító éttermek; magánszakács, személyi séf szolgáltatások; bár szolgáltatások.

---

(111) 239.717
(151) 2023.01.17.
(210) M 21 04151
(220) 2021.12.08.
(732) Horváth Alexandra, Dunaújváros (HU)
Bíró Levente, Budapest (HU)
(740) Kodela Ügyvédi Iroda, Budapest
(546)

(511) 30 Aprósütemény; teasütemény; bevont torták; cukrászsütemények; édességek; péksütemények; pohárdesszertek; sütemények, cukrászsütemények, torták és kekszek (aprósütemények); cukorvirág; cukorgolyó; cukorgyöngy; macaron; csokolédávirág; csokoládégolyó; piskóta morzsa; keksz morzsa; csokoládégyöngy; csokoládé reszelék; színezett vajkrém; habcsók; torták; lisztek és más gabonakészítmények; kenyér, péksütemények és cukrászsütemények; csokoládé; fagylalt, szorbetek és más ehető jégkrémek; cukor, méz, melaszszirup; élesztő, sütőporok; só, ízesítők, fűszerek, tartósított fűszernövények; jég [fagyott víz]; sütemények; cukorkák; desszertek.

---

(111) 239.718
(151) 2023.01.17.
(210) M 22 01828
(220) 2022.07.08.
(732) KB-HUMAN Korlátolt Felelősségű Társaság, Budapest (HU)
(740) Jalsovszky Ügyvédi Iroda, Budapest
(546)

(511) 43 Vendéglátás (élelmezés).

---

(111) 239.719
(151) 2023.01.17.
(210) M 22 00966
(220) 2022.04.11.
(732) Menyházi Regina, Vácduka (HU)
(740) Dr. Miskolczi Mária, Budapest

(546)

(511) 39 Kirándulások, túrák szervezése és kivitelezése.

---

(111) 239.720
(151) 2023.01.17.
(210) M 22 02001
(220) 2022.08.02.
(732) Magyar Máltai Szeretetszolgálat Egyesület, Budapest (HU)
(740) Gödölle, Kékes, Mészáros & Szabó Szabadalmi és Védjegy Iroda, Budapest
(541) Máltai Szimfónia
(511) 16 Nyomdaipari termékek; kották.
25 Ruházati cikkek.
28 Játékok.
36 Jótékonysági adományok gyűjtése.
41 Ének-zene oktatás; zenei rendezvények szervezése és lebonyolítása.
45 Jótékonysági szolgáltatások szervezése és nyújtása.

---

(111) 239.721
(151) 2023.01.17.
(210) M 22 00700
(220) 2022.03.10.
(732) Bai Yong, Budapest (HU)
(541) Wok Noodle King
(511) 30 Rizses tésztaalapok; kínai tészták; instant tészták; gyors főzésű tészta.

---

(111) 239.722
(151) 2023.01.17.
(210) M 22 02012
(220) 2022.08.04.
(732) Latin Negyed Kft., Tinnye (HU)
(546)

(511) 30 Kávé, tea, kakaó és helyettesítőik; rizs, tészta és metélt; tápióka és szágó; lisztek és más gabonakészítmények; kenyér, péksütemények és cukrászsütemények; csokoládé; fagylalt, szorbetek és más ehető jégkrémek; cukor, méz, melaszszirup; élesztő, sütőporok; só, ízesítők, fűszerek, tartósított fűszernövények; ecet, szószok és egyéb fűszerek.

---

(111) 239.723
(151) 2023.01.17.
(210) M 22 00590

(220) 2022.03.01.
(732) Szabó Gábor István, Csévharaszt (HU)
(541) DREAMLINE
(511) 39 Szállítás; utazásszervezés; belvízi személyszállítás.

---

(111) 239.724
(151) 2023.01.17.
(210) M 22 02004
(220) 2022.08.02.
(732) Várbíró Levente, Cserszegtomaj (HU)
(546) netto BÚTOR
(511) 20 Bútorok, tükrök, keretek; nem fém tartályok, tárolók tároláshoz vagy szállításhoz; megmunkálatlan vagy félig megmunkált csont, szaru, halcsont vagy gyöngyház; kagylóhéj; tajték; sárga borostyán.
35 Reklámozás; üzleti menedzsment, szervezés és adminisztráció; irodai munkák.

---

(111) 239.725
(151) 2023.01.17.
(210) M 22 01936
(220) 2022.07.21.
(732) Bausparkasse Schwäbisch Hall AG, Schwäbisch Hall (DE)
(740) Fundamenta-Lakáskassza Zrt., Budapest
(541) Fundamenta Otthonbankár
(511) 36 Pénzügyi, monetáris és banki szolgáltatások; biztosítási szolgáltatások; ingatlanügyletek; alkuszi/ügynöki tevékenység; banküglyetek lebonyolítása; biztosításközvetítés; elektronikus úton történő tranzakciók (fizetési szolgáltatások); ingatlanok értékbecslése; finanszírozási szolgáltatások; ingatlanközvetítés; ingatlanközvetítési szolgáltatások; ingatlanok bérbeadásával kapcsolatos ügyintézés; ingatlantulajdon-kezelés; ingatlanügynökség; pénzügyi értékbecslés [biztosítás, banküglyetek, ingatlan]; pénzügyi menedzsment.

---

(111) 239.726
(151) 2023.01.17.
(210) M 22 00436
(220) 2022.02.14.
(732) INTER-SOLARIS Kft., Baja (HU)
(541) WOW EYEBROW Fast Face Styling
(511) 44 Higiéniai és szépségápolási szolgáltatások; szépségápolás; szépségápolás emberek részére; szépségápolási kezelések; szépségápolási tanácsadás; szépségápolással kapcsolatos tanácsadási szolgáltatások; szépségápolással kapcsolatos tanácsadás; szépségápolással kapcsolatos tanácsadó szolgáltatások; szépséggel kapcsolatos információnyújtás; szépségszalon és fodrászati szolgáltatások; szépségszalon szolgáltatások; szépségszalonok; szépségszalonok szolgáltatásaival kapcsolatos tájékoztatás; tanácsadás a szépségápolással kapcsolatban; tanácsadás a test- és szépségápolás területén.

---

(111) 239.727
(151) 2023.01.17.
(210) M 22 00589
(220) 2022.02.28.
(732) GBD Tanácsadó és Szolgáltató Zrt., Újlengyel (HU)
(541) MillionVerifier

(511) 42 Szoftver mint szolgáltatás [SaaS].

(111) 239.728

(151) 2023.01.17.

(210) M 22 01395

(220) 2022.05.25.

(732) M-RTL Zrt., Budapest (HU)

(740) Dr. Gonda Gáspár, Budapest

(546)

(511) 9 Tudományos célra szolgáló, kutatási, navigációs, földmérő, fényképészeti, mozgóképes, audiovizuális, optikai, súlymérő, mérő-, jelző-, észlelő, tesztelő, ellenőrző, életmentő és oktató berendezések és felszerelések; elektromos energia vezetésére, kapcsolására, átalakítására, tárolására, szabályozására vagy ellenőrzésére szolgáló készülékek és berendezések; hangok, képek vagy adatok rögzítésére, továbbítására, másolására vagy feldolgozására szolgáló készülékek és eszközök; rögzített és letölthető média, számítógépes szoftver, üres digitális vagy analóg rögzítő és tároló média; szerkezetek érmebedobással működő készülékekhez; pénztárgépek, számolóeszközök; számítógépek és számítógépes perifériák; búvárruhák, búvármaszkok, füldugók búvárok számára, orrcsipeszek búvárok és úszók számára, kesztyűk búvárok számára, víz alatti úszáshoz használt légzőkészülékek; tűzoltó készülékek; adathordozót tartalmazó készülékek vagy eszközök hang, mozgókép, adatok és információ rögzítésére; animációs filmek/rajzfilmek; audiovizuális készülékek; audiovizuális oktató berendezések; CD-lemezek; csak olvasható memórialemezek (CD-ROM-ok); digitális felvételek; digitális videólemezek/diszkek (DVD-k); DVD-k és egyéb digitális adathordozók; elektromos energia vezetésére, kapcsolására, átalakítására, tárolására, szabályozására vagy ellenőrzésére szolgáló készülékek és berendezések; elektronikus és digitális publikációk, adathordozókon vagy más módon/eszközön rögzítve; adatfeldolgozó berendezések; elektronikus könyvek és publikációk; elektronikus publikációk (letölthetők); felvételek rögzítésére alkalmas lemezek/diszkek; félvezető technikával rögzített felvételek; filmek (mozgókép); hangfelvételek; hangkazetták; hangok, képek vagy adatok rögzítésére, továbbítására, másolására vagy feldolgozására szolgáló készülékek és eszközök; hangszalagok; hologramok; interaktív CD-k ('CDI'-k); interneten és vezeték nélküli eszközökön keresztül letölthető elektronikus játékok; játékszoftverek mobiltelefonokon és celluláris telefonokon történő használatra; kazetták, készülékek és eszközök hang, mozgókép, videó és információ rögzítésére és lejátszására; floppylemezek; kompaktlemezek interaktív CD ROM-ok; kompaktlemezek/diszkek; lemez formájú kép- és/vagy hanghordozók; lézer lemezek; lézerolvasóval olvasható lemezek; mágneses adathordozók, mágneses felvételek; magneto-optikai felvételek; mozifilmek; multimédiás elektronikus publikációk (letölthetők); multimédiás felvételek; multimédiás lemezek; multimédiás publikációk; műsoros kompaktlemezeken, DVD-ken és más elektronikus és digitális adathordozókon rögzített játékok; műsoros lemezek/diszkek; optikai felvételek; programok; rögzített és letölthető média; számítógépek és számítógép perifériák; számítógépek játékok céljára; számítógépes játékok; számítógépes szoftver alkalmazások mobil telefonokhoz, okos-telefonokhoz, notebookokhoz, számítógépekhez és médialejátszókhoz; számítógépes szoftver, számítógép-programok; szöveg, hang és/vagy kép rögzítésére, átvitelére és reprodukálására alkalmas berendezések; telefon készülékek/berendezések; televíziókészülékek; tudományos célra szolgáló, kutatási, navigációs, földmérő, fényképészeti, mozgóképes, audiovizuális, optikai, súlymérő, mérő-, jelző-, észlelő, tesztelő, ellenőrző, életmentő és oktató berendezések és felszerelések; üres digitális vagy analóg rögzítő és tároló média videó CD-k (képlemezek), videó publikációk; videó-diszkek; videólemezek; videoszalagok.

35 Reklámozás; üzleti menedzsment, szervezés és adminisztráció; irodai munkák; adatindexek összeállítása kereskedelmi vagy reklámcéllal; adatkutatás számítógépes fájlokban; adatok frissítése és karbantartása számítógépes adatbázisokban; ajándék-nyilvántartási szolgáltatások; árösszehasonlító szolgáltatások; árubemutatás; áruk bemutatása kommunikációs médiában, kiskereskedelmi célokból; áruk és szolgáltatások

promóciója sportesemények szponzorálásával; célzott marketing; divatbemutatók szervezése promóciós célokból; értékesítési promóciós szolgáltatások; gazdasági előrejelzések; gazdasági versennyel kapcsolatos információszerzési szolgáltatások; hirdetési- és reklámszolgáltatások; hirdetési felület kölcsönzése; hirdetőtáblák bérbeadása [reklámtáblák]; honlapforgalom optimalizálása; információk számítógépes adatbázisokba való gyűjtése; információk számítógépes adatbázisokba való rendezése; kereskedelmi és üzleti kapcsolattartási adatok biztosítása; kereskedelmi információ és tanácsadás fogyasztóknak [fogyasztói tanácsadás]; kereskedelmi információs ügynökségek; kereskedelmi közvetítői szolgáltatások; kereskedelmi tranzakciók tárgyalása és megállapodások kötése harmadik fél számára; kereskedelmi- vagy reklámcélú kiállítások; kereskedelmi- vagy reklámcélú vásárok szervezése; keresőmotor-optimalizálás reklámozás céljából; kommunikáció átírása [irodai funkciók]; közönségkapcsolati kommunikációs stratégiára vonatkozó tanácsadás; közönségszolgálati szolgáltatások; közvélemény-kutatás; kutatások ügyletekkel kapcsolatban; manöken/modell közvetítés reklám- vagy kereskedelmi célból; marketing szolgáltatások; médiakapcsolati szolgáltatások; nyilvántartásokban tárolt adatok frissítése és karbantartása; online hirdetői tevékenység számítógépes hálózaton; online kiskereskedelmi szolgáltatások letölthető csengőhangokhoz; online kiskereskedelmi szolgáltatások letölthető digitális zenékhez; online kiskereskedelmi szolgáltatások letölthető és előre rögzíthető zenékhez és filmekhez; online piactér biztosítása áruk és szolgáltatások eladói és vásárlói részére; outsourcing szolgáltatások [üzleti segítségnyújtás]; Pay Per Click (PPC) hirdetés; piaci információszerzési szolgáltatások biztosítása; piaci tanulmányok; piackutatás; rádiós reklámozás; reklámanyag frissítése; reklámanyagok kölcsönzése; reklámanyagok [röplapok, prospektusok, nyomtatványok, áruminták] terjesztése; reklámcélú forgatókönyvírás; reklámeszközök tervezése és formatervezése; reklámfilmek készítése; reklámidő kölcsönzése kommunikációs médiában; reklámkommunikációs stratégiára vonatkozó tanácsadás; reklámlevél szolgáltatás; reklámszövegek írása; reklámszövegek publikálása; reklámterjesztés; reklámügynökségek, hirdetési ügynökségek; sajtófigyelés; statisztikák összeállítása; szabadtéri reklámozás, hirdetés (1); szabadtéri reklámozás, hirdetés (2); számítógépes fájlkezelés, adatkezelés; szponzorok felkutatása; szövegszerkesztés; telemarketing szolgáltatások; teleshop műsorok gyártása; televíziós reklámozás; televíziós vásárlási műsorok készítése; üzleti értékelés; üzleti információk; üzleti információk nyújtása weboldalon keresztül; üzleti konzultációs szolgáltatások; üzleti közvetítési szolgáltatások potenciális magánbefektetők és tőkét igénylő vállalkozások összehozásával kapcsolatosan; üzleti menedzsment előadóművészek részére; üzleti szerződések tárgyalása másik fél megbízásából; üzleti tájékoztatás, információnyújtás; üzleti vizsgálatok, kutatások; üzletszervezési és üzletvezetési tanácsadás; üzletszervezéssel kapcsolatos konzultáció; üzletvezetési konzultáció; üzletvezetési tanácsadási szolgáltatások; üzletvitel szabadúszó szolgáltatók részére; vállalati kommunikációs szolgáltatások; vásárlási megrendelések ügyintézése; webindexelés kereskedelmi vagy reklám célokra.

38 Távközlési szolgáltatások; digitális fájlok továbbítása; elektronikus hirdetőtábla szolgáltatás [távközlési szolgáltatás]; elektronikus levelezés, e-mail; felhasználói hozzáférés biztosítása számítógépes világhálókhoz; globális számítógépes hálózatokhoz való hozzáférési idő biztosítása; hangposta szolgáltatások; hírügynökségek; információszolgáltatás távközlési ügyekben; internetes fórumok biztosítása; kábeltelevíziós műsorszórás; kommunikáció száloptikás hálózatok segítségével; kommunikáció számítógép terminálokkal; közösségi hálózatok fórumai [chat szobák]; mobiltelefonos kommunikáció; modemek kölcsönzése; műholdas átvitel; nagysebességű adatátvitel; rádióadás; rádiós kommunikáció; távkonferencia szolgáltatás; távközlési berendezések kölcsönzése; távközlési csatornák biztosítása távvásárláshoz; távközlési útválasztás és csomópont szolgáltatások (beszélgetésterelés és összeköttetés); telefon- és mobiltelefon szolgáltatások (1); telefon- és mobiltelefon szolgáltatások (2); telekommunikációs csatlakozások biztosítása egy globális számítógépes hálózathoz; televíziós műsorszórás, közvetítés; üdvözlőkártyák továbbítása online; üzenetek és képek továbbítása számítógépek segítségével; üzenetek küldése; vezeték nélküli műsorterjesztés; videokonferencia szolgáltatások; video on-demand közvetítések.

41 Nevelés; szakmai képzés; szórakoztatás; sport- és kulturális tevékenységek; audioberendezések kölcsönzése; cosplay szórakoztató rendezvények szervezése; dalírás; digitális zene szolgáltatása az interneten [nem letölthető]; diszkók szolgáltatásai; divatbemutatók szervezése szórakoztatási célokból; éjszakai klubok; elektronikus

kiadványszerkesztés; elektronikus könyvek és folyóiratok on-line publikálása; előadóművészek szolgáltatásai; élő előadások bemutatása; fényképészet; filmek feliratozása; filmforgalmazás; filmgyártás, kivéve reklámfilmek; filmrendezés, a reklámfilmek kivételével; filmstúdiók; filmszínházi előadások, filmbemutatók; forgatókönyvírás; forgatókönyvírás, nem reklámcélra; fotóriportok készítése; hangfelvételek kölcsönzése; hangmérnöki szolgáltatások rendezvényekhez; hangversenyek, koncertek szervezése és lebonyolítása; helyfoglalás showműsorokra; jelbeszéd fordítása; karaoke szolgáltatás nyújtása; klubszolgáltatások [szórakoztatás vagy oktatás]; konferenciák szervezése és lebonyolítása; kongresszusok szervezése és lebonyolítása; könyvkiadás; kulturális vagy oktatási célú kiállítások szervezése; lemezlovas [DJ] szolgáltatások; mentorálás; mikrofilmezés; mozifilmek kölcsönzése; művészeti alkotások bérbeadása; művészeti galériák által nyújtott kulturális, oktató és szórakoztató szolgáltatások; nem letölthető filmek biztosítása digitális videotár szolgáltatások útján; nem letölthető televízióműsorok biztosítása digitális videotár szolgáltatások útján; nem reklámcélú szövegek publikálása; nyereményjátékok működtetése; oktatás biztosítása; oktatási információs szolgáltatások; online elérhető elektronikus publikációk, nem letölthetők; online, nem letölthető videók biztosítása; partik tervezése [szórakoztatás]; rádió- és televízióműsorok készítése; rádiós szórakoztatás; riporteri szolgáltatások; showműsorok készítése; showműsorok szervezése [impresszáriók szolgáltatásai]; stúdiószolgáltatások; szabadidős tevékenységekkel kapcsolatos tájékoztatás, számítógépes hálózatról online biztosított játékszolgáltatások; szépségversenyek szervezése; szimpóziumok szervezése és lebonyolítása; színházi produkciók; szinkronizálás; színpadi díszletek kölcsönzése (1); színpadi díszletek kölcsönzése (2); szórakozási, szórakoztatási információk; szórakoztatási szolgáltatások; szövegszerkesztés [kivéve reklámszövegek]; televíziós szórakoztatás; varieté-előadások bemutatása; videofelvevők kölcsönzése; videokamerák kölcsönzése; videorögzítés; videoszalagok kölcsönzése; videoszalagok vágása; videoszerkesztési szolgáltatások eseményekhez; világítástechnikai szolgáltatások eseményekhez; világítóberendezések kölcsönzése színházak vagy televíziós stúdiók részére; zenei produkciók; zenekarok szolgáltatásai; zeneszerzés.

---

(111) 239.729
(151) 2023.01.17.
(210) M 22 00964
(220) 2022.04.11.
(732) Reflektor Fesztivál Kft., Budapest (HU)
(740) dr. Pogár László, Budapest
(546) REFLEKTOR
(511) 41 Zenei szórakoztatás szervezése; zenei koncertek szervezése és lebonyolítása; zenei koncertek bemutatása; élő zenei koncertek; élő zenei előadások tartása; élő zenei műsorok; zenei fesztiválokkal kapcsolatos szolgáltatások; zenei előadások művészeti menedzsmentje, vezetése; zenei együttesek élő fellépései, előadásai; szórakoztató szolgáltatások élő zenei előadások formájában; rádiós zenei koncertek; élő karácsonyi zenei produkciók bemutatása; élő zenei előadások; élő zenei előadások szervezése; zenei előadás; zenei felvételek készítése; zenei felvételek készítése hangstúdióban; zenei produkciók; zenei produkciós szolgáltatások; zenei szórakoztató műsorok készítése; zenei művek publikálása; zenei szövegek kiadása; előadások szervezése; előadások szervezése és lebonyolítása; kiállítási szolgáltatások szórakoztatási célokra; konferencia szolgáltatások; konferenciák és szemináriumok szervezése és lebonyolítása; konferenciák szervezése; konferenciák, kongresszusok szervezése és lebonyolítása; konferenciák szervezése és lebonyolítása; konferenciák szervezése, lebonyolítása és rendezése; élő show-k rendezése; élő show-k készítése; élő showműsorok bemutatása; élő showműsor készítési szolgáltatások; élő szórakoztatási szolgáltatások; élő szórakoztató előadások bemutatása; élő szórakoztató események bemutatása; élő szórakoztató események rendezése; élő szórakoztató műsorok szolgáltatása; élő szórakoztató rendezvények lebonyolítása; élő szórakoztató rendezvények szervezése és lebonyolítása.

---

(111) 239.731
(151) 2023.01.17.

(210) M 22 00718
(220) 2022.03.10.
(732) Pálinkás László Mihály, Budapest (HU)
(541) La Pausa
(511) 43 Vendéglátás, ételkiszállítási szolgáltatások, étel-házhozszállítás, étterem, éttermi szolgáltatások, melegkonyhás vendéglátással kapcsolatos szolgáltatások, pizzéria, meleg konyhás étterem, melegkonyhai tevékenység, gyorsétterem, ételbár.

---

(111) 239.732
(151) 2023.01.17.
(210) M 22 01925
(220) 2022.07.20.
(732) dr. Kováts Judit, Nadap (HU)
(541) Mondjad Anyukám
(511) 16 Papír és karton; nyomdaipari termékek; könyvkötészeti anyagok; fényképek; papíráruk és irodaszerek, bútorok kivételével; papíripari vagy háztartási ragasztóanyagok; rajzkellékek és művészeti kellékek; ecsetek; tanítási és oktatási anyagok; műanyag lapok, fóliák és tasakok csomagoláshoz; nyomdabetűk, klisék.
35 Reklámozás; üzleti menedzsment, szervezés és adminisztráció; irodai munkák.
38 Távközlési szolgáltatások.
41 Nevelés; szakmai képzés; szórakoztatás; sport- és kulturális tevékenységek.
42 Tudományos és műszaki szolgáltatások, valamint az idetartozó tervezői és kutatói tevékenység; ipari elemzési, ipari kutatási és ipari tervezési szolgáltatások; minőségellenőrzési és hitelesítési szolgáltatások; számítástechnikai hardver és szoftver tervezés és fejlesztés.
44 Orvosi szolgáltatások; állatgyógyászati szolgáltatások; higiéniai és szépségápolási szolgáltatások emberek vagy állatok részére; mezőgazdasági, vízgazdálkodási, kertészeti és erdőgazdasági szolgáltatások.

---

(111) 239.733
(151) 2023.01.17.
(210) M 21 04327
(220) 2021.12.22.
(732) Rivian IP Holdings, LLC (a Delaware limited liability company), Plymouth, Michigan (US)
(300) 83697 2021.07.02. JM
(740) Dr. Csányi Balázs Mihály, Budapest
(541) INDER
(511) 7 Gépek, szerszámgépek, erőgépek járműgyártó sorokhoz; motorok (a szárazföldi jármű motorok kivételével); tengelykapcsolók és erőátviteli elemek (a szárazföldi járművek céljára készültek kivételével); mezőgazdasági szerszámok, kézi szerszámok kivételével; keltetőgépek; árusító automaták; csónakmotorok, hajómotorok; elektromos hajómotorok; motorok hajók, csónakok számára; áramfejlesztő generátorok, melyeket járművek elektromos motorjaiként is lehet használni.
9 Tudományos célra szolgáló, kutatási, navigációs, földmérő, fényképészeti, mozgóképes, audiovizuális, optikai, súlymérő, mérő-, jelző-, észlelő, tesztelő, ellenőrző, életmentő és oktató berendezések és felszerelések; elektromos energia vezetésére, kapcsolására, átalakítására, tárolására, szabályozására vagy ellenőrzésére szolgáló készülékek és berendezések; hangok, képek vagy adatok rögzítésére, továbbítására, másolására vagy feldolgozására szolgáló készülékek és eszközök; rögzített és letölthető média, számítógépes szoftver, üres digitális vagy analóg rögzítő és tároló média; szerkezetek érme bedobással működő készülékekhez; pénztárgépek, számolóeszközök; számítógépek és számítógépes perifériák; búvárruhák, búvármaszkok, füldugók búvárok számára, orrcsipeszek búvárok és úszók számára, kesztyűk búvárok számára, víz alatti úszáshoz használt légzőkészülékek; tűzoltó készülékek; navigációs berendezések hajókhoz; számítógép interfészek; számítógépes programok felhasználói interfészek tervezéséhez; vezeték nélkül csatlakoztatott elektromos akkumulátorok

beépített, távolról frissíthető szoftverekkel és firmware-ekkel a tárolt elektromos áram tárolására és kisütésére; vezeték nélkül csatlakoztatott elektromos akkumulátorok beépített, távolról frissíthető szoftverekkel és firmware-ekkel a villamosenergia-hálózat vagy más, villamosenergia-termelő forrás által vagy számára biztosított, tárolt elektromos áram tárolására és kisütésére, melyek az elektromos árammal kapcsolatos igények és a felhasználási célok stabilizálására és teljesítésére szolgálnak; vezeték nélküli csatlakoztatott elektromos akkumulátorok számára és által biztosított tárolt energia tárolásának és kisütésének felügyeletére, optimalizálására és szabályozására szolgáló számítógépes szoftverek; elektromos áram biztosítására szolgáló akkumulátorok elektromos járművekhez való motorokhoz; falra szerelhető elektromos csatlakozók elektromos járművek töltéséhez; hordozható elektromos csatlakozók elektromos járművek töltéséhez; letölthető szoftver mobilalkalmazás formájában járművek elektromos töltésének és állapotának nyomon követésére, valamint járművek távvezérlésére; letölthető szoftver járművekhez való operációs rendszer szoftver formájában; navigációs berendezések járművekhez [fedélzeti számítógépek]; globális helymeghatározó rendszer (GPS) és mobiltelekommunikáció használatára programozott, járművek helyének meghatározására és visszaszerzésére szolgáló eszközök; rádiók járművekhez; betörésgátló riasztókészülékek; akkumulátortöltők jármű-akkumulátorok töltésére; vezeték nélküli adóvevők gyűjtő és megjelenítő technológiával a helyi környezetben található összes jármű állapotának megfigyelésére és nyomon követésére; elektromos akkumulátorok járművekhez; járműbiztonsági berendezések, nevezetesen elektronikus kereknyomás-figyelő eszközök; járművekben használt akkumulátortöltők mobiltelefonokhoz; járműmotor-alkatrészek, nevezetesen hőmérséklet-szabályozó készülékek; járművek audioberendezései, nevezetesen sztereó rendszerek, hangszórók, erősítők, equalizer-ek, hangváltók és hangszóróházak; vezeték nélküli hangszórók; hangszórók, hangosbemondók, megafonok; sztereó rendszerek; letölthető számítógépes szoftver audioeszközök vezérlésére; USB-s töltőportok járművekben történő használatra; vezeték nélküli vezérlők más elektromos, motoros és mechanikus eszközök vagy rendszerek, nevezetesen az akkumulátor, biztonsági, világítási, nyomkövető és biztonsági rendszerek működésének és állapotának távoli ellenőrzésére és vezérlésére; járművekben elhelyezett, antennát és rádióadót tartalmazó jármű-helymegállapítási, -követési és biztonsági rendszerek; járművek audioberendezései, nevezetesen hangszórók gépjárművek hangrendszereihez; navigációseszközök járművekhez [fedélzeti számítógépek]; akkumulátorok járművekhez; elektromos készülékek, nevezetesen töltőállomások elektromos járművek feltöltéséhez; számítógépes járműmotor analizátorok; hosszabbítókábelek járművekhez; hálózati adapterek járművekhez; elektromos kábelek járművekhez; elektromos átalakítók; időjárásálló elektromos adapterfedelek.

12 Járművek; szárazföldi, légi vagy vízi közlekedési eszközök; hajók; szerkezeti részek, részegységek csónakokhoz, hajókhoz; utánfutók hajókhoz; hajótestek; csavartengelyek hajókhoz; kormánylapátok hajókhoz; kikötőbikák; méretre készült ponyvák hajókhoz és tengeri járművekhez; kifejezetten hajókhoz kialakított tárolódobozok; alsó vitorlarudak hajókhoz; kötélfogók (klemmek) hajókhoz; ütközőpufferek (fenderek) hajókhoz; ütközőpuffer-akasztók (fenderakasztók) hajókhoz; csónakdaruk; kötélvezetők hajókhoz; csáklyák hajókhoz; kajakszerű csónakok, hajók; hajócsavarok [propellerek] csónakokhoz, hajókhoz; kormányrudak hajókhoz; kötél által okozott kopás elleni védőprofilok hajókhoz(dörzslécek); ütközőbóják hajókhoz.

37 Építőipari szolgáltatások; járművek üzembehelyezésével és javításával kapcsolatos szolgáltatások; bányászati kitermelés, olaj- és gázfúrás; vezeték nélkül csatlakoztatott elektromos akkumulátorok telepítése, karbantartása és javítása és frissítése, valamint ezzel kapcsolatos konzultáció, a tárolt elektromos áram tárolásával és kisütésével kapcsolatos villamosenergia-igények és a felhasználási célok stabilizálása és teljesítése céljából; karbantartási és javítási szolgáltatások biztosítása járművekhez; járműjavítási tanácsadás; járműkarbantartási tanácsadás; jármű-akkumulátorok töltése; jármű testreszabási szolgáltatások, nevezetesen egyedi járművek építése; töltőállomási szolgáltatások járművekhez; járművek javítása és karbantartása; járművek professzionális külső és belső takarítása; járműjavító műhelyek; járművek festése; töltőállomási szolgáltatások elektromos járművekhez; flotta-menedzsment szolgáltatások flotta járművek karbantartása formájában; üzembehelyezési szolgáltatások; speciális elektromos gépjárművek tervezése, fejlesztése és gyártása; speciális elektromos gépjárművek karbantartása, szervizelése és javítása; hajók biztonságát és védelmét szolgáló műanyag bevonatok készítésével kapcsolatos szolgáltatások; tanácsadás jachtok és hajók átalakítása, felújítása, helyreállítása és

javítása vonatkozásában; jachtok és hajók átalakítása, felújítása, helyreállítása és javítása.

42 Tudományos és műszaki szolgáltatások, valamint az idetartozó tervezői és kutatóitevékenység; ipari elemzési, ipari kutatási és ipari tervezési szolgáltatások; minőségellenőrzési és hitelesítési szolgáltatások; számítástechnikai hardver és szoftvertervezés és fejlesztés; járművek ellenőrzése a megfelelő működés biztosítása érdekében; elektromos járművek működésének, teljesítményének és hatékonyságának távfelügyelete; nem letölthető szoftverek biztosítása elektromos járművek töltésének és karbantartásának előrejelző (prediktív) elemzéséhez, valamint a fogyasztói igények előrejelző (prediktív) elemzéséhez; mérnöki tervezési szolgáltatások; termékfejlesztési tanácsadás; tanácsadási szolgáltatások járműtervezés területén mások számára; mérnöki tanácsadás; vezeték nélkül csatlakoztatott, a villamos energia tárolására és villamosenergia-ellátásra használatos, beépített firmware-ekkel és szoftverekkel ellátott elektromos akkumulátorok megfelelő működésének és programozásának ellenőrzése annak érdekében, hogy az elektromosárammal kapcsolatos igények és a felhasználási célok teljesüljenek; vezeték nélkül csatlakoztatott elektromos akkumulátorokból és támogató szoftverekből álló elektromos akkumulátor-rendszerek tervezése, ezek mindegyike a tárolt elektromos áram tárolására és kisütésére, az említett rendszerek tervezési hatékonyságának, programozásának és felépítésének optimalizálása érdekében, valamint az ezekhez kapcsolódó konzultációs szolgáltatások; szoftver mint szolgáltatás (SaaS), mely vezeték nélkül csatlakoztatott elektromos akkumulátorok számára és által biztosított tárolt energiatárolásának és kisütésének felügyeletére, optimalizálására és szabályozására szolgáló számítógépes szoftvereket tartalmaz; vezeték nélkül csatlakoztatott elektromos akkumulátorok számára és által biztosított tárolt energia tárolásának és kisütésének felügyeletére, optimalizálására és szabályozására szolgáló online, nem letölthető számítógépes szoftverek biztosítása; vezeték nélkül csatlakoztatott elektromos akkumulátorokba beépített, a villamos energia tárolására és kisütésére használatos szoftverek és firmware-ek kezelése az elektromos akkumulátorok szoftvereinek programozásával és konfigurálásával; vezeték nélkül csatlakoztatott elektromos akkumulátorokba beépített, távolról frissíthető számítógépes szoftverek és firmware-kitelepítése, karbantartása, javítása és frissítése, valamint azokhoz kapcsolódó tanácsadás a tárolt elektromos áram tárolására és kisütésére vonatkozó villamosenergia-igények és a felhasználási célok stabilizálása és teljesítése céljából; új és használt gépjárművek ellenőrzése a járműveket vásároló vagy értékesítő személyek részére; jármű-kárfelmérési szolgáltatások; jármű-ellenőrzések; járműalkatrész-tervezési szolgáltatások; biztonsági célú járműflotta-felügyeleti szolgáltatások; ellopott járművek visszaszerzése; nem letölthető szoftverek járműflotta-kezelés formájában; nem letölthető szoftverek járművek vásárlásának, finanszírozásának, lízingjének, biztosításának, biztonságának, védelmének és diagnosztikájának kezeléséhez.

---

(111) 239.734
(151) 2023.01.17.
(210) M 22 00036
(220) 2022.01.06.
(732) Okvátovity Dóra, Fajsz (HU)
(740) Danubia Szabadalmi és Jogi Iroda Kft., Budapest
(546)

(511) 30 Fűszerpaprika őrlemény.

---

(111) 239.735
(151) 2023.01.17.
(210) M 22 00783
(220) 2022.03.23.

(732) dr. Kállay-Németh Imola, Budapest (HU)

(541) ZAM

(511) 16 Papír és karton; nyomdaipari termékek; könyvkötészeti anyagok; fényképek; papíráruk és irodaszerek, bútorok kivételével; papíripari vagy háztartási ragasztóanyagok; rajzkellékek és művészeti kellékek; ecsetek; tanítási és oktatási anyagok; műanyag lapok, fóliák és tasakok csomagoláshoz; nyomdabetűk, klisék.

35 Reklámozás; üzleti menedzsment, szervezés és adminisztráció; irodai munkák.

41 Nevelés; szakmai képzés; szórakoztatás; sport- és kulturális tevékenységek.

43 Vendéglátás (élelmezés); időleges szállásadás.

---

(111) 239.736

(151) 2023.01.17.

(210) M 22 01303

(220) 2022.05.17.

(732) ILREAMIZ International Essence and Fragrance Korlátolt Felelősségű Társaság, Budapest (HU)

(740) Dr. Keserű Barna Arnold, Győr

(546)

(511) 3 Parfüm; parfümolajok; parfümkivonatok; parfüm készítmények; parfüméria, illatszerbolt; parfümök és illatanyagok; természetes olajok parfümökhöz; olajok parfümökhöz és illatszerekhez; parfümolajok kozmetikai készítmények gyártásához; testápolási és szépségápolási készítmények.

---

(111) 239.737

(151) 2023.01.17.

(210) M 22 00705

(220) 2022.03.11.

(732) IWINEX Kft., Sükösd (HU)

(740) Patender Nemzetközi Iparjogvédelmi Képviseleti Kft., Budapest

(546)

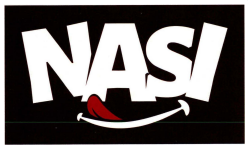

(511) 29 Feldolgozott, tartósított, fagyasztott, szárított és főzött gyümölcsök és zöldségek, gombák, diófélék és hüvelyesek; zselék, lekvárok (dzsemek), kompótok; tojások; tej, sajt, vaj, joghurt, tejtermékek és tejtermék-helyettesítők, tejalapú desszertek, pudingok, snackek, italok, túró, túrókészítmények és ezek ízesített változatai.

30 Kávé, tea, kakaó és helyettesítőik, csokoládé és kakaós bevonók; rizs, tészta és metélt; lisztek és más gabonakészítmények; kenyér, sütemények, péksütemények és cukrászsütemények; csokoládé és desszertek; torták és kekszek (aprósütemények), édességek (cukorkák), édesség szeletek, csokoládés szeletek, csokoládéval bevont szeletek, többféle ízben készült szeletes édességek, szeletes sütemények, müzliszeletek, energiaszeletek, puffasztott rizs szeletek, magvak, diófélék és szárított gyümölcsök keverékét tartalmazó édességek, rágcsálnivaló szeletek, töltött csokoládé szeletek; fagylalt, szorbetek és más ehető jégkrémek; tejdesszertek, tejpépek; cukor, méz, melaszszirup; só, ízesítők, fűszerek, tartósított fűszernövények; szószok és egyéb fűszerek; jég [fagyott víz], cukorkák, rágógumi.

---

(111) 239.738
(151) 2023.01.17.
(210) M 22 01307
(220) 2022.05.18.
(732) Rónai Levente Attila, Dunakeszi (HU)
(546) Gyógyító Szív Meditáció
(511) 16 Könyvek; kézikönyvek [útmutatók]; újságok; naptárak; noteszok; nyomtatott publikációk; nyomatok [metszetek]; poszterek; prospektusok; papíráruk; tanítási és oktatási anyagok.
41 Nevelés; szakmai képzés; meditációval kapcsolatos oktatási szolgáltatások; egészséggel kapcsolatos oktatási szolgáltatások; egészségklub szolgáltatások (egészség és fitnesz); üzleti menedzsmenttel kapcsolatos tanfolyamok lebonyolítása; időszervezéssel kapcsolatos képzési szemináriumok lebonyolítása; menedzser oktatási szolgáltatások; menedzsmentszemináriumokon kiosztott tananyagok összeállítása; üzleti menedzsmenttel kapcsolatos képzési kurzusok biztosítása; önismereti műhelyek és szemináriumok lebonyolítása; oktatási és szórakoztatási szolgáltatások, azaz motivációs és oktatási előadók az ön- és személyes fejlődés területén; személyiségfejlesztő tanfolyamok; személyiségfejlesztő tréning; meditációs szolgáltatások; elektronikus könyvek és folyóiratok on-line publikálása; online oktatási szolgáltatások; távoktatási szolgáltatások; szakmai műhelyek szervezése.

---

(111) 239.739
(151) 2023.01.17.
(210) M 22 00831
(220) 2022.03.29.
(732) The Procter & Gamble Company, One Procter & Gamble Plaza, Cincinnati, Ohio (US)
(740) dr. Csányi Balázs Mihály, Budapest
(541) SAFEGUARD
(511) 3 Fehérítőkészítmények és egyéb, mosásra szolgáló anyagok; tisztítószerek; polírozó készítmények; súrolószerek; csiszolószerek; szappanok; dezodorok személyes használatra; izzadásgátlók; nem gyógyhatású testápoló készítmények; kozmetikai készítmények testápoláshoz; kézápoló készítmények; tusfürdők; testápolók; tusoló- és fürdőzselék; fürdőhabok; testpermetek (test spray-k).

---

(111) 239.740
(151) 2023.01.17.
(210) M 22 00599
(220) 2022.03.01.
(732) Bábolna Élelmiszeripari Kft., Budapest (HU)
(740) Árva Ügyvédi Iroda, Budapest
(541) HAPPY SNACK TRA PISTI KEDVENCE
(511) 29 Alacsony zsírtartalmú joghurtok; alacsony zsírtartalmú tejtermékekből készült szendvicskrémek; alacsony zsírtartalmú tej; aludttej; acidofil tej; aludttejek; aludttej, alvadt tej; biotej; cottage cheese [túrószerű sajtfajta]; créme fraîche; csokoládéval ízesített tejalapú italok; erjesztett tej; erjesztett tejes italok étkezési célokra; erjesztett tejpótlók; fermentált sült tej; főként tejet tartalmazó tejes italok; fokhagymás vajak; fölözött tej; fűszervajak; ghí; gyümölcsízű joghurtok; gyümölcslevet tartalmazó tejalapú italok; gyümölcsöt tartalmazó tejitalok; hűtött tejalapú desszertek; író; ivójoghurtok; ízesített joghurtok; ízesített tej; ízesített tejitalok; ízesített tejpor italok készítéséhez; joghurt; joghurt desszertek; joghurtalapú italok; joghurtból készült italok; joghurtok; juhtej; kakaóízű tejitalok; kakaós tejitalok; kecsketej; kecsketejből készült joghurtok; kecsketejpor; kefir [tejes ital]; készítmények joghurt előállítására; kevert vaj; krémpor [tejtermékek]; magas fehérjetartalmú tej; magas tejtartalmú tejes italok; magas zsírtartalmú tejszín; margarin; margarin-helyettesítők; mesterséges tejalapú desszertek; milk shake-ek [tejturmixok]; növényi alapú tejpótlók; növényi alapú tejszín; növényi tejpor; növényi tejpótlók; növényi tejszín

[tejtermék-helyettesítő]; sajtok; sajttermékek; skyr; sűrített tej; száraz tejsavó; szójajoghurtok; szójatej; szójatej [tejpótló]; szójatejek; szójatejpor; tehéntej; tej; tej alapú snackek; tejalapú desszertek; tejalapú italok; tejalapú mártások; tejalapú tejszínhab öntetek; tejből készült italok; tejes italok; tejes italok, főként tejet tartalmazó; tejes pudingok; tejföl; tejfölpótlók; tejhelyettesítők; tejitalok; tejoltó; tejpor; tejpor étkezési célokra; tejpor italokhoz; tejpótlók; tejpótlóként használt szójaalapú italok; tejsavbaktériumot tartalmazó italok; tejsavó; tejsodó jellegű joghurtok; tejszín [tejtermékek]; tejszínhab; tejtermékalapú szendvicskrémek; tejtermékek; tejtermékekből készült desszertek; tejtermékekből készült italok; teljes tej; vaj; vajhelyettesítők; vajkrém; joghurt italok; bundás burgonyaszeletek; burgonya alapú rágcsálnivalók; burgonyából készült rágcsálnivalók; burgonyachipsek rágcsálnivalóként; elsősorban baromfit tartalmazó fagyasztott ételek; elsősorban csirkéből álló fagyasztott ételek; elsősorban halat tartalmazó fagyasztott ételek; elsősorban húst tartalmazó fagyasztott ételek; elsősorban tengeri ételeket tartalmazó előre csomagolt fagyasztott főételek; növényi alapú snackek; rágcsálnivaló-keverékek, amelyek feldolgozott gyümölcsöket és feldolgozott dióféléket tartalmaznak; rágcsálnivaló-keverékek szárított gyümölcsökkel és feldolgozott diófélékkel; rágcsálnivalók, ropogtatnivalók; sajtalapú rágcsálnivalók; sajtos pálcikák; tofu-alapú rágcsálnivalók; zöldségalapú snack-ételek.

---

(111) 239.741
(151) 2023.01.17.
(210) M 22 01732
(220) 2022.07.01.
(732) Tamás Veronika, Budapest (HU)
(740) Török Antal, Győr
(546) PHYSIOLINE
(511) 44 Alternatív gyógyászati szolgáltatások; manuálterapeuta - gyógytornász szolgáltatás, masszázs; masszázs és terapeutikus masszázs; mélyszöveti masszázs; csillapító kezelés; a masszázzsal kapcsolatos információs szolgáltatások; természetgyógyász szolgáltatás; egészséggel kapcsolatos tanácsadás; életmód tanácsadás; csoportos és egyéni tanácsadó programok.

---

(111) 239.742
(151) 2023.01.17.
(210) M 22 00707
(220) 2022.03.11.
(732) Vitee Kereskedelmi és Tanácsadó Betéti Társaság, Balatonfüred (HU)
(740) Dr. Pozsgay Gábor Ügyvédi Iroda, Budapest
(541) Hi-Sculpt
(511) 44 Fényterápiás szolgáltatások; fogyással kapcsolatos tanácsadási szolgáltatások; fogyókúrás programok tervezésével kapcsolatos szolgáltatások; gyógyászati és egészségügyi szolgáltatások; gyógyászati és egészségügyi klinikai szolgáltatások; orvosi szolgáltatások; testsúlycsökkentési szolgáltatások; testsúlyszabályozással kapcsolatos kezelés; bőrproblémák kezeléséhez kapcsolódó bőrgyógyászati szolgáltatások; bőrgyógyászati szolgáltatások; lökéshullám-terápia; sebészeti kezelési szolgáltatások; sebészeti eszközökhöz kapcsolódó tanácsadó szolgáltatások; arcápolási szolgáltatások; bőrápolási szolgáltatások; bőrápolással kapcsolatos konzultációs szolgáltatások; higiéniai és szépségápolási szolgáltatások; higiéniai szolgáltatások emberek számára; injekciós feltöltőkezelések kozmetikai célokra; karcsúsító kezelések; karcsúsító szalonok szolgáltatásai; kollagénindukciós kezelési szolgáltatások [mikro-needling]; kozmetikai arc- és testkezelési szolgáltatások; kozmetikai arckezelés; kozmetikai arckezelési szolgáltatások; kozmetikai elektrolízis; kozmetikai kezelés; kozmetikai lézeres bőrkezelés; kozmetikai szolgáltatások; kozmetikai szőreltávolító lézerkezelés; kozmetikai test-, arc- és hajápoló szolgáltatások; kozmetikai vizsgálat; kozmetikával kapcsolatos tanácsadási szolgáltatások; lézeres bőrfeszesítő szolgáltatások; lézeres bőrfiatalító szolgáltatások; lézeres szőreltávolító kozmetikai kezelés; lézeres szőrtelenítési szolgáltatások; narancsbőr [cellulitisz] eltávolításával kapcsolatos egyéni gyógyászati szolgáltatások; narancsbőr-kezelési szolgáltatások; szépségápolási kezelések; szépségápolási tanácsadás;

szépségápolás emberek részére; szépségszalonok; szépségszalon szolgáltatások; szőrtelenítés elektrolízissel; szőrtelenítő kezelések; szőrtelenítő szolgáltatások embereknek; tanácsadás a test- és szépségápolás területén; végleges szőrtelenítési és szőrcsökkentő szolgáltatások; vérkeringés javításával kapcsolatos egyéni gyógyászati szolgáltatások; visszerek kozmetikai lézerkezelése; zsírlebontással kapcsolatos egyéni gyógyászati szolgáltatások; emberi egészségügyi berendezések bérbeadása; gyógyászati és egészségügyi berendezések bérbeadása; gyógyászati eszközök bérbeadása; bőrápoló berendezések kölcsönzése; emberi higiéniai és szépségápolási berendezések bérbeadása; orvosi diagnosztikai szolgáltatások [tesztelés és elemzés]; diagnosztikai vagy kezelési célú orvosi vizsgálatok; regeneráló orvosi szolgáltatások.

---

(111) 239.743
(151) 2023.01.17.
(210) M 22 00833
(220) 2022.03.29.
(732) Perfect Nails Kft., Budapest (HU)
(740) SBGK Ügyvédi Iroda, Budapest
(546)

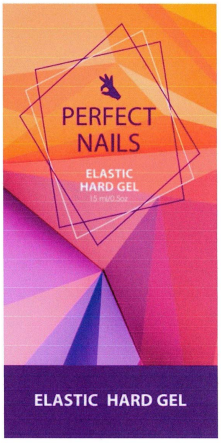

(511) 3 Műköröm alapanyagok, műköröm segédanyagok, műköröm kellékek.
41 Műköröm oktatás.

---

(111) 239.744
(151) 2023.01.17.
(210) M 22 01606
(220) 2022.06.21.
(732) Nordic Light Offices Trio Kft., Budapest (HU)
(740) Dentons Réczicza Ügyvédi Iroda, Budapest
Peisch András Ügyvédi Iroda, Budapest
(541) Nordic Light Offices
(511) 35 Reklámozás; üzleti menedzsment, szervezés és adminisztráció; irodai munkák.
36 Pénzügyi, monetáris és banki szolgáltatások; biztosítási szolgáltatások; ingatlanügyletek.
37 Építőipari szolgáltatások; építés; épületbontás; irodagépek üzembe helyezése, karbantartása és javítása; bányászati kitermelés, olaj- és gázfúrás.
43 Vendéglátás (élelmezés); időleges szállásadás.

---

(111) 239.745
(151) 2023.01.17.
(210) M 22 00706
(220) 2022.03.11.
(732) Revital Esztétikai Korlátolt Felelősségű Társaság, Pomáz (HU)
(740) Dr. Pozsgay Gábor Ügyvédi Iroda, Budapest

(541) Genesis

(511) 44 Fényterápiás szolgáltatások; fogyással kapcsolatos tanácsadási szolgáltatások; fogyókúrás programok tervezésével kapcsolatos szolgáltatások; gyógyászati és egészségügyi szolgáltatások; gyógyászati és egészségügyi klinikai szolgáltatások; orvosi szolgáltatások; testsúlycsökkentési szolgáltatások; testsúlyszabályozással kapcsolatos kezelés; bőrproblémák kezeléséhez kapcsolódó bőrgyógyászati szolgáltatások; bőrgyógyászati szolgáltatások; lökéshullám-terápia; sebészeti kezelési szolgáltatások; sebészeti eszközökhöz kapcsolódó tanácsadó szolgáltatások; arcápolási szolgáltatások; bőrápolási szolgáltatások; bőrápolással kapcsolatos konzultációs szolgáltatások; higiéniai és szépségápolási szolgáltatások; higiéniai szolgáltatások emberek számára; injekciós feltöltőkezelések kozmetikai célokra; karcsúsító kezelések; karcsúsító szalonok szolgáltatásai; kollagénindukciós kezelési szolgáltatások [mikro-needling]; kozmetikai arc- és testkezelési szolgáltatások; kozmetikai arckezelés; kozmetikai arckezelési szolgáltatások; kozmetikai elektrolízis; kozmetikai kezelés; kozmetikai lézeres bőrkezelés; kozmetikai szolgáltatások; kozmetikai szőreltávolító lézerkezelés; kozmetikai test-, arc- és hajápoló szolgáltatások; kozmetikai vizsgálat; kozmetikával kapcsolatos tanácsadási szolgáltatások; lézeres bőrfeszesítő szolgáltatások; lézeres bőrfiatalító szolgáltatások; lézeres szőreltávolító kozmetikai kezelés; lézeres szőrtelenítési szolgáltatások; narancsbőr [cellulitisz] eltávolításával kapcsolatos egyéni gyógyászati szolgáltatások; narancsbőr-kezelési szolgáltatások; szépségápolási kezelések; szépségápolási tanácsadás; szépségápolás emberek részére; szépségszalonok; szépségszalon szolgáltatások; szőrtelenítés elektrolízissel; szőrtelenítő kezelések; szőrtelenítő szolgáltatások embereknek; tanácsadás a test- és szépségápolás területén; zsírlebontással kapcsolatos egyéni gyógyászati szolgáltatások; visszerek kozmetikai lézerkezelése; vérkeringés javításával kapcsolatos egyéni gyógyászati szolgáltatások; végleges szőrtelenítési és szőrcsökkentő szolgáltatások; egészségügyi berendezések kölcsönzése; bőrápoló berendezések kölcsönzése; emberi higiéniai és szépségápolási berendezések bérbeadása; orvosi diagnosztikai szolgáltatások [tesztelés és elemzés]; diagnosztikai vagy kezelési célú orvosi vizsgálatok; regeneráló orvosi szolgáltatások.

---

(111) 239.746

(151) 2023.01.17.

(210) M 22 00838

(220) 2022.03.30.

(732) Büttner Borászat Kft., Káptalantóti (HU)

(541) RAKLAP BOR-BÁR

(511) 43 Vendéglátás, étel és italellátás.

---

(111) 239.747

(151) 2023.01.17.

(210) M 22 00841

(220) 2022.03.30.

(732) Royal-Kert Kft., Veszprém (HU)

(546) ROYALKERT Zölden minden jobb

(511) 7 Út- és járdatisztító gépek.

12 Járművek és szállítóeszközök, földi járművek és szállítóeszközök; traktorok; elektromos traktorok [járművek].

28 Játszótéri berendezések, felszerelések gyrekeknek.

44 Kertészet, kertészkedés; parkosítás; kertészeti szolgáltatás.

---

(111) 239.748

(151) 2023.01.17.

(210) M 22 01484

(220) 2022.06.02.

(732) Szilágyi Szidónia Katalin, Budapest (HU)

(546)

(511) 35 Üveg, porcelán, ezüst- és fémtárgy, lakástextil valamint lakberendezési áruk kiskereskedelmi szolgáltatása.

---

(111) 239.749

(151) 2023.01.17.

(210) M 22 00723

(220) 2022.03.17.

(732) Domnanics Szilvia, Sopron (HU)

(740) Dr. Keserű Barna Arnold, Győr

(541) Kence Kelepce

(511) 3 Kozmetikumok; körömlakklemosók [kozmetikumok]; hidratálók [kozmetikumok]; napozókészítmények [kozmetikumok]; testkrémek [kozmetikumok]; arclemosók [kozmetikumok]; bőrápoló kozmetikumok; körömápoló kozmetikumok; ajakfilcek [kozmetikumok]; szépségápoló kozmetikumok; tonikok [kozmetikumok]; funkcionális kozmetikumok; természetes kozmetikumok; aknetisztító kozmetikumok; arctonikok [kozmetikumok]; körömerősítők [kozmetikumok]; testolajok [kozmetikumok]; szemfestő kozmetikumok; testfestékek (kozmetikumok); kozmetikumok szemöldökhöz; napolajok [kozmetikumok]; bőrmaszkok [kozmetikumok]; kozmetikumok szempillához; öregedés elleni kozmetikumok; önbarnító készítmények [kozmetikumok]; kozmetikumok olajok formájában; napvédő krémek [kozmetikumok]; barnító zselék [kozmetikumok]; készítmények napozáshoz [kozmetikumok]; folyékony krémek (kozmetikumok); keratint tartalmazó kozmetikumok; panthenolt tartalmazó kozmetikumok; hialuronsavat tartalmazó kozmetikumok; lágyító készítmények [kozmetikumok]; bőrpuhító tisztítók [kozmetikumok]; kompakt púderek [kozmetikumok]; kozmetikumok porok formájában; kozmetikumok szemhéjfesték formájában; nem gyógyhatású kozmetikumok; kozmetikumok tejek formájában; bőrön használt kozmetikumok; éjszakai krémek [kozmetikumok]; kozmetikumok egyéni használatra; készletben árusított kozmetikumok; szemhéjtusok, szemkihúzók [kozmetikumok]; kozmetikumokkal átitatott kendők; kozmetikumok és kozmetikai készítmények; bőrirritáció elleni szérumok [kozmetikumok]; színes kozmetikumok a bőrre; kozmetikumokkal impregnált tisztító párnák; nem gyógyhatású kozmetikumok és piperekészítmények; száraz bőr ápolására szolgáló kozmetikumok.

---

(111) 239.750

(151) 2023.01.17.

(210) M 20 03378

(220) 2020.11.10.

(732) Magyar Vitorlás Akadémia NKFT., Balatonfüred (HU)

(541) Kék Csillag Kikötőminősítési Védjegyrendszer

(511) 41 Nevelés; szakmai képzés; szórakoztatás; sport- és kulturális tevékenységek.

42 Tudományos és műszaki szolgáltatások, valamint az idetartozó tervezői és kutatói tevékenység.

---

(111) 239.751

(151) 2023.01.17.

(210) M 22 01589

(220) 2022.06.20.

(732) Koltai Viktor, Szolnok (HU)

(740) Benkőné Csillag Lucia, Budapest

(541) VIONN GO

(511) 9 Vadriasztó síp (biztonsági, védelmi és jelzőkészülékek).

---

(111) 239.752
(151) 2023.01.17.
(210) M 22 01588
(220) 2022.06.20.
(732) Koltai Viktor, Szolnok (HU)
(740) Benkőné Csillag Lucia, Budapest
(546) VIONN

(511) 9 Vadriasztó síp (biztonsági, védelmi és jelzőkészülékek).

---

(111) 239.753
(151) 2023.01.17.
(210) M 22 01591
(220) 2022.06.20.
(732) Indectis Zártkörűen Működő Részvénytársaság, Budapest (HU)
(740) Dr. Galamb András, Budapest
(546) FBC PRÉMIUM ITALOK FELEJTHETETLEN ÉLMÉNYEK

(511) 33 Csendes borok; fehér habzóborok; fehérbor; rozé borok; vörösbor; bor alapú italok; égetett szeszesitalok; desztillált röviditalok; alkoholos keserű aperitifek; koktélok; elkészített alkoholos koktélok; bor alapú aperitifek; alacsony alkoholtartalmú italok.
35 Árubemutatás; árubemutatók szervezése eladási célokra; árubemutatók szervezése kereskedelmi célokra; árubemutatók szervezése reklámozási célokra; áruk bemutatása kommunikációs médiában, kiskereskedelmi célokból; promóciós, reklám célú árubemutatás; termékek és szolgáltatások bemutatása; értékesítési bemutatók; alkoholtartalmú italokkal kapcsolatos nagykereskedelmi szolgáltatások (a sör kivételével).
39 Árucsomagolás; ajándékcsomagolás.
41 Előadások szervezése.
43 Italszolgáltatással kapcsolatos tanácsadás.

---

(111) 239.754
(151) 2023.01.17.
(210) M 22 01608
(220) 2022.06.21.
(732) AJTÓHÁZ Zártkörűen Működő Részvénytársaság, Budapest (HU)
(740) Dr. Karácsony Bálint, Budapest
(546) ajtóház Zrt.

(511) 19 Ajtókeretek, ajtótokok fából; ajtókeretek, ajtótokok nem fémből; ajtókeretek, nem fémből; ajtók, nem fémből; fa ajtók; vinyl ajtók; üvegpanelek ajtókhoz; keretek (nem fémből) üvegezett ajtókhoz; üvegezett ajtók [nem fém keret]; üveges ajtók nem fémből; elválasztó ajtók nem fémből; külső ajtók nem fémből; belső ajtók nem fémből; ajtópanelek, nem fémből; nemfém biztonsági ajtók; tolóajtók, nem fémből.

---

(111) 239.755

(151) 2023.01.17.
(210) M 21 04090
(220) 2021.12.02.
(732) BRITISH AMERICAN TOBACCO (BRANDS) INC., Wilmington, DE (US)
(740) Hegymegi-Barakonyi és Társa Baker & McKenzie Ügyvédi Iroda, Budapest
(541) PALL MALL KLASSZIKUS
(511) 34 Cigaretta; nyers vagy feldolgozott dohány; sodorható dohány; pipadohány; dohánytermékek; dohánypótlók (nem gyógyászati célokra); szivarok; szivarkák; öngyújtók dohányzóknak; szivargyújtók dohányzóknak; gyufák; dohányzási cikkek; cigarettapapír; cigarettacsövek; cigarettaszűrők; zsebben hordható berendezések cigaretták sodrásához; kéziszerszámok dohány papírcsőbe fecskendezéséhez; elektronikus cigaretta; elektronikus cigaretta-folyadékok; felfűtendő dohánytermékek.

---

(111) 239.756
(151) 2023.01.17.
(210) M 21 02200
(220) 2021.06.02.
(732) EP Europe Kereskedelmi és Szolgáltató Kft., Budapest (HU)
(740) Vigh Ügyvédi Iroda, Budapest
(546) ChocoArt KÉZMŰVES CSOKOLÁDÉ
(511) 30 Kézműves édességek, csokoládé termékek.
35 Kézműves édességek, csokoládé termékek reklámozása; kereskedelmi ügyletek; kereskedelmi adminisztráció.

---

(111) 239.759
(151) 2023.01.18.
(210) M 22 01404
(220) 2022.05.26.
(732) Optimus Hill Kft., Biatorbágy (HU)
(546) OPTIMUS winery
(511) 33 Eredetmegjelöléssel védett borok; pezsgős borok.

---

(111) 239.760
(151) 2023.01.18.
(210) M 22 01801
(220) 2022.07.07.
(732) NEXT STOP Ingatlanüzemeltető Korlátolt Felelősségű Társaság, Budapest (HU)
(740) Dr. Tóth D. Ildikó Ügyvédi Iroda, Budapest
(546) bee @work
(511) 35 Irodagépek és irodafelszerelés kölcsönzése; irodai berendezések kölcsönzése közösségi munkahelyeken;

titkári és irodai szolgáltatások; titkársági szolgáltatások; üzleti titkársági szolgáltatások; üzleti ügyintézések; recepciós szolgáltatások látogatók számára [irodai tevékenység]; üzleti adminisztráció; üzleti adminisztrációs szolgáltatások.

36 Ingatlanügyletek; ingatlan bérbeadási szolgáltatások; ingatlanügynökség; ingatlanügynökségek szolgáltatásai; vagyonkezelés, tulajdon menedzsment; ingatlan bérbeadási ügyintézés; irodahelyiségek bérbeadása; irodák bérbeadása közösségi munkavégzéshez; irodák [ingatlanok] bérbeadása; ingatlanok bérbeadásával kapcsolatos ingatlanügynökségi szolgáltatások; ingatlanok bérbeadásával kapcsolatos ügyintézés; ingatlanok bérbeadásának ügyintézése; ingatlanok bérbeadása; ingatlankezelési szolgáltatások; ingatlanmenedzsment.

---

(111) 239.761
(151) 2023.01.18.
(210) M 21 03598
(220) 2021.10.19.
(732) Smartopert Korlátolt Felelősségű Társaság, Szeged (HU)
(740) Dr. Tanács Ügyvédi Iroda, Szeged
(541) Okosotthon Guru
(511) 37 Épület-automatizálási berendezések üzembe helyezéséhez kapcsolódó tanácsadás.
41 Szemináriumok és workshopok [képzés] szervezése és lebonyolítása; automatikával kapcsolatos oktató tanfolyamok.

---

(111) 239.762
(151) 2023.01.18.
(210) M 22 00497
(220) 2022.02.18.
(732) International Hotel Investments p.l.c., Floriana (MT)
(740) SBGK Ügyvédi Iroda, Budapest
(546)

AMBER HOTELS

(511) 41 Szórakoztatási szolgáltatások; szórakoztató klubok szolgáltatásai; zenés szórakoztatás; szórakozáshoz kapcsolódó foglalási, jegyértékesítő szolgáltatások; létesítmények biztosítása szórakoztatási célokra; élő szórakoztatási szolgáltatások; szórakozási, szórakoztatási információk; jegyfoglalás szórakozóhelyekre; éjszakai klubokban nyújtott szórakoztatási szolgáltatások; üdülőközpontok szórakoztatási szolgáltatásai; szállodák által biztosított szórakoztatási szolgáltatások; diszkókban nyújtott szórakoztatási szolgáltatások; helyiségek biztosítása szórakoztatási célokra; esküvői szórakoztatás megszervezése; jegyfoglalási szolgáltatások előadásokra és más szórakoztató rendezvényekre; kulturális tevékenységek; kulturális szolgáltatások; kulturális és művészeti rendezvények szervezése; kulturális tevékenységekkel kapcsolatos konferenciák szervezése.

43 Szállodai szolgáltatások; szállodák; szállodai szobafoglalás, szállásfoglalás; szállodai éttermi szolgáltatások; szállodai catering szolgáltatások; szállodai szobafoglalással, szállásfoglalással kapcsolatos szolgáltatások; szállodai szállás megszervezése; szállodai szállásbiztosítás; szállodai szálláshely szolgáltatások; szállodai szálláshely biztosítása; helyfoglalás szállodákban; szállodai helyfoglalással kapcsolatos szolgáltatások; szállodai szobafoglalási szolgáltatások; szállodai szállásfoglalás; szállodákkal kapcsolatos információk; foglalási szolgáltatások szállodák számára; szállodák által nyújtott éttermi szolgáltatások; szállodai foglalási szolgáltatások az interneten keresztül; utazási irodák szolgáltatásai szállodai foglalások intézéséhez; hotelinformáció nyújtása weboldalon keresztül; konzultációs szolgáltatások szállodák szolgáltatásaival kapcsolatban; szállodákkal kapcsolatos elektronikus információs szolgáltatások; szállodákkal kapcsolatos információnyújtás; szállodakomplexumok; nyaralók bérbeadása; üdülők bérbeadása; vendégházakkal és panziókkal kapcsolatos szolgáltatások; éttermi, vendéglői, kocsmai, kávézói, önkiszolgáló éttermi és catering szolgáltatások; szállodai,

szállásfoglalási, éttermi, vendéglői, kocsmai, kávézói, önkiszolgáló éttermi és catering szolgáltatásokkal kapcsolatos tanácsadási, konzultációs és tájékoztatási szolgáltatások; szállodai, szállásfoglalási, éttermi, vendéglői, kocsmai, kávézói, önkiszolgáló éttermi és catering szolgáltatásokkal kapcsolatos kölcsönzési, bérbeadási és lízing szolgáltatások; szállásfoglalás; éttermi asztalfoglalás; konferenciatermek biztosítása; létesítmények biztosítása konferenciákhoz, kiállításokhoz és találkozókhoz, értekezletekhez.

---

(111) 239.763
(151) 2023.01.18.
(210) M 22 01516
(220) 2022.06.08.
(732) Home Box Office, Inc., New York, NY (US)
(740) dr. Csányi Balázs Mihály, Budapest
(541) Sárkányok háza
(511) 9 Televíziós filmdrámákat tartalmazó videófelvételek; televíziós filmdrámasorozatokat tartalmazó letölthető videófelvételek; tudományos célra szolgáló, kutatási, navigációs, földmérő, fényképészeti, mozgóképes, audiovizuális, optikai, súlymérő, mérő-, jelző-, észlelő, tesztelő, ellenőrző, életmentő és oktató berendezések és felszerelések; elektromos energia vezetésére, kapcsolására, átalakítására, tárolására, szabályozására vagy ellenőrzésére szolgáló készülékek és berendezések; hangok, képek vagy adatok rögzítésére, továbbítására, másolására vagy feldolgozására szolgáló készülékek és eszközök; rögzített és letölthető média, számítógépes szoftver, üres digitális vagy analóg rögzítő és tároló média; szerkezetek érmebedobással működő készülékekhez; pénztárgépek, számolóeszközök; számítógépek és számítógépes perifériák; búvárruhák, búvármaszkok, füldugók búvárok számára, orrcsipeszek búvárok és úszók számára, kesztyűk búvárok számára, víz alatti úszáshoz használt légzőkészülékek; tűzoltó készülékek.
25 Ruházati cikkek, cipők, fejfedők; ruházat, nevezetesen ujjatlan felsők, pólók, kapucnis pulóverek és kapucnis felsők, utcai viselet, felsőruházat, fehérneműk, női alsóneműk, alsóruházat, melltartók, hálóingek, hálópólók, pizsamák, hálóruhák, trikók [alsónemű], kombinék, harisnyaáruk, kötöttáruk, alsóneműk, köntösök, harisnyatartók, harisnyakötők, zoknitartók, hétköznapi viselet, nadrágok, mellények, dzsekik, melegítőnadrágok, ingek, sálak, kabátok, farmerek, zoknik, fürdőruhák és fürdőköpenyek; sportruházat, nevezetesen sportingek, sportnadrágok, sportmezek, pulóverek, szvetterek, kapucnis kabátok; melegítőfelsők, melegítőalsók; hálóruházat; köntösök; kalapáruk, nevezetesen kalapok, napellenzők és sapkák; lábbelik; zoknik; halloween és álarcos jelmezek.
41 Szórakoztatási szolgáltatások folytatásos televíziós filmdrámasorozatok formájában; szórakoztató információk, hírek és kommentárok biztosítása online globális számítógépes hálózaton keresztül; interaktív online szórakoztatás nem letölthető fényképes, videó-, audio- és prózai bemutatókat, videóklipeket és egyéb multimédiás anyagokat tartalmazó weboldal formájában, televíziós filmdrámasorozatokból származó vagy ahhoz kapcsolódó tartalommal; nevelés; szakmai képzés; szórakoztatás; sport- és kulturális tevékenységek.

---

(111) 239.764
(151) 2023.01.18.
(210) M 22 01737
(220) 2022.07.04.
(732) Clavisagency Irodalmi Ügynökség Korlátolt Felelősségű Társaság, Budapest (HU)
(740) Dr. Molnár F. Zsolt Ügyvédi Iroda, Budapest
(541) Szószóró
(511) 9 Internetről letölthető digitális könyvek; elektronikus könyvek; letölthető elektronikus könyvek.
35 Publikációs célú szerkesztői szolgáltatások.
41 Színházi előadások megszervezése, megrendezése és bemutatása; színházi előadások, animációs és élő egyaránt; színházi előadások bemutatása; színházi előadások művészeti menedzsmentje, vezetése; színházi

produkciók; irodalmi ügynökségek szolgáltatásai; kulturális rendezvények szervezése és lebonyolítása; művészek fellépésének lefoglalása rendezvényekre (szponzori, promotor szolgáltatások); zenei rendezvények szervezése.

---

(111) 239.765
(151) 2023.01.18.
(210) M 22 01725
(220) 2022.07.01.
(732) Csomag Szerviz Korlátolt Felelősségű Társaság, Budapest (HU)
(546) edeselet.hu

(511) 10 Felnőtteknek szánt szexuális segédeszközök; műpéniszek [felnőtteknek szánt szexuális segédeszközök]; pénisznövelők, mint szexuális segédeszközök felnőtteknek; szexuális segédeszközök; vibrátorok, mint felnőtt szexuális segédeszközök.
35 Szexuális segédeszközökkel kapcsolatos kiskereskedelmi szolgáltatások.

---

(111) 239.766
(151) 2023.01.18.
(210) M 22 01530
(220) 2022.06.10.
(732) Égner József, Budapest (HU)
(541) GOLDERADO
(511) 14 Nemesfémek és ötvözeteik; ékszerek, drágakövek és féldrágakövek; órák és más időmérő eszközök.
36 Pénzügyi, monetáris és banki szolgáltatások; biztosítási szolgáltatások; ingatlanügyletek.

---

(111) 239.767
(151) 2023.01.18.
(210) M 22 00708
(220) 2022.03.11.
(732) Burzi Zsolt, Vác (HU)
(546) FlatBox®

(511) 21 Cipzáras neoprén palacktartók; uzsonnás dobozok; hőszigetelő táskák élelmiszerekhez vagy italokhoz; izotermikus táskák; neoprén uzsonnás táska.

---

(111) 239.768
(151) 2023.01.18.
(210) M 22 01090
(220) 2022.04.25.
(732) Sauna König Építő Korlátolt Felelősségű Társaság, Mosonmagyaróvár (HU)
(740) Dr. NAGY Ügyvédi Iroda, Mosonmagyaróvár
(541) SAUNA KING
(511) 40 Szauna építésére szolgáló famegmunkálás.

---

(111) 239.769
(151) 2023.01.18.
(210) M 22 01927
(220) 2022.07.20.
(732) Pek-Snack Kft., Igal (HU)
(740) Orbán Miklós Ügyvédi Iroda, Budapest
(541) Pek-Snack

---

(511) 30 Pékáruk; perecek; zsemlefélék; gluténmentes pékáruk; készítmények pékáruk készítéséhez; csokoládés töltelékek pékárukhoz; gyümölccsel töltött kenyerek, pékáru; feldolgozott gabonák, keményítő és az ezekből készült áruk, pékáruk és élesztők; bagelek [péksütemények]; friss péksütemények; pekándiós rúd [édesség]; mákos péksütemények; pasty [töltött péksütemény]; töltött sós péksütemények; csokis párnák [péksütemények]; leveles tésztából készült péksütemények; sütemények; süteményrudak; sütemény kosárkák; sütemény tészták; reggeli sütemények; sós sütemények; fagyasztott sütemények; tartós sütemények; csokoládés sütemények; krémes sütemények; epres sütemények; mandulás sütemények; vegán sütemények; gyümölcskenyerek, gyümölcsös sütemények; gyümölcsöt tartalmazó sütemények; brownie (csokoládés sütemények); csokoládétorták, csokoládés sütemények; krémeket tartalmazó sütemények; liszt alapú sütemények; kölesből készült sütemények; zöldségekkel töltött fagyasztott sütemény; tejszínes, krémes sütemények, torták; csokoládéval bevont sütemények, torták; fogyasztásra kész desszertek [sütemények]; fagyasztott, hússal töltött sütemény/tészta; zöldséget és húst tartalmazó sütemények; sütemények, cukrászsütemények, torták és kekszek (aprósütemények); ostyarúd [keksz]; kekszek, rágcsálnivalók; sós kekszek; graham kekszek; maláta kekszek; omlós kekszek; hagymás kekszek; malátás kekszek; aprósütemények, kekszek; sajtos kekszek; sós aprósütemények, kekszek; sajttal ízesített sós kekszek; sajttal töltött sós kekszek; fagyasztott tészta aprósüteményekhez, kekszekhez; feldolgozott gabonafélékből készült sós kekszek; graham kekszből készült vajas tészta; teljes kiőrlésű rágcsálnivalók; teljes kiőrlésű kenyerek; reggeli gabonafélék, zabkása, búzadara; kávé; kávé tejjel; koffeinmentes kávé; ízesített kávék; tejes kávéitalok; kávé alapú italok; fagylalt; fagylaltos édességek; fagylaltos sütemények; jégkrémek, fagylaltok; fagylalttölcsérek; gyümölcsös sütemények/torták.

43 Kávézói szolgáltatások; ételek és italok biztosítása internet kávézókban; szállást és reggelit biztosító szolgáltatások; éttermi szolgáltatások; éttermi szolgáltatások étel elvitelre árusításához; ételek és italok szolgáltatása éttermi vendégek számára; étel és ital catering; snack-szolgáltatások; gyorséttermek, snack bárok; kávéházak; bisztró [büfé] szolgáltatások; kantinok, büfék, étkezdék; étkeztetés gyorsbüfékben; kültéri étkeztetési szolgáltatások; étkeztetési szolgáltatások rendezvénytermek számára; borozói szolgáltatások.

---

(111) 239.770
(151) 2023.01.18.
(210) M 22 00635
(220) 2022.03.06.
(732) Damenija Csaba, Tahitótfalu (HU)
(541) Dozzi
(511) 29 Szalámi; füstölt kolbászok; kolbász; kolbászok; kolbásztermékek; levegőn szárított kolbászok; nyers kolbász.

---

(111) 239.771
(151) 2023.01.18.
(210) M 22 01721
(220) 2022.06.30.
(732) Bognár Ildikó Rita, Budapest (HU)
(740) dr. Török Réka, Budapest
(546)

(511) 36 Ingatlanközvetítés; ingatlanközvetítési szolgáltatások; ingatlanügynöki szolgáltatások, ingatlanközvetítés; ingatlanügynökség; ingatlanok bérbeadásával kapcsolatos ügyintézés; ingatlanok bérbeadásával kapcsolatos ingatlanügynökségi szolgáltatások; ingatlanok értékbecslése; ingatlantulajdon-kezelés; ingatlanügyletek; irodahelyiségek bérbeadása; lakások bérbeadása.

(111) 239.772
(151) 2023.01.18.
(210) M 22 01197
(220) 2022.05.05.
(732) Szász Brigitta, Győr (HU)
(740) Dr. Keserű Barna Arnold, Győr
(546)

(511) 16 Nyomatok; grafikai nyomatok; színes nyomatok; művészeti grafikai nyomatok; nyomatok képek formájában; dekorációs és művészeti anyagok és hordozók; művészeti alkotások és szobrocskák papírból és kartonból, építészmodellek; képek; művészi képek; festmények [képek], keretezve vagy anélkül.
20 Bútorok és lakberendezési tárgyak; ágyak, ágyneműk, matracok, párnák, díszpárnák; párnák, díszpárnák; műanyag szobrok; gipszből készült szobrok; viaszból készült szobrok; fából készült szobrok; műanyagból készült modellek [dísztárgyak]; makett figurák [dísztárgyak] műgyantából; makett figurák [dísztárgyak] fából; dísztárgyak [szobrok] viaszból; díszítőelemek fából; asztalközép [díszek] fából; fából készült plakettek, dísztáblák; művészeti tárgyak fából, viaszból, gipszből vagy műanyagból.
25 Ruházat, lábbelik és fejfedők részei; ruházati cikkek; alsónemű és hálóruházat; alsók csecsemőknek; alul összepatentozható body-k, kombidresszek csecsemőknek és kisgyermekeknek; alsórészek [ruházat]; baba overallok; csecsemőruházat; csecsemő felsőruházat; csecsemőkelengyék, babakelengyék; egyrészes kisgyermek- és csecsemőruhák; felsők csecsemőknek; férfi, női és gyermek ruházat; gyereknadrágok; gyermekruházat; kisgyermek ruházat; rugdalózók.

---

(111) 239.774
(151) 2023.01.18.
(210) M 22 01087
(220) 2022.04.25.
(732) Sághy Krisztina, Budapest (HU)
(740) Árva Ügyvédi Iroda, Budapest
(546) KOMPÁNIA

(511) 41 Coaching [tréning]; cosplay szórakoztató rendezvények szervezése; divatbemutatók szervezése szórakoztatási célokból; előadóművészek szolgáltatásai; élő előadások bemutatása; eszmecserék, kollokviumok szervezése és lebonyolítása; klubszolgáltatások [szórakoztatás vagy oktatás]; know-how átadása (képzés); konferenciák szervezése és lebonyolítása; kongresszusok szervezése és lebonyolítása; kulturális vagy oktatási célú kiállítások szervezése; lemezlovas [DJ] szolgáltatások; múzeumi szolgáltatások [bemutatók, kiállítások]; művészeti alkotások bérbeadása; művészeti galériák által nyújtott kulturális, oktató és szórakoztató szolgáltatások; nem reklámcélú szövegek publikálása; nyereményjátékok működtetése; oktatás biztosítása; oktatási információs szolgáltatások; oktatási vizsgáztatás; partik tervezése [szórakoztatás]; show-műsorok készítése; show-műsorok szervezése [impresszáriók szolgáltatásai]; szemináriumok szervezése és lebonyolítása.

---

(111) 239.776
(151) 2023.01.18.
(210) M 22 02123
(220) 2022.08.17.
(732) MBS Equipment Hungary Kft., Budapest (HU)

(740) DLA Piper Posztl, Nemescsói, Györfi-Tóth és Társai Ügyvédi Iroda, Budapest

(541) Visionteam

(511) 9 35 mm-es kamerák; 360 fokos fényképezőgépek; akciókamerák; állványok fényképezőgépekhez; azonnali képkészítésre szolgáló fényképezőgépek; asztrofotográfiai lencsék; digitális fényképezőgépek ipari felhasználásra; digitális kamerák; digitális kamerák, fényképezőgépek; digitális kompakt fényképezőgépek; digitális tükörreflexes [DSLR] fényképezőgépek; elektronikus képalkotó készülékek; fedélzeti kamerák; fényképészeti eszközök; fényképészeti felmérő eszközök; fényképészeti állványok; fényforrások [villanólámpák] fényképészeti használatra; fényképészeti fényesítő berendezések; fényképészeti fényvisszaverő lemezek; fényképészeti készülékek és eszközök tárolására készült tokok; fényképészeti villanólámpák, vakuk; fényképészeti lencsék; fényképezőgép lencsék; fényképezőgépek, kamerák; fényképkészítő eszközök, műszerek; fényképnyomatokat készítő berendezések; fényképmásoló berendezések; filmlencsék; filmtekercs dobozok; halszemoptikák kamerákhoz; gyors szkenner kamerák; háttérvásznak [fényképészet]; infravörös kamerák; kamera táskák, fényképezőgép táskák; kamerák járművekhez; kamerák okostelefonokhoz; kameralencse-adapterek; kameralencse foglalatok; kamerás szemüvegek; képalkotó, leképező készülékek; képfeldolgozó készülékek; képprocesszorok; képrögzítő készülékek; képstabilizátorok; képszintetizátorok; konferenciakamerák; lemezes fényképezőgépek; lencse szűrők [fényképezőgépekhez]; lencsevédők; lencsevédők [fényképezőgépekhez]; lencsevédő sapkák fényképezőgépekhez; nagyító készülékek [fényképészet]; nyeles vakuk; önkioldók [fényképezőgépekhez]; rögzítők fényképezőgépekhez; sisakkamerák; sötétkamrák [fényképészet]; testkamerák; tükörnélküli kamerák; vakuk [fényképészet]; vaku berendezések; 360 fokos videokamerák; 360 fokos kilátást biztosító videoprocesszorok járművekhez; állványok videokamerákhoz; autós videokamerák; digitális videokamerák; digitális videó rögzítők; filmfelvevők; filmfelvevő készülékek, berendezések; filmfelvevő gépek és berendezések; filmfelvevő berendezések; filmkamerák; filmgyártó berendezések; filmszerkesztő/-vágó vetítők; filmvágó készülékek; eszközök kamerák, fényképezőgépek felszereléséhez.

11 Dekorációs célú, gázzal működő világítókészletek; dekorációs fények, világítóeszközök; dekorációs gázvilágítás; dekoratív világítókészletek; elektromos beltéri világító berendezések; elektromos beltéri világító készülékek; elektromos kézilámpák [nem fényképészeti célokra]; elektromos lámpák beltéri világításhoz; dekoratív elektromos világító berendezések; elektromos világító berendezések; elektromos világítótestek; fénycsövek; fénycsövek világításra; fénycsöves világítás; fénycsöves világítótestek; fényhidak; fénykibocsátó diódás [LED-es] világítóberendezések; fényprojektorok; fényszalagok; fényszóró izzók; fénytömlők; filmes színpadi világító készülékek; filmezéshez használt projektorok; filmforgatási helyszíneken használt világítóberendezések; függőlámpák; halogén világítástechnikai szerelvények színpadi használatra; halogén lámpák; hangulatlámpák; hordozható lámpák [világításhoz]; hordozható kézilámpák [világításhoz]; kompakt fénycsövek [CFL]; elektromos lámpák kültéri világításhoz; kültéri világítás; kültéri lámpák; lámpaállványok; lámpaernyők; lámpaoszlopok; láng nélküli fénykibocsátó diódás [LED-es] gyertyák; LED-es világítóeszközök; LED-es világítószerelvények; LED-es villanófények; LED-lámpák; nagy intenzitású kisülési lámpatestek, lámpák; nagy intenzitású keresőlámpák, keresőfények; organikus fénykibocsátó diódás (OLED-es) világítóberendezések; reflektor lámpák, fémhalogén fényvetők; reflektor lámpák; projektor lámpák; reflektorok fényszabályozáshoz; reflektorok nagy területet bevilágító világítótestekhez; reflektoros izzók; stroboszkópok [fény effektek]; stroboszkópos lámpák [dekoratív]; stúdiólámpák; világítástechnikai berendezések; világító berendezések; világító díszek [szerelvények]; világító panelek; világítóberendezések; világítóegységek; villanykörték; villanylámpák.

41 Élő előadások bemutatása; élő előadások készítése; élő karácsonyi zenei produkciók bemutatása; élő show-k készítése; élő show-k rendezése; élő showműsor készítési szolgáltatások; élő szórakoztatási szolgáltatások; élő szórakoztató események rendezése; élő szórakoztató események bemutatása; élő szórakoztató műsorok szolgáltatása; élő zenei előadások; élő zenei műsorok; élő zenekari előadásokkal kapcsolatos szolgáltatások; élő zenés szolgáltatások; zenés előadások; színdarabok készítése; színdarabok rendezése; zenés előadások szervezése; zenés show-k rendezése; audiofelvételi és -készítési szolgáltatások; audio/vizuális bemutatók készítése; audio-szalagok [hangkazetták] vágása; audio-, film-, video- és televíziós felvétellel kapcsolatos szolgáltatások;

audiovizuális felvételek készítése; drónos fényképezési szolgáltatások; drónos videózási szolgáltatások; előre felvett mozifilmek elkészítése; előre felvett videofilmek elkészítése; eredeti felvételek készítése; feliratozás; fényképészeti filmvágás; fényképészet; fényképszerkesztés; filmek és videofilmek gyártása; filmes és zenei produkciókkal kapcsolatos tanácsadás; filmgyártás; filmformátumok kidolgozása; filmgyártáshoz szükséges felszerelések, létesítmények biztosítása; filmgyártási szolgáltatások; filmkészítés stúdiókban; filmszerkesztés, vágás; hang- és képfelvételek készítése hang- és képhordozókon; hang- és/vagy videofelvételek készítése; hang- és videoanyagok készítése, fényképészet; hang- és videofelvételek készítése; hang- és videoszerkesztési szolgáltatások; hang- és zenefelvételek készítése; mikrofilmezés; mikrofilmezési szolgáltatások; mozifilm-gyártási szolgáltatások; mozifilmek gyártása; moziadaptáció és vágás; mozifilmek készítése; mozifilmek vágása; multimédiás szórakoztatás biztosítása weboldalon keresztül; nyers audiofelvételek készítése; portréfényképezés; próbahelyiség [felvevő] biztosítása stúdiókban; show-k és filmek készítése; stúdió szolgáltatások videók rögzítéséhez; stúdió szolgáltatások mozifilmek rögzítéséhez; stúdiószolgáltatások; stúdiószolgáltatások filmfelvételekhez; stúdiószolgáltatások televíziók számára; szórakoztatási célú filmgyártás; szórakoztató anyagok készítése televízióműsorok formájában; szórakoztató anyagok készítése videók formájában; szórakoztató anyagok készítése filmek formájában; szórakoztatás tévésorozatok gyártása formájában; szórakoztató hangfelvételek gyártása; szórakoztató televíziós műsorok készítése; szórakoztató videoszalagok készítése; szórakoztató multimédiás műsorok biztosítása televíziós, széles sávú, vezeték nélküli és online átvitel útján; televízió- és rádióműsorok tervezése [ütemezése]; televíziós és mozifilmek készítése; televíziós show-műsor készítés/rendezés; televíziós műsortervezés [ütemezés]; televíziós stúdió szolgáltatásai; televíziós szórakoztató műsorok készítése; tévé műsorok készítése; tv-műsorok szerkesztése [vágása]; videofelvételek készítése; videofelvételek szerkesztése; videofilmekkel kapcsolatos információs szolgáltatások; videofilmgyártás; videofelvételek bemutatásához kapcsolódó szolgáltatások; videoberendezések vagy audioberendezések működtetése rádió- és televízió-műsorok gyártásához; videó szerkesztés; video- és DVD-filmgyártás; videók gyártása; videók, videofelvételek készítése; videorögzítés; szakmai képzés, betanítás; sport- és kulturális tevékenységek; audiovizuális és fényképészeti berendezések és felszerelések bérbeadása; díszemelvények kölcsönzése; díszletek bérbeadása televízióstúdiók számára; előadóművészeti létesítmények bérbeadása; film- vagy televíziós díszlet kölcsönzése; filmes kellékek kölcsönzése; jelmezkölcsönzés [színházi vagy jelmezbáli]; létesítmények bérbeadása televíziós műsorok készítéséhez; színpadi díszletek kölcsönzése; színpadi világításvezérlők bérbeadása; színpadi világító felszerelések bérbeadása; szórakoztató berendezések és készülékek kölcsönzése; televízióstúdió díszleteinek bérbeadása; világítás bérbeadása filmkulisszákhoz; világítás bérbeadása színházi előadásokhoz; világítás bérbeadása televíziós felvételekhez; világítóberendezések bérbeadása televízió-stúdióknak; világítóberendezések bérbeadása színházak számára; világítóberendezések bérbeadása színpadi felszerelésekhez; világítóberendezések bérbeadása moziforgatáshoz vagy filmstúdióknak; világítóberendezések kölcsönzése színházak vagy televíziós stúdiók részére; videofelvevők kölcsönzése; mozifilm-berendezések kölcsönzése, bérbeadása; televíziós kamerák kölcsönzése; televíziós világítóberendezések kölcsönzése; filmvetítők és tartozékaik kölcsönzése; videokamerák kölcsönzése; kamerák kölcsönzése; mozifilm-vetítőgépek bérbeadása; filmfelvevő berendezések kölcsönzése; hang- és videofelvevő készülékek kölcsönzése; videofelszerelések kölcsönzése; audio és videó berendezések kölcsönzése; szórakoztatás.

---

(111) 239.777
(151) 2023.01.18.
(210) M 22 01620
(220) 2022.06.22.
(732) Grupa Maspex Sp. z.o.o., Wadowice (PL)
(740) Danubia Szabadalmi és Jogi Iroda Kft., Budapest
(541) Apenta+ Elements Superfruit Splash
(511) 32 Ásványvizek és szénsavas vizek és egyéb alkoholmentes italok; gyümölcsitalok és gyümölcslevek; szörpök és más készítmények italokhoz; alkoholmentes gyümölcsitalok; alkoholmentes italok; alkoholmentes szénsavas

italok; hozzáadott nyomelemekkel dúsított italok; hozzáadott vitaminokat tartalmazó italok; alacsony energiatartalmú üdítőitalok; ásványvíz [italok]; izotóniás italok; gyümölcsitalok; sportitalok; energiaitalok; koffeintartalmú energiaitalok; hozzáadott ásványi anyagokkal gazdagított italok [nem gyógyászati célokra]; smoothie-k [gyümölcs vagy zöldségitalok]; szénsavas gyümölcslevek; gyümölcslevek; zöldséglevek [italok]; friss gyümölcsből készült szörpök; italokként használt gyümölcslevek; gyümölcsnektárok, alkoholmentes; szörpök limonádékhoz; szörpök italokhoz.

---

(111) 239.778
(151) 2023.01.18.
(210) M 22 01802
(220) 2022.07.07.
(732) Michael Zukernik, Zürich (CH)
(740) Dr. Sándor Éva, Budapest
(541) FERENC FRICSAY CONDUCTING COMPETITION
(511) 9 Tudományos célra szolgáló, kutatási, navigációs, földmérő, fényképészeti, mozgóképes, audiovizuális, optikai, súlymérő, mérő-, jelző-, észlelő, tesztelő, ellenőrző, életmentő és oktató berendezések és felszerelések; elektromos energia vezetésére, kapcsolására, átalakítására, tárolására, szabályozására vagy ellenőrzésére szolgáló készülékek és berendezések; hangok, képek vagy adatok rögzítésére, továbbítására, másolására vagy feldolgozására szolgáló készülékek és eszközök; rögzített és letölthető média, számítógépes szoftver, üres digitális vagy analóg rögzítő és tároló média; szerkezetek érmebedobással működő készülékekhez; pénztárgépek, számolóeszközök; számítógépek és számítógépes perifériák; búvárruhák, búvármaszkok, füldugók búvárok számára, orrcsipeszek búvárok és úszók számára, kesztyűk búvárok számára, víz alatti úszáshoz használt légzőkészülékek; tűzoltó készülékek.
16 Papír és karton; nyomdaipari termékek; könyvkötészeti anyagok; fényképek; papíráruk és irodaszerek, bútorok kivételével; papíripari vagy háztartási ragasztóanyagok; rajzkellékek és művészeti kellékek; ecsetek; tanítási és oktatási anyagok; műanyag lapok, fóliák és tasakok csomagoláshoz; nyomdabetűk, klisék.
35 Reklámozás; üzleti menedzsment, szervezés és adminisztráció; irodai munkák.
41 Nevelés; szakmai képzés; szórakoztatás; sport- és kulturális tevékenységek.

---

(111) 239.779
(151) 2023.01.18.
(210) M 22 02183
(220) 2022.08.25.
(732) Kovács Vilmos, Pilisvörösvár (HU)
(740) Kocsis és Szabó Ügyvédi Iroda, Budapest
(546) KOVI TÉRKŐ
(511) 19 Kőtörmelék [terméskő]; nemfém építőelemek padlóhoz; műkő; betontömbök; téglaburkolatok; téglák; tégla támfalak [nem fémből]; építőanyagok és elemek homokból, kőből, agyagból, ásványokból és betonból; burkolatok, nem fémből, építési célokra; kockakövek; útburkoló kőlapok; betontéglák; építőelemek betonból; beton építőanyagok; betonpadlózat; betonlapok, betontáblák; beton útburkoló kövek; beton útburkoló elemek; beton burkolólapok; beton útburkoló lapok; padlók, nem fémből; nem fém padlópanelek; nem fémes anyagokból készült padlóösszefolyók; nem fémes anyagokból készült padlóösszefolyó csatornák; kerámia burkolat és kövezés; cementlapok.

---

(111) 239.780
(151) 2023.01.18.
(210) M 22 01672
(220) 2022.06.28.

(732) dr. Folly Réka, Badacsonytomaj (HU)

(740) Giró Szász és Társai Ügyvédi Iroda, Budapest

(541) Follyum

(511) 30 Tea, tea alapú italok, tea alapú italok tejjel, teahelyettesítőként használt virágok vagy levelek, teák [nem gyógyászati használatra], teapótlók, jeges tea.

32 Alkoholmentes aperitifek, alkoholmentes gyümölcsitalok, alkoholmentes italok, alkoholmentes koktélok, alkoholmentes teaízű italok, ásványvíz [italok], asztali vizek, limonádék, szénsavas víz, szódavíz, szódavizek, szörpök italokhoz, szörpök limonádékhoz, üdítőitalok, vizek [italok], zöldséglevek [italok].

33 Alkoholos gyümölcskivonatok, alkoholos italok [sörök kivételével], aperitifek, bor alapú italok, borok.

---

(111) 239.781

(151) 2023.01.18.

(210) M 22 01673

(220) 2022.06.28.

(732) Dósa Márton, Budapest (HU)

(541) Funky-arcok

(511) 16 Asztalszámot jelző nyomtatott papírok különleges rendezvényeken való használatra; nyomtatott belépőjegyek rendezvényekre.

35 Közösségi vásárlás megszervezése; reklámozási és marketingszolgáltatások közösségi médián keresztül biztosítva; online közösségi gazdálkodási szolgáltatások; jótékonysági adománygyűjtő rendezvények promóciójának megszervezése; kereskedelmi és reklámcélú rendezvények szervezése; kereskedelmi rendezvények lebonyolítása; kereskedelmi- vagy reklámcélú kiállítások és rendezvények szervezése; különleges rendezvények promóciója; marketing promóciós rendezvények szervezésével és lebonyolításával kapcsolatos szolgáltatások.

36 Jótékonysági adománygyűjtő rendezvények szervezése.

41 Közösségi klubok szolgáltatásai szórakoztatási célokra; közösségi kulturális rendezvények szervezése; szórakoztatási szolgáltatások közösségi szórakoztató rendezvények szervezése formájában; ceremóniamesteri szolgáltatások partikhoz és különleges rendezvényekhez; élő szórakoztató rendezvények lebonyolítása; élő szórakoztató rendezvények szervezése és lebonyolítása; jegyátvételi szolgáltatások szórakoztató, sport- és kulturális rendezvényekhez; jegyfoglalás és foglalási szolgáltatások oktatási, szórakoztató és sporttevékenységekhez, illetve -rendezvényekhez; jegyfoglalás kulturális rendezvényekre; jegyfoglalási szolgáltatások előadásokra és más szórakoztató rendezvényekre; jegyfoglalási szolgáltatások kulturális rendezvényekre; jegyfoglalási szolgáltatások szórakoztató és szabadidős rendezvényekre; jegyinformációs szolgáltatások szórakoztató rendezvényekhez; jegyvásárlási szolgáltatások szórakoztató rendezvényekhez; kulturális célú rendezvények szervezése; kulturális és művészeti rendezvények szervezése; kulturális rendezvények szervezése és lebonyolítása; lemezlovasok, DJ szolgáltatások partikra és különleges rendezvényekre; szórakoztató célú rendezvények szervezése; szórakoztató és kulturális rendezvények szervezése; szórakoztató rendezvények szervezése és lebonyolítása; szórakoztató rendezvényekhez kapcsolódó jegyfoglalási és előjegyzési szolgáltatások; szórakoztató rendezvények lebonyolítása; táncos rendezvények; táncos rendezvények szervezése; zenei rendezvények szervezése; vállalati rendezvények (szórakoztatás); zenés szórakoztató rendezvények szervezése; webrádiós szórakoztatási szolgáltatások.

45 Letölthető mobilalkalmazások révén elérhető online közösségi hálózatépítő szolgáltatások; online közösségi hálózatok szolgáltatásai.

---

(111) 239.782

(151) 2023.01.18.

(210) M 22 01674

(220) 2022.06.28.

(732) dr. Folly Réka, Badacsonytomaj (HU)

(740) Giró Szász és Társai Ügyvédi Iroda, Budapest

(541) Gink-go!

(511) 30 Tea, tea alapú italok, tea alapú italok tejjel, teahelyettesítőként használt virágok vagy levelek, teák [nem gyógyászati használatra], teapótlók, jeges tea.

32 Alkoholmentes aperitifek, alkoholmentes gyümölcsitalok, alkoholmentes italok, alkoholmentes koktélok, alkoholmentes teaízű italok, ásványvíz [italok], asztali vizek, limonádék, szénsavas víz, szódavíz, szódavizek, szörpök italokhoz, szörpök limonádékhoz, üdítőitalok, vizek [italok], zöldséglevek [italok].

33 Alkoholos gyümölcskivonatok, alkoholos italok [sörök kivételével], aperitifek, bor alapú italok, borok.

---

(111) 239.783

(151) 2023.01.18.

(210) M 22 01675

(220) 2022.06.28.

(732) dr. Folly Réka, Badacsonytomaj (HU)

(740) Giró Szász és Társai Ügyvédi Iroda, Budapest XII.

(541) Folly Herba

(511) 30 Tea, tea alapú italok, tea alapú italok tejjel, teahelyettesítőként használt virágok vagy levelek, teák [nem gyógyászati használatra], teapótlók, jeges tea.

32 Alkoholmentes aperitifek, alkoholmentes gyümölcsitalok, alkoholmentes italok, alkoholmentes koktélok, alkoholmentes teaízű italok, ásványvíz [italok], asztali vizek, limonádék, szénsavas víz, szódavíz, szódavizek, szörpök italokhoz, szörpök limonádékhoz, üdítőitalok, vizek [italok], zöldséglevek [italok].

33 Alkoholos gyümölcskivonatok, alkoholos italok [sörök kivételével], aperitifek, bor alapú italok, borok.

---

(111) 239.784

(151) 2023.01.19.

(210) M 22 01679

(220) 2022.06.28.

(732) dr. Folly Réka, Badacsonytomaj (HU)

(740) Giró Szász és Társai Ügyvédi Iroda, Budapest XII.

(541) Folly spring

(511) 30 Tea, tea alapú italok, tea alapú italok tejjel, teahelyettesítőként használt virágok vagy levelek, teák [nem gyógyászati használatra], teapótlók, jeges tea.

32 Alkoholmentes aperitifek, alkoholmentes gyümölcsitalok, alkoholmentes italok, alkoholmentes koktélok, alkoholmentes teaízű italok, ásványvíz [italok], asztali vizek, limonádék, szénsavas víz, szódavíz, szódavizek, szörpök italokhoz, szörpök limonádékhoz, üdítőitalok, vizek [italok], zöldséglevek [italok].

33 Alkoholos gyümölcskivonatok, alkoholos italok [sörök kivételével], aperitifek, bor alapú italok, borok.

---

(111) 239.785

(151) 2023.01.18.

(210) M 22 01761

(220) 2022.07.04.

(732) Ambrus Éva, Budapest (HU)

(546) FOLQA COLLECTION®

(511) 16 Papír és karton; nyomdaipari termékek; könyvkötészeti anyagok; fényképek; papíráruk és irodaszerek, bútorok kivételével; papíripari vagy háztartási ragasztóanyagok; rajzkellékek és művészeti kellékek; ecsetek; tanítási és oktatási anyagok; műanyag lapok, fóliák és tasakok csomagoláshoz; nyomdabetűk, klisék.

20 Fából készült figurák; gyantából készült figurák.
28 Játékok és játékszerek; videojátékok; testnevelési és sportcikkek; karácsonyfadíszek.

---

(111) 239.786
(151) 2023.01.18.
(210) M 22 01766
(220) 2022.07.05.
(732) Nagy Richárd, Budapest (HU)
(740) S. HORVÁTH ÜGYVÉDI IRODA, Szentendre
(546) RICKY'S FISHING
(511) 28 Úszók [horgászfelszerelés]; parti horgászbot-támaszok; merítőhálók horgászáshoz; kapásérzékelők [horgászfelszerelés]; kapásjelzők [horgászfelszerelés]; horgok horgászathoz; horgászzsinórok, horgászdamilok; horgászzsinór-toldalékok; horgászvillantók; horgászorsók; horgásztáskák; horgászorsó tartók; horgászfelszerelések; horgászfelszerelés tárolására alkalmas dobozok; horgászelőkék; horgászcsalik; horgászcsali-dobozok [horgászati cikkek]; horgászbottartók; horgászbotok; horgászbot tartó állványok; horgászathoz kialakított táskák; horgászathoz használt kapásriasztók; horgász nehezékek; horgász horgok; horgász előkék; etetőanyagok horgászathoz.
35 A következő árukkal kapcsolatos kiskereskedelmi, nagykereskedelmi és internetes kiskereskedelmi szolgáltatások: horgászkések, horgászfogók, horgászszékek, horgász sátrak, lábbelik horgászathoz, horgászsapkák, horgászmellények, horgászingek, fejfedők horgászathoz, úszók [horgászfelszerelés], parti horgászbot-támaszok, merítőhálók horgászáshoz, kapásérzékelők [horgászfelszerelés], kapásjelzők [horgászfelszerelés], horgok horgászathoz, horgászzsinórok, horgászdamilok, horgászzsinór-toldalékok, horgászvillantók, horgászorsók, horgásztáskák, horgászorsó tartók, horgászfelszerelések, horgászfelszerelés tárolására alkalmas dobozok, horgászelőkék, horgászcsalik, horgászcsali-dobozok [horgászati cikkek], horgászbottartók, horgászbotok, horgászbottartó állványok, horgászathoz kialakított táskák, horgászathoz használt kapásriasztók, horgász nehezékek, horgász horgok, horgász előkék, etetőanyagok horgászathoz.

---

(111) 239.787
(151) 2023.01.18.
(210) M 22 01769
(220) 2022.07.05.
(732) Matyi Alexandra, Pécs (HU)
(740) Kazai Ügyvédi Iroda, Budapest
(541) Alex Suli
(511) 9 Rögzített és letölthető média, számítógépes szoftver, üres digitális vagy analóg rögzítő és tároló média.
16 Papír és karton; nyomdaipari termékek; könyvkötészeti anyagok; papíráruk és irodaszerek, bútorok kivételével; tanítási és oktatási anyagok.

---

(111) 239.788
(151) 2023.01.18.
(210) M 22 01770
(220) 2022.07.05.
(732) Matyi Alexandra, Pécs (HU)
(740) Kazai Ügyvédi Iroda, Budapest

(546)

(511) 9 Rögzített és letölthető média, számítógépes szoftver, üres digitális vagy analóg rögzítő és tároló média.
16 Papír és karton; nyomdaipari termékek; könyvkötészeti anyagok; papíráruk és irodaszerek, bútorok kivételével; tanítási és oktatási anyagok.

---

(111) 239.789
(151) 2023.01.19.
(210) M 22 01772
(220) 2022.07.06.
(732) Matyi Alexandra, Pécs (HU)
(740) Kazai Ügyvédi Iroda, Budapest
(546)

(511) 9 Rögzített és letölthető média, számítógépes szoftver, üres digitális vagy analóg rögzítő és tároló média.
16 Papír és karton; nyomdaipari termékek; könyvkötészeti anyagok; papíráruk és irodaszerek, bútorok kivételével; tanítási és oktatási anyagok.

---

(111) 239.790
(151) 2023.01.18.
(210) M 22 01773
(220) 2022.07.06.
(732) Hegyi Éva, Balatonalmádi (HU)
(541) TMO Ingatlaniroda
(511) 36 Épületek adásvételével kapcsolatos ingatlanügynökségi szolgáltatások; épületkomplexumokkal kapcsolatos ingatlankezelési szolgáltatások; föld ingatlan kezelés; föld ingatlan kezeléssel kapcsolatos tájékoztatás; földek bérbeadásával kapcsolatos ingatlanügynökségi szolgáltatások; ingatlan bérbeadási szolgáltatások; ingatlan bérbeadási ügyintézés; ingatlan értékbecslés; ingatlan- és vagyonkezelési szolgáltatások; ingatlan lízing és bérleti megállapodások ügyintézése; ingatlanérték-becslés; ingatlanirodák [apartmanok]; ingatlanközvetítés; ingatlanközvetítési szolgáltatások; ingatlanközvetítő irodák szolgáltatásai épületek értékesítésére és bérbeadására; ingatlannal és telekkel kapcsolatos ingatlanügyi tájékoztatás; ingatlannal kapcsolatos ügyletek és szolgáltatások; ingatlanok bérbeadása; ingatlanok bérbeadásának ügyintézése; ingatlanok bérbeadásával kapcsolatos ügyintézés; ingatlanok kezelése és értékbecslése; ingatlanok kiválasztása és megvásárlása [mások megbízásából]; ingatlanok listázási szolgáltatásai házbérléshez és lakásbérléshez; ingatlanokkal kapcsolatos számítógépesített információs szolgáltatások; ingatlantanácsadás; ingatlanügyletek; ingatlanügynöki szolgáltatások, ingatlanközvetítés; ingatlanügynöki tevékenység; ingatlanügynökség; ingatlanügynökségek; ingatlanügynökségek szolgáltatásai üzletek bérlésével és eladásával kapcsolatosan; ingatlanügynökségek szolgáltatásai; interneten keresztül történő ingatlanügyekkel kapcsolatos tájékoztatás; irodák [ingatlanok] bérbeadása; irodai helyiségekkel kapcsolatos ingatlankezelési szolgáltatások; kereskedelmi ingatlan kezelés; kereskedelmi ingatlanokkal kapcsolatos ingatlankezelési szolgáltatások; kereskedelmi ingatlanokkal foglalkozó ügynökségek szolgáltatásai; lakóingatlanokkal kapcsolatos ingatlankezelési szolgáltatások; lakótelepekkel kapcsolatos ingatlankezelési szolgáltatások; szállások kiadásával foglalkozó irodák (ingatlantulajdonok); ügynökségek (ingatlan).

---

(111) 239.791
(151) 2023.01.18.
(210) M 22 01862
(220) 2022.07.13.
(732) CHAMPS PEST Vendéglátó és Kereskedelmi Korlátolt Felelősségű Társaság, Budapest (HU)
(740) Csányi & Zala Ügyvédi Iroda, Budapest
(546) SPORT PUB Champs
(511) 43 Vendéglátás (élelmezés).

---

(111) 239.792
(151) 2023.01.18.
(210) M 22 01961
(220) 2022.07.26.
(732) Bausparkasse Schwäbisch Hall AG, Schwäbisch Hall (DE)
(740) Fundamenta-Lakáskassza Zrt., Budapest
(546) Fundamenta
(511) 36 Pénzügyi, monetáris és banki szolgáltatások; biztosítási szolgáltatások; ingatlanügyletek; alkuszi/ügynöki tevékenység; banküglyetek lebonyolítása; biztosításközvetítés; elektronikus úton történő tranzakciók (fizetési szolgáltatások); finanszírozási szolgáltatások; ingatlanok értékbecslése; jelzálogbank; kölcsön [finanszírozás]; online banki szolgáltatások; pénzügyi értékbecslés [biztosítás, banküglyetek, ingatlan]; pénzügyi információs szolgáltatások; pénzügyi menedzsment; pénzügyi szponzorálás, támogatás; pénzügyi tanácsadás; részletfizetési hitelnyújtás; lakás-takarékpénztári szolgáltatások.

---

(111) 239.793
(151) 2023.01.18.
(210) M 22 01963
(220) 2022.07.26.
(732) Bausparkasse Schwäbisch Hall AG, Schwäbisch Hall (DE)
(740) Fundamenta-Lakáskassza Zrt., Budapest
(546) Fundamenta
(511) 36 Pénzügyi, monetáris és banki szolgáltatások; biztosítási szolgáltatások; ingatlanügyletek; alkuszi/ügynöki tevékenység; banküglyetek lebonyolítása; biztosításközvetítés; elektronikus úton történő tranzakciók (fizetési szolgáltatások); finanszírozási szolgáltatások; ingatlanok értékbecslése; jelzálogbank; kölcsön [finanszírozás]; online banki szolgáltatások; pénzügyi értékbecslés [biztosítás, banküglyetek, ingatlan]; pénzügyi információs szolgáltatások; pénzügyi menedzsment; pénzügyi szponzorálás, támogatás; pénzügyi tanácsadás; részletfizetési hitelnyújtás; lakás-takarékpénztári szolgáltatások.

---

(111) 239.794
(151) 2023.01.18.
(210) M 22 01980
(220) 2022.07.29.
(732) Buda András, Győr (HU)
(740) Dr. Keserű Barna Arnold, Győr
(541) NESHCAR
(511) 37 Autómosás; gépjármű tisztítás és fényezés; gépjárművek karbantartása; gépjárművek karbantartásával kapcsolatos tanácsadási szolgáltatások; gépjárművek teljeskörű tisztítása; gépkocsi tisztítás és autómosás; járművek professzionális külső/belső takarítása; járművek rozsda elleni kezelése; személygépkocsik fényezése;

kerámia bevonatok telepítése járművekre; bőr tisztítása és javítása; járművek fertőtlenítése; csiszolás és polírozás; kárpittisztítás.

---

(111) 239.795
(151) 2023.01.18.
(210) M 22 02038
(220) 2022.08.08.
(732) Yiwu Mingge Electric Appliance Co., Ltd., Yiwu (CN)
(740) Bogsch és Társai Ügyvédi Iroda, Budapest
(541) SOKANY
(511) 8 Szakállnyírók; hajsütővasak; körömágybőr vágó csipeszek; kézi hajsütővasak; elektromos és nem elektromos borotvák; elektromos körömreszelők; elektromos vagy nem elektromos körömfényesítők, körömpolírozók; elektromos és nem elektromos hajnyíró gépek személyes használatra; elektromos vagy nem elektromos körömvágók; manikűrkészletek; elektromos és nem elektromos szőrtelenítő eszközök; elektromos manikűrkészletek; szempilla göndörítők; elektromos hajfonók; lézeres szőreltávolító készülékek, nem gyógyászati célra.

---

(111) 239.796
(151) 2023.01.18.
(210) M 22 02043
(220) 2022.08.09.
(732) ÓNTE Ópusztaszeri Nemzeti Történeti Emlékpark Közhasznú Nonprofit Korlátolt Felelősségű Társaság, Ópusztaszer (HU)
(740) Csonka Ügyvédi Iroda, Szeged
(546)

(511) 41 Szórakoztatás; sport- és kulturális tevékenységek.

---

(111) 239.797
(151) 2023.01.18.
(210) M 22 02050
(220) 2022.08.09.
(732) Penta Media Group Korlátolt Felelősségű Társaság, Budapest (HU)
(740) Gaál és Gaál Ügyvédi Iroda, Budapest
(541) ReSpawn
(511) 30 Kávé, tea, kakaó és helyettesítőik; rizs, tészta és metélt; tápióka és ságó; lisztek és más gabonakészítmények; kenyér, péksütemények és cukrászsütemények; csokoládé; fagylalt, szorbetek és más ehető jégkrémek; cukor, méz, melaszszirup; élesztő, sütőporok; só, ízesítők, fűszerek, tartósított fűszernövények; ecet, szószok és egyéb fűszerek; jég [fagyott víz].

---

(111) 239.800
(151) 2023.01.18.
(210) M 22 01663
(220) 2022.06.27.
(732) Darai Imre, Budapest (HU)
(740) Kiss János József, Budapest

(546)

(511) 36 Ingatlanközvetítés; ingatlanok bérbeadásával kapcsolatos ügyintézés; ingatlanok értékbecslése; ingatlantulajdon-kezelés; ingatlanügyletek; ingatlanügynökség; vagyonkezelés.
45 Lakásfelügyelet, házfelügyelet.

---

(111) 239.801
(151) 2023.01.18.
(210) M 22 01762
(220) 2022.07.05.
(732) Médiaszolgáltatás-támogató és Vagyonkezelő Alap, Budapest (HU)
(740) dr. Gubucz Ágnes, Budapest
(546)

TŐKÉCZKI ÉS TAKARÓ

(511) 35 Reklámozás; üzleti menedzsment, szervezés.
38 Távközlési szolgáltatások; hírügynökségek; internetes fórumok biztosítása; kábeltelevíziós műsorszórás; közösségi hálózatok fórumai [chat szobák]; mobiltelefonos kommunikáció; műholdas átvitel; rádióadás; rádiós kommunikáció; telefon és mobiltelefon szolgáltatások (1); telefon és mobiltelefon szolgáltatások (2); televíziós műsorszórás, közvetítés; telex szolgáltatások; üzenetek és képek továbbítása számítógépek segítségével; vezeték nélküli műsorterjesztés; video on-demand közvetítések.
41 Nevelés; szakmai képzés; szórakoztatás; sport- és kulturális tevékenységek; alkotóműhelyek szervezése és lebonyolítása [képzés]; dalírás; digitális zene szolgáltatása az interneten [nem letölthető]; elektronikus kiadványszerkesztés, elektronikus könyvek és folyóiratok online publikálása; előadóművészek szolgáltatásai; élő előadások bemutatása; eszmecserék, kollokviumok szervezése és lebonyolítása; fényképészet; filmek feliratozása; filmgyártás, kivéve reklámfilmek; filmrendezés, a reklámfilmek kivételével; filmstúdiók; filmszínházi előadások, filmbemutatók; forgatókönyvírás; forgatókönyvírás, nem reklámcélra; fotóriportok készítése; gyakorlati képzés [szemléltetés]; hangfelvételek kölcsönzése; hangversenyek, koncertek szervezése és lebonyolítása; jelbeszéd fordítása; konferenciák szervezése és lebonyolítása; kongresszusok szervezése és lebonyolítása; könyvkiadás; kulturális vagy oktatási célú kiállítások szervezése; mikrofilmezés; múzeumi kiállítások bemutatása; művészeti alkotások bérbeadása; nem letölthető filmek biztosítása digitális videotár szolgáltatások útján; nem letölthető televízióműsorok biztosítása digitális videotár szolgáltatások útján; nem reklámcélú szövegek publikálása; oktatás biztosítása; oktatási információs szolgáltatások; online elektronikus kiadványok biztosítása, nem letölthetők online, nem letölthető videók biztosítása; rádió- és televízióműsorok készítése; rádiós szórakoztatás; riporteri szolgáltatások; showműsorok készítése; showműsorok szervezése [impresszáriók szolgáltatásai]; stúdiószolgáltatások; szabadidős tevékenységekkel kapcsolatos tájékoztatás; szemináriumok szervezése és lebonyolítása; szimpóziumok szervezése és lebonyolítása; színházi produkciók; szinkronizálás; színpadi díszletek kölcsönzése (1); színpadi díszletek kölcsönzése (2); szórakozási, szórakoztatási információk; szórakoztatási szolgáltatások; szövegszerkesztés [kivéve reklámszövegek]; televíziós szórakoztatás; varieté-előadások bemutatása; versenyek szervezése [oktatás vagy szórakoztatás]; videorögzítés; videoszalagok vágása; zenei produkciók; zenekarok szolgáltatásai; zeneszerzés.

---

(111) 239.802
(151) 2023.01.18.
(210) M 22 01771

(220) 2022.07.06.

(732) SK.DRINK Kft., Budapest (HU)

(740) Budapesti 37. sz. Ügyvédi Iroda, Budapest

(546)

(511) 33 Alkoholos gyümölcskivonatok; alkoholos italok (sörök kivételével); aperitifek; borok; bor alapú italok; gyümölcstartalmú alkoholos italok, nem söralapú; gyümölcsborok, kevert alkoholos italok, nem söralapú; koktélok; szeszes italok.

---

(111) 239.803

(151) 2023.01.18.

(210) M 22 01776

(220) 2022.07.06.

(732) Médiaszolgáltatás-támogató és Vagyonkezelő Alap, Budapest (HU)

(740) dr. Gubucz Ágnes, Budapest

(546)

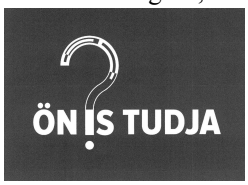

(511) 35 Reklámozás; üzleti menedzsment, szervezés.

38 Távközlési szolgáltatások; hírügynökségek; internetes fórumok biztosítása; kábeltelevíziós műsorszórás; közösségi hálózatok fórumai [chat szobák]; mobiltelefonos kommunikáció; műholdas átvitel; rádióadás; rádiós kommunikáció; telefon és mobiltelefon szolgáltatások (1); telefon és mobiltelefon szolgáltatások (2); televíziós műsorszórás, közvetítés; telex szolgáltatások; üzenetek és képek továbbítása számítógépek segítségével; vezeték nélküli műsorterjesztés; video on-demand közvetítések.

41 Nevelés; szakmai képzés; szórakoztatás; sport- és kulturális tevékenységek; alkotóműhelyek szervezése és lebonyolítása [képzés]; dalírás; digitális zene szolgáltatása az interneten [nem letölthető]; elektronikus kiadványszerkesztés, elektronikus könyvek és folyóiratok online publikálása; előadóművészek szolgáltatásai; élő előadások bemutatása; eszmecserék, kollokviumok szervezése és lebonyolítása; fényképészet; filmek feliratozása; filmgyártás, kivéve reklámfilmek; filmrendezés, a reklámfilmek kivételével; filmstúdiók; filmszínházi előadások, filmbemutatók; forgatókönyvírás; forgatókönyvírás, nem reklámcélra; fotóriportok készítése; gyakorlati képzés [szemléltetés]; hangfelvételek kölcsönzése; hangversenyek, koncertek szervezése és lebonyolítása; jelbeszéd fordítása; konferenciák szervezése és lebonyolítása; kongresszusok szervezése és lebonyolítása; könyvkiadás; kulturális vagy oktatási célú kiállítások szervezése; mikrofilmezés; múzeumi kiállítások bemutatása; művészeti alkotások bérbeadása; nem letölthető filmek biztosítása digitális videotár szolgáltatások útján; nem letölthető televízióműsorok biztosítása digitális videotár szolgáltatások útján; nem reklámcélú szövegek publikálása; oktatás biztosítása; oktatási információs szolgáltatások; online elektronikus kiadványok biztosítása, nem letölthetők online, nem letölthető videók biztosítása; rádió- és televízióműsorok készítése; rádiós szórakoztatás; riporteri szolgáltatások; showműsorok készítése; showműsorok szervezése [impresszáriók szolgáltatásai]; stúdiószolgáltatások; szabadidős tevékenységekkel kapcsolatos tájékoztatás; szemináriumok szervezése és lebonyolítása; szimpóziumok szervezése és lebonyolítása; színházi produkciók; szinkronizálás; színpadi díszletek kölcsönzése (1); színpadi díszletek kölcsönzése (2); szórakozási, szórakoztatási információk; szórakoztatási szolgáltatások; szövegszerkesztés [kivéve reklámszövegek]; televíziós szórakoztatás; varieté-előadások bemutatása; versenyek szervezése [oktatás vagy szórakoztatás]; videorögzítés; videoszalagok vágása; zenei produkciók; zenekarok szolgáltatásai; zeneszerzés.

---

(111) 239.804

(151) 2023.01.18.

(210) M 22 01978

(220) 2022.07.28.

(732) Kirnev Jevgenyij Zaharovics, Budapest (HU)

(546)

(511) 18 Esernyők és napernyők; sétapálcák; utazótáskák, bőröndök, tárcák és más hordozóeszközök; bőr és bőrutánzatok; állatbőrök és irhák és az ebből készült termékek; lószerszámok, ostorok és ruházat állatoknak.

25 Kalapáruk; ruházati cikkek; lábbelik; ruházat, lábbelik és fejfedők részei.

---

(111) 239.808

(151) 2023.01.19.

(210) M 22 01498

(220) 2022.06.07.

(732) HÁZAK ÁSZA Kft., Nagytarcsa (HU)

(740) Erkel András, Budapest

(541) Nivo.

(511) 35 Reklámozás; üzleti menedzsment, szervezés és adminisztráció; irodai munkák.

A rovat 138 darab közlést tartalmaz.

Megszüntetett lajstromozási eljárások

Védjegybejelentés visszavonása

(210) M 13 03303

(220) 2013.11.12.

(731) Zaraz Kereskedelmi és Szolgáltató Kft., Budapest (HU)

(546)

(511) 35 Reklámozás.

43 Átmeneti szállások bérlete; bár szolgáltatások; éttermek; főzőberendezések bérlete; helyfoglalás panziókban; helyfoglalás szállodákban; kávéházak, motelek; panziók; rendezvényhez termek kölcsönzése; szálláshely lefoglalása (időleges -); szállásügynökség[szállodák, panziók]; szállodai szolgáltatások; székek, asztalok, asztalterítők; üvegáruk kölcsönzése; vendéglátóipar.

44 Higiéniai és szépségápolási szolgáltatások emberek részére; welness szolgáltatások.

---

(210) M 21 03268

(220) 2021.09.14.

(731) Makszim Botond, Tatabánya (HU)

(546)

(511) 25 Arcmaszkok [divatcikkek]; arcmaszkok [ruházat]; baseball sapkák; divatos kalapok, fejkendők; ellenzős sapkák; fejfedők horgászathoz; fejpántok sportoláshoz; gyapjú sapkák; gyermek fejfedők; izzadságelnyelő fejpántok; kötött sapkák; símaszkok; úszósapkák; vízilabda sapkák; alsónemű és hálóruházat; alul összepatentozható body-k, kombidresszek csecsemőknek és kisgyermekeknek; amerikai focimellények; atlétatrikók; atlétikai ruházat; autós kesztyűk; autóskabátok; azonos anyagú és színű pulóverből és kardigánból álló együttesek; baba overallok; ballonkabátok; bermuda nadrágok; biciklisnadrágok; bikinik; blézerek; blúzok; bő szárú rövidnadrágok; bő szárú szabadidős nadrágok; boksz-nadrágok; bomberdzsekik; bőrdzsekik; bőrből készült motorosruházat; bőrkabátok; bőrövek; csecsemő felsőruházat; csecsemőnadrágok; csecsemőruházat; cső felsők; csősálak; dzsekik; dzsekik, széldzsekik, ingkabátok; edző nadrág; dzsekik sportruházatként; egyenruhák; egyenruhák kereskedelmi használatra; egyrészes kisgyermek- és csecsemőruhák; egyrészes overallok (playsuit); egyrészes ruhák; egyujjas kesztyűk; elöl gombolós hawaii mintás ingek; esőköpenyek; esőköpenyek, esőkabátok; farmerdzsekik; farmer kertésznadrágok, kertészruhák; farmerek; farmerkabátok; farmernadrágok; farmerruházat; fejpántok izzadás felfogására; felsőruházat; férfi és női ingek; férfi felsőruházat; férfi fürdőnadrágok; férfi kabátok; férfi nadrágtartók; férfi, női és gyermek ruházat; férfi ruházat; férfi zoknik; fiú felsőruházat; fiú ruházat; focimellények; francia bugyik; fürdőköpenyek, fürdőköntösök; futball mezek; futómezek;futónadrágok; futótrikók; garbó nyakú felsők; gyapjúzoknik; gyereknadrágok; gyermek felsőruházat; gyermekruházat; harisnyák; hétköznapi, utcai viselet; melegítő felsők; melegítő felsők, sportos pulóverek; melegítő nadrágok, tréning nadrágok; melegítőalsók; melegítődzsekik; melegítőfelsők; melegítőnadrág; melegítőnadrágok;

melegítőnadrágok, melegítőalsók; melegítőnadrágok, melegítő alsók; melegítőnadrágok [ruházat]; mellények, kötött mellények; mellények [ruházat]; mezek; mezek, sporttrikók, egyberészes fürdőruhák; motorkerékpáros öltözékek; női felsőruházat; női fürdőruhák; női ingek, blúzok; női kosztümök; női overallok; női ruhák; nylon melegítők; nyomtatott pólók; oldalzsebes nadrágok; öltöny zakók; öltönyhöz való ingek; öltönyök; övek [ruházat]; pamutkabátok; polár gyapjúdzsekik; polár pulóverek; pólóingek, kötött ingek, pólók; pólók; poncsók; pulóverek; pulóverek, kötött pulóverek; rakott szoknyák; rövid ujjú ingek; rövid ujjú pólók; rövid kertésznadrágok; rövid együttesek [ruházat]; rövidnadrágok; rövidnadrágok [ruházat]; ruhák, edzőruhák küzdősportokhoz; ruhák csecsemők és kisgyermekek számára; ruházat kerékpárosoknak; ruházat sportoláshoz; ruházati cikkek nők számára; síruházat; sportkabátok; sportnadrágok; sportruhák és -mezek; sportruházat; strandruházat; babacipők; bőrcipők; bőrpapucsok; csizmák hölgyek számára; edzőcipők; edzőcipők, sportcipők; eldobható papucsok; férfi és női lábbeli; fürdőpapucsok; fürdőszandálok, fürdőcipők; gyerek lábbelik; gyerekcipők, babacipők; hétköznapi, utcai lábbelik; hócsizmák, hótaposók; női lábbeli.

---

(210) M 21 04243

(220) 2021.12.16.

(731) Koltai Viktor, Szolnok (HU)

(546)

(511) 5 Fájdalomcsillapítók; gyógyszerek és természetes gyógykészítmények; gyógynövényes készítmények gyógyászati használatra.

A rovat 3 darab közlést tartalmaz.

Védjegyoltalom megszűnése

Védjegyoltalom megszűnése megújítás nélküli lejárat miatt

(111) 115.038
(180) 2022.12.19.

(111) 115.252
(180) 2022.12.18.

(111) 123.649
(180) 2022.12.01.

(111) 123.650
(180) 2022.12.01.

(111) 123.655
(180) 2022.12.09.

(111) 123.658
(180) 2022.12.10.

(111) 123.683
(180) 2022.12.01.

(111) 124.630
(180) 2022.12.01.

(111) 136.982
(180) 2022.12.02.

(111) 137.163
(180) 2022.12.15.

(111) 137.253
(180) 2022.12.17.

(111) 137.261
(180) 2022.12.14.

(111) 137.264
(180) 2022.12.11.

(111) 137.267
(180) 2022.12.09.

(111) 137.268
(180) 2022.12.09.

(111) 137.269
(180) 2022.12.09.

(111) 137.270
(180) 2022.12.09.

(111) 137.320
(180) 2022.12.02.

(111) 137.323
(180) 2022.12.02.

(111) 137.559
(180) 2022.12.23.

(111) 137.562
(180) 2022.12.28.

(111) 137.563
(180) 2022.12.28.

(111) 137.564
(180) 2022.12.28.

(111) 137.565
(180) 2022.12.30.

(111) 137.755
(180) 2022.12.02.

(111) 138.145
(180) 2022.12.16.

(111) 138.662
(180) 2022.12.09.

(111) 139.472
(180) 2022.12.16.

(111) 139.737
(180) 2022.12.18.

(111) 139.989
(180) 2022.12.22.

(111) 175.659
(180) 2022.12.18.

(111) 176.618
(180) 2022.12.28.

(111) 176.830
(180) 2022.12.17.

(111) 177.104
(180) 2022.12.20.

(111) 177.105
(180) 2022.12.20.

(111) 177.217
(180) 2022.12.05.

(111) 177.218
(180) 2022.12.05.

(111) 177.220
(180) 2022.12.05.

(111) 177.466
(180) 2022.12.09.

(111) 177.467
(180) 2022.12.09.

(111) 177.473
(180) 2022.12.09.

(111) 177.494
(180) 2022.12.28.

(111) 177.600
(180) 2022.12.04.

(111) 177.648
(180) 2022.12.06.

(111) 177.675
(180) 2022.12.10.

(111) 177.681
(180) 2022.12.23.

(111) 177.898
(180) 2022.12.04.

(111) 177.904
(180) 2022.12.23.

(111) 177.990
(180) 2022.12.20.

(111) 178.402
(180) 2022.12.02.

(111) 178.403

(180) 2022.12.02.

(111) 178.430
(180) 2022.12.18.

(111) 178.432
(180) 2022.12.18.

(111) 178.465
(180) 2022.12.03.

(111) 178.478
(180) 2022.12.16.

(111) 178.484
(180) 2022.12.16.

(111) 178.495
(180) 2022.12.19.

(111) 178.511
(180) 2022.12.19.

(111) 178.672
(180) 2022.12.16.

(111) 178.727
(180) 2022.12.30.

(111) 178.754
(180) 2022.12.02.

(111) 178.970
(180) 2022.12.17.

(111) 179.076
(180) 2022.12.12.

(111) 179.103
(180) 2022.12.06.

(111) 179.107
(180) 2022.12.06.

(111) 179.108
(180) 2022.12.06.

(111) 179.109
(180) 2022.12.27.

(111) 179.494
(180) 2022.12.17.

(111) 179.543
(180) 2022.12.12.

(111) 179.625
(180) 2022.12.19.

(111) 179.733
(180) 2022.12.02.

(111) 181.282
(180) 2022.12.05.

(111) 182.221
(180) 2022.12.05.

(111) 183.658
(180) 2022.12.05.

(111) 208.255
(180) 2022.12.11.

(111) 208.257
(180) 2022.12.11.

(111) 208.258
(180) 2022.12.11.

(111) 208.462
(180) 2022.12.04.

(111) 208.555
(180) 2022.12.06.

(111) 208.945
(180) 2022.12.06.

(111) 209.572
(180) 2022.12.11.

(111) 209.683
(180) 2022.12.19.

(111) 209.684
(180) 2022.12.19.

(111) 209.685
(180) 2022.12.19.

(111) 209.686
(180) 2022.12.19.

(111) 209.687
(180) 2022.12.19.

(111) 209.688
(180) 2022.12.19.

(111) 209.689
(180) 2022.12.19.

(111) 209.776
(180) 2022.12.14.

(111) 209.975
(180) 2022.12.13.

(111) 209.987
(180) 2022.12.13.

(111) 210.035
(180) 2022.12.28.

(111) 210.039
(180) 2022.12.27.

(111) 210.089
(180) 2022.12.10.

(111) 210.107
(180) 2022.12.10.

(111) 210.124
(180) 2022.12.13.

(111) 210.137
(180) 2022.12.20.

(111) 210.170
(180) 2022.12.18.

(111) 210.171
(180) 2022.12.19.

(111) 210.172
(180) 2022.12.19.

(111) 210.177
(180) 2022.12.12.

(111) 210.188
(180) 2022.12.21.

(111) 210.194

(180) 2022.12.21.

(111) 210.197
(180) 2022.12.03.

(111) 210.203
(180) 2022.12.03.

(111) 210.204
(180) 2022.12.04.

(111) 210.237
(180) 2022.12.05.

(111) 210.239
(180) 2022.12.05.

(111) 210.240
(180) 2022.12.05.

(111) 210.244
(180) 2022.12.19.

(111) 210.249
(180) 2022.12.19.

(111) 210.255
(180) 2022.12.15.

(111) 210.266
(180) 2022.12.10.

(111) 210.278
(180) 2022.12.18.

(111) 210.279
(180) 2022.12.20.

(111) 210.280
(180) 2022.12.20.

(111) 210.281
(180) 2022.12.20.

(111) 210.282
(180) 2022.12.20.

(111) 210.283
(180) 2022.12.18.

(111) 210.310
(180) 2022.12.15.

(111) 210.315
(180) 2022.12.07.

(111) 210.316
(180) 2022.12.07.

(111) 210.317
(180) 2022.12.07.

(111) 210.318
(180) 2022.12.07.

(111) 210.367
(180) 2022.12.21.

(111) 210.368
(180) 2022.12.21.

(111) 210.371
(180) 2022.12.21.

(111) 210.372
(180) 2022.12.03.

(111) 210.373
(180) 2022.12.21.

(111) 210.377
(180) 2022.12.21.

(111) 210.381
(180) 2022.12.03.

(111) 210.382
(180) 2022.12.01.

(111) 210.412
(180) 2022.12.20.

(111) 210.413
(180) 2022.12.19.

(111) 210.414
(180) 2022.12.19.

(111) 210.415
(180) 2022.12.19.

(111) 210.416
(180) 2022.12.20.

(111) 210.425
(180) 2022.12.20.

(111) 210.450
(180) 2022.12.18.

(111) 210.466
(180) 2022.12.20.

(111) 210.467
(180) 2022.12.20.

(111) 210.513
(180) 2022.12.17.

(111) 210.514
(180) 2022.12.17.

(111) 210.515
(180) 2022.12.17.

(111) 210.516
(180) 2022.12.18.

(111) 210.520
(180) 2022.12.18.

(111) 210.521
(180) 2022.12.18.

(111) 210.532
(180) 2022.12.28.

(111) 210.543
(180) 2022.12.05.

(111) 210.565
(180) 2022.12.14.

(111) 210.566
(180) 2022.12.14.

(111) 210.571
(180) 2022.12.14.

(111) 210.572
(180) 2022.12.14.

(111) 210.590
(180) 2022.12.20.

(111) 210.594

(180) 2022.12.20.

(111) 210.597
(180) 2022.12.20.

(111) 210.598
(180) 2022.12.20.

(111) 210.621
(180) 2022.12.10.

(111) 210.622
(180) 2022.12.10.

(111) 210.644
(180) 2022.12.19.

(111) 210.649
(180) 2022.12.13.

(111) 210.660
(180) 2022.12.12.

(111) 210.669
(180) 2022.12.04.

(111) 210.670
(180) 2022.12.28.

(111) 210.687
(180) 2022.12.27.

(111) 210.715
(180) 2022.12.04.

(111) 210.730
(180) 2022.12.05.

(111) 210.745
(180) 2022.12.18.

(111) 210.748
(180) 2022.12.20.

(111) 210.779
(180) 2022.12.20.

(111) 210.911
(180) 2022.12.17.

(111) 210.944
(180) 2022.12.03.

(111) 210.968
(180) 2022.12.20.

(111) 210.975
(180) 2022.12.15.

(111) 211.086
(180) 2022.12.05.

(111) 211.087
(180) 2022.12.27.

(111) 211.111
(180) 2022.12.18.

(111) 211.230
(180) 2022.12.21.

(111) 211.231
(180) 2022.12.21.

(111) 211.873
(180) 2022.12.03.

(111) 212.385
(180) 2022.12.14.

(111) 212.722
(180) 2022.12.19.

(111) 212.901
(180) 2022.12.19.

(111) 213.011
(180) 2022.12.20.

(111) 213.015
(180) 2022.12.03.

(111) 217.913
(180) 2022.12.14.

A rovat 186 darab közlést tartalmaz.

Védjegyoltalom megújítása

(111) 115.194
(732) Universal City Studios LLC, Universal City, California (US)

(111) 115.778
(732) Egis Gyógyszergyár Zrt., Budapest (HU)

(111) 117.154
(732) Fisher Controls International LLC, St. Louis, Missouri (US)

(111) 123.769
(732) CHANEL, NEUILLY SUR SEINE (FR)

(111) 123.858
(732) Akzo Nobel Surface Chemistry Aktiebolag, Stenungsund (SE)

(111) 123.886
(732) Diamond Innovations, Inc. (Delaware állam törvényei szerint működő vállalat), Worthington, Ohio (US)

(111) 123.951
(732) Havana Club Holding S.A., Luxembourg (LU)

(111) 124.071
(732) Mars Incorporated, McLean, Virginia (US)

(111) 137.540
(732) Pokonobe Associates, San Anselmo, California (US)

(111) 137.546
(732) T.C. Pharmaceutical Industries Co. Ltd., Bangkok (TH)

(111) 137.547
(732) T.C. Pharmaceutical Industries Co. Ltd., Bangkok (TH)

(111) 137.548
(732) T.C. Pharmaceutical Industries Co. Ltd., Bangkok (TH)

(111) 137.582
(732) DABUR INDIA LIMITED, New Delhi (IN)

(111) 137.870
(732) ED. Geistlich Söhne AG Für Chemische Industrie, Wolhusen (CH)

(111) 137.916
(732) Diageo Scotland Limited, Edinburgh, Scotland (GB)

(111) 137.923
(732) Kabushiki Kaisha Uchida Yoko (Uchida Yoko Co. Ltd.), Tokió (JP)

(111) 137.939

(732) The Cartoon Network, Inc. (Delaware Államban, Amerikai Egyesült Államok, bejegyzett cég), Atlanta, Georgia (US)

(111) 137.987
(732) Agrártudományi Kutatóközpont, Martonvásár (HU)

(111) 138.077
(732) Berghaus Limited, London (GB)

(111) 138.120
(732) Justerini & Brooks Ltd., London (GB)

(111) 138.335
(732) dr. Sikter András, Szigetmonostor (HU)

(111) 139.189
(732) Grupp Internacional, S.A., ELCHE (Alicante) (ES)

(111) 139.515
(732) AstraZeneca UK Limited, Cambridge (GB)

(111) 139.933
(732) Turner Entertainment Co., Burbank, CA (US)

(111) 140.935
(732) Mars Incorporated, McLean, Virginia (US)

(111) 141.388
(732) MARS, INCORPORATED, McLean, Virginia (US)

(111) 141.636
(732) MARS, Incorporated, McLean, Virginia (US)

(111) 143.609
(732) Société Tabbara Pour Le Commerce Et L'Industrie S.A.L., Bejrut (LB)

(111) 177.351
(732) dr. Fazekas Éva ügyvéd, Fazekas & Társai Ügyvédi Iroda, Budapest (HU)

(111) 178.352
(732) Savencia Fromage & Dairy Hungary Zártkörűen Működő Részvénytársaság, Zalaegerszeg (HU)

(111) 178.357
(732) Savencia Fromage & Dairy Hungary Zártkörűen Működő Részvénytársaság, Zalaegerszeg (HU)

(111) 178.936
(732) Savencia Fromage & Dairy Hungary Zártkörűen Működő Részvénytársaság, Zalaegerszeg (HU)

(111) 178.949
(732) Zoetis Services LLC, New Jersey (US)

(111) 179.288

(732) Dell Inc. (Delaware államban bejegyzett cég), Round Rock, Texas (US)

(111) 179.341
(732) Victoria's Secret Stores Brand Management, LLC, Reynoldsburg (US)

(111) 179.364
(732) Betonmix Kft., Budapest (HU)

(111) 179.679
(732) Dell Inc., Round Rock, Texas (US)

(111) 180.162
(732) Central Médiacsoport Zrt., Budapest (HU)

(111) 180.696
(732) SANDOZ Hungária Kereskedelmi Kft., Budapest (HU)

(111) 180.796
(732) Musashi Seimitsu Kogyo Kabushiki Kaisha (also trading as Musashi Seimitsu Industry Co., Ltd.), Aichi-Ken (JP)

(111) 181.334
(732) Dongguan TR Bearing Co., Ltd., Liaobu Town, Dongguan, Guangdong 523430 (CN)

(111) 181.642
(732) SKODA AUTO a.s., Mlada Boleslav (CZ)

(111) 181.757
(732) Aquaticum Debrecen Kft., Debrecen (HU)

(111) 181.984
(732) Weisz György, Budapest (HU)

(111) 181.985
(732) Weisz György, Budapest (HU)

(111) 182.053
(732) POLI-FARBE Vegyipari Kft., Bócsa (HU)

(111) 184.268
(732) Lőrincz István, Budapest (HU)

(111) 209.164
(732) Honvédelmi Minisztérium Hadtörténeti Intézet és Múzeum, Budapest (HU)

(111) 209.895
(732) Delton Korlátolt Felelősségű Társaság, Budapest (HU)

(111) 210.018
(732) Forstner Balázs, Budapest (HU)

(111) 210.229

(732) Peba-Chem Kereskedelmi Gyártó és Szolgáltató Kft., Budapest (HU)

(111) 210.258
(732) Sütő Olivér 50%, Budapest (HU)
Sütő Olívia 50%, Budapest (HU)

(111) 210.259
(732) Mission Pharmacal Company, San Antonio (US)

(111) 210.430
(732) Miskolc Megyei Jogú Város Önkormányzata, Miskolc (HU)

(111) 210.507
(732) Ipoly Cipőgyár Kft., Balassagyarmat (HU)

(111) 210.761
(732) Kentucky Fried Chicken International Holdings LLC, Plano, TX (US)

(111) 210.834
(732) HGY Invest Kft., Budapest (HU)

(111) 210.847
(732) Delton Korlátolt Felelősségű Társaság, Budapest (HU)

(111) 210.955
(732) Hamvas Brigitta, Budapest (HU)

(111) 210.987
(732) Pizza Paradicsom Vendéglátó és Szolgáltató Kft., Budapest (HU)

(111) 211.009
(732) NOVARTIS AG, Basel (CH)

(111) 211.073
(732) Pizza Paradicsom Vendéglátó és Szolgáltató Kft., Budapest (HU)

(111) 211.114
(732) BAJAPORT SPED Szolgáltató Korlátolt Felelősségű Társaság, Budapest (HU)

(111) 211.189
(732) DAUBNER Cukrászda Kft., Budapest (HU)

(111) 211.344
(732) TV2 Média Csoport Zártkörűen Működő Részvénytársaság, Budapest (HU)

(111) 211.350
(732) Central Médiacsoport Zártkörűen Működő Részvénytársaság, Budapest (HU)

(111) 211.418
(732) Lavyl Royal Ltd., Nicosia (CY)

(111) 211.428

(732) Lavyl Royal Ltd., Nicosia (CY)

(111) 211.434
(732) Lavyl Royal Ltd., Nicosia (CY)

(111) 211.668
(732) Central Médiacsoport Zártkörűen Működő Részvénytársaság, Budapest (HU)

(111) 211.681
(732) HBL PRODUKCIÓ Kft., Dorog (HU)

(111) 211.735
(732) Wizard Co., Inc. (organized and existing under the laws of state of Delaware), New Jersey (US)

(111) 211.877
(732) Sütő Olivér 50%, Budapest (HU)
Sütő Olívia 50%, Budapest (HU)

(111) 212.184
(732) Mondelez Hungária IP Kft., Budapest (HU)

(111) 212.290
(732) Szimita-Trade Kft., Újfehértó (HU)

(111) 212.435
(732) Dr. Nemes Ügyvédi Iroda, Debrecen (HU)

(111) 212.653
(732) Hőplusz Rendszer Kft., Kecskemét (HU)

A rovat 77 darab közlést tartalmaz.

Vegyes védjegyközlemények - Lajstromozott védjegyeket érintő közlemények

Jogutódlás/Jogutódlás és képviseleti megbízás

(111) 113.908
(732) Mondelez Europe GmbH, Glattpark (CH)
(740) SBGK Ügyvédi Iroda, Budapest

(111) 115.053
(732) Corteva Agriscience LLC, Indianapolis, Indiana (US)
(740) Dr. Kocsomba Nelli Ügyvédi Iroda, Budapest

(111) 120.024
(732) Corteva Agriscience LLC, Indianapolis, Indiana (US)
(740) Dr. Kocsomba Nelli Ügyvédi Iroda, Budapest

(111) 138.524
(732) Merck Sharp & Dohme LLC, Rahway, NJ (US)

(111) 139.831
(732) BestByte Kereskedelmi és Szolgáltató Korlátolt Felelősségű Társaság, Budapest (HU)

(111) 146.394
(732) BestByte Kereskedelmi és Szolgáltató Korlátolt Felelősségű Társaság, Budapest (HU)

(111) 148.137
(732) BestByte Kereskedelmi és Szolgáltató Korlátolt Felelősségű Társaság, Budapest (HU)

(111) 151.613
(732) Merck Sharp & Dohme LLC, Rahway, NJ (US)

(111) 154.536
(732) Merck Sharp & Dohme LLC, Rahway, NJ (US)

(111) 160.742
(732) Webasto SE, Stockdorf (DE)
(740) BUDAPATENT Szabadalmi és Védjegy Iroda Kft., Budapest

(111) 164.019
(732) Benczéné Fodros Krisztina, Budapest (HU)

(111) 166.224
(732) BestByte Kereskedelmi és Szolgáltató Korlátolt Felelősségű Társaság, Budapest (HU)

(111) 169.325
(732) Thummerer Éva 1/4, Noszvaj (HU)
Thummerer Ildikó 1/4, Eger (HU)
Thummerer Tamás Vilmos 1/4, Noszvaj (HU)
Thummerer Vilmosné 1/4, Noszvaj (HU)

(111) 169.663

(732) Molnár Gyula, Szentkirály (HU)

---

(111) 169.949
(732) Magyar István, Zebegény (HU)

---

(111) 170.949
(732) Magyar István, Zebegény (HU)

---

(111) 170.952
(732) Bodrogi Attila 15%, Budapest (HU)
Magyar István 70%, Zebegény (HU)
Bodrogi Bálint 15%, Zebegény (HU)

---

(111) 170.955
(732) Magyar István, Zebegény (HU)

---

(111) 171.464
(732) Magyar István, Zebegény (HU)

---

(111) 171.656
(732) Merck Sharp & Dohme LLC, Rahway, NJ (US)

---

(111) 173.118
(732) Merck Sharp & Dohme LLC, Rahway, NJ (US)

---

(111) 175.081
(732) Merck Sharp & Dohme LLC, Rahway, NJ (US)

---

(111) 183.000
(732) Corteva Agriscience LLC, Indianapolis, IN (US)
(740) Dr. Kocsomba Nelli Ügyvédi Iroda, Budapest

---

(111) 188.858
(732) Thummerer Éva 1/4, Noszvaj (HU)
Thummerer Ildikó 1/4, Eger (HU)
Thummerer Tamás Vilmos 1/4, Noszvaj (HU)
Thummerer Vilmosné 1/4, Noszvaj (HU)

---

(111) 188.859
(732) Thummerer Éva 1/4, Noszvaj (HU)
Thummerer Ildikó 1/4, Eger (HU)
Thummerer Tamás Vilmos 1/4, Noszvaj (HU)
Thummerer Vilmosné 1/4, Noszvaj (HU)

---

(111) 198.788
(732) Corteva Agriscience LLC, Indianapolis, Indiana (US)
(740) Dr. Kocsomba Nelli Ügyvédi Iroda, Budapest

---

(111) 203.325
(732) Gowan Crop Protection Limited, Reading, Berkshire (GB)
(740) SBGK Ügyvédi Iroda, Budapest

---

(111) 203.617
(732) dr. Vértes Anita Fanni, Budapest (HU)

(111) 203.619
(732) Vértes Dániel, Budapest (HU)

(111) 207.210
(732) Corteva Agriscience LLC, Indianapolis, IN (US)
(740) Dr. Kocsomba Nelli Ügyvédi Iroda, Budapest

(111) 208.807
(732) Erzsébet a Kárpát-medencei Gyermekekért Alapítvány, Budapest (HU)

(111) 209.164
(732) Honvédelmi Minisztérium Hadtörténeti Intézet és Múzeum, Budapest (HU)

(111) 209.227
(732) Gowan Crop Protection Limited, Reading, Berkshire (GB)
(740) SBGK Ügyvédi Iroda, Budapest

(111) 209.895
(732) Delton Korlátolt Felelősségű Társaság, Budapest (HU)

(111) 210.747
(732) Thummerer Éva 1/4, Noszvaj (HU)
Thummerer Ildikó 1/4, Eger (HU)
Thummerer Tamás Vilmos 1/4, Noszvaj (HU)
Thummerer Vilmosné 1/4, Noszvaj (HU)

(111) 210.847
(732) Delton Korlátolt Felelősségű Társaság, Budapest (HU)

(111) 211.344
(732) TV2 Média Csoport Zártkörűen Működő Részvénytársaság, Budapest (HU)
(740) Vörös József Ügyvédi Iroda, Budapest

(111) 216.323
(732) Thummerer Éva 1/4, Noszvaj (HU)
Thummerer Ildikó 1/4, Eger (HU)
Thummerer Tamás Vilmos 1/4, Noszvaj (HU)
Thummerer Vilmosné 1/4, Noszvaj (HU)

(111) 222.973
(732) Thummerer Éva 1/4, Noszvaj (HU)
Thummerer Ildikó 1/4, Eger (HU)
Thummerer Tamás Vilmos 1/4, Noszvaj (HU)
Thummerer Vilmosné 1/4, Noszvaj (HU)

(111) 225.885
(732) MagnaPharm Hungary Korlátolt Felelősségű Társaság, Budapest (HU)

(111) 226.991
(732) Corteva Agriscience LLC, Indianapolis, IN (US)
(740) Dr. Kocsomba Nelli Ügyvédi Iroda, Budapest

(111) 230.201
(732) Thummerer Éva 1/4, Noszvaj (HU)
Thummerer Ildikó 1/4, Eger (HU)
Thummerer Tamás Vilmos 1/4, Noszvaj (HU)
Thummerer Vilmosné 1/4, Noszvaj (HU)

(111) 231.865
(732) Thummerer Éva 1/4, Noszvaj (HU)
Thummerer Ildikó 1/4, Eger (HU)
Thummerer Tamás Vilmos 1/4, Noszvaj (HU)
Thummerer Vilmosné 1/4, Noszvaj (HU)

(111) 233.974
(732) Márka Üdítőgyártó Kereskedelmi és Szolgáltató Korlátolt Felelősségű Társaság, Felsőlajos (HU)

(111) 234.215
(732) Thummerer Éva 1/4, Noszvaj (HU)
Thummerer Ildikó 1/4, Eger (HU)
Thummerer Tamás Vilmos 1/4, Noszvaj (HU)
Thummerer Vilmosné 1/4, Noszvaj (HU)

(111) 234.724
(732) Márka Üdítőgyártó Kereskedelmi és Szolgáltató Korlátolt Felelősségű Társaság, Felsőlajos (HU)

(111) 234.917
(732) Márka Üdítőgyártó Kereskedelmi és Szolgáltató Korlátolt Felelősségű Társaság, Felsőlajos (HU)

(111) 236.696
(732) Márka Üdítőgyártó Kereskedelmi és Szolgáltató Korlátolt Felelősségű Társaság, Felsőlajos (HU)

A rovat 48 darab közlést tartalmaz.

Képviseleti megbízás

(111) 114.172
(732) Maytag Properties, LLC (Michigan állam törvényei szerint működő társaság), Michigan (US)
(740) Dr. Kocsomba Nelli Ügyvédi Iroda, Budapest

(111) 115.194
(732) Universal City Studios LLC, Universal City, California (US)
(740) Dr. Csányi Balázs Mihály ügyvéd, Budapest

(111) 130.753
(732) Whirlpool Properties Inc., Saint Joseph, Michigan (US)
(740) Dr. Kocsomba Nelli Ügyvédi Iroda, Budapest

(111) 130.754
(732) Whirlpool Properties, Inc., Saint Joseph, Michigan (US)
(740) Dr. Kocsomba Nelli Ügyvédi Iroda, Budapest

---

(111) 132.403
(732) Whirlpool Properties Inc., Saint Joseph, Michigan (US)
(740) Dr. Kocsomba Nelli Ügyvédi Iroda, Budapest

---

(111) 146.860
(732) WHIRLPOOL PROPERTIES, INC. (Michigan állam törvényei szerint működő vállalat), Saint Joseph, Michigan (US)
(740) Dr. Kocsomba Nelli Ügyvédi Iroda, Budapest

---

(111) 146.906
(732) WHIRLPOOL PROPERTIES, INC. (Michigan állam törvényei szerint működő vállalat), Saint Joseph, Michigan (US)
(740) Dr. Kocsomba Nelli Ügyvédi Iroda, Budapest

---

(111) 155.510
(732) WHIRLPOOL PROPERTIES, INC. (Michigan állam törvényei szerint működő vállalat), Saint Joseph, Michigan (US)
(740) Dr. Kocsomba Nelli Ügyvédi Iroda, Budapest

---

(111) 160.499
(732) Maytag Properties, LLC (Michigan állam törvényei szerint működő társaság), Michigan (US)
(740) Dr. Kocsomba Nelli Ügyvédi Iroda, Budapest

---

(111) 161.144
(732) ENERGOTEST Diagnosztikai és Automatizálási Kft., Dunaharaszti (HU)
(740) Dr. Vitéz Bátor egyéni ügyvéd, Budapest

---

(111) 175.894
(732) Intersnack Deutschland SE, Köln (DE)
(740) Bogsch és Társai Ügyvédi Iroda, Budapest

---

(111) 179.341
(732) Victoria's Secret Stores Brand Management, LLC, Reynoldsburg (US)
(740) Hegymegi-Barakonyi és Fehérváry Baker & McKenzie Ügyvédi Iroda, Budapest

---

(111) 202.119
(732) ITV Studios Global Distribution Limited, London (GB)
(740) Ormai, Papp és Társai CMS Cameron McKenna Nabarro Olswang LLP Ügyvédi Iroda, Budapest

---

(111) 216.391
(732) Duomax Kft., Budapest (HU)
(740) Kovári Szabadalmi és Védjegy Iroda Kft., Budapest

---

(111) 218.163
(732) MOCCA NEGRA Élelmiszeripari és Kereskedelmi Zártkörűen működő Részvénytársaság, Szentendre (HU)
(740) SBGK Ügyvédi Iroda, Budapest

---

(111) 226.883
(732) Egri Borvidék Hegyközségi Tanácsa, Eger (HU)
(740) Takács Ügyvédi Iroda, Szokolya

(111) 233.066
(732) Takács Hajnalka, Budaörs (HU)
Bérczi Krisztina Csilla, Budaörs (HU)
(740) Dr. Sár Csaba, Budapest

A rovat 17 darab közlést tartalmaz.

Képviselet megszűnése

(111) 138.335
(732) dr. Sikter András, Szigetmonostor (HU)

(111) 140.735
(732) HUMED Egészségügyi és Oktatási Bt., Budapest (HU)

(111) 210.089
(732) Enyedi András, Budapest (HU)

A rovat 3 darab közlést tartalmaz.

Képviselő név- és címváltozása

(111) 123.768
(732) Koninklijke Philips N.V., Eindhoven (NL)

(111) 137.916
(732) Diageo Scotland Limited, Edinburgh, Scotland (GB)

(111) 138.120
(732) Justerini & Brooks Ltd., London (GB)

(111) 143.609
(732) Société Tabbara Pour Le Commerce Et L'Industrie S.A.L., Bejrut (LB)

(111) 178.848
(732) Gigi Cosmetic Laboratories Ltd., Petach Tikva (IL)

(111) 181.334
(732) Dongguan TR Bearing Co., Ltd., Liaobu Town, Dongguan, Guangdong 523430 (CN)

A rovat 6 darab közlést tartalmaz.

Név-, illetve címváltozás

(111) 116.588

(732) NGK Spark Plug Co.,Ltd., Nagoya-shi (JP)

(111) 137.582
(732) DABUR INDIA LIMITED, New Delhi (IN)

(111) 139.515
(732) AstraZeneca UK Limited, Cambridge (GB)

(111) 140.851
(732) Shanghai Zhonghua Pharmaceutical Co., Ltd., Shanghai (CN)

(111) 153.991
(732) NGK Spark Plug Co., Ltd., Nagoya-shi (JP)

(111) 168.489
(732) NGK Spark Plug Co., Ltd., Nagoya-shi (JP)

(111) 178.559
(732) Department of Foreign Trade, Ministry of Commerce, Nonthaburi (TH)

(111) 179.342
(732) Hammerworld Media Kereskedelmi és Szolgáltató Korlátolt Felelősségű Társaság, Budapest (HU)

(111) 179.364
(732) Betonmix Kft., Budapest (HU)

(111) 195.330
(732) ITV Studios Limited, London (GB)

(111) 196.351
(732) ITV Studios Limited, London (GB)

(111) 196.688
(732) ITV Studios Limited, London (GB)

(111) 202.119
(732) ITV Studios Global Distribution Limited, London (GB)

(111) 208.806
(732) ECO-SENSUS Kutató, Oktató és Kommunikációs Nonprofit Korlátolt Felelősségű Társaság, Budapest (HU)

(111) 210.018
(732) Forstner Balázs, Budapest (HU)

(111) 210.761
(732) Kentucky Fried Chicken International Holdings LLC, Plano, TX (US)

(111) 212.290
(732) Szimita-Trade Kft., Újfehértó (HU)

(111) 212.653
(732) Hőplusz Rendszer Kft., Kecskemét (HU)

(111) 229.932
(732) ITV Studios Limited, London (GB)

(111) 229.967
(732) ITV Studios Limited, London (GB)

(111) 236.729
(732) BIOPLANT-CHEMIE Biotechnológiai és Agrokémiai Fejlesztő-, és Mezőgazdasági Termelő Kft., Szamosszeg (HU)

A rovat 21 darab közlést tartalmaz.

Vegyes védjegyközlemények - Védjegybejelentéseket érintő közlemények

Jogutódlás

(210) M 22 01298
(731) Neumann János Nonprofit Közhasznú Kft., Budapest (HU)

A rovat 1 darab közlést tartalmaz.

Képviseleti megbízás

(210) M 22 02597
(731) MAGYAR JAZZ RÁDIÓ KFT., Budapest (HU)
(740) Dr. Bertók E. Gábor Ügyvédi Iroda, Budapest
Dr. Horváth M. Katalin Ügyvédi Iroda, Budapest
Dr. Sólyom Ágnes Ügyvédi Iroda, Budapest
Ormai, Papp és Társai CMS Cameron McKenna Nabarro Olswang LLP Ügyvédi Iroda, Budapest

A rovat 1 darab közlést tartalmaz.

Név-, illetve címváltozás

(210) M 21 01790
(731) SWISS MADE TECHNOLOGY Kft., Siófok (HU)

A rovat 1 darab közlést tartalmaz.

NEMZETKÖZI VÉDJEGYKÖZLEMÉNYEK

Védjegybejelentések meghirdetése

(111) 1.336.181
(541) Sedalam
(511) 5
(580) 2022.10.27.
(450) GAZ 41/2022

---

(111) 1.390.760
(541) MUCOFORTIN
(511) 5
(580) 2022.10.20.
(450) GAZ 40/2022

---

(111) 1.443.630
(546)
(511) 29-30, 32-33
(580) 2022.10.27.
(450) GAZ 41/2022

---

(111) 1.570.708
(546)
(511) 9, 11
(580) 2022.10.27.
(450) GAZ 41/2022

---

(111) 1.605.781
(541) CASH TODAY
(511) 9, 36, 39, 45
(580) 2022.10.27.
(450) GAZ 41/2022

---

(111) 1.624.065
(541) COLLIBRA
(511) 9, 41-42
(580) 2022.10.27.
(450) GAZ 41/2022

---

(111) 1.690.018
(541) Burning Hit

(511) 9, 28, 41
(580) 2022.10.20.
(450) GAZ 40/2022

---

(111) 1.690.020
(541) Sifunsin
(511) 1-2, 17
(580) 2022.10.20.
(450) GAZ 40/2022

---

(111) 1.690.022
(546)

(511) 5
(580) 2022.10.20.
(450) GAZ 40/2022

---

(111) 1.690.031
(546)

(511) 9
(580) 2022.10.20.
(450) GAZ 40/2022

---

(111) 1.690.163
(541) ALUTECH Smart
(511) 7, 9
(580) 2022.10.20.
(450) GAZ 40/2022

---

(111) 1.690.194
(546)

(511) 3
(580) 2022.10.20.
(450) GAZ 40/2022

---

(111) 1.690.222

(546) comat RELECO

(511) 9, 17, 37

(580) 2022.10.20.

(450) GAZ 40/2022

---

(111) 1.690.245

(546) BUBU

(511) 16, 21, 28

(580) 2022.10.20.

(450) GAZ 40/2022

---

(111) 1.690.554

(541) NiceOne

(511) 9, 41-42

(580) 2022.10.20.

(450) GAZ 40/2022

---

(111) 1.690.586

(546) mildflex recyclable barrier film

(511) 17, 35

(580) 2022.10.20.

(450) GAZ 40/2022

---

(111) 1.690.621

(546) TPP

(511) 34

(580) 2022.10.20.

(450) GAZ 40/2022

---

(111) 1.690.756

(546) &F

(511) 3, 16, 18, 25, 35

(580) 2022.10.20.

(450) GAZ 40/2022

---

(111) 1.690.757

(546) FASHION&FRIENDS

(511) 3, 16, 18, 25, 35
(580) 2022.10.20.
(450) GAZ 40/2022

---

(111) 1.690.758
(546) SHOEZEN

(511) 3, 16, 18, 25, 35
(580) 2022.10.20.
(450) GAZ 40/2022

---

(111) 1.690.759
(546) F&F

(511) 3, 16, 18, 25, 35
(580) 2022.10.20.
(450) GAZ 40/2022

---

(111) 1.690.841
(541) DRYVIT
(511) 1-2, 17, 19
(580) 2022.10.20.
(450) GAZ 40/2022

---

(111) 1.690.863
(546) este CAPELLI MEDICAL SOLUTIONS

(511) 39, 44
(580) 2022.10.20.
(450) GAZ 40/2022

---

(111) 1.691.013
(546) ASKO

(511) 7, 9, 12, 35, 37, 42
(580) 2022.10.20.
(450) GAZ 40/2022

---

(111) 1.691.488
(546) Matrix EcoSwiss

(511) 5
(580) 2022.10.20.
(450) GAZ 40/2022

---

(111) 1.691.489

(546)

(511) 5

(580) 2022.10.20.

(450) GAZ 40/2022

---

(111) 1.691.501

(541) TURBULENCE

(511) 3, 5, 16, 35, 38

(580) 2022.10.20.

(450) GAZ 40/2022

---

(111) 1.691.537

(541) VK NAPOLEON

(511) 33

(580) 2022.10.20.

(450) GAZ 40/2022

---

(111) 1.691.802

(546)

(511) 9, 11

(580) 2022.10.27.

(450) GAZ 41/2022

---

(111) 1.691.949

(546)

(511) 35, 37

(580) 2022.10.27.

(450) GAZ 41/2022

---

(111) 1.692.060

(546)

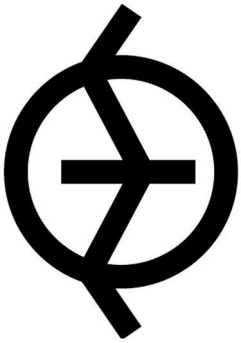

(511) 25
(580) 2022.10.27.
(450) GAZ 41/2022

---

(111) 1.692.086
(541) VIVAIRE
(511) 5
(580) 2022.10.27.
(450) GAZ 41/2022

---

(111) 1.692.169
(541) Lloyd
(511) 25-26
(580) 2022.10.27.
(450) GAZ 41/2022

---

(111) 1.692.182
(546)
green school
(511) 41
(580) 2022.10.27.
(450) GAZ 41/2022

---

(111) 1.692.231
(546)
PRIDE
(511) 18, 25, 27-28
(580) 2022.10.27.
(450) GAZ 41/2022

---

(111) 1.692.303
(546)
Cele
(511) 25
(580) 2022.10.27.
(450) GAZ 41/2022

---

(111) 1.692.317
(546) CHENGSHAN
(511) 12
(580) 2022.10.27.
(450) GAZ 41/2022

---

(111) 1.692.340

(546)

(511) 3, 5, 21
(580) 2022.10.27.
(450) GAZ 41/2022

---

(111) 1.692.369
(546)

(511) 5, 10
(580) 2022.10.27.
(450) GAZ 41/2022

---

(111) 1.692.375
(546)

(511) 30
(580) 2022.10.27.
(450) GAZ 41/2022

---

(111) 1.692.625
(546)

(511) 5, 35, 39
(580) 2022.10.27.
(450) GAZ 41/2022

---

(111) 1.692.635
(546) APMC

(511) 7
(580) 2022.10.27.
(450) GAZ 41/2022

A rovat 42 darab közlést tartalmaz.

Bejegyzések a kiegészítő lajstromba

Védjegybejelentések magyarországi oltalmának elismerése

(111) 1.124.092
(151) 2023.01.09.

(111) 1.307.185
(151) 2022.11.29.

(111) 1.415.245
(151) 2023.01.09.

(111) 1.441.299
(151) 2023.01.17.

(111) 1.447.066
(151) 2023.01.19.

(111) 1.512.728
(151) 2023.01.19.

(111) 1.526.662
(151) 2023.01.17.

(111) 1.641.103
(151) 2022.09.23.

(111) 1.641.183
(151) 2022.09.23.

(111) 1.641.266
(151) 2023.01.18.

(111) 1.641.267
(151) 2023.01.18.

(111) 1.641.270
(151) 2022.09.23.

(111) 1.641.381
(151) 2022.09.23.

(111) 1.641.387
(151) 2022.09.23.

(111) 1.641.469
(151) 2022.09.23.

(111) 1.641.594
(151) 2022.09.23.

(111) 1.641.612
(151) 2022.09.23.

(111) 1.641.673
(151) 2022.09.23.

(111) 1.641.753
(151) 2022.09.23.

(111) 1.641.970
(151) 2022.09.23.

(111) 1.642.036
(151) 2022.09.23.

(111) 1.642.105
(151) 2022.09.23.

(111) 1.642.106
(151) 2022.09.23.

(111) 1.642.517
(151) 2022.09.23.

(111) 1.642.533
(151) 2022.09.23.

(111) 1.642.575
(151) 2022.09.23.

(111) 1.654.810
(151) 2023.01.09.

(111) 1.660.042
(151) 2022.11.29.

(111) 1.660.056
(151) 2022.11.29.

(111) 1.660.220
(151) 2022.11.29.

(111) 1.660.528
(151) 2022.11.29.

(111) 1.660.529
(151) 2022.11.29.

(111) 1.660.532
(151) 2022.11.29.

(111) 1.660.605

(151) 2022.11.29.

(111) 1.660.719
(151) 2022.11.29.

(111) 1.660.760
(151) 2022.11.29.

(111) 1.660.820
(151) 2022.11.29.

(111) 1.660.849
(151) 2022.11.29.

(111) 1.661.006
(151) 2022.11.29.

(111) 1.661.069
(151) 2022.11.29.

(111) 1.661.119
(151) 2022.11.29.

(111) 1.661.181
(151) 2023.01.09.

(111) 1.661.183
(151) 2023.01.09.

(111) 1.661.353
(151) 2023.01.09.

(111) 1.661.479
(151) 2023.01.09.

(111) 1.661.593
(151) 2023.01.09.

(111) 1.661.683
(151) 2023.01.09.

(111) 1.661.694
(151) 2023.01.09.

(111) 1.661.771
(151) 2023.01.09.

(111) 1.661.832
(151) 2023.01.09.

(111) 1.661.974
(151) 2023.01.09.

(111) 1.662.039
(151) 2023.01.09.

(111) 1.662.041
(151) 2023.01.09.

(111) 1.662.147
(151) 2023.01.09.

(111) 1.662.229
(151) 2023.01.09.

(111) 1.662.346
(151) 2023.01.09.

(111) 1.662.348
(151) 2023.01.09.

(111) 1.662.474
(151) 2023.01.09.

(111) 1.662.531
(151) 2023.01.09.

(111) 1.662.532
(151) 2023.01.09.

(111) 1.664.731
(151) 2023.01.09.

(111) 1.664.733
(151) 2023.01.09.

(111) 1.664.736
(151) 2023.01.09.

(111) 1.664.880
(151) 2023.01.09.

(111) 1.664.995
(151) 2023.01.09.

(111) 1.665.191
(151) 2023.01.09.

(111) 1.665.470
(151) 2023.01.09.

(111) 1.665.471
(151) 2023.01.09.

(111) 1.665.472
(151) 2023.01.09.

(111) 1.665.558
(151) 2023.01.09.

(111) 1.665.616
(151) 2023.01.09.

(111) 1.665.693
(151) 2023.01.09.

(111) 1.665.949
(151) 2023.01.17.

(111) 1.666.003
(151) 2023.01.17.

(111) 1.666.304
(151) 2023.01.17.

(111) 1.666.356
(151) 2023.01.17.

(111) 1.666.427
(151) 2023.01.17.

(111) 1.666.491
(151) 2023.01.17.

(111) 1.666.499
(151) 2023.01.17.

(111) 1.666.586
(151) 2023.01.17.

(111) 1.666.658
(151) 2023.01.17.

(111) 1.666.727
(151) 2023.01.17.

(111) 1.666.732
(151) 2023.01.17.

(111) 1.666.760
(151) 2023.01.17.

(111) 1.666.792
(151) 2023.01.17.

(111) 1.666.823

(151) 2023.01.17.

(111) 1.666.862
(151) 2023.01.17.

(111) 1.666.937
(151) 2023.01.17.

(111) 1.666.942
(151) 2023.01.17.

(111) 1.667.024
(151) 2023.01.17.

(111) 1.667.099
(151) 2023.01.17.

(111) 1.667.146
(151) 2023.01.17.

(111) 1.667.399
(151) 2023.01.17.

(111) 1.667.550
(151) 2023.01.19.

(111) 1.667.663
(151) 2023.01.19.

(111) 1.667.729
(151) 2023.01.19.

(111) 1.667.746
(151) 2023.01.19.

(111) 1.667.822
(151) 2023.01.19.

(111) 1.667.898
(151) 2023.01.19.

(111) 1.668.056
(151) 2023.01.19.

(111) 1.668.104
(151) 2023.01.19.

(111) 1.668.106
(151) 2023.01.19.

(111) 1.668.246
(151) 2023.01.19.

(111) 1.668.286
(151) 2023.01.19.

(111) 1.668.288
(151) 2023.01.19.

(111) 1.668.301
(151) 2023.01.19.

(111) 1.668.310
(151) 2023.01.19.

(111) 1.668.367
(151) 2023.01.19.

(111) 1.668.401
(151) 2023.01.19.

(111) 1.668.531
(151) 2023.01.19.

(111) 1.668.532
(151) 2023.01.19.

(111) 1.668.566
(151) 2023.01.19.

(111) 1.668.573
(151) 2023.01.19.

(111) 1.668.577
(151) 2023.01.19.

A rovat 114 darab közlést tartalmaz.

INTÉZMÉNYI KÖZLEMÉNYEK

Hirdetményi úton történő kézbesítés

A döntés ügyszáma és az intézkedés száma:	**E 05 803391 / 15**
A döntés tárgya:	Értesítés európai szabadalom oltalmának megvonásáról
A címzett(ek) neve(i) és utolsó ismert címe:	PINTZ ÉS TÁRSAI Szabadalmi, Védjegy és Jogi Iroda Kft., Budapest, 1539 Pf. 590. (HU)
A döntés ügyszáma és az intézkedés száma:	**E 07 805625 / 12**
A döntés tárgya:	Szabadalmi oltalom megszűnése díjfizetés elmulasztása miatt
A címzett(ek) neve(i) és utolsó ismert címe:	PINTZ ÉS TÁRSAI Szabadalmi, Védjegy és Jogi Iroda Kft., Budapest, 1539 Pf. 590. (HU)
A döntés ügyszáma és az intézkedés száma:	**E 08 838247 / 13**
A döntés tárgya:	Szabadalmi oltalom megszűnése díjfizetés elmulasztása miatt
A címzett(ek) neve(i) és utolsó ismert címe:	PINTZ ÉS TÁRSAI Szabadalmi, Védjegy és Jogi Iroda Kft., Budapest, 1539 Pf. 590. (HU)
A döntés ügyszáma és az intézkedés száma:	**M 02 05136 / 14**
A döntés tárgya:	Védjegyoltalom megszűnése
A címzett(ek) neve(i) és utolsó ismert címe:	Magyar Kereskedelmi és Iparkamara, Budapest, 1055 Kossuth Lajos tér 6-8. (HU)
A döntés ügyszáma és az intézkedés száma:	**M 02 05508 / 12**
A döntés tárgya:	Védjegyoltalom megszűnése
A címzett(ek) neve(i) és utolsó ismert címe:	Mészáros János József ügyvéd, Mészáros Ügyvédi Iroda, Miskolc, 3530 Rákóczi u. 25. (HU)
A döntés ügyszáma és az intézkedés száma:	**M 02 05510 / 20**
A döntés tárgya:	Védjegyoltalom megszűnése
A címzett(ek) neve(i) és utolsó ismert címe:	Mészáros János József ügyvéd, Mészáros Ügyvédi Iroda, Miskolc, 3530 Rákóczi u. 25. (HU)
A döntés ügyszáma és az intézkedés száma:	**M 02 05583 / 16**
A döntés tárgya:	Védjegyoltalom megszűnése
A címzett(ek) neve(i) és utolsó ismert címe:	Montrade Kereskedelmi és Szolgáltató Kft., Budapest, 1024 Ezredes u. 13. (HU)
A döntés ügyszáma és az intézkedés száma:	**M 02 05629 / 14**
A döntés tárgya:	Védjegyoltalom megszűnése
A címzett(ek) neve(i) és utolsó ismert címe:	Miléné dr. Petis Ágnes, Budapest, 1137 Újpesti rkp. 1. (HU)
A döntés ügyszáma és az intézkedés száma:	**M 02 05776 / 9**
A döntés tárgya:	Védjegyoltalom megszűnése
A címzett(ek) neve(i) és utolsó ismert címe:	TRANSFORD KERESKEDELMI ÉS SZOLGÁLTATÓ KFT., Pomáz, 2013 Árpád fejedelem útja 12. (HU)
A döntés ügyszáma és az intézkedés száma:	**M 02 05860 / 8**
A döntés tárgya:	Védjegyoltalom megszűnése

A címzett(ek) neve(i) és utolsó ismert címe:	ALBUPLAST Műanyag-feldolgozó Zrt., Budapest, 1097 Vágóhíd u. 14-18. (HU)

A döntés ügyszáma és az intézkedés száma:	**M 02 05861 / 8**
A döntés tárgya:	Védjegyoltalom megszűnése
A címzett(ek) neve(i) és utolsó ismert címe:	ALBUPLAST Műanyag-feldolgozó Zrt., Budapest, 1097 Vágóhíd u. 14-18. (HU)

A döntés ügyszáma és az intézkedés száma:	**M 03 02392 / 9**
A döntés tárgya:	Értesítés védjegyoltalom megújításának lehetőségéről
A címzett(ek) neve(i) és utolsó ismert címe:	Axel Springer-Budapest Kiadói Kft., Budapest, 1122 Városmajor u. 11. (HU)

A döntés ügyszáma és az intézkedés száma:	**M 03 02393 / 15**
A döntés tárgya:	Értesítés védjegyoltalom megújításának lehetőségéről
A címzett(ek) neve(i) és utolsó ismert címe:	Bogdánffy Péter ügyvéd, Budapest, 1011 Fő u. 14-18. (HU)

A döntés ügyszáma és az intézkedés száma:	**M 03 02394 / 8**
A döntés tárgya:	Értesítés védjegyoltalom megújításának lehetőségéről
A címzett(ek) neve(i) és utolsó ismert címe:	L.K. FOOD Kft., Budapest, 1066 Jókai u. 2. (HU)

A döntés ügyszáma és az intézkedés száma:	**M 03 02567 / 12**
A döntés tárgya:	Értesítés védjegyoltalom megújításának lehetőségéről
A címzett(ek) neve(i) és utolsó ismert címe:	Hamu és Gyémánt Kft., Budapest, 1016 Lisznyai u.38. (HU)

A döntés ügyszáma és az intézkedés száma:	**M 03 02571 / 7**
A döntés tárgya:	Értesítés védjegyoltalom megújításának lehetőségéről
A címzett(ek) neve(i) és utolsó ismert címe:	Actavis Hungary Kft., Debrecen, 4032 Bartha Boldizsár u. 7. (HU)

A döntés ügyszáma és az intézkedés száma:	**M 03 02599 / 13**
A döntés tárgya:	Értesítés védjegyoltalom megújításának lehetőségéről
A címzett(ek) neve(i) és utolsó ismert címe:	Csapó Annamária ügyvéd, Budapest, 1024 Káplár u. 10/A. (HU) Bellresearch Kutató, Tanácsadó és Szervezetfejlesztő Kft., Budapest, 1133 Gogol utca 16. (HU)

A döntés ügyszáma és az intézkedés száma:	**M 03 02602 / 16**
A döntés tárgya:	Értesítés védjegyoltalom megújításának lehetőségéről
A címzett(ek) neve(i) és utolsó ismert címe:	Bellresearch Kft., Budapest, 1133 Gogol u.16. (HU)

A döntés ügyszáma és az intézkedés száma:	**M 03 02641 / 6**
A döntés tárgya:	Értesítés védjegyoltalom megújításának lehetőségéről
A címzett(ek) neve(i) és utolsó ismert címe:	FLAS Kereskedelmi Kft., Budapest, 1094 Ferenc tér 10. (HU)

A döntés ügyszáma és az intézkedés száma:	**M 03 02663 / 11**
A döntés tárgya:	Értesítés védjegyoltalom megújításának lehetőségéről
A címzett(ek) neve(i) és utolsó ismert címe:	ERU Hungaria Sajtgyártó Kft., Budapest, 1222 Nagytétényi út 13-17. (HU)

A döntés ügyszáma és az intézkedés száma:	**M 03 02733 / 8**
A döntés tárgya:	Értesítés védjegyoltalom megújításának lehetőségéről

A címzett(ek) neve(i) és utolsó ismert címe:	Gulyás Tibor, Újlengyel, 2724 Hernádi dűlő 8. (HU)

A döntés ügyszáma és az intézkedés száma:	**M 03 02764 / 21**
A döntés tárgya:	Értesítés védjegyoltalom megújításának lehetőségéről
A címzett(ek) neve(i) és utolsó ismert címe:	Szabó Anita Tünde ügyvéd, Budapest, 1149 Pósa Lajos u. 20-22. A. ép. 1/4. (HU)

A döntés ügyszáma és az intézkedés száma:	**M 03 02865 / 8**
A döntés tárgya:	Értesítés védjegyoltalom megújításának lehetőségéről
A címzett(ek) neve(i) és utolsó ismert címe:	SYCONS Kft., Nagykovácsi, 2094 Nagykovácsi út 26-30. (HU)

A döntés ügyszáma és az intézkedés száma:	**M 03 03049 / 12**
A döntés tárgya:	Értesítés védjegyoltalom megújításának lehetőségéről
A címzett(ek) neve(i) és utolsó ismert címe:	Speedshop Zártkörűen Működő Részvénytársaság, Budapest, 1051 Nádor utca 26. IV. emelet (HU)

A döntés ügyszáma és az intézkedés száma:	**M 12 04399 / 11**
A döntés tárgya:	Védjegyoltalom megszűnése
A címzett(ek) neve(i) és utolsó ismert címe:	Szabó Géza Krisztián, Szabó és Szabó Ügyvédi Iroda, Budapest, 1364 Pf. : 131. (HU)

A döntés ügyszáma és az intézkedés száma:	**M 12 04428 / 10**
A döntés tárgya:	Védjegyoltalom megszűnése
A címzett(ek) neve(i) és utolsó ismert címe:	TOL-GOM Kft., Budapest, 1063 Szív u. 50. (HU)

A döntés ügyszáma és az intézkedés száma:	**M 12 04450 / 10**
A döntés tárgya:	Védjegyoltalom megszűnése
A címzett(ek) neve(i) és utolsó ismert címe:	Medveczki Mihály, Budapest, 1046 Attila u. 156-158. (HU)

A döntés ügyszáma és az intézkedés száma:	**M 12 04451 / 8**
A döntés tárgya:	Védjegyoltalom megszűnése
A címzett(ek) neve(i) és utolsó ismert címe:	Hajdu Krisztina, Világi-Hajdu Ügyvédi Iroda, Budapest, 1036 Lajos u. 66.B. ép. 4. em. (HU)

A döntés ügyszáma és az intézkedés száma:	**M 12 04506 / 8**
A döntés tárgya:	Védjegyoltalom megszűnése
A címzett(ek) neve(i) és utolsó ismert címe:	Dr. Honti Bence,Dr. Honti Bence Ügyvédi Iroda, Budapest 62, 1397 Pf. 504 (HU) EcoBit Consulting Kft., Budapest, 1122 Maros utca 12. (HU)

A döntés ügyszáma és az intézkedés száma:	**M 12 04509 / 10**
A döntés tárgya:	Védjegyoltalom megszűnése
A címzett(ek) neve(i) és utolsó ismert címe:	Beregszászi Mihály Csaba, Budapest, 1119 Corvin krt. 4. II/28. (HU)

A döntés ügyszáma és az intézkedés száma:	**M 12 04522 / 10**
A döntés tárgya:	Védjegyoltalom megszűnése
A címzett(ek) neve(i) és utolsó ismert címe:	Soós Péter, Soós Péter Ügyvédi Iroda, Budapest, 1094 Tűzoltó u. 31. (HU)

A döntés ügyszáma és az intézkedés száma:	**M 12 04541 / 9**
A döntés tárgya:	Védjegyoltalom megszűnése
A címzett(ek) neve(i) és utolsó ismert címe:	Pintér Ákos, Pintér Ákos Ügyvédi Iroda, Budapest, 1137 Újpesti rakpart 7. I. em. 6. (HU)

A döntés ügyszáma és az intézkedés száma:	**M 12 04593 / 8**
A döntés tárgya:	Védjegyoltalom megszűnése
A címzett(ek) neve(i) és utolsó ismert címe:	Bende Gábor, Budapest, 1084 Fecske u. 16. (HU)

A döntés ügyszáma és az intézkedés száma:	**M 12 04594 / 8**
A döntés tárgya:	Védjegyoltalom megszűnése
A címzett(ek) neve(i) és utolsó ismert címe:	ART CATERING KFT., Budapest, 1061 Andrássy út 1. (HU)

A döntés ügyszáma és az intézkedés száma:	**M 12 04605 / 8**
A döntés tárgya:	Védjegyoltalom megszűnése
A címzett(ek) neve(i) és utolsó ismert címe:	Horváth Zoltán Levente, Budapest, 1023 Ürömi u. 43. (HU)

A döntés ügyszáma és az intézkedés száma:	**M 12 04606 / 12**
A döntés tárgya:	Védjegyoltalom megszűnése
A címzett(ek) neve(i) és utolsó ismert címe:	Horváth Zoltán Levente, Budapest, 1023 Ürömi u. 43. (HU)

A döntés ügyszáma és az intézkedés száma:	**M 12 04607 / 8**
A döntés tárgya:	Védjegyoltalom megszűnése
A címzett(ek) neve(i) és utolsó ismert címe:	Horváth Zoltán Levente, Budapest, 1023 Ürömi u. 43. (HU)

A döntés ügyszáma és az intézkedés száma:	**M 12 04608 / 10**
A döntés tárgya:	Védjegyoltalom megszűnése
A címzett(ek) neve(i) és utolsó ismert címe:	Horváth Zoltán Levente, Budapest, 1023 Ürömi u. 43. (HU)

A döntés ügyszáma és az intézkedés száma:	**M 12 04610 / 10**
A döntés tárgya:	Védjegyoltalom megszűnése
A címzett(ek) neve(i) és utolsó ismert címe:	Heim Pál, Törökbálint, 2045 Kastély u. 15/A (HU)

A döntés ügyszáma és az intézkedés száma:	**M 13 00002 / 11**
A döntés tárgya:	Védjegyoltalom megszűnése
A címzett(ek) neve(i) és utolsó ismert címe:	Lovrecz Éva, Déri és Lovrecz Ügyvédi Iroda, Budapest, 1139 Váci út 99. (HU) Augment!IT Informatikai Korlátolt Felelősségű Társaság, Budapest, 1134 Tüzér utca 41. (HU)

A döntés ügyszáma és az intézkedés száma:	**M 13 01558 / 7**
A döntés tárgya:	Értesítés védjegyoltalom megújításának lehetőségéről
A címzett(ek) neve(i) és utolsó ismert címe:	Kálmánchey Kornél, Üröm, 2096 Cinege u. 39. (HU)

A döntés ügyszáma és az intézkedés száma:	**M 13 01572 / 14**
A döntés tárgya:	Értesítés védjegyoltalom megújításának lehetőségéről
A címzett(ek) neve(i) és utolsó ismert címe:	Király Róbert, Szeged, 6723 Szeged Felső- Tiszapart 27. (HU)

A döntés ügyszáma és az intézkedés száma:	**M 13 01574 / 7**
A döntés tárgya:	Értesítés védjegyoltalom megújításának lehetőségéről

A címzett(ek) neve(i) és utolsó ismert címe:	Tamási Zoltán, Bánfi és Tamási Ügyvédi Iroda, Budapest, 1055 Stollár Béla u. 14/A. (HU)

A döntés ügyszáma és az intézkedés száma:	**M 13 01576 / 10**
A döntés tárgya:	Értesítés védjegyoltalom megújításának lehetőségéről
A címzett(ek) neve(i) és utolsó ismert címe:	Dukkon Zsolt, DUKKON Ügyvédi Iroda, Budapest, 1065 Bajcsy-Zsilinszky út 27. II. 8. (HU)

A döntés ügyszáma és az intézkedés száma:	**M 13 01577 / 8**
A döntés tárgya:	Értesítés védjegyoltalom megújításának lehetőségéről
A címzett(ek) neve(i) és utolsó ismert címe:	Dukkon Zsolt, DUKKON Ügyvédi Iroda, Budapest, 1065 Bajcsy-Zsilinszky út 27. II. 8. (HU)

A döntés ügyszáma és az intézkedés száma:	**M 13 01593 / 15**
A döntés tárgya:	Értesítés védjegyoltalom megújításának lehetőségéről
A címzett(ek) neve(i) és utolsó ismert címe:	SURJÁNY-HUS Ipari és Kereskedelmi KFT., Budapest, 1097 Gubacsi út 22. (HU)

A döntés ügyszáma és az intézkedés száma:	**M 13 01595 / 8**
A döntés tárgya:	Értesítés védjegyoltalom megújításának lehetőségéről
A címzett(ek) neve(i) és utolsó ismert címe:	Medgyesi Mónika, Budapest, 1023 Ürömi u. 43. (HU)

A döntés ügyszáma és az intézkedés száma:	**M 13 01598 / 9**
A döntés tárgya:	Értesítés védjegyoltalom megújításának lehetőségéről
A címzett(ek) neve(i) és utolsó ismert címe:	Fonte Viva Kft., Kaposvár, 7400 Fő u. 25. (HU)

A döntés ügyszáma és az intézkedés száma:	**M 13 01599 / 9**
A döntés tárgya:	Értesítés védjegyoltalom megújításának lehetőségéről
A címzett(ek) neve(i) és utolsó ismert címe:	Fonte Viva Kft., Kaposvár, 7400 Fő u. 25. (HU)

A döntés ügyszáma és az intézkedés száma:	**M 13 01601 / 16**
A döntés tárgya:	Értesítés védjegyoltalom megújításának lehetőségéről
A címzett(ek) neve(i) és utolsó ismert címe:	Fonte Viva Kft., Kaposvár, 7400 Fő u. 25. (HU)

A döntés ügyszáma és az intézkedés száma:	**M 13 01609 / 18**
A döntés tárgya:	Értesítés védjegyoltalom megújításának lehetőségéről
A címzett(ek) neve(i) és utolsó ismert címe:	New Wave Media Group Kommunikációs és Szolgáltató Korlátolt Felelősségű Társaság, Budapest, 1072 Klauzál utca 30. (HU)

A döntés ügyszáma és az intézkedés száma:	**M 13 01638 / 7**
A döntés tárgya:	Értesítés védjegyoltalom megújításának lehetőségéről
A címzett(ek) neve(i) és utolsó ismert címe:	Premier Outlets Center Kft., Budapest, 1075 Rumbach Sebestyén utca 19. 2. em. (HU)

A döntés ügyszáma és az intézkedés száma:	**M 13 01643 / 17**
A döntés tárgya:	Értesítés védjegyoltalom megújításának lehetőségéről
A címzett(ek) neve(i) és utolsó ismert címe:	Dr. Magyarfalvi Botond, Budapest, 1065 Révay utca 22. (HU)

A döntés ügyszáma és az intézkedés száma:	**M 13 01646 / 10**
A döntés tárgya:	Értesítés védjegyoltalom megújításának lehetőségéről

A címzett(ek) neve(i) és utolsó ismert címe:	Czinkóczky Implant Központ Kft., Budapest, 1088 Bródy Sándor u. 28. (HU)

A döntés ügyszáma és az intézkedés száma:	**M 13 01647 / 10**
A döntés tárgya:	Értesítés védjegyoltalom megújításának lehetőségéről
A címzett(ek) neve(i) és utolsó ismert címe:	Czinkóczky Implant Központ Kft., Budapest, 1088 Bródy Sándor utca 28. (HU)

A döntés ügyszáma és az intézkedés száma:	**M 13 01648 / 9**
A döntés tárgya:	Értesítés védjegyoltalom megújításának lehetőségéről
A címzett(ek) neve(i) és utolsó ismert címe:	Czinkóczky Implant Központ Kft., Budapest, 1088 Bródy Sándor utca 28. (HU)

A döntés ügyszáma és az intézkedés száma:	**M 13 01657 / 7**
A döntés tárgya:	Értesítés védjegyoltalom megújításának lehetőségéről
A címzett(ek) neve(i) és utolsó ismert címe:	Keserű Sándor, Vác, 2600 Mikszáth u. 4. (HU)

A döntés ügyszáma és az intézkedés száma:	**M 13 01658 / 7**
A döntés tárgya:	Értesítés védjegyoltalom megújításának lehetőségéről
A címzett(ek) neve(i) és utolsó ismert címe:	Keserű Sándor, Vác, 2600 Mikszáth u. 4. (HU)

A döntés ügyszáma és az intézkedés száma:	**M 13 01666 / 9**
A döntés tárgya:	Értesítés védjegyoltalom megújításának lehetőségéről
A címzett(ek) neve(i) és utolsó ismert címe:	Medveczki Mihály, Budapest, 1046 Attila u. 156-158. (HU)

A döntés ügyszáma és az intézkedés száma:	**M 13 01667 / 9**
A döntés tárgya:	Értesítés védjegyoltalom megújításának lehetőségéről
A címzett(ek) neve(i) és utolsó ismert címe:	Medveczki Mihály, Budapest, 1046 Attila u. 156-158. (HU)

A döntés ügyszáma és az intézkedés száma:	**M 13 01670 / 7**
A döntés tárgya:	Értesítés védjegyoltalom megújításának lehetőségéről
A címzett(ek) neve(i) és utolsó ismert címe:	Medgyesi Mónika, Budapest, 1023 Ürömi u. 43. (HU)

A döntés ügyszáma és az intézkedés száma:	**M 13 01716 / 11**
A döntés tárgya:	Értesítés védjegyoltalom megújításának lehetőségéről
A címzett(ek) neve(i) és utolsó ismert címe:	Magyar Golf Szövetség, Budapest, 1146 Istvánmezei út 1-3. (HU)

A döntés ügyszáma és az intézkedés száma:	**M 13 01717 / 7**
A döntés tárgya:	Értesítés védjegyoltalom megújításának lehetőségéről
A címzett(ek) neve(i) és utolsó ismert címe:	Csernik István, Magyarhertelend, 7394 Barátúr u. 16. (HU)

A döntés ügyszáma és az intézkedés száma:	**M 13 01720 / 7**
A döntés tárgya:	Értesítés védjegyoltalom megújításának lehetőségéről
A címzett(ek) neve(i) és utolsó ismert címe:	Core Venture Kockázati Tőkealap-kezelő Zártkörűen Működő Rt., Budapest, 1132 Váci út 30. (HU)

A döntés ügyszáma és az intézkedés száma:	**M 13 01721 / 7**
A döntés tárgya:	Értesítés védjegyoltalom megújításának lehetőségéről
A címzett(ek) neve(i) és utolsó ismert címe:	Core Venture Kockázati Tőkealap-kezelő Zártkörűen Működő Rt., Budapest, 1132 Váci út 30. (HU)

A döntés ügyszáma és az intézkedés száma:	**M 13 01731 / 9**
A döntés tárgya:	Értesítés védjegyoltalom megújításának lehetőségéről
A címzett(ek) neve(i) és utolsó ismert címe:	Simon Mihály, Simon Mihály Ügyvédi Iroda, Budapest, 1054 Garibaldi u. 1. (HU)

A döntés ügyszáma és az intézkedés száma:	**M 13 01732 / 7**
A döntés tárgya:	Értesítés védjegyoltalom megújításának lehetőségéről
A címzett(ek) neve(i) és utolsó ismert címe:	Kremling László, Pécs, 7629 Pákolitz István u. 14. 1. em. 3. (HU)

A döntés ügyszáma és az intézkedés száma:	**M 13 01733 / 9**
A döntés tárgya:	Értesítés védjegyoltalom megújításának lehetőségéről
A címzett(ek) neve(i) és utolsó ismert címe:	Medgyesi Mónika, Budapest, 1023 Ürömi u. 43. (HU) Dombi János, Sopron, 9400 József Attila utca 3. 1. em. 1. (HU)

A döntés ügyszáma és az intézkedés száma:	**M 13 01734 / 8**
A döntés tárgya:	Értesítés védjegyoltalom megújításának lehetőségéről
A címzett(ek) neve(i) és utolsó ismert címe:	Medgyesi Mónika, Budapest, 1023 Ürömi u. 43. (HU)

A döntés ügyszáma és az intézkedés száma:	**M 13 01744 / 9**
A döntés tárgya:	Értesítés védjegyoltalom megújításának lehetőségéről
A címzett(ek) neve(i) és utolsó ismert címe:	BALATONTOURIST Idegenforgalmi és Kereskedelmi Kft., Veszprém, 8200 Jutasi út 23. (HU)

A döntés ügyszáma és az intézkedés száma:	**M 13 01746 / 8**
A döntés tárgya:	Értesítés védjegyoltalom megújításának lehetőségéről
A címzett(ek) neve(i) és utolsó ismert címe:	DANUBE-CONSULTING Korlátolt Felelősségű Társaság, Budapest, 1023 Szemlőhegy u. 1/b. (HU)

A döntés ügyszáma és az intézkedés száma:	**M 13 01764 / 11**
A döntés tárgya:	Értesítés védjegyoltalom megújításának lehetőségéről
A címzett(ek) neve(i) és utolsó ismert címe:	Duna Italkereskedő Ház Kft., Budapest, 1097 Gubacsi u. 32. (HU)

A döntés ügyszáma és az intézkedés száma:	**M 13 01769 / 10**
A döntés tárgya:	Értesítés védjegyoltalom megújításának lehetőségéről
A címzett(ek) neve(i) és utolsó ismert címe:	Medveczki Mihály, Budapest, 1046 Attila u. 156-158. (HU)

A döntés ügyszáma és az intézkedés száma:	**M 13 01770 / 9**
A döntés tárgya:	Értesítés védjegyoltalom megújításának lehetőségéről
A címzett(ek) neve(i) és utolsó ismert címe:	Medveczki Mihály, Budapest, 1046 Attila u. 156-158. (HU)

A döntés ügyszáma és az intézkedés száma:	**M 13 01771 / 9**
A döntés tárgya:	Értesítés védjegyoltalom megújításának lehetőségéről
A címzett(ek) neve(i) és utolsó ismert címe:	Medveczki Mihály, Budapest, 1046 Attila u. 156-158. (HU)

A döntés ügyszáma és az intézkedés száma:	**M 13 01772 / 9**
A döntés tárgya:	Értesítés védjegyoltalom megújításának lehetőségéről
A címzett(ek) neve(i) és utolsó ismert címe:	Medveczki Mihály, Budapest, 1046 Attila u. 156-158. (HU)

A döntés ügyszáma és az intézkedés száma:	**M 13 01777 / 7**

A döntés tárgya:	Értesítés védjegyoltalom megújításának lehetőségéről
A címzett(ek) neve(i) és utolsó ismert címe:	Zalavári György, Szabó, Kelemen és Társai Ügyvédi Iroda, Budapest, 1132 Váci út 20. (HU)

A döntés ügyszáma és az intézkedés száma:	**M 13 01781 / 7**
A döntés tárgya:	Értesítés védjegyoltalom megújításának lehetőségéről
A címzett(ek) neve(i) és utolsó ismert címe:	ETOILE CRYSTAL Kft., Budapest, 1022 Bimbó út 62. (HU)

A döntés ügyszáma és az intézkedés száma:	**M 13 01799 / 10**
A döntés tárgya:	Értesítés védjegyoltalom megújításának lehetőségéről
A címzett(ek) neve(i) és utolsó ismert címe:	Gigamatrac Kft., Budapest, 1136 Pannónia u. 24. 4. em. 2. (HU)

A döntés ügyszáma és az intézkedés száma:	**M 13 01815 / 16**
A döntés tárgya:	Értesítés védjegyoltalom megújításának lehetőségéről
A címzett(ek) neve(i) és utolsó ismert címe:	Médea-X Kft., Szentendre, 2000 Rózsa utca 8. (HU)

A döntés ügyszáma és az intézkedés száma:	**M 13 01821 / 43**
A döntés tárgya:	Értesítés védjegyoltalom megújításának lehetőségéről
A címzett(ek) neve(i) és utolsó ismert címe:	Hennelné dr. Komor Ildikó, Sár és Társai Ügyvédi Iroda, Budapest, 1243 Pf. 590. (HU)

A döntés ügyszáma és az intézkedés száma:	**M 13 01822 / 24**
A döntés tárgya:	Értesítés védjegyoltalom megújításának lehetőségéről
A címzett(ek) neve(i) és utolsó ismert címe:	Hennelné dr. Komor Ildikó, Sár és Társai Ügyvédi Iroda, Budapest, 1243 Pf. 590. (HU)

A döntés ügyszáma és az intézkedés száma:	**M 13 01833 / 9**
A döntés tárgya:	Értesítés védjegyoltalom megújításának lehetőségéről
A címzett(ek) neve(i) és utolsó ismert címe:	GDF SUEZ Energia Holding Hungary Zrt., Százhalombatta, 2440 Csenterics u. 8. (HU)

A döntés ügyszáma és az intézkedés száma:	**M 13 01837 / 7**
A döntés tárgya:	Értesítés védjegyoltalom megújításának lehetőségéről
A címzett(ek) neve(i) és utolsó ismert címe:	Mudrák Béla Tamás, Budapest, 1281 Pf.: 2. (HU)

A döntés ügyszáma és az intézkedés száma:	**M 13 01844 / 7**
A döntés tárgya:	Értesítés védjegyoltalom megújításának lehetőségéről
A címzett(ek) neve(i) és utolsó ismert címe:	Medgyesi Mónika, Budapest, 1023 Ürömi u. 43. (HU) Varga Gábor, Szálka, 7121 Napfény u. 15. (HU)

A döntés ügyszáma és az intézkedés száma:	**M 13 01861 / 7**
A döntés tárgya:	Értesítés védjegyoltalom megújításának lehetőségéről
A címzett(ek) neve(i) és utolsó ismert címe:	dr. Csiki Tamás ügyvéd,Csiki és Társa Ügyvédi Iroda, Budapest, 1406 Pf.: 23. (HU)

A döntés ügyszáma és az intézkedés száma:	**M 13 01867 / 7**
A döntés tárgya:	Értesítés védjegyoltalom megújításának lehetőségéről
A címzett(ek) neve(i) és utolsó ismert címe:	Bolberitz Kristóf ügyvéd, Budapest, 1052 Váci utca 12. (HU) Balogh Ádám, Budapest, 1037 Erdőalja út 91/a (HU)

A döntés ügyszáma és az intézkedés száma:	**M 13 02536 / 8**
A döntés tárgya:	Értesítés védjegyoltalom megújításának lehetőségéről
A címzett(ek) neve(i) és utolsó ismert címe:	ACONA Kft., Villány, 7773 Baross Gábor u. 17. (HU)

A döntés ügyszáma és az intézkedés száma:	**M 13 02839 / 12**
A döntés tárgya:	Értesítés védjegyoltalom megújításának lehetőségéről
A címzett(ek) neve(i) és utolsó ismert címe:	New Wave Media Group Kommunikációs és Szolgáltató Korlátolt Felelősségű Társaság, Budapest, 1072 Klauzál utca 30. (HU)

A döntés ügyszáma és az intézkedés száma:	**M 21 02524 / 6**
A döntés tárgya:	Védjegy lajstromozása
A címzett(ek) neve(i) és utolsó ismert címe:	S. Horváth Ügyvédi Iroda, Budapest (76), 1406 Pf. 24. (HU)

A döntés ügyszáma és az intézkedés száma:	**M 22 02908 / 4**
A döntés tárgya:	Védjegybejelentés visszavontnak tekintése
A címzett(ek) neve(i) és utolsó ismert címe:	Márkus Attila, Budapest, 1055 Lövölde tér 4. (HU)

A döntés ügyszáma és az intézkedés száma:	**M 22 02909 / 4**
A döntés tárgya:	Védjegybejelentés visszavontnak tekintése
A címzett(ek) neve(i) és utolsó ismert címe:	Márkus Attila, Budapest, 1055 Lövölde tér 4. (HU)

A döntés ügyszáma és az intézkedés száma:	**M 72 02588 / 7**
A döntés tárgya:	Értesítés védjegyoltalom megújításának lehetőségéről
A címzett(ek) neve(i) és utolsó ismert címe:	Zentiva HU Kft., Budapest, 1138 Népfürdő u. 22. (HU)

A döntés ügyszáma és az intézkedés száma:	**M 92 06402 / 13**
A döntés tárgya:	Védjegyoltalom megszűnése
A címzett(ek) neve(i) és utolsó ismert címe:	FrieslandCampina Hungária Kereskedelmi és Termelő Zrt., Debrecen, 4031 Köntösgátsor 5-7. (HU)

A döntés ügyszáma és az intézkedés száma:	**M 93 02766 / 18**
A döntés tárgya:	Értesítés védjegyoltalom megújításának lehetőségéről
A címzett(ek) neve(i) és utolsó ismert címe:	Baski Ágnes, Budapesti 37.sz. Ügyvédi Iroda, Budapest, 1431 Budapest 8., Pf. 121. (HU)

A döntés ügyszáma és az intézkedés száma:	**M 93 03382 / 11**
A döntés tárgya:	Értesítés védjegyoltalom megújításának lehetőségéről
A címzett(ek) neve(i) és utolsó ismert címe:	Műszaki Könyvkiadó Korlátolt Felelősségű Társaság, Budapest, 1033 Szentendrei út 89-93. (HU)

A döntés ügyszáma és az intézkedés száma:	**P 07 00645 / 39**
A döntés tárgya:	Végleges szabadalmi oltalom megszűnése díjfizetés elmulasztása miatt
A címzett(ek) neve(i) és utolsó ismert címe:	Kölekedéstudományi Intézet Kht., Budapest, 1116 Temesvár u. 11-15. (HU)

A döntés ügyszáma és az intézkedés száma:	**P 10 00338 / 17**
A döntés tárgya:	Végleges szabadalmi oltalom megszűnése díjfizetés elmulasztása miatt
A címzett(ek) neve(i) és utolsó ismert címe:	Horváthné Faber Enikő, ADVOPATENT Szabadalmi és Védjegy

	Iroda, Budapest, 1011 Fő u. 19. (HU)

A döntés ügyszáma és az intézkedés száma:	**U 15 00143 / 16**
A döntés tárgya:	Használati mintaoltalom megszűnése díjfizetés elmulasztása miatt
A címzett(ek) neve(i) és utolsó ismert címe:	PINTZ ÉS TÁRSAI Szabadalmi, Védjegy és Jogi Iroda Kft., Budapest, 1539 Pf. 590. (HU)

A döntés ügyszáma és az intézkedés száma:	**U 15 00183 / 14**
A döntés tárgya:	Használati mintaoltalom megszűnése díjfizetés elmulasztása miatt
A címzett(ek) neve(i) és utolsó ismert címe:	Kacsuk Zsófia, KACSUKPATENT Kft., Budapest, 1139 Üteg u. 11/A (HU)

A döntés ügyszáma és az intézkedés száma:	**U 15 00222 / 16**
A döntés tárgya:	Jogutódlás tudomásulvétele tulajdonostárs lemondása folytán
A címzett(ek) neve(i) és utolsó ismert címe:	Magyar Tudományos Akadémia Agrártudományi Kutatóközpont, Martonvásár, 2462 Brunszvik u. 2. (HU)

A döntés ügyszáma és az intézkedés száma:	**U 18 00058 / 22**
A döntés tárgya:	Használati mintaoltalom megszűnése díjfizetés elmulasztása miatt
A címzett(ek) neve(i) és utolsó ismert címe:	Bencsik Klaudia, Budapest, 1122 Maros u. 28. 1/4. (HU)

A döntés ügyszáma és az intézkedés száma:	**U 18 00071 / 20**
A döntés tárgya:	Használati mintaoltalom megadása
A címzett(ek) neve(i) és utolsó ismert címe:	Kaszás Eszter, Budapest, 1122 Maros u. 28. 1. em. 4. (HU)

A döntés ügyszáma és az intézkedés száma:	**U 19 00156 / 17**
A döntés tárgya:	Használati mintaoltalom megszűnése díjfizetés elmulasztása miatt
A címzett(ek) neve(i) és utolsó ismert címe:	SBGK Szabadalmi Ügyvivői Iroda, Budapest, 1062 Andrássy út 113. (HU)

A döntés ügyszáma és az intézkedés száma:	**U 20 00048 / 20**
A döntés tárgya:	Használati mintaoltalom megszűnése díjfizetés elmulasztása miatt
A címzett(ek) neve(i) és utolsó ismert címe:	ADR Stúdió Kft., Budapest, 1131 Jász u. 152. IV/2. (HU)

A rovat 105 darab közlést tartalmaz.

SZABADALMI KÖZLÖNY ÉS VÉDJEGYÉRTESÍTŐ

a Szellemi Tulajdon Nemzeti Hivatalának hivatalos lapja

Webcím: http://www.sztnh.gov.hu/kiadv/szkv/

Felelős kiadó: Pomázi Gyula

Szerkesztőség: Szellemi Tulajdon Nemzeti Hivatala
1081 Budapest, II. János Pál pápa tér 7.
Telefon: (1) 312 4400
Levélcím: 1438 Budapest, Pf. 415.
E-mail: sztnh@hipo.gov.hu
http://www.sztnh.gov.hu

Felelős szerkesztő: Szabó Richárd
Telefon: (1) 474 5761

HU ISSN 1588–0974